ТОО «STROYCONSALTING»

Государственная лицензия 15014654;
15012371

РАБОЧИЙ ПРОЕКТ

Строительство Внутрипоселкового Водопровода В населенном пункте Таскудык Кызылкогинского района

ТОМ 3
АЛЬБОМ 9
Охранная сигнализация

Генеральный директор: *Кусаинова Д.А*

Главный инженер проекта: *Утежанов А.М.*

Заказчик: ГУ "Кызылкогинский районный отдел строительства"

Уральск – 2020 г.

ВЕДОМОСТЬ РАБОЧИХ ЧЕРТЕЖЕЙ ОСНОВНОГО КОМПЛЕКТА ВН

ЛИСТ	НАИМЕНОВАНИЕ	ПРИМЕЧАНИЯ
1	ОБЩИЕ ДАННЫЕ	
2	План охранной сигнализаций План наружные М:1-500	

ВЕДОМОСТЬ ССЫЛОЧНЫХ И ПРИЛАГАЕМЫХ ДОКУМЕНТОВ

ОБОЗНАЧЕНИЕ	НАИМЕНОВАНИЕ	ПРИМЕЧАНИЯ.
	ССЫЛОЧНЫЕ ДОКУМЕНТЫ	
ГОСТ 21.101-97 ИЗД.2003Г.	ОСНОВНЫЕ ТРЕБОВАНИЯ К РАБОЧЕЙ И	
	ПРОЕКТНОЙ ДОКУМЕНТАЦИИ.	
ВСН 600-81	ИНСТРУКЦИЯ ПО МОНТАЖУ УСТРОЙСТВ СВЯЗИ,	
	РАДИОФИКАЦИИ И ТЕЛЕВИДЕНИЯ.	
ПУЭ РК-2015	ПРАВИЛА УСТРОЙСТВА ЭЛЕКТРОУСТАНОВОК	
	ПРИЛАГАЕМЫЕ ДОКУМЕНТЫ	
127-2019. ОС.ОР	ОБЬЕМ РАБОТЫ	1 ЛИСТА
127-2019. ОС.СО	СПЕЦИФИКАЦИЯ ОБОРУДОВАНИЯ	1 ЛИСТА

ОБЩИЕ УКАЗАНИЯ

Электроснабжение строительство объекта "Строительство Внутрипоселкового Водопровода В населенном пункте Тастудык Кызылкогинского района *, выполнено на основании технических условий на электроснабжение 16.09.2020 №51-15-18/1240.*

Система охраны периметра

В проекте датчики системы охраны марки АВТ-100 8 штук устанавливается по четыре углам существующего опоры освещение, кабели марки ШВВП 2*0,75 и FTP в гофре, подключается от ЩРн-4з-1 до проектируемой светильников , кабель проложен по траншей.

НАСТОЯЩИЙ ПРОЕКТ СООТВЕТСТВУЕТ ТРЕБОВАНИЯМ ЭКОЛОГИЧЕСКИХ, САНИТАРНО-ГИГИЕНИЧЕСКИХ, ПРОТИВОПОЖАРНЫХ И ДРУГИХ НОРМ, ДЕЙСТВУЮЩИХ НА ТЕРРИТОРИИ РЕСПУБЛИКИ КАЗАХСТАН, И ОБЕСПЕЧИВАЕТ БЕЗОПАСНУЮ ДЛЯ ЖИЗНИ ЗДОРОВЬЯ ЛЮДЕЙ ЭКСПЛУАТАЦИЮ ОБЬЕКТА.

ГЛАВНЫЙ ИНЖЕНЕР ПРОЕКТА _____ Утежанов

СОГЛАСОВАНО

Инж.АС	Макаров	22.08.20
Инж.НВК	Ишанов	22.08.20
Инж.ГП	Темиров	22.08.20

ВЗАМ. ИНВ. N°

ПОДП. И ДАТА

ИНВ. N° ПОДЛ.

Изм.	Кол.уч.	Лист	№док	Подпись	Дата	24-2020-ОС			
						Строительство Внутрипоселкого Водопровода В населенном пункте Таскудык Кызылкогинского рапона			
ГИП		Утежанов			22.11.2020	Охранная сигнализация		1	3
Разраб.		Галымжанов			22.11.2020				
Норм.контр.		Шукеев			22.11.20	Общие данные	ТОО "STROYCONCALTING" г. Уральск		
Проверил		Утежанов			22.11.2020				

ФОРМАТ А3

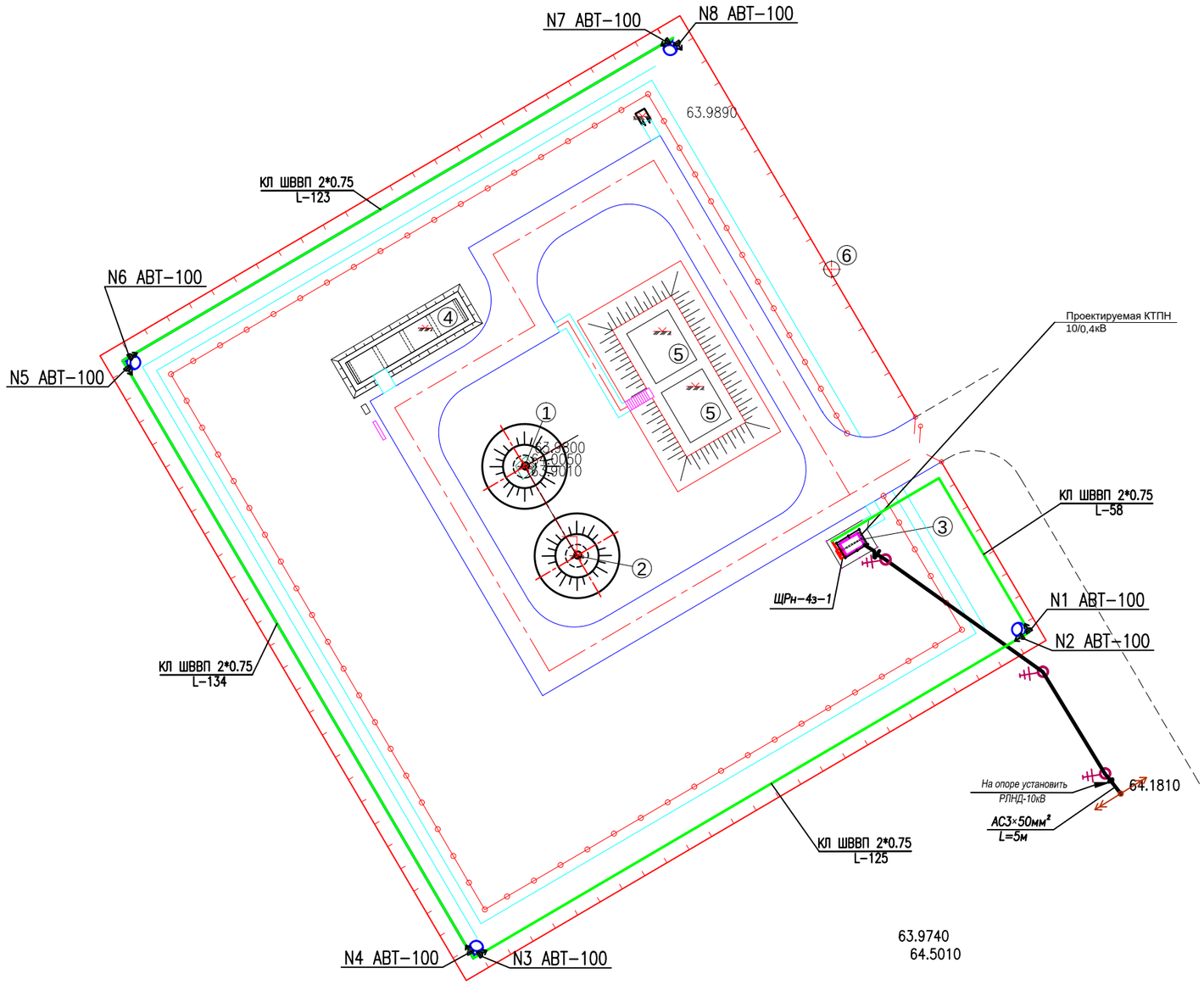

Условные обозначения

ДАЧКИ ОХРАННОЙ СИГНАЛИЗАЦИЙ

КАБЕЛЬ ПЕРИМЕТРАЛЬНОЙ ОХРАННОЙ СИГНАЛИЗАЦИЙ

СОГЛАСОВАНО		
Инж.АС	Макаров	22.08.20
Инж.НВК	Ишанов	22.08.20
Инж.ГП	Темиров	22.08.20

ВЗАМ. ИНВ. №

ПОДП. И ДАТА

ИНВ. № ПОДЛ.

24-2020-ОС

Строительство внутрипоселкого водопровода в населенном пункте Таскудык Кызылкогинского района

Изм.	Кол.уч.	Лист	Nдок.	Подп.	Дата
ГИП		Утежанов			22.11.2020
Разраб.		Галымжанов			22.11.2020
Норм.контр.		Шукеев			22.11.20
Проверил		Утежанов			22.11.2020

Охранная сигнализация

Стадия	Лист	Листов
РП	2	

План охранной сигнализаций
М:1-500

ТОО "STROYCONSALTING"
г. Уральск

Формат А3

Структурная схема системы
Охранной сигнализаций.

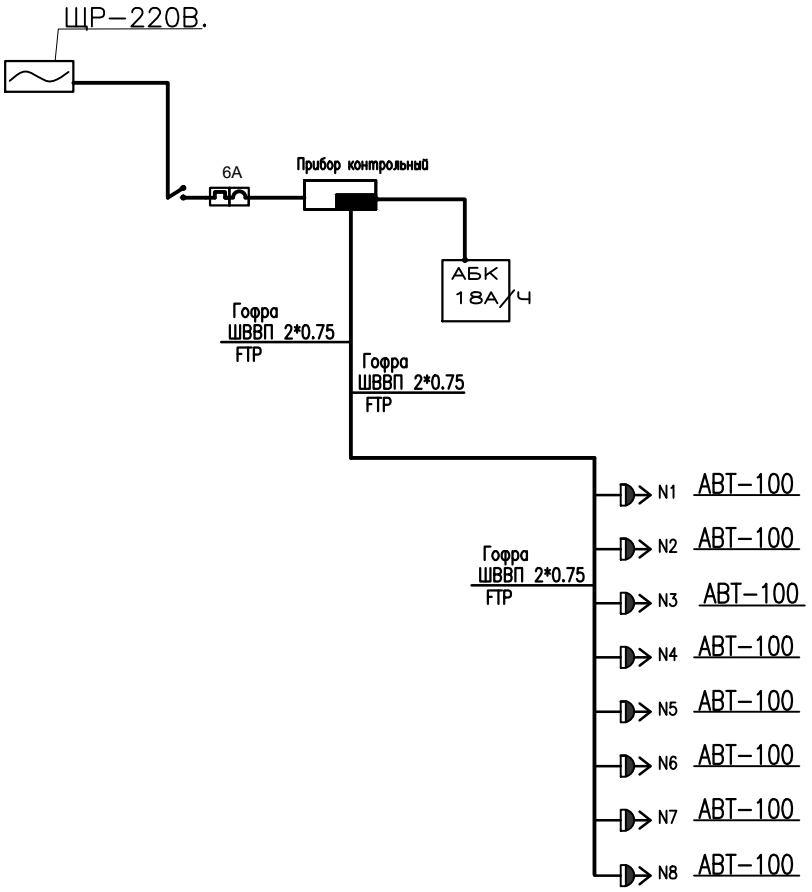

СОГЛАСОВАНО		
Инж.АС	Макаров	22.08.20
Инж.НВК	Ищанов	22.08.20
Инж.ГП	Темиров	22.08.20

ВЗАМ. ИНВ. №

ПОДП. И ДАТА

ИНВ. № ПОДЛ.

Изм.	Кол.уч.	Лист	№док.	Подпись	Дата
ГИП		Утежанов			22.11.2020
Разраб.		Галымжанов			22.11.2020
Норм.контр.		Шукеев			22.11.20
Разраб.		Баймаганбетов			22.11.2020

24-2020-ОС

Строительство внутрипоселкого водопровода в населенном пункте Таскудык Кызылкогинского района

Охранная сигнализация	Стадия	Лист	Листов
	РП	3	

Структурная схема системы видеонаблюдения.

ТОО "STROYCONSALTING"
г. Уральск

Формат А4

N° СТРОКИ	НАИМЕНОВАНИЕ ВИДА РАБОТ	ЕД. ИЗМ.	КОД		КОЛИЧЕСТВО
			ВИДА РАБОТ	ЕД. ИЗМ.	
	КАБЕЛЬНАЯ ЛИНИЯ				
	Укладка кабелей в траншею	м			58
	Монтажные работы				
	Монтаж кабель	шт			1
	Установка датчиков	шт			8
	Настройка приборной панели	шт			1
	Пуско–наладочные работы	шт			1
	Обучение персонала	шт			1

Изм.	Кол.уч.	Лист	Nдок.	Подп.	Дата
ГИП		Утежанов			22.11.2020
Разраб.		Галымжанов			22.11.2020
Норм.контр.		Шукеев			22.11.20
Проверил		Утежанов			22.11.2020

24-2020-ОС

Строительство внутрипоселкого водопровода в населенном пункте Таскудык Кызылкогинского района

Охранная сигнализация

Стадия	Лист	Листов
РП	1	

Обьем работы

ТОО "STROYCONSALTING"
г. Уральск

Позиция	Наименование и техническая характеристика оборудования и материалов. Завод-изготовитель(для импортного оборудования-страна,фирма).	Тип, марка оборудования. Обозначение документа и номер опростного листа.	Код оборудования изделия, материалов.	Завод изготовитель.	Единица изм.	Коли-чество.	Масса единицы кг.	Примечание.
	ОБОРУДОВАНИЯ И МАТЕЛИАЛЫ ПО ОХРАННОЙ СИГНАЛИЗАЦИИ							
	Датчик перимитральный	АВТ-100			шт	8		
	Прибор контрольный	ПК-8			шт	1		
	Панель приборов				шт	1		
	Блок питания	12V5A met			шт	2		
	Блок питания	АБК 18А/h			шт	2		
	Кабель	FTP			м	440		
	Гофра				м	440		
	Кабель	ШВВП 2*0.75			м	440		
	Расходные материалы				шт	4		

СОГЛАСОВАНО

Инж.АС	Макаров	22.06.20
Инж.НВК	Ишанов	22.06.20
Инж.ГП	Темиров	22.06.20

ВЗАМ. ИНВ. №

ПОДП. И ДАТА

ИНВ. № ПОДП.