ТОО «Мунай Интер Курылыс»

Государственная лицензия
№ 18011234 от 06.06.2018 года

Капитальный ремонт детского сада на 90 мест по адресу: ул.Шакарима,1, с. Бескарагай Бескарагайского района ВКО

Том II
Рабочий проект
01/02-2021 РП-АР

АС - Архитектурно-планировочные решения

Заказчик: Государственное коммунальное казенное предприятие «Ясли-сад «Айналайын» отдела образования по Бескарагайскому району управления образования ВКО

Директор
ТОО «Мунай Интер Курылыс» Ахметжанов А.М.

г. Семей - 2021 год

Ведомость рабочих чертежей основного комплекта марки АР

Лист	Наименование	Примечание
1	2	3
1	Содержание альбома	АР-1
2	Общие данные (начало)	АР-2
3	План 1-го этажа. Существующее положение.	АР-3
4	План 2-го этажа. Существующее положение.	АР-4
5	План 1-го этажа. Демонтажные работы.	АР-5
6	План 1-го этажа. Монтажные работы.	АР-6
7	План 2-го этажа. Демонтажные работы.	АР-7
8	План 2-го этажа. Монтажные работы.	АР-8
9	Эскизы элементов заполнения оконных и дверных проемов. Ведомость проемов и их заполнение.	АР-9
10	Ведомость внутренней отделки помещений.	АР-10
11	Экспликация полов.	АР-11
12	Фрагмент расположения разделительных перегородок из металлопласта. Фрагмент плана на отм. 0,000.	АР-12

Данный проект разработан в соответствии с действующими нормами и правилами и обеспечивает безопасную эксплуатацию зданий и сооружений при соблюдении предусмотренных проектом мероприятий.

ГИП Валиев Ч.

Технико-экономические показатели

(существующие)
Строительный объем здания - 7561,00 м3.
Общая площадь здания - 1468,00 м2.
Площадь застройки - 914,00 м2.

Ведомость основных комплектов рабочих чертежей

Обозначение		Наименование	Примечание
Том I	1/02 - 2021 - ОПЗ	Общая пояснительная записка	
Том II	1/02 - 2021 - АС	Архтектурно-строительная часть	
	1/02 - 2021 - АР	Архтектурно-планировочные решения	
	1/02 - 2021 - ВК	Водопровод и канализация	
	1/02 - 2021 - ЭЛ	Электротехническая часть	
Том III	1/02 - 2021 - СД	Сметная документация	
Том IV	1/02 - 2021 - ОВОС	Оценка воздействия на окружающую среду	
Том V		Паспорт рабочего проекта	
Том VI	1/02 - 2021 - ПОС	Проект организации строительства	

Изм.	Кол. уч.	Лист	№ док.	Подп.	Дата	1/02 - 2021 - АР		
						Капитальный ремонт детского сада на 90 мест по адресу: ул.Шакарима,1, с. Бескарагай Бескарагайского района ВКО		
							Стадия	Лист	Листов
Разработал		Каипова А.Е.					РП	1	12
						Содержание альбома	ТОО «Мунай Интер Курылыс»		

Копировал А3

Общие данные

Рабочие чертежи марки АР по проекту: "Капитальный ремонт детского сада на 90 мест по адресу: ул. Шакарима,1, с. Бескарагай Бескарагайского района ВКО" разработаны на основании задания заказчика на проектирование в соответствии с требованиями СН и СП РК.

Категория пожарной опасности помещений - Д.

Уровень ответственности - II - нормальный, технически не сложный.

Место расположения объекта и район застройки:

Республика Казахстан, Восточно-Казахстанская область, Бескарагайский район, с. Бескарагай.

Климатические характеристики приняты из Межгосударственных строительных норм «Строительная климатология» СН РК 2.04-11-2007.

Село Бескарагай расположено в Восточно-Казахстанской области и характеризуется континентальным климатом. Резкие колебания температуры воздуха являются типичными для данного района, как и для всего Казахстана.

Район строительства характеризуется следующими основными величинами климатических условий:

- климатический район строительства - IIIа;
- температура наружного воздуха наиболее холодной пятидневки - 35,7°С;
- нормативный вес снегового покрова - 1,50 кПа - III-й р-н;
- нормативный скоростной напор ветра - 0,56 кПа; - III-й р-н;

Сейсмичность района строительства - согласно СП РК 2.03-30-2017 с. Бескарагай ВКО не включен в список населенных пунктов, расположенных в сейсмических районах Республики Казахстан.

Общие указания к выполнению работ по капитальному ремонту

Проектом производится капитальный ремонт здания детского сада на 90 мест. Виды и объемы работ определены заключением о техническом состоянии здания, а также дефектной ведомостью, утвержденной заказчиком.

В соответствии с действующим нормативным законодательством РК, определены площади и материалы отделки подлежащих ремонту помещений. Капитальный ремонт вызван необходимостью восстановления дефектных конструкций и недопущением дальнейшего разрушения отдельных конструктивных элементов.

Капитальный ремонт заключается в следующих видах работ:

- демонтаж конструкций полов 1-го этажа здания с последующим уплотнением грунта основания и устройством полов;
- замена (демонтаж и монтаж) внутренних ненесущих перегородок 1-го этажа здания,
- замена (демонтаж и монтаж) наружных витражных ненесущих перегородок 2-го этажа здания - балконы;
- замена материалов внутренней отделки поверхностей стен и потолков помещений 1-го этажа здания;
- замена материалов покрытия полов 2-го этажа здания в части помещений;
- демонтаж и монтаж (замена) внутренних инженерных сетей здания (сети ЭЛ для подключения сетей отопления и ВК) в помещениях, подлежащих капитальному ремонту;
- замена сантехнических приборов 1-го этажа здания;
- восстановительные работы по наружному периметру здания - восстановление отмостки.

При выполнении капитального ремонта несущие конструктивные элементы здания не изменяются. Возведение перегородок выполнить по той же схеме размещения. Планировка помещений остается существующей - без изменений.

Объемно-планировочные и конструктивные решения

Объемно-планировочные решения.

Архитектурно-типологическая структура здания представляет собой комплекс отдельных блоков групповых ячеек, соединенных с блоком специализированных, сопутствующих и служебно-бытовых помещений .

Высота этажа принята 3,0 м.

Планировка здания предусматривает:

- компактность;
- функциональное зонирование помещений: групповые ячейки, помещения общевоспитательного назначения, помещения медицинского назначения, пищеблок;
- изоляция помещений групповых ячеек от административно-хозяйственных и помещений общего назначения;
- автономия групповых ячеек по возрастному признаку;
- обеспечение непрерывной 3-х часовой продолжительности инсоляции;
- обеспечение нормируемой ориентации окон групповых ячеек.

Конструктивные решения (существующие)

Здание детского сада имеет сложную конфигурацию в плане с габаритными размерами в осях 36,0м х 33,46м.

Конструктивная схема блоков продольно-стеновая - пространственная конструктивная система из несущих кирпичных стен, Блоки двухэтажные с высотой этажа 3.0м, без подвала.

Фундаменты - ленточные из сборных ж.б. блоков ФБС по ГОСТ 13579-78.

В основании фундаментов предусматривается бетонная подготовка толщиной 100мм.

Наружные стены представляют собой трехслойную конструкцию с несущим слоем из полнотелого силикатного кирпича толщиной 380мм., со слоем штукатурки 20мм., слоем теплоизоляции и защитно-декоративным слоем из отборного силикатного кирпича толщиной 120мм.

Несущий слой выполнен из силикатного кирпича.

Внутренние стены выполнены из силикатного кирпича. Толщина внутренних стен δ=380мм.

Перегородки - в помещениях с нормальным режимом влажности - перегородки системы КНАУФ - гипсоволокнистые листы в соответствии с серией РК 1.031.9-3.01 в 1; в коридорах и в помещениях с влажным режимом - кирпичные. Толщина перегородок - 120мм.

Перекрытие и покрытие - сборные железобетонные многопустотные плиты по серии 1.141-1 вып.63.

Лестницы - ж.б. площадки и ступени по металлическим балкам и косоурам.

Перемычки - сборные ж.б, брусковые и плитные по серии 1.038.1-1 в.1,2.

Крыша - чердачная, по деревянным стропилам.

Утеплитель - «IZOVER» OLP толщиной δ=170мм.

Окна - металлопластиковые с двойным стеклопакетом.

Наружные двери - металлические. Внутренние двери - металлопластиковые и деревянные по ГОСТ 6629-88.

Кровля - металлочерепица по деревянной обрешетке с шагом 250мм. с наружным неорганизованным водостоком.

По оси «3» и оси «В» - участок кровли с организованным наружным водостоком.

Для отвода от фундамента дождевых и талых вод, вокруг здания устроена отмостка шириной 700 мм.

Проектные решения

Вновь возводимые перегородки 1-го этажа:

- в помещениях с нормальным режимом влажности - перегородки системы КНАУФ - гипсоволокнистые листы в соответствии с серией РК 1.031.9-3.01 в 1;
- в коридорах и в помещениях с влажным режимом - кирпичные - из кирпича марки КР-Р-ПО-1НФ/100/2,0/25 ГОСТ 530-2012 по морозостойкости F25. Толщина перегородок - 120мм.

Наружные витражные перегородки 2-го этажа- металлопластиковые, ударопрочные, индивидуального изготовления. Заполнение - из закаленного стекла. Укомплектованы защитными решетками.

Внутренние витражные перегородки 1-го этажа - металлопластиковые, ударопрочные, укомплектованы противоударной полосой на дверных полотнах.

Замена конструкций и покрытий полов 1-го этажа - коммерческий линолеум, плитка для пола керамическая неглазурованная, керамогранит. Предусмотреть подсыпку грунта в основании пола (подпольное пространство). Грунт подсыпки - ПГС 70%, 30% суглинок (плотность сухого грунта, ρd = 1,65г/см3).Грунт в основании пола тщательно уплотняется до плотности pd=1,6т/м3.

Частичная замена покрытий полов 2-го этажа - керамогранит по существующему основанию.

Двери - установка дверей деревянных по ГОСТ ГОСТ 6629-88, из ПВХ по ГОСТ 30970-2014, противопожарных по серии 1.236-5 вып.3 с пределом огнестойкости не менее EI 45, с механизмами для самозакрывания и плотного притвора. Замена дверей предусматривается только в проектируемых перегородках.

Окна - замена внутренних оконных блоков во внутренних проектируемых перегородках 1-го этажа здания.

Замена плинтусов - плинтус из ПВХ и из керамической плитки типа "сапожок".

Ремонт внутренней отделки вновь возводимых перегородок производится на первом этаже здания: штукатурка, декоративная штукатурка, сплошное выравнивание сухими смесями, окраска водоэмульсионной краской, керамическая плитка.

Потолки помещений, подлежащих капитальному ремонту - окраска водоэмульсионной краской.

Наружные работы по отделки фасадов проектом не решаются.

Указания по производству работ

Проектом предусмотрено производство ремонтных работ в летних условиях в соответствии с действующими нормативными документами по производству работ.

Работы по устройству полов должны производиться в соответствии со СН РК 3.02-36-2012 "Полы".

Работы по устройству перегородок вести в соответствии со СН РК 5.03-07-2013 «Каменные и армокаменные конструкции».

Изм.	Кол. уч.	Лист	№ док.	Подп.	Дата	1/02 - 2021 - АР		
						Капитальный ремонт детского сада на 90 мест по адресу: ул.Шакарима,1, с. Бескарагай Бескарагайского района ВКО		
Разработал		Каипова А.Е.					Стадия	Лист	Листов
							РП	2	
						Общие данные	ТОО «Мунай Интер Курылыс»		

Согласовано

АС	Каипова А.Е.	30.09.21
ВК	Ганеева Е.Н.	30.09.21
ЭО,ЭМ,АУПТ	Плешаков М.	30.09.21

Согласовано

Копировал А3

План 1-го этажа. Существующее положение.

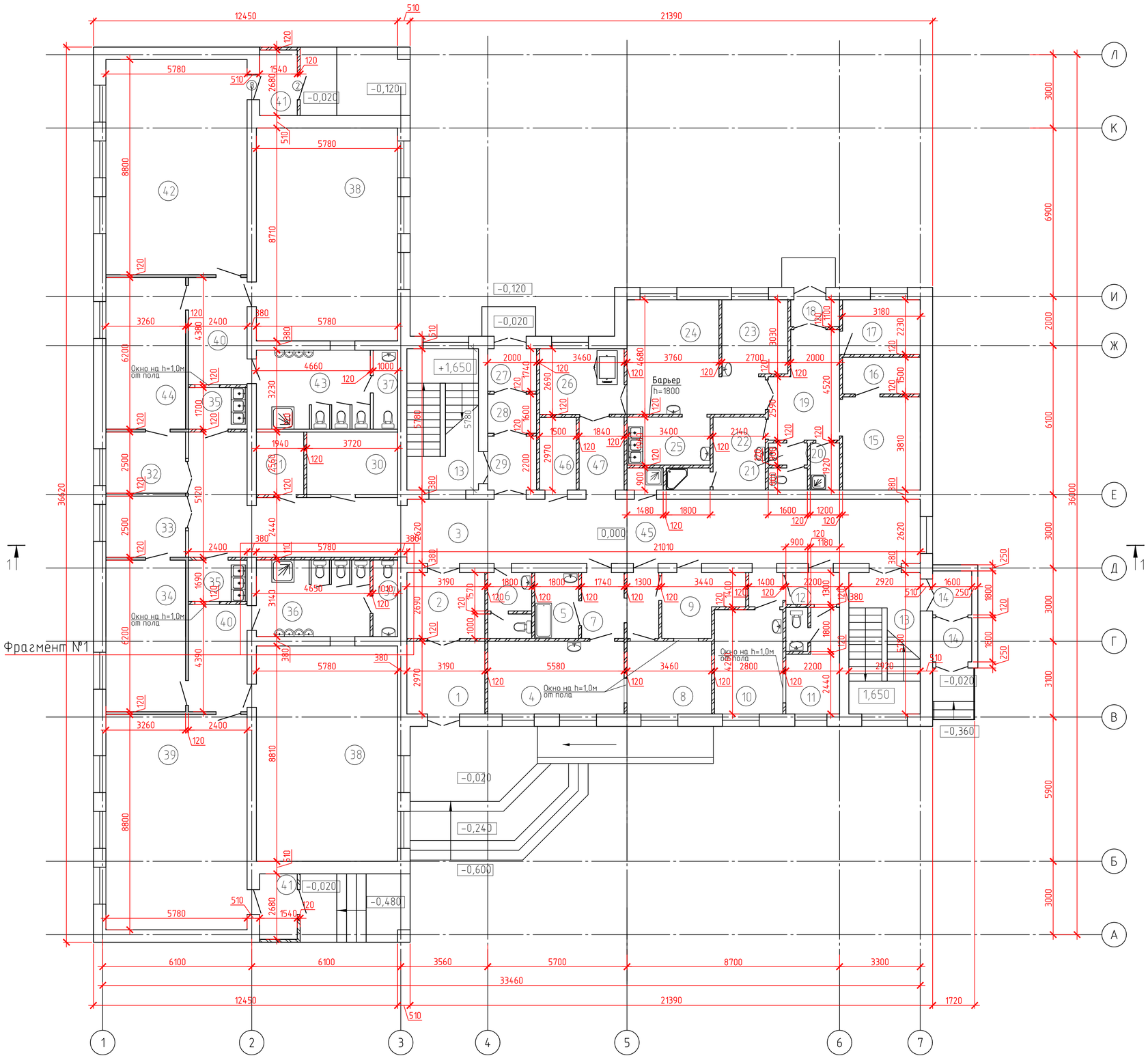

Экспликация помещений

№помещения	Наименование	Площадь, м2
1	Тамбур	9,20
2	Тамбур	8,30
3	Коридор	81,00
4	Стиральная	15,40
5	Помещение сортировки и хранения	4,60
	грязного белья	
6	Санузел	4,60
7	Тамбур	7,50
8	Гладильная	9,90
9	Комната кастелянши и кладовая	7,40
	чистого белья	
10	Медицинская комната	11,60
11	Палата с санузлом	8,80
12	Коридор	4,70
13	Лестничная клетка	16,60 х 2
14	Тамбур	2,70 х 2
15	Зона холодильного оборудования	11,80
16	Кладовая овощей	4,50
17	Кладовая сухих продуктов	6,90
18	Тамбур	2,00
19	Загрузочная	11,00
20	Комната уборочного инвентаря	2,50
21	Санузел	2,70
22	Комната персонала с душевой	8,00
23	Заготовочный цех	8,20
24	Кухня	20,40

№помещения	Наименование	Площадь, м2
25	Моечная	6,40
26	Раздаточная	9,00
27	Тамбур	3,30
28	Тамбур	3,10
29	Коридор	4,40
30	Комната охраны	9,50
31	Водомерный узел	4,80
32	Коридор	8,00
33	Коридор	8,00
34	Раздевальная	19,80
35	Буфетная	3,80 х 2
36	Санузел	15,00
37	Служебный санузел	2,60 х 2
38	Спальная	49,6 х 2
39	Групповая	50,20
40	Коридор	10,20 х 2
41	Тамбур	3,90 х 2
42	Групповая	50,20
43	Санузел	15,00
44	Раздевальная	19,80
45	Комната уборочного инвентаря	1,30
46	Электрощитовая	4,40
47	Коридор	5,30
	Итого:	667,30

Фрагмент №1

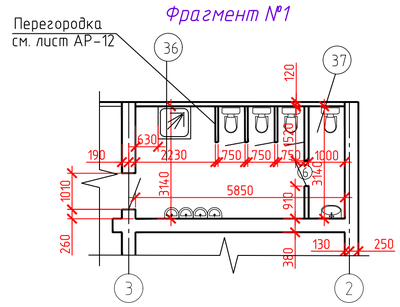

Условные обозначения:

Перегородки - кирпичные

Перегородки - ГВЛ со звукоизоляцией

ПРИМЕЧАНИЕ:

1. При капитальном ремонте производится демонтаж всех внутренних ненесущих перегородок 1-го этажа здания. Возведение перегородок выполнить по той же схеме размещения. Планировка помещений остается существующей - без изменений.

2. Рекомендации к демонтажу, объем демонтируемых материалов см. дефектную ведомость, утвержденную заказчиком.

Изм.	Кол.уч.	Лист	№ док.	Подп.	Дата	1/02 - 2021 - АР		
						Капитальный ремонт детского сада на 90 мест по адресу: ул.Шакарима,1, с. Бескарагай Бескарагайского района ВКО		
							Стадия	Лист	Листов
							РП	3-И	
Разработал		Каипова А.Е.				План 1-го этажа. Существующее положение.	ТОО «Мунай Интер Курылыс»	

Согласовано

Взам. инв. №

Подп. и дата

Инв. № подл.

Копировал

А3

План 2-го этажа. Существующее положение.

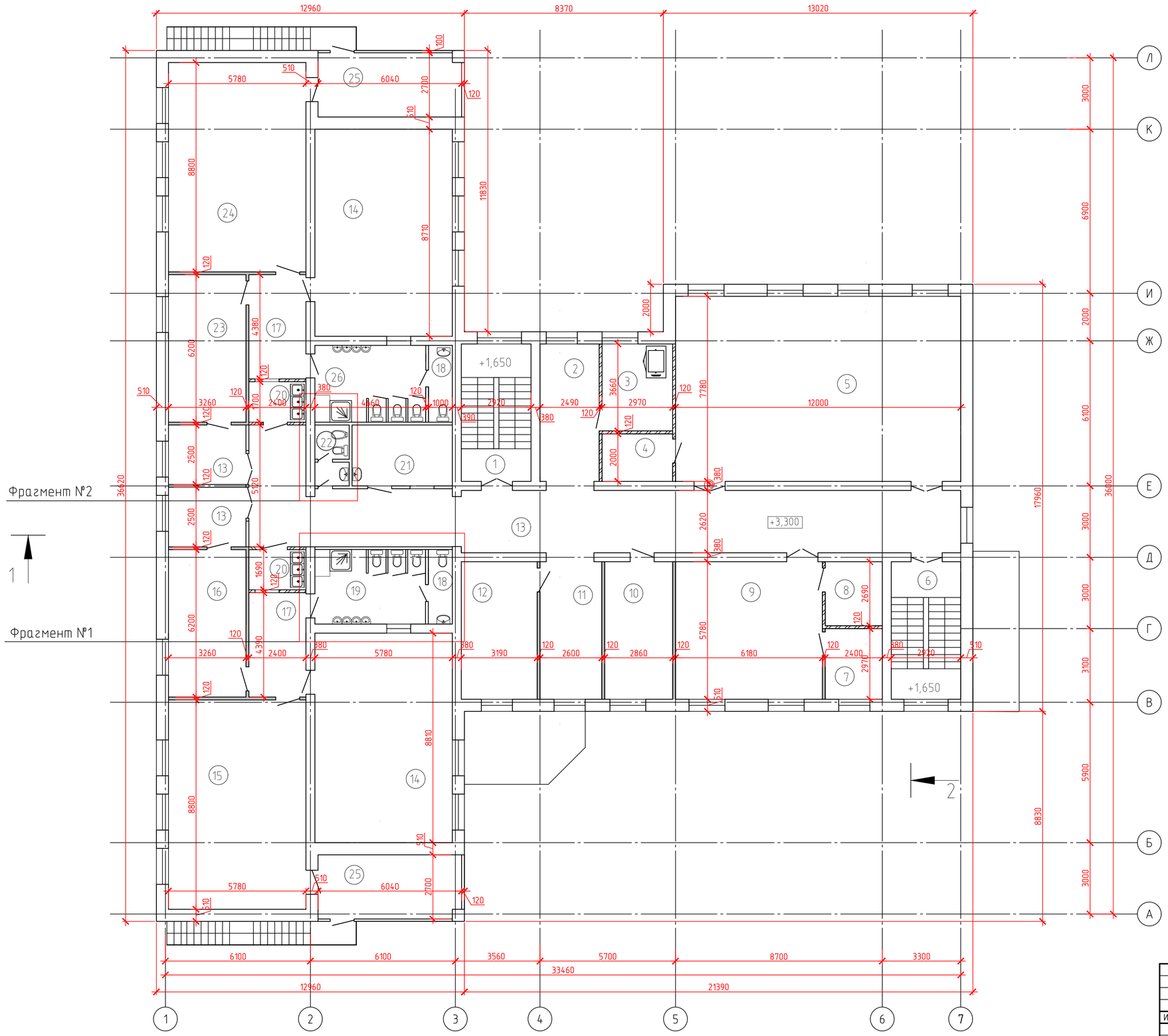

Экспликация помещений

№поме-щения	Наименование	Площадь, м2
1	Лестничная клетка	16,60
2	Коридор	14,00
3	Раздаточная	10,60
4	Кладовая	5,70
5	Универсальный зал для музыкаль-	89,70
	ных и гимнастических занятий	
6	Лестничная клетка	16,60
7	Комната преподавателей	6,90
8	Кладовая	6,20
9	Кружковое помещение	35,20
10	Комната коррекции	16,10
11	Рекреация	14,60
12	Кабинет заведующего	18,00
13	Коридор	81,00
14	Спальная	49,6 х 2
15	Групповая	50,20
16	Раздевальная	19,80
17	Коридор	10,20 х2
18	Служебный санузел	2,60 х2
19	Санузел	15,00
20	Буфетная	3,80 х2
21	Комната персонала	10,80
22	Санузел	3,40
23	Раздевальная	19,80
24	Групповая	50,20
25	Терраса	16,00 х2
26	Санузел	15,00
	Итого:	686,70

Фрагмент №2

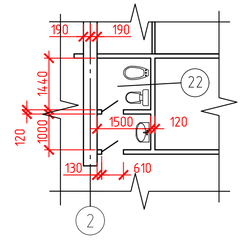

Фрагмент №1

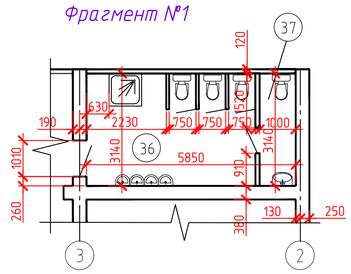

Условные обозначения:

Перегородки - кирпичные

Перегородки - ГВЛ со звукоизоляцией

Согласовано

Взам. инв. №

Подп. и дата

Инв. № подл.

Изм.	Кол.уч.	Лист	№ док.	Подп.	Дата
Разработал		Каипова А.Е.			

1/02 - 2021 - АР

Капитальный ремонт детского сада на 90 мест по адресу: ул.Шакарима,1, с. Бескарагай Бескарагайского района ВКО

Стадия	Лист	Листов
РП	4	

План 2-го этажа. Существующее положение.

ТОО «Мунай Интер Курылыс»

Копировал

А3

План 1-го этажа. Демонтажные работы.

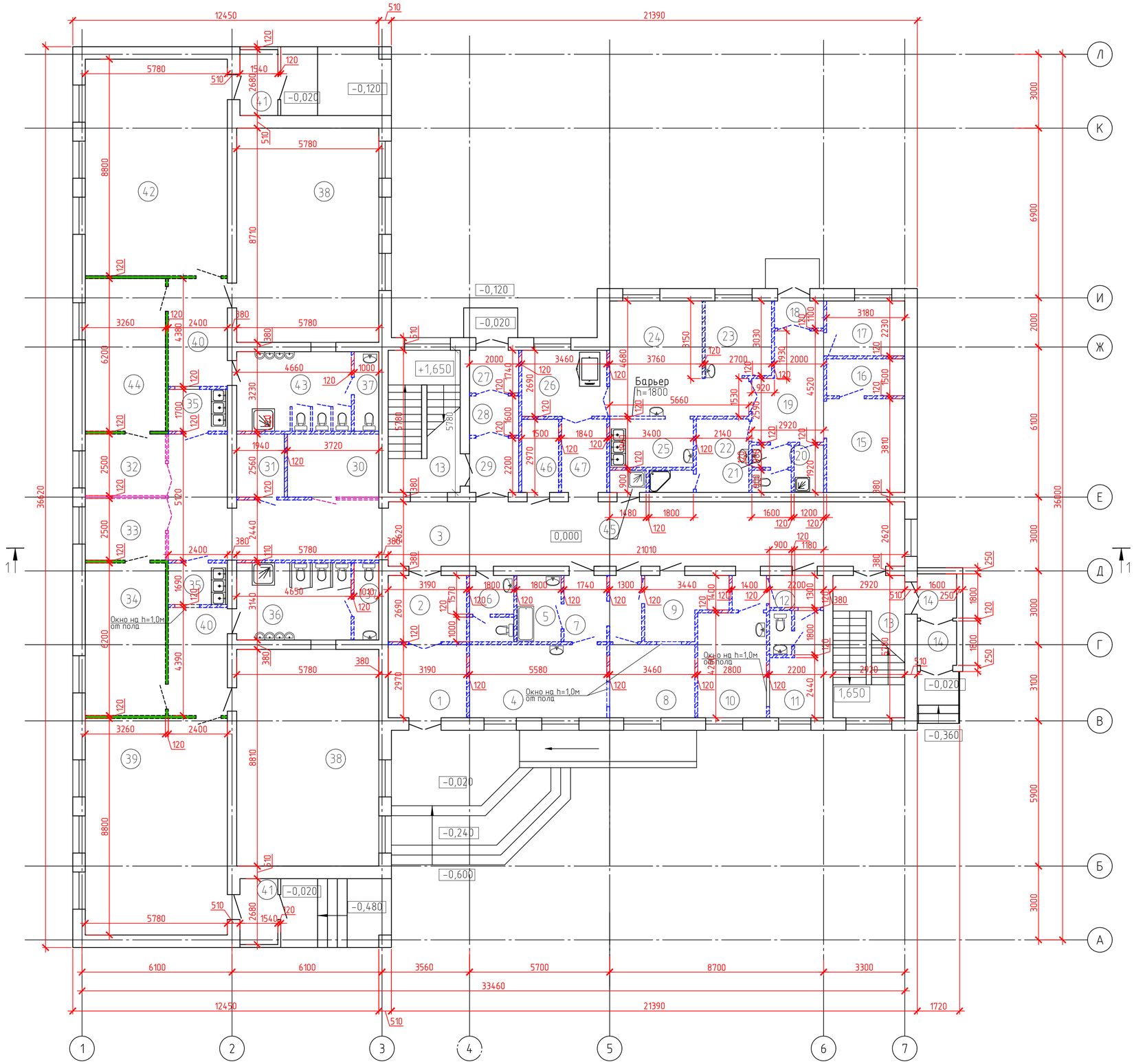

Экспликация помещений

№помещения	Наименование	Площадь, м2
1	Тамбур	9,20
2	Тамбур	8,30
3	Коридор	81,00
4	Стиральная	15,40
5	Помещение сортировки и хранения	4,60
	грязного белья	
6	Санузел	4,60
7	Тамбур	7,50
8	Гладильная	9,90
9	Комната кастелянши и кладовая	7,40
	чистого белья	
10	Медицинская комната	11,60
11	Палата с санузлом	8,80
12	Коридор	4,70
13	Лестничная клетка	16,60 х 2
14	Тамбур	2,70 х 2
15	Зона холодильного оборудования	11,80
16	Кладовая овощей	4,50
17	Кладовая сухих продуктов	6,90
18	Тамбур	2,00
19	Загрузочная	11,00
20	Комната уборочного инвентаря	2,50
21	Санузел	2,70
22	Комната персонала с душевой	8,00
23	Заготовочный цех	8,20
24	Кухня	20,40

№помещения	Наименование	Площадь, м2
25	Моечная	6,40
26	Раздаточная	9,00
27	Тамбур	3,30
28	Тамбур	3,10
29	Коридор	4,40
30	Комната охраны	9,50
31	Водомерный узел	4,80
32	Коридор	8,00
33	Коридор	8,00
34	Раздевальная	19,80
35	Буфетная	3,80 х 2
36	Санузел	15,00
37	Служебный санузел	2,60 х 2
38	Спальная	49,6 х 2
39	Групповая	50,20
40	Коридор	10,20 х 2
41	Тамбур	3,90 х 2
42	Групповая	50,20
43	Санузел	15,00
44	Раздевальная	19,80
45	Комната уборочного инвентаря	1,30
46	Электрощитовая	4,40
47	Коридор	5,30
	Итого:	667,30

ПРИМЕЧАНИЕ:

1. Объемы демонтируемых материалов - см. Дефектный акт.
2. Демонтируемые сантехнические приборы - см. раздел ВК.
3. В ходе капитального ремонта необходимо выполнить работы по демонтажу полов помещений 1-го этажа (за исключением помещений №14, №41 - по экспликации помещений) на основании данных экспертного заключения по результатам технического обследования объекта, выполненного ТОО «Алтай Сәулет» (Св-во об аккредитации KZ34VWC00002893 от 02.10.2020 год) в декабре 2020 года.
4. Необходимо предусмотреть комплекс мероприятий по усиления основания полов помещений 1-го этажа и замене материалов покрытия полов 1-го этажа (за исключением помещений №14, №41 - по экспликации помещений).

Условные обозначения

Демонтируемые перегородки толщина 120мм кирпич

Демонтируемые перегородки толщина 120мм ГВЛ (ГВЛВ) со звукоизоляцией

Демонтируемые витражные (металлопластиковые) перегородки толщина 100мм

Изм.	Кол. уч.	Лист	№ док.	Подп.	Дата
Разработал		Каипова А.Е.			

1/02 - 2021 - АР

Капитальный ремонт детского сада на 90 мест по адресу: ул.Шакарима,1, с. Бескарагай Бескарагайского района ВКО

Стадия	Лист	Листов
РП	5-И	

План 1-го этажа. Демонтажные работы.

ТОО «Мунай Интер Курылыс»

Согласовано

Взам. инв. №

Подп. и дата

Инв. № подл.

Копировал

А3

План 1-го этажа. Монтажные работы.

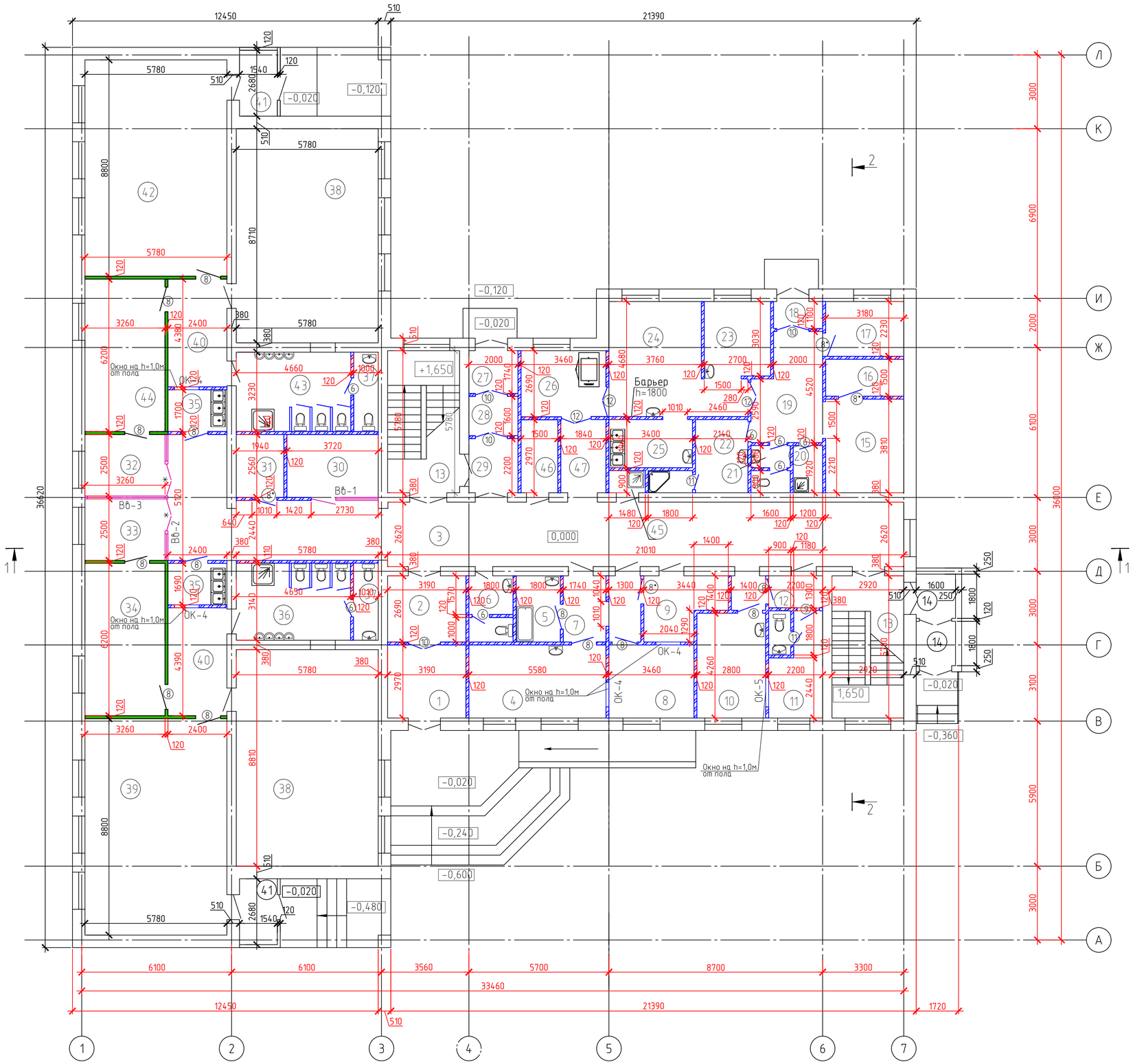

Экспликация помещений

№помещения	Наименование	Площадь, м2
1	Тамбур	9,20
2	Тамбур	8,30
3	Коридор	81,00
4	Стиральная	15,40
5	Помещение сортировки и хранения	4,60
	грязного белья	
6	Санузел	4,60
7	Тамбур	7,50
8	Гладильная	9,90
9	Комната кастелянши и кладовая	7,40
	чистого белья	
10	Медицинская комната	11,60
11	Палата с санузлом	8,80
12	Коридор	4,70
13	Лестничная клетка	16,60 х 2
14	Тамбур	2,70 х 2
15	Зона холодильного оборудования	11,80
16	Кладовая овощей	4,50
17	Кладовая сухих продуктов	6,90
18	Тамбур	2,00
19	Загрузочная	11,00
20	Комната уборочного инвентаря	2,50
21	Санузел	2,70
22	Комната персонала с душевой	8,00
23	Заготовочный цех	8,20
24	Кухня	20,40

№помещения	Наименование	Площадь, м2
25	Моечная	6,40
26	Раздаточная	9,00
27	Тамбур	3,30
28	Тамбур	3,10
29	Коридор	4,40
30	Комната охраны	9,50
31	Водомерный узел	4,80
32	Коридор	8,00
33	Коридор	8,00
34	Раздевальная	19,80
35	Буфетная	3,80 х 2
36	Санузел	15,00
37	Служебный санузел	2,60 х 2
38	Спальная	49,6 х 2
39	Групповая	50,20
40	Коридор	10,20 х 2
41	Тамбур	3,90 х 2
42	Групповая	50,20
43	Санузел	15,00
44	Раздевальная	19,80
45	Комната уборочного инвентаря	1,30
46	Электрощитовая	4,40
47	Коридор	5,30
	Итого:	667,30

ПРИМЕЧАНИЕ:

1. Количество материала на возведение кирпичных перегородок - 383.10 м2. Узлы крепления перегородок к смежным конструкциям и узел устройства основания под перегородки - см. раздел АС.
2. Количество материала на возведение ГВЛ перегородок:
   - гипсокартонные листы - 180,00 м2;
   - звукоизоляционные плиты ПП-50 по ГОСТ 9573-2012- 90,00 м2.
3. Оконные блоки - см. АР-9.
4. Дверные блоки - см. АР-9.
5. Материалы основания и покрытия полов см. таблицу "Экспликация полов" на листе АР-11.
6. Ведомость внутренней отделки помещений - см. АР -10.
7. Сантехнические приборы - см. раздел ВК.
8. Витражное остекление см. АР-9.

Условные обозначения

Возводимые (проектируемые) перегородки толщина 120мм кирпич КР-Р-ПО-1НФ/100/2,0/50 ГОСТ 530-2012 на растворе М25

Возводимые (проектируемые) перегородки толщина 120мм ГВЛ (ГВЛВ) по с.1.031.9-3.01.1 типа С-361 со звукоизоляцией из мин плиты ПП50 по ГОСТ 9573-2012

Возводимые витражные (металлопластиковые) перегородки толщина 120мм

Изм.	Кол.уч.	Лист	№ док.	Подп.	Дата	1/02 - 2021 - АР		
						Капитальный ремонт детского сада на 90 мест по адресу: ул.Шакарима,1, с. Бескарагай Бескарагайского района ВКО		
Разработал		Каипова А.Е.					Стадия	Лист	Листов
							РП	6-И	
						План 1-го этажа. Монтажные работы.	ТОО «Мунай Интер Курылыс»		

Согласовано

Взам. инв. №

Подп. и дата

Инв. № подл.

Копировал

А3

План 2-го этажа. Демонтажные работы.

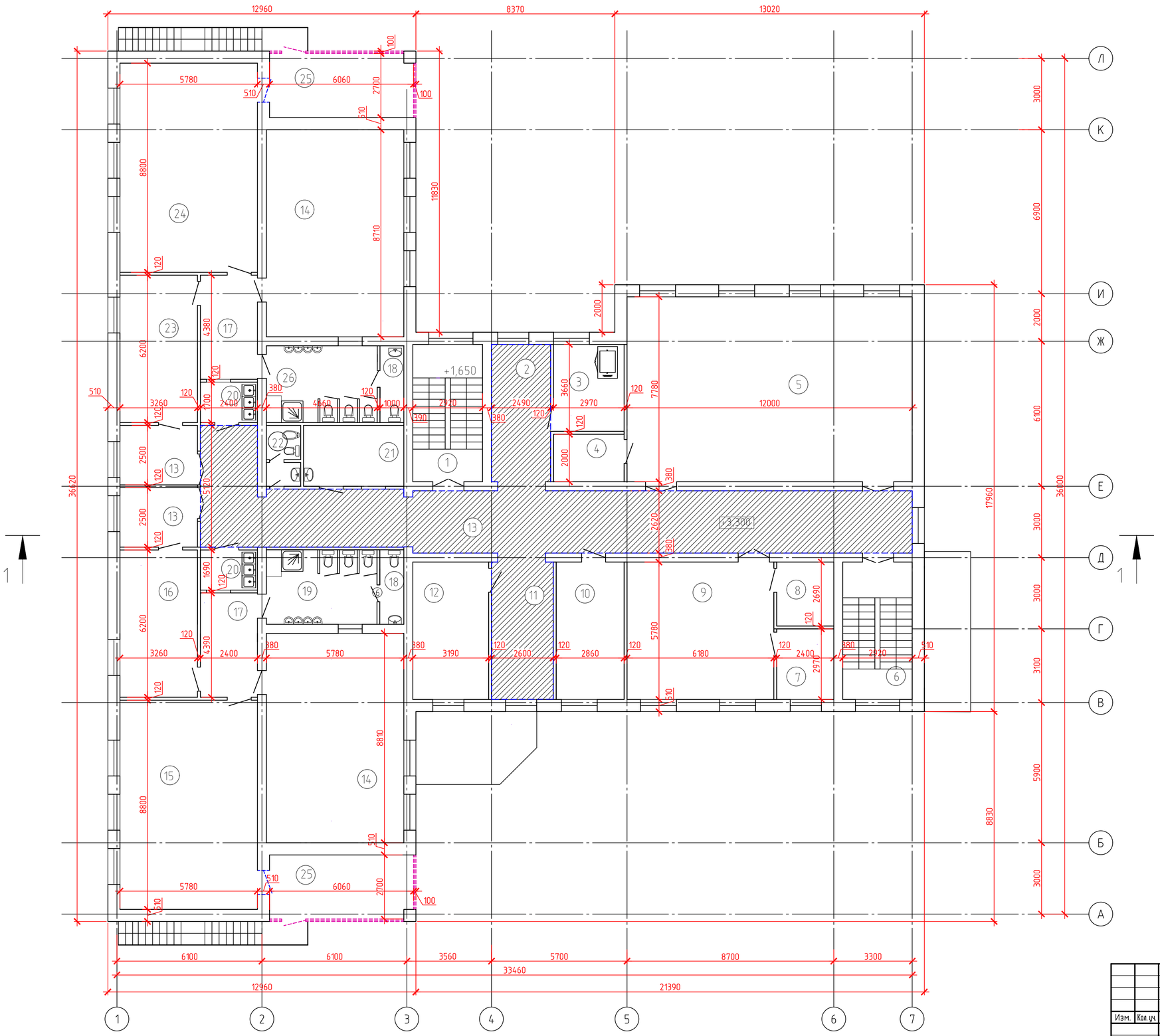

Экспликация помещений

№поме-щения	Наименование	Площадь, м2
1	Лестничная клетка	16,60
2	Коридор	14,00
3	Раздаточная	10,60
4	Кладовая	5,70
5	Универсальный зал для музыкаль-	89,70
	ных и гимнастических занятий	
6	Лестничная клетка	16,60
7	Комната преподавателей	6,90
8	Кладовая	6,20
9	Кружковое помещение	35,20
10	Комната коррекции	16,10
11	Рекреация	14,60
12	Кабинет заведующего	18,00
13	Коридор	81,00
14	Спальная	49,6 х 2
15	Групповая	50,20
16	Раздевальная	19,80
17	Коридор	10,20 х2
18	Служебный санузел	2,60 х2
19	Санузел	15,00
20	Буфетная	3,80 х2
21	Комната персонала	10,80
22	Санузел	3,40
23	Раздевальная	19,80
24	Групповая	50,20
25	Терраса	16,00 х2
26	Санузел	15,00
	Итого:	686,70

ПРИМЕЧАНИЕ:

1. Проектом предусматривается замена материала покрытия полов помещений №2, №11, №13 по экспликации помещений - заштрихованные помещения по плану.

Условные обозначения

- Демонтируемые витражные перегородки
- Демонтируемое покрытие пола
- Демонтируемые дверные блоки

Согласовано

Взам. инв. №

Подп. и дата

Инв. № подл.

Изм.	Кол. уч.	Лист	№ док.	Подп.	Дата
Разработал		Каипова А.Е.			

1/02 - 2021 - АР

Капитальный ремонт детского сада на 90 мест по адресу: ул.Шакарима,1, с. Бескарагай Бескарагайского района ВКО

Стадия	Лист	Листов
РП	7-И	

План 2-го этажа. Демонтажные работы.

ТОО «Мунай Интер Курылыс»

Копировал

А3

План 2-го этажа. Монтажные работы.

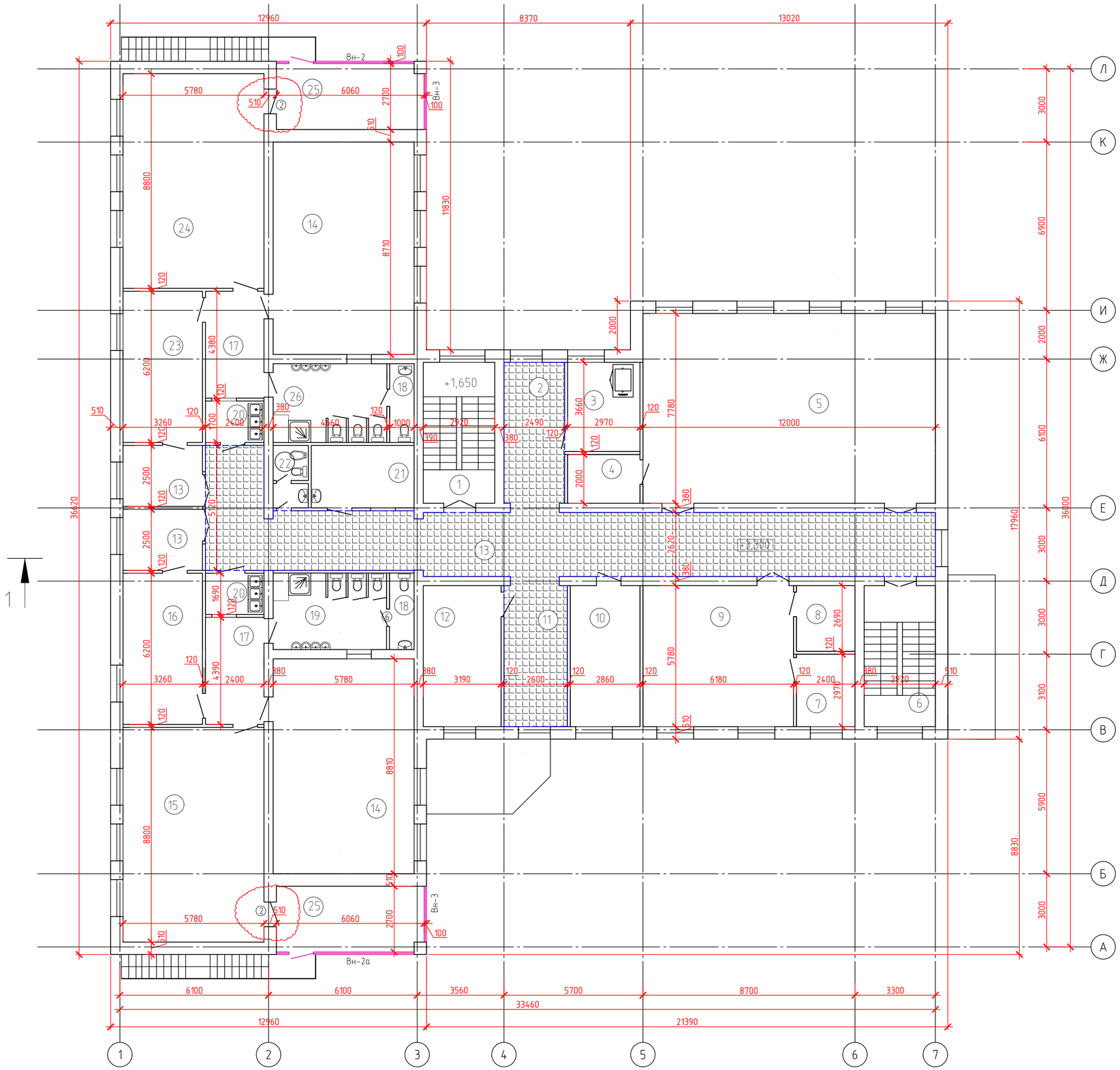

Экспликация помещений

№поме-щения	Наименование	Площадь, м2
1	Лестничная клетка	16,60
2	Коридор	14,00
3	Раздаточная	10,60
4	Кладовая	5,70
5	Универсальный зал для музыкаль-	89,70
	ных и гимнастических занятий	
6	Лестничная клетка	16,60
7	Комната преподавателей	6,90
8	Кладовая	6,20
9	Кружковое помещение	35,20
10	Комната коррекции	16,10
11	Рекреация	14,60
12	Кабинет заведующего	18,00
13	Коридор	81,00
14	Спальная	49,6 х 2
15	Групповая	50,20
16	Раздевальная	19,80
17	Коридор	10,20 х2
18	Служебный санузел	2,60 х2
19	Санузел	15,00
20	Буфетная	3,80 х2
21	Комната персонала	10,80
22	Санузел	3,40
23	Раздевальная	19,80
24	Групповая	50,20
25	Терраса	16,00 х2
26	Санузел	15,00
	Итого:	686,70

ПРИМЕЧАНИЕ:

1. Витражное остекление Вн-2, Вн-2а, Вн-3 см. АР - 9.
2. Материалы покрытия полов см. таблицу "Экспликация полов" на листе АР-11.

Условные обозначения

Проектируемые витражные перегородки

Проектируемое покрытие пола

Изм.	Кол.уч.	Лист	№ док.	Подп.	Дата	1/02 - 2021 - АР		
						Капитальный ремонт детского сада на 90 мест по адресу: ул.Шакарима,1, с. Бескарагай Бескарагайского района ВКО		
							Стадия	Лист	Листов
Разработал			Каипова А.Е.				РП	8-И	
						План 2-го этажа. Монтажные работы.	ТОО «Мунай Интер Курылыс»		

Согласовано

Взам. инв. №

Подп. и дата

Инв. № подл.

Копировал

А3

Спецификация элементов заполнения проемов

Марка поз.	Обозначение	Наименование	Кол-во на этаж 1	2	Всего	Масса ед.кг	Примечание
		Двери наружные					
2*	ГОСТ 30970-2014	ДПНГ 21 - 10	-	2	2		
		Двери внутренние					
6	ГОСТ 6629-88	ДГ 21 - 7	7	-	7		
8	ГОСТ 6629-88	ДГ 21 - 10	13	-	13		
8*	серия 1.236-5 вып.3	ДГ 21 - 10 (ДП 3.07)	4	-	4		Дверные полотна приняты огнеупорными, предел огнестойкости не менее EI 45.
9	ГОСТ 6629-88	ДГ 21 - 9	1	-	1		
10	ГОСТ 6629-88	ДГ 21 - 13	4	-	4		
11	ГОСТ 30970-2014	ДПНГ 21 - 6	2	-	2		
12	ГОСТ 6629-88	ДГ 21 - 12	2	-	2		
		Окна					
ОК-4	ГОСТ 30674-99	ОП В2 1010-1000	4	-	4		Однокамерный стеклопакет, одинарное остекление S=1,21м²
ОК-5	ГОСТ 30674-99	ОП В2 1210-900	1	-	1		Однокамерный стеклопакет, одинарное остекление S=1,10м²
		Витражи					
Вн-2,Вн-2а	Индивидуальные металлопластиковые	5650 х 2500(Н)	—	2	2		Двухкамерный стеклопакет S=16,95м² Защитные металлические рейки шириной Ф30 мм, шаг 100мм - 41,80 мп.* 2 = 83,60мп. Противоударная полоса 0.9*0.3=0.30*2=0.60м2.
Вн-3	Индивидуальные металлопластиковые	2290 х 2500(Н)	—	2	2		Двухкамерный стеклопакет S=6,90м² Защитные металлические рейки шириной Ф30 мм, шаг 100мм - 20,70 мп.
Вв-1	Индивидуальные металлопластиковые	2730 х 3000(Н)	1	—	1		Однокамерный стеклопакет S=8,20м² Противоударная полоса 0.9*0.3=0.30м2.
Вв-2	Индивидуальные металлопластиковые	5120 х 3000(Н)	1	—	1		Однокамерный стеклопакет S=15,40м² Противоударная полоса h=0.3м=0.66м2.
Вв-3	Индивидуальные металлопластиковые	3260 х 3000(Н)	1	—	1		Однокамерный стеклопакет S=9,80м²

Двери со знаком * - противопожарные с пределом огнестойкости EI 45.

Двери со знаком * - оборудовать уплотняющими прокладками в притворах и и приспособлениями для самозакрывания.

Ведомость проемов

Марка поз.	Размер ВхН, мм
2	1010х2070
6	710х2070
8	1010х2070
9	910х2070
10	1310х2070
11	610х2070
12	1210х2070
ОК-4	1010х1000
ОК-5	1210х900

Витраж Вн-2, Вн-2а(зеркально)

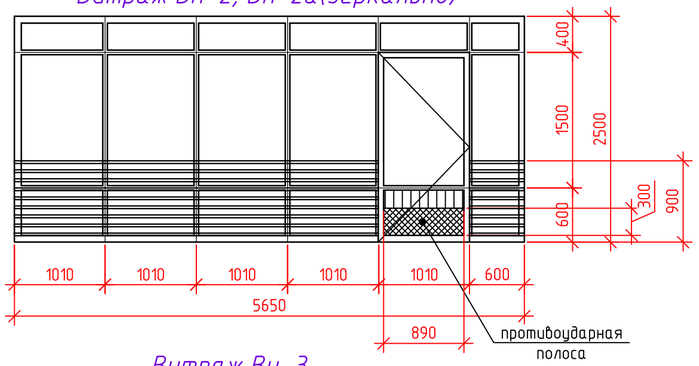

Витраж Вн-3

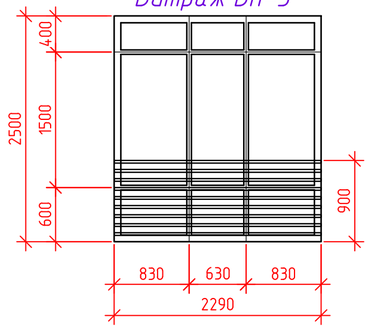

ОК-4

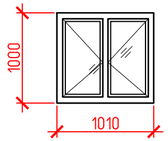

ОК-5

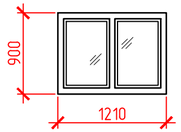

ПРИМЕЧАНИЕ:

1. Наружные витражи балконов 2-го этажа здания на высоту до 0,90м от уровня пола должны иметь защитные рейки, закрепленные на расстоянии не более 0,15 от стекла.

2. Витражи выполнить с заполнением из закаленного стекла.

3. Выполнение работ по заполнению оконных проемов и витражей предусмотреть специализированной организацией.

4. Поливинилхлоридные оконные блоки приняты соответствующие требованиям ГОСТ 30674-99 "Оконные блоки. Общие технические условия".

5. Подготовку поверхностей оконных проемов, монтаж оконных блоков и исполнение монтажных швов осуществлять с применением материалов, изделий и крепежных элементов в соответствии с указаниями проекта и требований ГОСТ 30971-2002 "Швы монтажные узлов примыкания оконных блоков к стеновым проемам. Общие технические условия". При необходимости по консультации производителей и поставщиков материалов и элементов.

6. Полимерные материалы, применяемые для монтажных швов, должны иметь санитарно-эпидемиологические заключения госнадзора о возможности их применения в строительства.

7. Существующие наружные оконные блоки 1-го и 2-го этажей здания укомплектовать замками безопасности (в целях предотвращения травматизма и возможности выпадения детей), кол-во 60 штук.

Витраж Вв-1

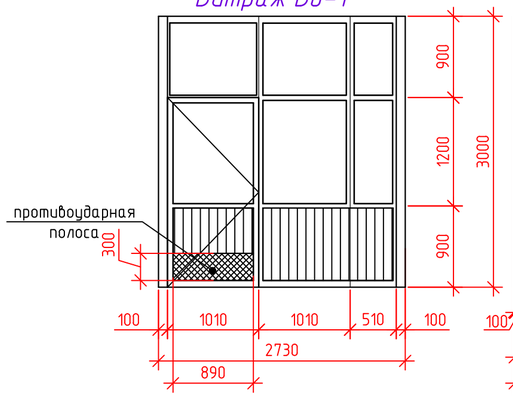

Витраж Вв-2

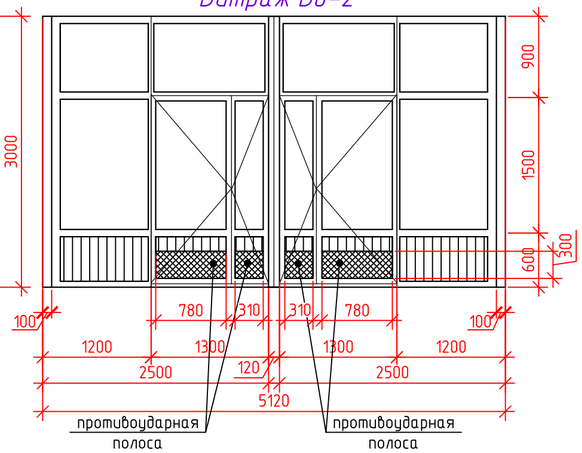

Витраж Вв-3

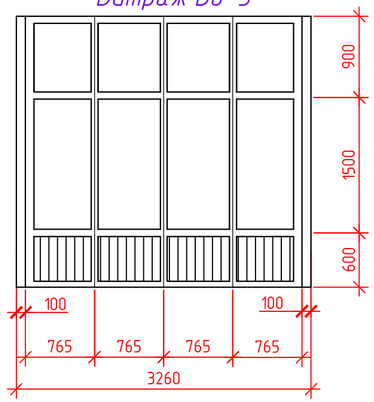

Изм.	Кол.уч.	Лист	№ док.	Подп.	Дата
Разработал	Каипова А.Е.				

1/02 - 2021 - АР

Капитальный ремонт детского сада на 90 мест по адресу: ул.Шакарима,1, с. Бескарагай Бескарагайского района ВКО

Стадия	Лист	Листов
РП	9-И	

Спецификация элементов заполнения проемов. Ведомость проемов. Эскизы.

ТОО «Мунай Интер Курылыс»

Согласовано

Взам. инв. №

Подп. и дата

Инв. № подл.

Копировал

А3

Ведомость внутренней отделки помещений

Наименование или номер помещения	Вид отделки элементов интерьеров									Примечание
	Потолок	Площадь	Стены или перегородки	Площадь	Низ стен или перегородок (панель)	Площадь	Высота	Колонны	Площадь	
1-ый этаж.										
1-3,32,33	Сплошное выравнивание сухими смесями Окраска водоэм-ой краской	114,50	Декоративная штукатурка типа "Байрамикс"	91,60						Плинтус пластиковый 102,00 м.п.
			Очистка, обеспыливание существу-ей декор-ой штукатурки	345,80						
32,33 (перегородки из ГВЛ)			Декоративная штукатурка типа "Байрамикс"	19,60						
30,34,39-40,42,44	Сплошное выравнивание сухими смесями Окраска водоэм-ой краской	302,30	Улучшенная штукатурка, окраска акриловой краской с добавлением коллера	140,50						Плинтус пластиковый 160,00 м.п.
			Обеспылувание, окраска акриловой краской с добавлением коллера	185,00						
34,44,39,40,42 (перегородки из ГВЛ)			Сплошное выравнивание сухими смесями, окраска акриловой краской с бавлением коллера	151,80						
7-9,11,12,15-19,22,26-29,31,46,47	Сплошное выравнивание сухими смесями Окраска водоэм-ой краской	116,80	Улучшенная штукатурка, окраска водоэм-ой краской за 2 раза	443,90						Плинтус керамический (h=0.1м) 24,00 м2
			Обеспыливание, окраска акриловой краской	165,80						
6,11(с/у),20,21,35-37,43,45	Сплошное выравнивание сухими смесями Окраска водоэм-ой краской	55,43	Штукатурка, выравнивание ветонитом, окраска акриловой краской с добавлением колера	96,00	Плиты керамические глазурованные	155,80	1,50 м			
			Обеспыливание, окраска водоэм-ой краской	75,80						
35 (перегородки из ГВЛ)			Сплошное выравнивание сухими смесями, окраска акриловой краской с добавлением колера	5,10	Плиты керамические глазурованные	5,10	1,50 м			
4,5,10,22(душевая),23-25	Сплошное выравнивание сухими смесями Окраска водоэм-ой краской	68,22	Штукатурка, выравнивание ветонитом, окраска акриловой краской с добавлением колера	106,20	Плиты керамические глазурованные	123,80	1,80 м			
			Обеспыливание, окраска акриловой краской с добавлением колера	64,90						

ПРИМЕЧАНИЕ:

1. Внутренняя отделка помещений предусматривается только на проектируемых (вновь возводимых) перегородках 1-го этажа здания.
2. Отделку помещений (стен,потолков и пола) выполнять из негорючих материалов, имеющих сертификаты соответствия с протоколами испытаний.
3. Откосы окон и дверей оштукатурить улучшенной штукатуркой. Объемы материалов включены в объем, посчитанный в позиции "Стены и перегородки" таблицы "Ведомость внутренней отделки помещений".
4. Цветовое решение отделки перед началом производства работ согласовать с заказчиком.

Согласовано

Взам. инв. №

Подп. и дата

Инв. № подл.

Изм.	Кол. уч.	Лист	№ док.	Подп.	Дата
Разработал		Каипова А.Е.			

1/02 - 2021 - АР

Капитальный ремонт детского сада на 90 мест по адресу: ул.Шакарима,1, с. Бескарагай Бескарагайского района ВКО

Стадия	Лист	Листов
РП	10-И	

Ведомость внутренней отделки помещений

ТОО «Мунай Интер Курылыс»

Копировал

А3

Экспликация полов

Номер помещения	Тип пола по проекту	Схема пола или тип пола по серии	Элементы пола и их толщина	Площадь м2
1 этаж				
39,42	I	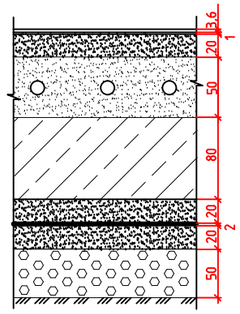	Покрытие-гетерогенный линолеум (33 класса) на утепленной основе по ГОСТ 18108-80 – 3,6мм Прослойка из клеящей мастики – 1мм Стяжка из цементно- песчаного раствора М 150 – 20мм Бетон монолитный класса В15 со стальными регистрами – 50мм Подстилающий слой:бетон класса В7,5 – 80мм Стяжка из цементно- песчаного раствора М150 – 20мм Гидроизоляция -2 слоя рубероида на битумной мастике –2мм Стяжка из цементно- песчаного раствора М150 – 20мм Слой щебня с пропиткой битумом –50мм Грунт основания	100,40
9-12,22,30,34, 38,40,44	II	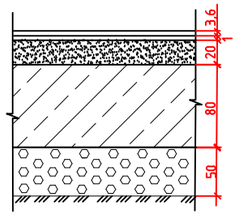	Покрытие-гетерогенный линолеум (33 класса) на утепленной основе по ГОСТ 18108-80 – 3,6мм Прослойка из клеящей мастики – 1мм Стяжка из цементно- песчаного раствора М 150 – 20мм Подстилающий слой:бетон класса В7,5 – 80мм Слой щебня с пропиткой битумом –50мм Грунт основания	209,20
4-8,11,20-26, 31,35-37,43,45	III	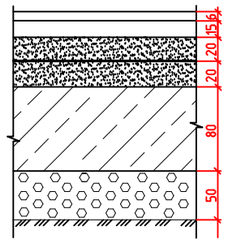	Покрытие-керамические плитки по ГОСТ 6780-2001 – 6мм Прослойка и заполнение швов из цементно -песчаного раствора М150 –15мм Стяжка из цементно- песчаного раствора М 150 – 20мм Гидроизоляция -2 слоя рубероида на битумной мастике –2мм Стяжка из цементно- песчаного раствора М150 – 20мм Подстилающий слой из бетона класса В7,5 –80мм Слой щебня с пропиткой битумом –50мм Грунт основания	135,15
1-3,13,15-19, 27-29,32, 33,46,47	IV	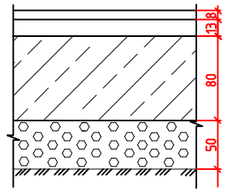	Покрытие-керамогранитные плиты – 8мм Прослойка и заполнение швов из цементно -песчаного раствора М150 –15мм Стяжка из цементно- песчаного раствора М 150 – 20мм Подстилающий слой из бетона класса В7,5 –80мм Слой щебня с пропиткой битумом –50мм Грунт основания	196,80

Номер помещения	Тип пола по проекту	Схема пола или тип пола по серии	Элементы пола и их толщина	Площадь м2
2 этаж				
3,11,13	VII	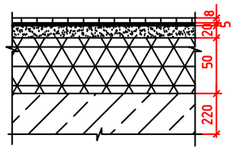	Покрытие-керамогранитная плитка – 8мм Прослойка – клей плиточный – 5мм Стяжка цпр (15МПА) – 20мм Выравнивающий слой керамзитобетон γ=800кг/м³ – 50мм Основание – железобетонная плита – 220мм	109,60

1. Предусмотреть подсыпку грунта в основании пола (подпольное пространство). Грунт подсыпки – ПГС 70%, 30% суглинок:
– плотность сухого грунта, ρd = 1,65г/см3.
– объем грунта для подсыпки – 133,8 м3.
2. Грунт в основании пола тщательно уплотнить до плотности ρd=1,6т/м3.
3. Коэффициент уплотнения грунта принять 0.95.
4. Порядок засыпки:
– засыпать первый слой грунта (100мм). Утрамбовать первый слой пневматическими трамбовками или пролить водой.
– продолжать засыпку слоями по 100мм с последующей трамбовкой, тщательно уплотняя грунт со всех сторон. Разрешено применение механических трамбовок.

Согласовано

Взам. инв. №

Подп. и дата

Инв. № подл.

Изм.	Кол. уч.	Лист	№ док.	Подп.	Дата
Разработал		Каипова А.Е.			

1/02 – 2021 – АР

Капитальный ремонт детского сада на 90 мест по адресу: ул.Шакарима,1, с. Бескарагай Бескарагайского района ВКО

Стадия	Лист	Листов
РП	11-И	

Экспликация полов.

ТОО «Мунай Интер Курылыс»

Копировал

А3

Фрагмент расположения разделительных перегородок из металлопласта. Фрагмент плана на отм. 0,000. (пом.№36, №43)

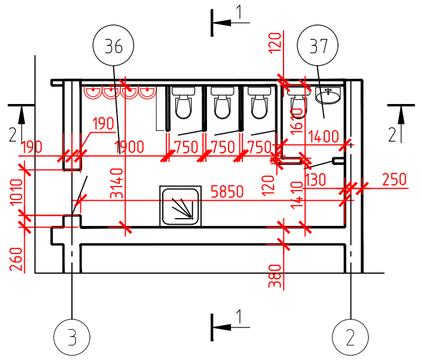

1-1

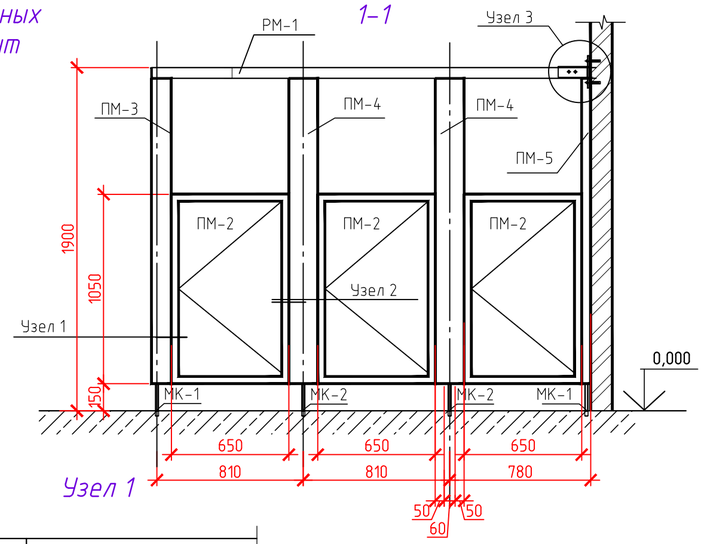

2-2

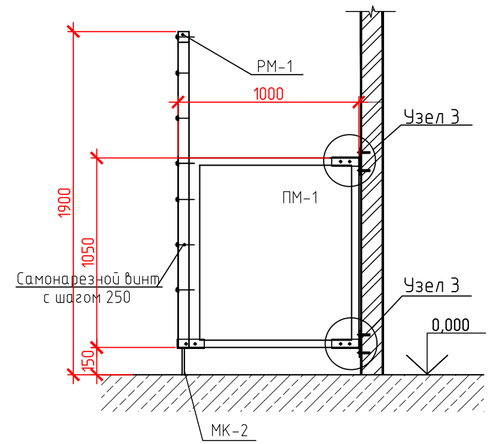

Спецификация элементов перегородок

Поз.	Наименование	Кол.	Масса ед.,кг.	Приме-чание
ПМ-1	Панель из металлопласта ПМ-1	12	15,75	масса на 1 эл-т
ПМ-2	Панель из металлопласта ПМ-2	36	10,24	масса на 1 эл-т
ПМ-3	Панель из металлопласта ПМ-3	24	2,90	масса на 1 эл-т
ПМ-4	Панель из металлопласта ПМ-4	8	4,20	масса на 1 эл-т
ПМ-5	Панель из металлопласта ПМ-5	4	2,63	масса на 1 эл-т
РМ-1	Ригель из металлопласта РМ-1 п.м.	13,92	0,95	масса на 1 эл-т
	Закладные детали			
МК-1	Закладная деталь МК-1	8	1,040	масса на 1 эл-т
МК-2	Закладная деталь МК-2	8	1,640	масса на 1 эл-т
МК-3	Закладная деталь МК-3	32	1,700	масса на 1 эл-т

Узел заделки МК-2

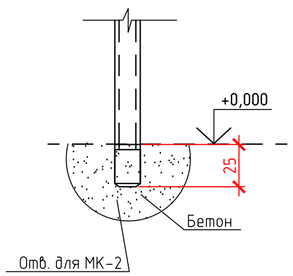

Узел 1

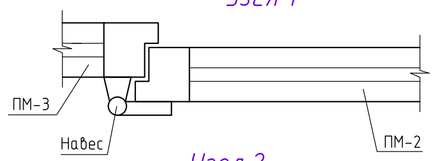

Узел 2

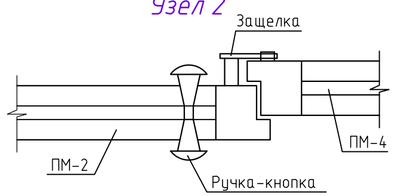

Узел 3

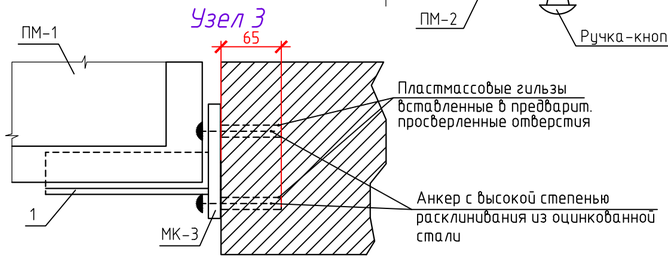

МК-1

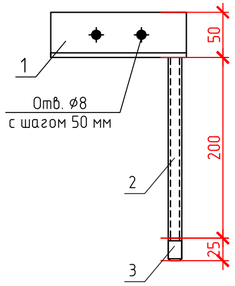

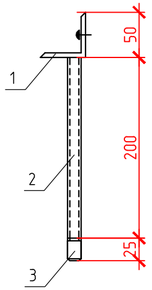

МК-2

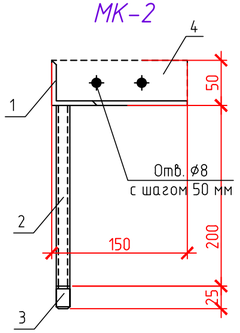

Спецификация на 1 элемент закладных деталей

Поз.	Обозначение	Наименование	Кол.	Масса ед.,кг.	Приме-чание
		Металлическая консоль МК-1			
1	ГОСТ 8509-86*	Уголок 50х50х5 L=150мм	1	0,600	
2	ГОСТ 3262-75	Труба 21.3 L=320мм	1	0,400	
3	ГОСТ 2590-88	Сталь круглая 15 L=25мм	1	0,040	
		Металлическая консоль МК-2			
1	ГОСТ 8509-86*	Уголок 50х50х5 L=150мм	1	0,600	
2	ГОСТ 3262-75	Труба 21.3 L=320мм	1	0,400	
3	ГОСТ 2590-88	Сталь круглая 15 L=25мм	1	0,040	
4	ГОСТ 8509-86*	Уголок 50х50х5 L=150мм	1	0,600	
		Металлическая консоль МК-3			
1	ГОСТ 8509-86*	Уголок 50х50х5 L=150мм	1	0,600	
5	ГОСТ 19903-74*	Пластина 6х150х150	1	1,100	

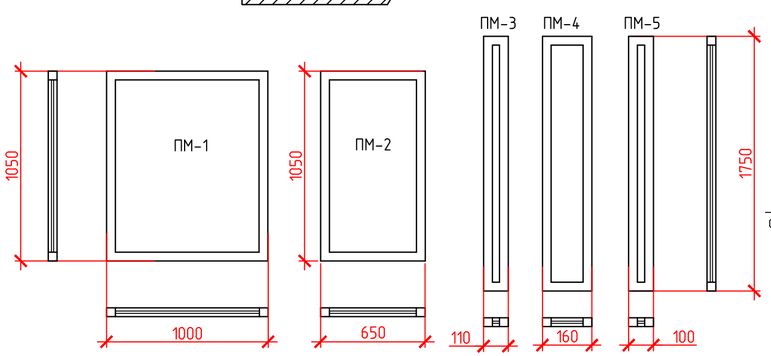

МК-3

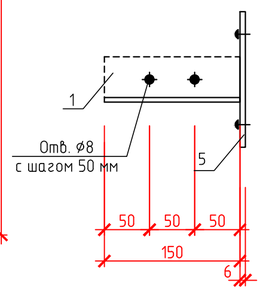

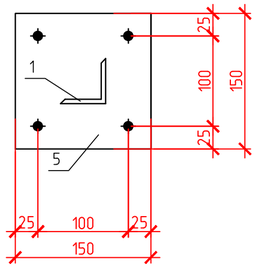

Поз.3

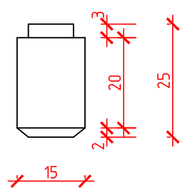

1. Разделительные перегородки выполнить из металлопласта со сплошным заполнением.
2. Размеры уточнить при изготовлении с учетом принятых зазоров. Примыкание перекрыть нащельниками.
3. Закладные детали выполнить с гальваническим покрытием.
4. В перегородках санузлов металлопласт без стекла, 1м^2=15 кг.

Изм.	Кол.уч.	Лист	№ док.	Подп.	Дата	1/02 - 2021 - АР		
						Капитальный ремонт детского сада на 90 мест по адресу: ул.Шакарима,1, с. Бескарагай Бескарагайского района ВКО		
Разработал		Каипова А.Е.					Стадия	Лист	Листов
							РП	12	
						Фрагмент расположения разделительных перегородок из металлопласта. Фрагмент плана на отм. 0,000.	ТОО «Мунай Интер Курылыс»	

Согласовано

Взам. инв. №

Подп. и дата

Инв. № подл.

Копировал

А3