ТОО «STROYCONSALTING»

Государственная лицензия 20013489

РАБОЧИЙ ПРОЕКТ

Строительство Внутрипоселкового Водопровода В населенном пункте Таскудык Кызылкогинского района

ТОМ 3
АЛЬБОМ 4
Конструкции металлические(Будка)

Генеральный директор: *Кусаинова А.Д.*

Главный инженер проекта *Утежанов А.М.*

Заказчик: ГУ "Кызылкогинский районный отдел строительства"

Уральск 2020 г.

ВЕДОМОСТЬ ССЫЛОЧНЫХ И ПРИЛАГАЕМЫХ ДОКУМЕНТОВ

ОБОЗНАЧЕНИЕ	НАИМЕНОВАНИЕ	ПРИМЕЧАНИЕ
	ССЫЛОЧНЫЕ ДОКУМЕНТЫ	
ГОСТ 5781-82*	СТАЛЬ ГОРЯЧЕКАТАННАЯ ДЛЯ АРМИРОВАНИЯ ЖЕЛЕЗОБЕТОННЫХ КОНСТРУКЦИЙ	
ГОСТ 8639-82	ТРУБЫ СТАЛЬНЫЕ КВАДРАТНЫЕ	
ГОСТ 19903-74	ПРОКАТ ЛИСТОВОЙ ГОРЯЧЕКАТАНЫЙ	
ТУ 2254001-33000727-2000	ТЕПЛОИЗОЛЯЦИОННЫЕ МАТЕРИАЛЫ	
СНиП РК 5.04-18-2002	МЕТАЛЛИЧЕСКИЕ КОНСТРУКЦИИ	
СН РК 2.01-01-2013 и СП РК 2.01-101-2013	ЗАЩИТА СТРОИТЕЛЬНЫХ КОНСТРУКЦИЙ ОТ КОРРОЗИИ	
ГОСТ 28778-90	САМОАНКЕРУЮЩИЙСЯ РАСПОРНЫЙ БОЛТ	
СНиП РК 1.03-05-2001	ОХРАНА ТРУДА И ТЕХНИКА БЕЗОПАСНОСТИ В СТРОИТЕЛЬСТВЕ	
ГОСТ 30245-2003	ПРОФИЛИ СТАЛЬНЫЕ ГНУТЫЕ ЗАМКНУТЫЕ СВАРНЫЕ КВАДРАТНЫЕ И ПРЯМОУГОЛЬНЫЕ ДЛЯ СТРОИТЕЛЬНЫХ КОНСТРУКЦИИ	
ГОСТ 8509-93	УГОЛКИ СТАЛЬНЫЕ ГОРЯЧЕКАТНЫЕ РАВНОПОЛОЧНЫЕ	

ТЕХНИКО-ЭКОНОМИЧЕСКИЕ ПОКОЗАТЕЛИ

Площадь участка - 17,65м^2;
Площадь постройки - 17,65 м^2;
Общая площадь помещений - 2,56м^2;
Объем зданий - 6,656 м^3

Общие указания:

- уровень ответственности здания - Технически сложные объекты II (нормального) уровня ответственности;
- категория здания (сооружения) по взрывопожарной и пожарной опасности - Д, в кательной - Г;
- степень огнестойкости здания (сооружения) - II;
- класс конструктивной пожарной опасности здания - С1;
- класс функциональной пожарной опасности здания - Ф4.1;

Проект разработан в соответствии с действующими на территории Республики Казахстан государственными нормами, правилами и стандартами и обеспечивает безопасную для жизни и здоровья людей эксплуатацию объекта при соблюдении мероприятий предусмотренных рабочими чертежами.

Главный инженер проекта Утежанов А.М.

Краткая характеристика площади строительства

1. Настоящий комплект строительной части проекта разработан на основании исходных данных, и задания на проектирование.
Размеры здания в осях 1.5х1.5 м.
2. Площадка строительства относится: IVB климатическому району.
3. Проект разработан для следующих условий строительства:
- ветровая нагрузка по НТП РК 01-01-3.1 - 0.56кПа
- снеговая нагрузка по НТП РК 01-01-3.1 - 1.8 кПа
- Нормативная глубина промерзания для суглинков и глин - 0,982м.
- Нормативная глубина промерзания для супесей и песков мелких и пылеватых - 1,19м.
- Абсолютная максимальная температура воздуха плюс 43,0°С.
- Абсолютная минимальная температура воздуха минус 31,6°С.
- Средняя годовая максимальная температура воздуха плюс 24,3°С.
- Средняя температура наиболее холодной пятидневки минус 20,6°С.
- Средняя температура наиболее холодных суток минус 28,2°С.
- Средняя температура наиболее холодного периода минус 1,4°С.
- Период со средней суточной температурой воздуха ≤ 8°С с октября по апрель месяцы:
- Продолжительность периода в сутках 160 дней.
- Средняя температура в °С минус 2,6°С.
- Продолжительность периода со средней суточной температурой <0°С 95 дней.
- Нормативная глубина проникновения нулевой изотермы 1,24м.
- Для суглинков и глин - 1,22м.
- Для супесей, песков мелких и пылеваты-1.

КОНСТРУКТИВНЫЕ РЕШЕНИЯ

Фундаменты приняты монолитные ленточные;
Крыша -ферма односкатная;
Покрытие кровли - "Сэндвич" панели толщ. 120мм ТСП-К-120-1000-Т-Г-МВ по ГОСТ 32603-2012;
Наружные стены - "Сэндвич" панель толщ. 100мм по ГОСТ 32603-2012;
Двери наружные - металлические утепленные;
Полы - стяжка из бетона кл. В12.5;
Вокруг сооружения выполнить бетонную отмостку шириной 1,2м;
Окна приняты согласно индивидуальному проекту металлопластиковые с двойным остеклением.

Изм.	Кол.уч	Лист	№док	Подпись	Дата	24-2020_05_27-КМ		
						Строительство внутрипоселкового водопровода в населенном пункте Таскудык Кызылкогинского района		
ГИП		Утежанов			21.07.20	Будка	Стадия	Лист	Листов
Разраб.		Нугуманов			21.07.20		РП	1	
Н. контр.		Шукеев			21.07.20	Общие данные (начало)	ТОО "STROYCONSALTING" г. Уральск		
Проверил		Утежанов			21.07.20				

Согласовано

Взам. инв.№

Подп. и дата

Инв.№ подл.

Формат А3

Ведомость рабочих чертежей основного комплекта марки КМ

N п/п	НАИМЕНОВАНИЕ	ПРИМЕЧАНИЕ
1	Общие данные (Начало)	
2	Общие данные (Окончание)	
3	Монтажная схема. Спецификация мет.коструктций	

ТРЕБОВАНИЯ К ИЗГОТОВЛЕНИЮ И МОНТАЖУ МЕТАЛЛИЧЕСКИХ КОНСТРУКЦИЙ

1. Изготовление, монтаж и приемку стальных конструкций необходимо осуществлять в соответствии с требованиями СНиП РК 5.04-18-2002 "Металлические конструкции. Правила производства и приемки работ".
2. Заводские соединения стальных конструкций приняты сварными.
3. Катеты угловых швов принимать по расчету, но не менее толщин указанных в СНиП РК 5.04-23-2002 таблица 39.
4. Все элементы коробчатого сечения по торцам должны иметь заглушки, обваренные плотным швом, предотвращающим попадание воды внутрь.
5. Стыки элементов из прокатного профиля считать равнопрочными основному сечению и выполнить согласно нормалям.
6. Монтаж конструкции вести на болтах по ГОСТ 7798-70* или по ГОСТ 7796-70* класса прочности 5.6 по ГОСТ 1759.4-87* и сварке.
   Гайки по ГОСТ 5915+70* класса прочности 5 по ГОСТ 1759.5-87*, шайбы по ГОСТ 11371-78*.
   Гайки постоянных болтов после выверки конструкций должны быть закреплены путем постановки контргаек.
7. Материалы для сварных соединений принимать по таблице 55 СНиП РК 5.04-23-2002 "Стальные конструкции. Нормы проектирования".
8. Все элементы крепить по усилиям и реакциям, приведенным в "Ведомостях элементов".
9. Степень очистки поверхности стальных конструкций от окислов (окалины, ржавчины, шлаковых включений) перед нанесением защитных покрытий в соответствии с требованиями приведенными в таблице 30 СНиП РК 2.01-19-2004 "Защита строительных конструкций от коррозии" - третья по ГОСТ 9.402-80*.
10. Все стальные конструкции покрыть грунтовкой ГФ-021 по ГОСТ 25129-82* (1 слой). Колонны, балки перекрытия окрасить огнезащитным покрытием для повышения предела огнестойкости.
    Колонны - до 120 минут (2 группа)
    Балки перекрытий - до 45 минут (2 группа)

Остальные конструкции окрасить на стройплощадке эмалью ПФ 115 (ГОСТ 5465-76*) за два раза.
Работы по антикоррозионной защите производить в соответствии с требованиями:
1) СНиП РК 2.01-19-2004 "Защита строительных сооружений от коррозии. Правила производства и приемки работ".
2) ГОСТ 9.402-80 "Покрытия лакокрасочные. Подготовка металлических конструкций перед окрашиванием".
3) ГОСТ 12.3.005-75 "Соблюдение техники безопасности при производстве окрасочных работ. Система безопасности труда. Работы окрасочные. Общие требования безопасности".

УКАЗАНИЯ ПО ПРОИЗВОДСТВУ РАБОТ

Все работы выполнять в полном соответствии с требованиями конструкции, СНиП РК 2.04-10-2004 "Изоляционные и отделочные покрытия", СН РК 2.01-01-2013 и СП РК 2.01-101-2013 "Защита строительных конструкций от коррозии". При производстве работобеспечить их высокие качество с применением высококачественных материалов.

ТРАНСПОРТИРОВАНИЕ И ХРАНЕНИЕ

1. Перевозку и временное складирование конструкций следует выполнять при условии обеспечения их прочности и неповреждаемости.
2. Запрещаются ударные воздействия на сварные конструкции при температуре ниже минус 25° С.
3. Офактуренные поверхности необходимо зачищать от повреждения и загрязнения; крепежные изделия следует хранить в закрытом помещении, рассортированными по видам и маркам.
4. В случае повреждения конструкций допускается выправлять деформированные конструкции способами, исключающими образование вмятин, выбоин и других повреждений на поверхности проката.
5. В случае нарушения антикоррозийного покрытия, места повреждений должны быть тщательно очищены от шлака, ржавчины и др. и окрашены заново соотвествующим составом.

АНТИКОРРОЗИЙНЫЕ МЕРОПРИЯТИЯ

1. Антикоррозийную защиту стальных анкерных и сварных соединений следует выполнять в соответствии с требованиями СН РК 2.01-01-2013 и СП РК 2.01-101-2013 "Защита строительных конструкций от коррозии".
2. Все металлические элементы покрыть эмалью ПФ 170 по ГОСТ 926-82 за 2 раза по грунтовке ГФ-021.
3. Сварку металлических конструкций вести электродами Э42 ГОСТ 9467-75.

МАТЕРИАЛ КОНСТРУКЦИЙ

1. Марку стали конструктивных элементов принимать по "Ведомостям элементов" расположенным на монтажных схемах. Неоговоренные в ведомостях элементов марки стали на детали узловых креплений конструкций (фасонки, ребра жесткости и т.д.) заказаны в технической спецификации стали с учетом требований СНиП РК 5.04-23-2002 "Стальные конструкции".

Согласовано

Взам. инв.N°

Подп. и дата

Инв.N° подл.

Изм.	Кол.уч	Лист	№док	Подпись	Дата
ГИП		Утежанов			21.07.20
Разраб.		Нугуманов			21.07.20
Н. контр.		Шукеев			21.07.20
Проверил		Утежанов			21.07.20

24-2020_05_27-КМ

Строительство внутрипоселкового водопровода в населенном пункте Таскудык Кызылкогинского района

Будка

Стадия	Лист	Листов
РП	2	

Общие данные (окончание)

ТОО "STROYCONSALTING" г. Уральск

Формат А3

План
М1:50

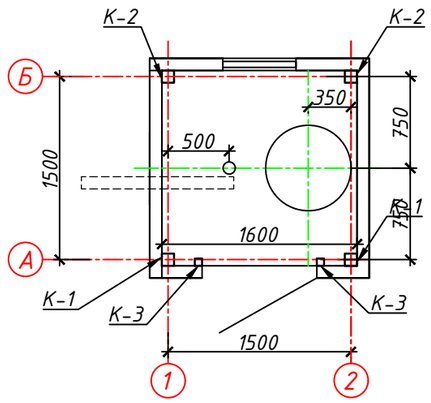

Фасад по оси А

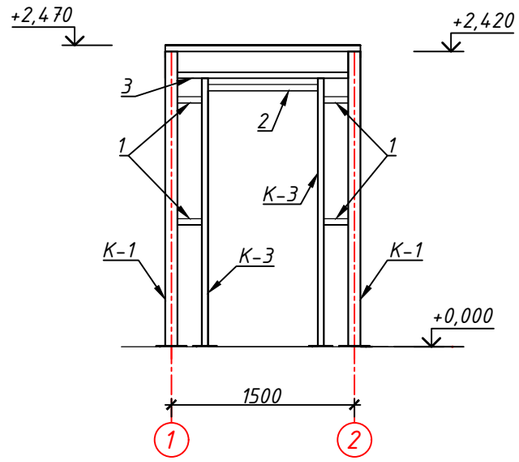

Фасад по оси Б

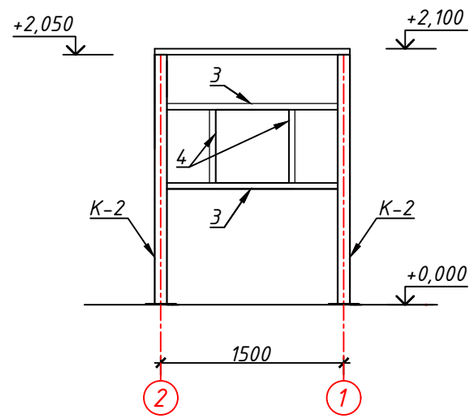

Деталь "А"

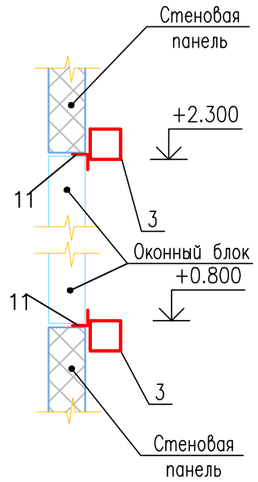

Фасад по оси 1

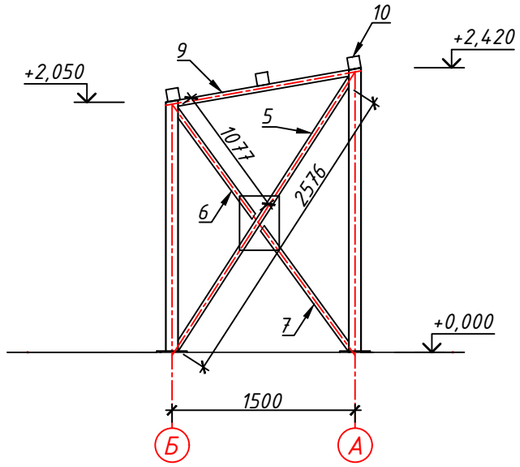

Фасад по оси 2

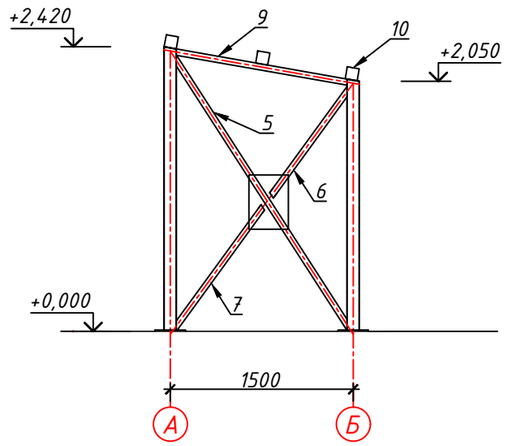

Спецификация металлических изделий

Позиция	Обозначение	Наименование		Кол-во	Масса ед. кг	Масса общ. кг
К-1	ГОСТ 8639-82	□100х100х3,0	L=2420мм	2	22,26	44,52
К-2	ГОСТ 8639-82	□100х100х3,0	L=2050мм	2	18,85	37,70
К-3	ГОСТ 8639-82	□80х80х3,0	L=2200мм	2	15,68	31,36
1	ГОСТ 8639-82	□60х60х3,0	L=200мм	4	1,05	4,20
2	ГОСТ 8639-82	□60х60х3,0	L=900мм	1	4,72	4,72
3	ГОСТ 8639-82	□60х60х3,0	L=1400мм	3	7,35	22,05
4	ГОСТ 8639-82	□60х60х3,0	L=600мм	2	3,15	6,30
5	ГОСТ 8639-82	□60х60х3,0	L=2600мм	2	13,65	27,30
6	ГОСТ 8639-82	□60х60х3,0	L=2200мм	2	11,55	23,10
7	ГОСТ 8639-82	□60х60х3,0	L=2450мм	2	12,86	25,72
8	ГОСТ 19903-74	_450х350х10,0		1	15,8	15,8
9	ГОСТ 8639-82	□100х100х3,0	L=1420мм	2	13,06	26,12
10	ГОСТ 8639-82	□100х100х3,0	L=1800мм	3	16,56	49,68
11	ГОСТ 8509-93	∟ 50х50х5,0	пог.м	1,20	3,77	4,52

24-2020_05_27-КМ

Строительство внутрипоселкового водопровода в населенном пункте Таскудык Кызылкогинского района

Изм.	Кол.уч	Лист	№док	Подпись	Дата
ГИП		Утежанов			21.07.20
Разраб.		Нугуманов			21.07.20
Н. контр.		Шукеев			21.07.20
Проверил		Утежанов			21.07.20

Будка

Стадия	Лист	Листов
РП	3	

Монтажная схема.
Спецификация мет.коструций

ТОО "STROYCONSALTING"
г. Уральск

Формат А3

Взам.инв. N
Подпись и дата
Инв. N подл.