ТОО «STROYCONSALTING»

Государственная лицензия 20013489

РАБОЧИЙ ПРОЕКТ

Строительство Внутрипоселкового Водопровода в населенном пункте Таскудык Кызылкогинского района

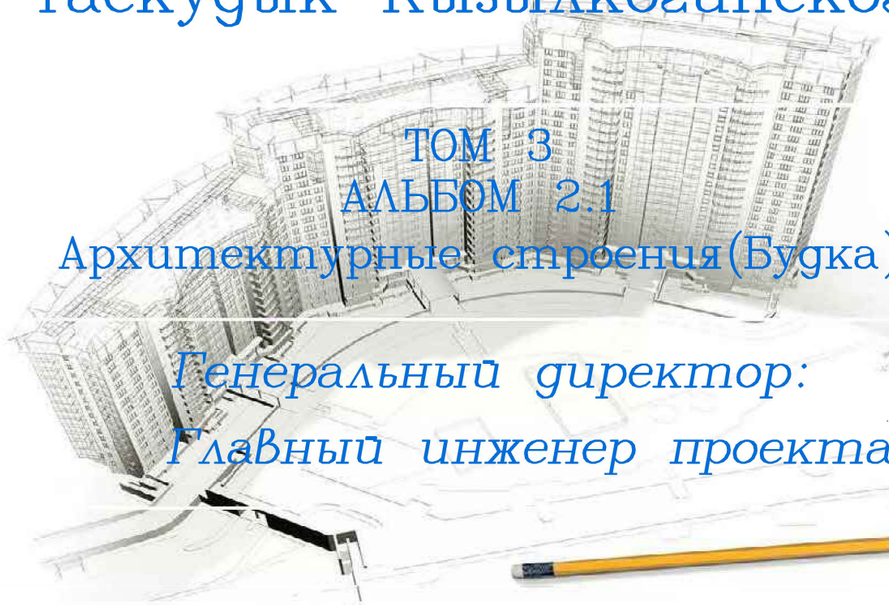

ТОМ 3
АЛЬБОМ 2.1
Архитектурные строения(Будка)

Генеральный директор: *Кусаинова А.Д.*

Главный инженер проекта *Утежанов А.М.*

Заказчик: ГУ "Кызылкогинский районный отдел строительства"

Уральск 2020 г.

Ведомость рабочих чертежей основного комплекта

Лист	Наименование	Примечание
1	Общие данные	
2	План фундамента под контейнер; Сечение 1-1, 2-2	
3	Разрезы 3-3;4-4;5-5. Сетки С1;С2 Спецификация материалов	
4	Разрезы 3-3;4-4;5-5. Сетки С1;С2 Спецификация материалов	

Ведомость основных комплектов рабочих чертежей

Обозначение	Наименование	Примечание
ГП	Генеральный план	
АС	Архитектурно-строительные решения	
ВК	Водопровод и канализация	
НВ	Наружные сети водоснабжения	
ЭС	Электроснабжение	

Ведомость спецификаций

Лист	Наименование	Примечание
3	Спецификация элементов фундамента	

Ведомость ссылочных и прилагаемых документов

Обозначение	Наименование	Примечание
ГОСТ 5781-82	СТАЛЬ ГОРЯЧЕКАТАНАЯ ДЛЯ АРМИРОВАНИЯ ЖЕЛЕЗОБЕТОННЫХ КОНСТРУКЦИЙ	
ГОСТ 23279-12	СЕТКИ АРМАТУРНЫЕ СВАРНЫЕ ДЛЯ ЖЕЛЕЗОБЕТОННЫХ КОНСТРУКЦИЙ И ИЗДЕЛИЙ	
ГОСТ 5781-82*	СТАЛЬ ГОРЯЧЕКАТАНАЯ ДЛЯ АРМИРОВАНИЯ ЖЕЛЕЗОБЕТОННЫХ КОНСТРУКЦИЙ	
СП РК 5.01-102-2013	ОСНОВАНИЯ ЗДАНИЙ И СООРУЖЕНИЙ	

Данные о грунтах согласно отчету по ИГИ

Основанием фундамента служит Суглинок легкий песчанистый, коричневого цвета, от твердой до полутвердой конси-стенции, преимущественно полутвердый, (максимальное значение показателя текучести – 0,20). Обладает набухающими свойствами слабой степени. Имеет повсеместное распростране-ние на проектируемой площадке, вскрыта всеми скважинами. Максимальная вскрытая мощ-ность отложений 1,0м. в интервалах от 0,0-1,0 м (скважины №2 и №3). Грунт слабозасолен-ный, содержит гипс (0,07%) и органические вещества.

Основные показатели фундамента

П/н	Наименование	Ед. изм.	Кол-во	Примечание
1	Площадь застройки	$м^2$	32,46	

Проект разработан в соответствии с действующими на территории Республики Казахстан государственными нормами, правилами и стандартами и обеспечивает безопасную для жизни и здоровья людей эксплуатацию объекта при соблюдении мероприятий предусмотренных рабочими чертежами.

Главный инженер проекта Шукеев А.М.

1. Настоящий комплект строительной части проекта разработан на основании исходных данных, и задания на проектирование.
   Поставщиком ТОО "ВодЭкоФильтр" поставляется контейнер. Размеры контейнера 12,0х2,4х2,5(h) м.
   Контейнер утеплен и снабжен системами отопления. Под контейнер предусмотрен фундамент размера в осях 2.25х1.85 м
1. Площадка строительства относится: IVB климатическому району.
2. Проект разработан для следующих условий строительства:

- ветровая нагрузка по НТП РК 01-01-3.1 - 0,56кПа
- снеговая нагрузка по НТП РК 01-01-3.1 - 1.8кПа
- Нормативная глубина промерзания для суглинков и глин – 0,982м.
- Нормативная глубина промерзания для супесей и песков мелких и пылеватых – 1,19м.
- Абсолютная максимальная температура воздуха плюс 43,0°С.
- Абсолютная минимальная температура воздуха минус 31,6°С.
- Средняя годовая максимальная температура воздуха плюс 24,3°С.
- Средняя температура наиболее холодной пятидневки минус 20,6°С.
- Средняя температура наиболее холодных суток минус 28,2°С.
- Средняя температура наиболее холодного периода минус 1,4°С.
- Период со средней суточной температурой воздуха ≤ 8°С с октября по апрель месяцы:
- Продолжительность периода в сутках 160 дней.
- Средняя температура в °С минус 2,6°С.
- Продолжительность периода со средней суточной температурой <0°С 95 дней.
- Нормативная глубина проникновения нулевой изотермы 1,24м.
- Для суглинков и глин – 1,22м.
- Для супесей, песков мелких и пылеваты-1.

Общие указания:

- уровень ответственности здания - Технически не сложные объекты II (нормального) уровня ответственности;
- категория здания (сооружения) по взрывопожарной и пожарной опасности - Д;
- степень огнестойкости здания (сооружения) - II;
- класс конструктивной пожарной опасности здания - С1;
- класс функциональной пожарной опасности здания - Ф5.1;
- класс пожарной опасности строительных конструкций - К1;

Архитектурно-планировочные решения:

Проектируемый фундамент под контейнер - железобетонный ленточный фундамент из бетона кл.В15.

Антикоррозийные мероприятия:

Антикоррозийную защиту стальных анкерных и сварных соединений следует выполнять в соответствии с требованиями СП РК 2.01-101-2013 "Защита строительных конструкций от коррозии". Все металлические элементы покрыть эмалью ПФ 170 по ГОСТ 926-82 за 2 раза по грунтовке ГФ-021. Все бетонные и железобетонные конструкции ниже отм. 0.000 выполнять из бетона на сульфатостойком цементе. Все бетонные поверхности соприкасающиеся с грунтом обмазать горячим битумом за 2 раза.

В основании фундаментов выполнить бетонную подготовку 100мм.

Сварку металлических конструкций вести электродами Э42 ГОСТ 9467-75.

Противопожарные мероприятия:

Протовопожарные мероприятия в проекте выполнены в соответствии с требованиями СНиП РК 2.02-05-2009* "Пожарная безопасность зданий и сооружений". Все деревянные конструкции необходимо пропитать антипиренами для защиты от возгорания, и антисептиками для защиты от увлажнения и гниения.

Мероприятия по охране окружающей среды:

Фундамент под контейнер отрицательного воздействия на окружающую среду не оказывает, вредных выбросов в атмосферу нет. Излишний строительный грунт вывозится в места, специально для этого предусмотренные, мусор - на свалку.

Указания по производству работ:

Все работы выполнять в полном соответствии с требованиями СП РК 5.01-101-2013 "Земляные сооружения, основания и фундаменты", СП РК 5.03-107-2013 "Несущие и ограждающие конструкции", СНиП РК 5.04-18-2002 "Металлические конструкции", СП РК 2.04-108-2014 "Изоляционные и отделочные покрытия", СНиП РК 2.01-19-2004 "Защита строительных конструкций от коррозии". При производстве работ обеспечить их высокое качество с применением высококачественных материалов.

Изм.	Кол.	Лист	№ док.	Подпись	Дата	126-19-АС		
						Строительство водопровода в с. Талпын Теректинского района, ЗКО		
ГИП		Шукеев				Контейнер для системы подготовки питьевой воды	Стадия	Лист	Листов
Разраб.		Макаров					РП	1	4
Проверил		Шукеев				Общие данные	ТОО "STROYCONSALTING" г. Уральск		

Согласовано

Вед.инж. ЭС	Гальмжанов	
Инж. НВК	Ищанов	
Инж. ВК	Ищанов	

Взам. инв. №

Подп. и дата

Инв. № подл.

Формат А3

План фундамента под контейнер

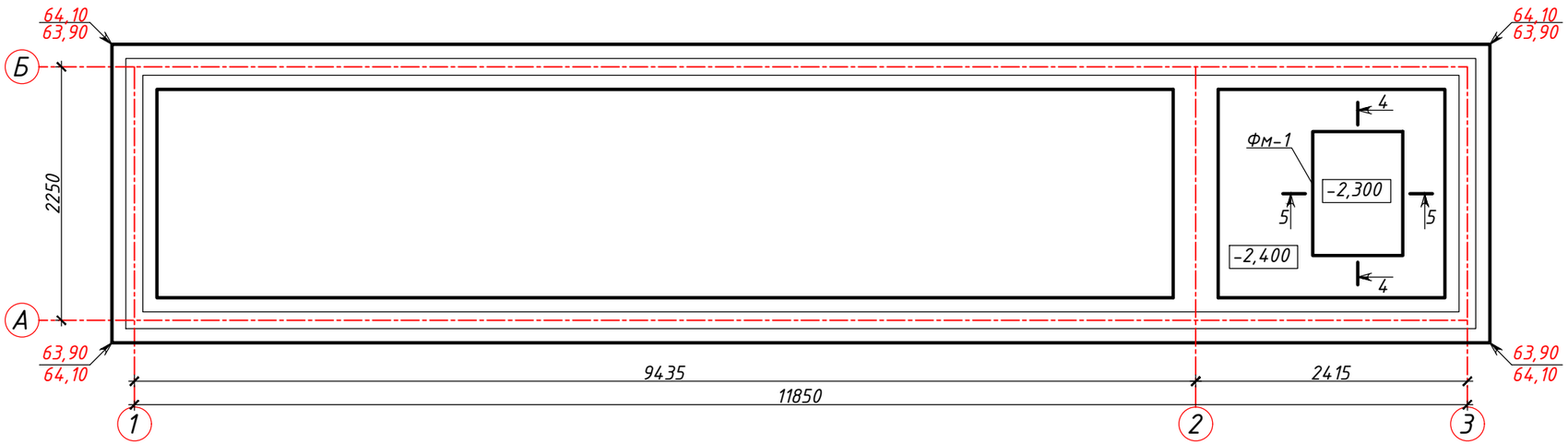

1-1

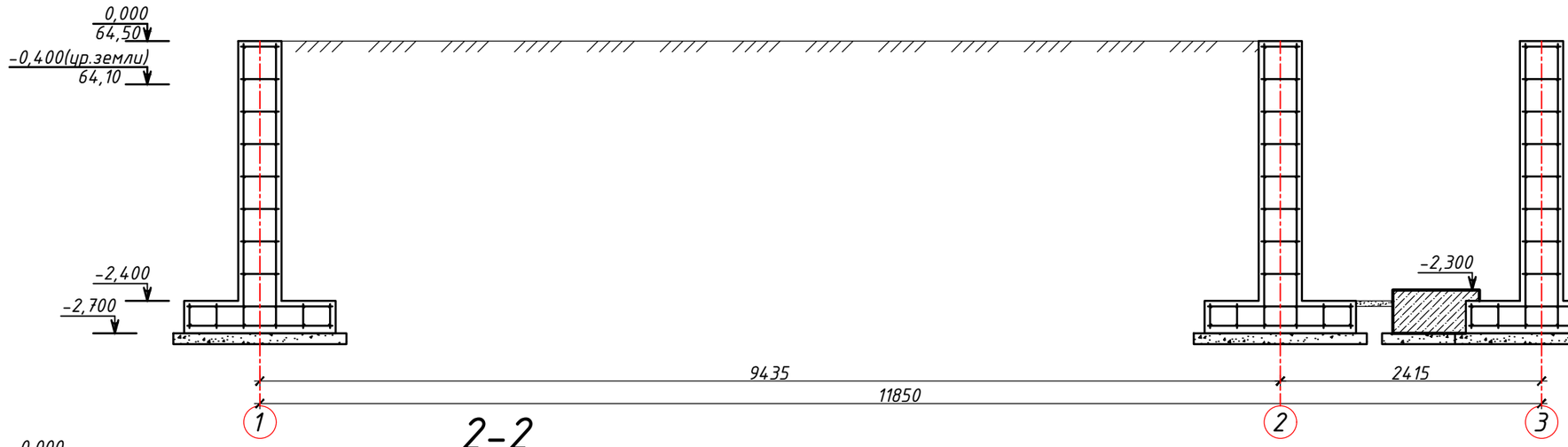

2-2

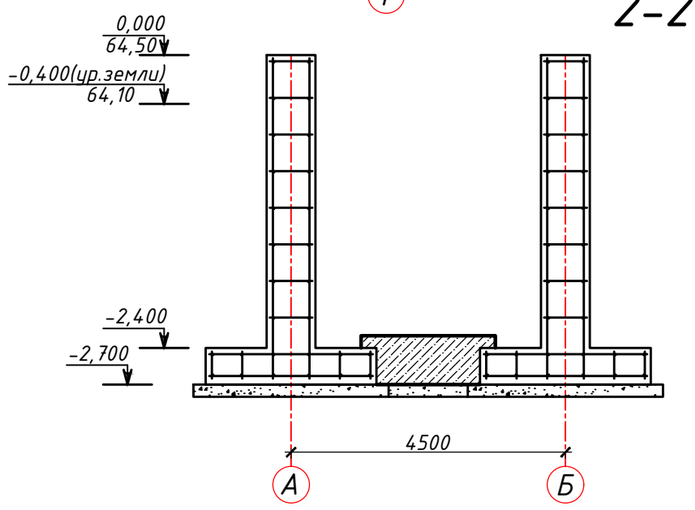

Примечание

1. Сечения 3-3;4-4;5-5 смотреть на листе АС-3

Изм.	Кол.	Лист	№ док.	Подпись	Дата	20-АС			
						Строительство внутрипоселкового водопровода в населенном пункте Таскудык Кызылкогинского района			
ГИП		Утежанов			21.07.20	Станция очистки воды объединенный насосной станций в блочно=модульном исполнений	Стадия	Лист	Листов
Разраб.		Нугуманов			21.07.20		РП	2	4
Н. контр.		Шукеев			21.07.20	План фундамента. Разрез 1-1. Разрез 2-2.	ТОО "STROYCONSALTING" г. Уральск		
Проверил		Утежанов			21.07.20				

Взам. инв. №

Подп. и дата

Инв. № подл.

Формат А3

3-3

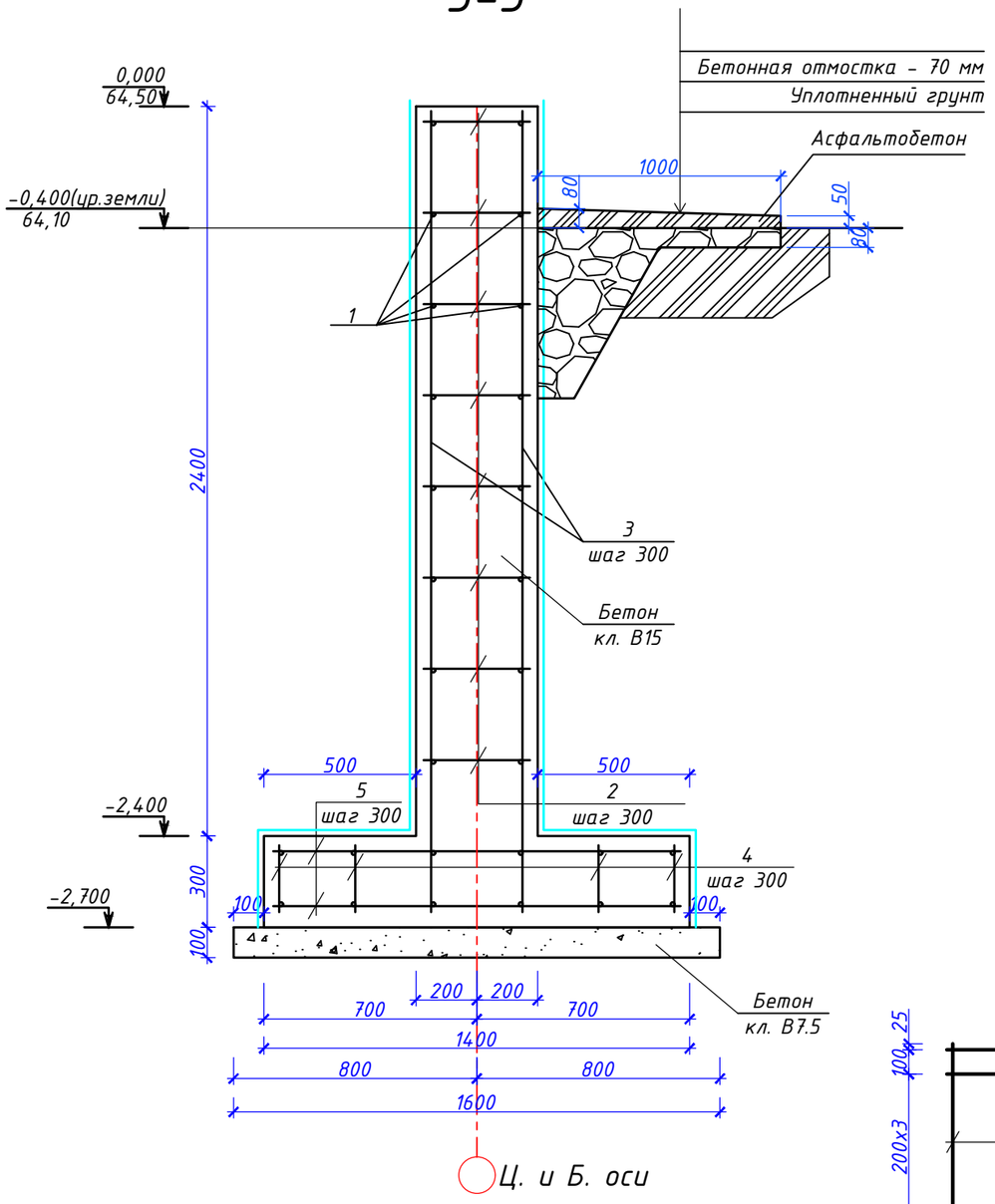

Спецификация элементов фундамента

Марка поз.	Обозначение	Наименование	Кол.	Масса ед. кг	Примечания
	Монолитный ленточный фундамент				
1	ГОСТ 5781-82	Ф10 А-III пог.м	554,4	0,617	342,06
2	ГОСТ 5781-82	Ф10 А-III L=350 шт.	794	0,21	166,74
3	ГОСТ 5781-82	Ф8 А-I L=2635 шт.	198	0,897	177,61
4	ГОСТ 5781-82	Ф8 А-I L=220 шт.	397	0,087	34,54
5	ГОСТ 5781-82	Ф12 А-III L=1340 шт.	198	1,19	235,62
		Бетон W6 F50 на сульфатостойком кл. В15 $м^3$	41,12		
		Бетон W6 F50 на сульфатостойком кл. В7.5 $м^3$	1,49		
	Горизонтальная гидроизоляция (2 слоя)	Рубероид 350б $м^2$	23,03		
	Обмазочная гидроизоляция (2 слоя)	Горячий битум $м^2$	160,92		
	Фундамент Фм-1				
	Сетка С1		1	3,08	
		Ф8AIII L=840 мм шт.	5	0,332	1,66
		Ф8AIII L=600 мм шт.	6	0,237	1,42
	Сетка С2		1	2,49	
		Ф8AIII L=800 мм шт.	4	0,316	1,26
		Ф8AIII L=625 мм шт.	5	0,246	1,23
	Материалы				
		Бетон W6 F50 на сульфатостойком кл. В12.5 $м^3$	0,35		
		Бетон W6 F50 на сульфатостойком кл. В7.5 $м^3$	0,09		

Сетка С1

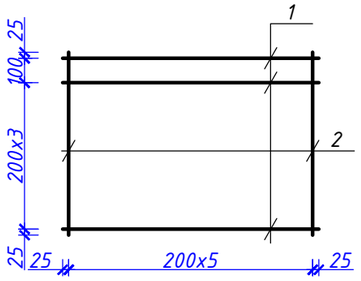

Сетка С2

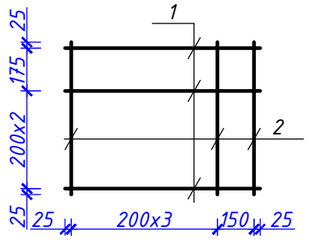

Примечание

1. План отмостки смотреть на листе АС-4
2. Объем для отмостки смотреть на листе АС-4

4-4

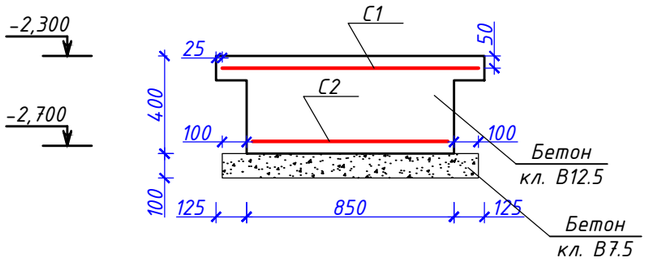

5-5

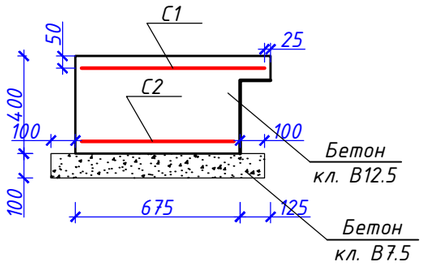

Изм.	Кол.	Лист	№ док.	Подпись	Дата	20-АС		
						Строительство внутрипоселкового водопровода в населенном пункте Таскудык Кызылкогинского района		
ГИП		Утежанов			21.07.20	Станция очистки воды объединенный насосной станций в блочно=модульном исполнений	Стадия: РП	Лист: 3 / Листов: 4
Разраб.		Нугуманов			21.07.20			
Н. контр.		Шукеев			21.07.20	Разрезы 3-3;4-4;5-5. Сетки С1;С2 Спецификация материалов	ТОО "STROYCONSALTING" г. Уральск	
Проверил		Утежанов			21.07.20			

Взам. инв. №

Подп. и дата

Инв. № подл.

Формат А3

План отмостки и расположения крыльца

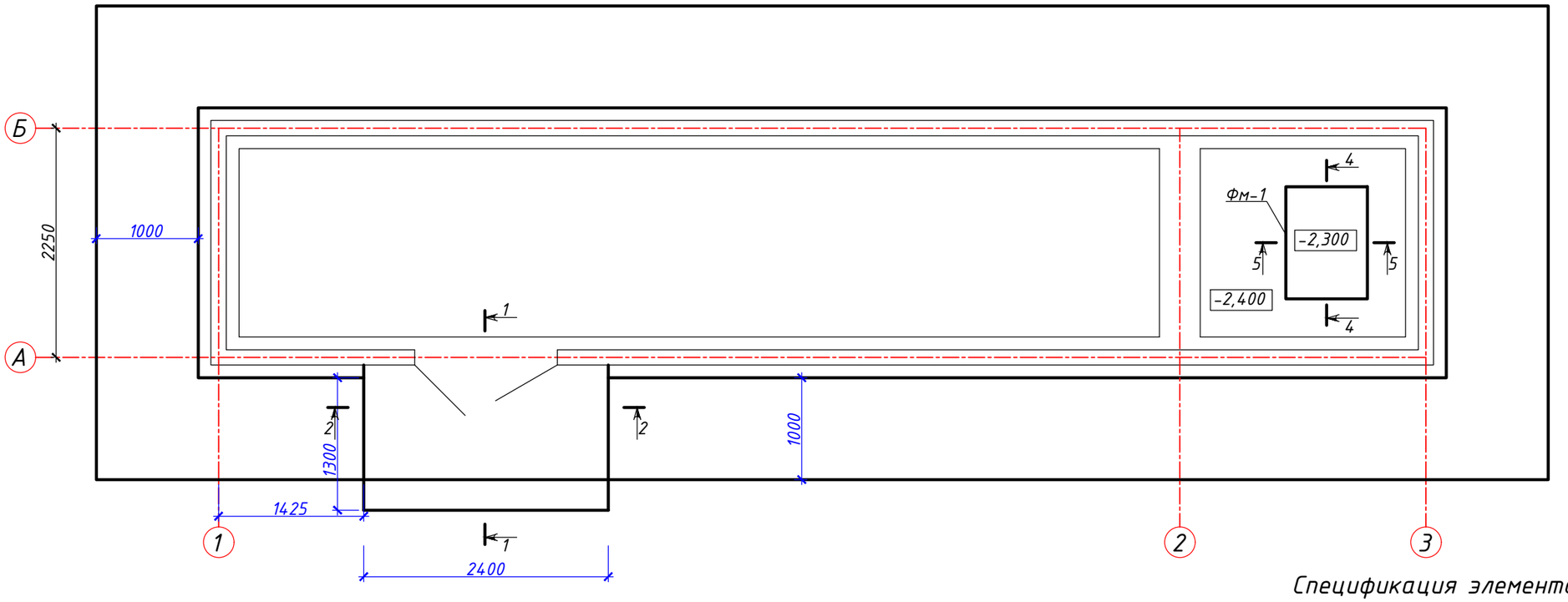

1-1

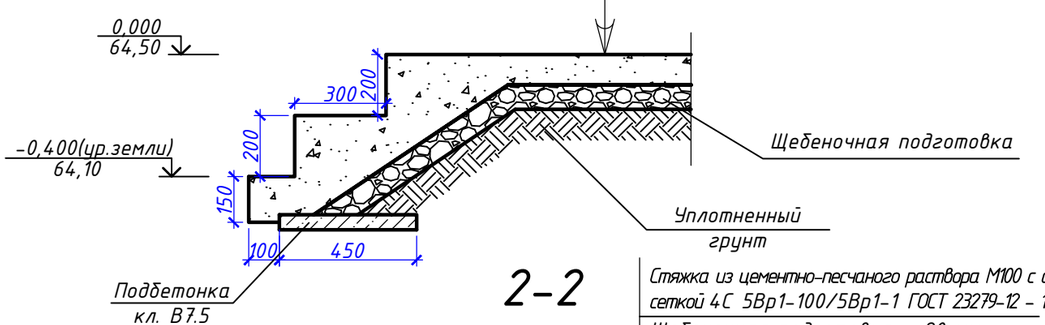

2-2

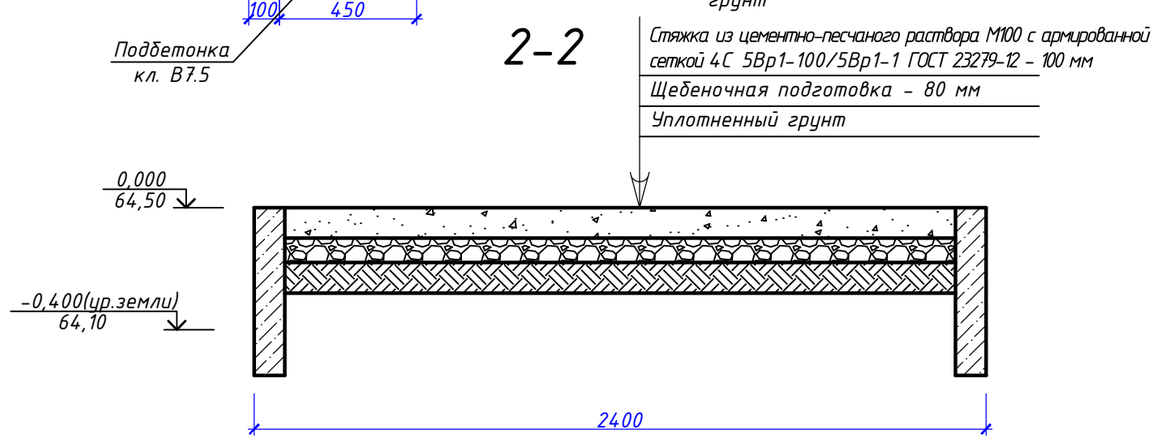

Спецификация элементов крыльца

Марка поз.	Обозначение	Наименование	Кол.	Масса ед. кг	Примечания
		Крыльцо			
		4 С $\frac{5Вр1-100}{5Вр1-100}$ шт	1	9,044	9,044
		Цементно-песчаный раствор М100	0,6		
		Щебень $м^3$	0,5		
		Бетон кл. В7.5 $м^3$	0,11		
		Отмостка			
		Асфальтобетон $м^3$	2,3		
		Щебень $м^3$	9,9		

Лист смотреть совместно с АС-3

Изм.	Кол.	Лист	№ док.	Подпись	Дата	20-АС			
						Строительство внутрипоселкового водопровода в населенном пункте Таскудык Кызылкогинского района			
ГИП		Утежанов			21.07.20	Станция очистки воды объединенный насосной станций в блочно=модульном исполнений	Стадия	Лист	Листов
Разраб.		Нугуманов			21.07.20		РП	4	4
Н. контр.		Шукеев			21.07.20	Разрезы 3-3;4-4;5-5. Сетки С1;С2 Спецификация материалов	ТОО "STROYCONSALTING" г. Уральск		
Проверил		Утежанов			21.07.20				

Взам. инв. № | Подп. и дата | Инв. № подл.

Формат А3