РЕСПУБЛИКА КАЗАХСТАН
ТОО "Архдизстрой"
Гослицензия ГСЛ №008592 от 16.04.2002 г.

РАБОЧИЙ ПРОЕКТ

"Привязка проектно-сметной документации на строительство спортивного комплекса в селе Тасшагыл, Кызылкогинского района".

Том 2. Альбом 8

Пожарная сигнализация и видео наблюдение (ПС,СС, ВД)

ШЫМКЕНТ - 2020г.

РЕСПУБЛИКА КАЗАХСТАН
ТОО "Архдизстрой"
Гослицензия ГСЛ №008592 от 16.04.2002 г.

Заказчик: ГУ "Кызылкогинский районный отдел строительства"
Заказ: 06-2020

РАБОЧИЙ ПРОЕКТ

"Привязка проектно-сметной документации на строительство спортивного комплекса в селе Тасшагыл, Кызылкогинского района".

Том 2. Альбом 8

Пожарная сигнализация и видео наблюдение (ПС,СС, ВД)

Директор **Бухарбаев Т.**
Гл. инженер проекта **Избасаров Е.**

ШЫМКЕНТ - 2020г.

ВЕДОМОСТЬ РАБОЧИХ ЧЕРТЕЖЕЙ ОСНОВНОГО КОМПЛЕКТА

Лист	Наименование	Примечание
1	Общие данные	
2	Схема подключения приборов системы пожарной сигнализации	
3	Структурная схема систем связи	
4	План расположения сети пожарной сигнализации отм. 0,000	
5	План расположения сети пожарной сигнализации отм. +3,300	
6	План расположения сети оповещения на отм. +0.000.	
7	План расположения сети оповещения на отм. +3.300.	

Ведомость ссылочных и прилагаемых документов

Обозначение	Наименование	Примечание
	Ссылочные документы	
СН РК 2.02-11-2002*	Нормы оборудования зданий,помещений сооружений	
	автоматической пожарной сигнализацией,	
	автоматическими установками пожаротушения и оповещения	
	людей о пожаре.	
СНиП РК 2.02-15-2003	Пожарная автоматика зданий и сооружений.	
СНиП РК 3.02-10-2010	Устройства связи,сигнализации,диспетчеризации инженерного	
	оборудования жилых и общественных зданий.	
	Нормы проектирования.	
	Прилагаемые документы	
СС.С	Спецификация оборудования изделий и материалов	на 1 листе

				Привязан 06-2020-СС	ТОО "Архдизстрой г. Шымкент 2020 г."
Привязал	Орынбасар			Привязка проектно-сметной документации на строительство спортивного комплекса в селе Тасшағыл, Кызылкогинского района .	
Инв.N*					

В рабочей документации все принятые технические решения по сетевым сооружениям, оборудованию и технологической части предусмотрены и разработаны в полном соответствии с государственными нормативными требованиями по объектам, на проектирование и строительство которых имеются технические регламенты и государственные нормативы, действующие на территории Республики Казахстан на дату выпуска проекта . При соблюдении правил технической эксплуатации, а также требований техники безопасности, включая электро-, пожаро- и взрывобезопасность, эксплуатация запроектированной электроустановки, сооруженной по данному проекту, безопасно.

Главный инженер проекта Храмов А.А.

ВЗАМ. ИНВ. N° | ПОДП. И ДАТА | ИНВ. N° ПОДЛ.

Условные обозначения

Наименование	Обозначение
Прибор пожарной сигнализации	
Извещатель пожарный дымовой	
Извещатель пожарный ручной	
Оповещатель светозвуковой	
Коробка распределительная	
Световое табло	Выход
Сеть пожарной сигнализации	
Сеть оповещения о пожаре	— о — о —

Общие указания

Пожарная сигнализация выполняется на базе прибора приемно-контрольного охранно-опожарного "Сигнал-20П", блока сигнально-пускового "С2000-СП1", установленных пожарный пост; охрана на 1 этаже.
Вся информация с прибора "Сигнал-20П" по интерфейсу RS-485 поступает на пульты "С2000", который контролирует работу всей системы пожарной сигнализации.
К системе так же подключены блоки сигнально-пусковые "С2000-СП1" для включения системы оповещения людей о пожаре.
В качестве пожарных извещателей приняты дымовые извещатели типа "ИП 212 – 45", и ручные извещатели типа ИПР – 514-3.
Шлейфы пожарной сигнализации выполняются кабелем марки КСПВ 2х0.5, прокладываемые в кабель канале.
Электропитание оборудования пожарной сигнализации осуществляется от источника вторичного электропитания резервированного "Скат-1200И7" с аккумулятором 12 А/ч установленного в помещение пульта управления.
Оповещения людей о пожаре в соответствии с СН РК 2.02-11-2002* запроектирован второй тип оповещения.
Для оповещения людей о пожаре при срабатывании пожарной сигнализации проектом предусмотрено установка оповещателей светозвуковых Маяк-12-КП.
Оповещатели подключаются к блоку сигнально-пускового "С2000-СП1" кабелем КСПВ 2х0.5.
Сеть оповещения выполняется в металлорукаве проложенном в кабель-канале.
Защитное заземление оборудования пожарной сигнализации и оповещения о пожаре выполнить в соответствии с технической документацией на него.
Защитное заземление оборудования пожарной сигнализации и оповещения о пожаре выполнить в соответствии с технической документацией на него.
Все работы по монтажу сетей пожарной сигнализации и оповещения людей о пожаре в здании выполнить в соответствии с действующими нормативными документами.
Телефонизация абонентских линий происходит от распределительной коробки и АТС , установленной на 1 этаже здания. Сеть телефонизации выполняется прокладкой кабеля в каб. канале с установкой телефонных аппаратов , и с установкой телефонной розеткой RJ-11.

Изм.	Кол.уч.	Лист	N° док.	Подпись	Дата	1114-1-СС			
						Физкультурно-оздоровительный комплекс на 160 зрительских мест в с. Жымпиты Сарыкского района ЗКО.			
ГИП		Храмов А.А.			03.14	Системы связи	Стадия	Лист	Листов
Разработал		Бурмистров			03.14		РП	1	7
Проверил		Бурмистров			03.14				
						Общие данные.	ТОО "Кульман" г. Уральск.		
Н.контроль		Храмов А.А.			03.14				

Формат А3

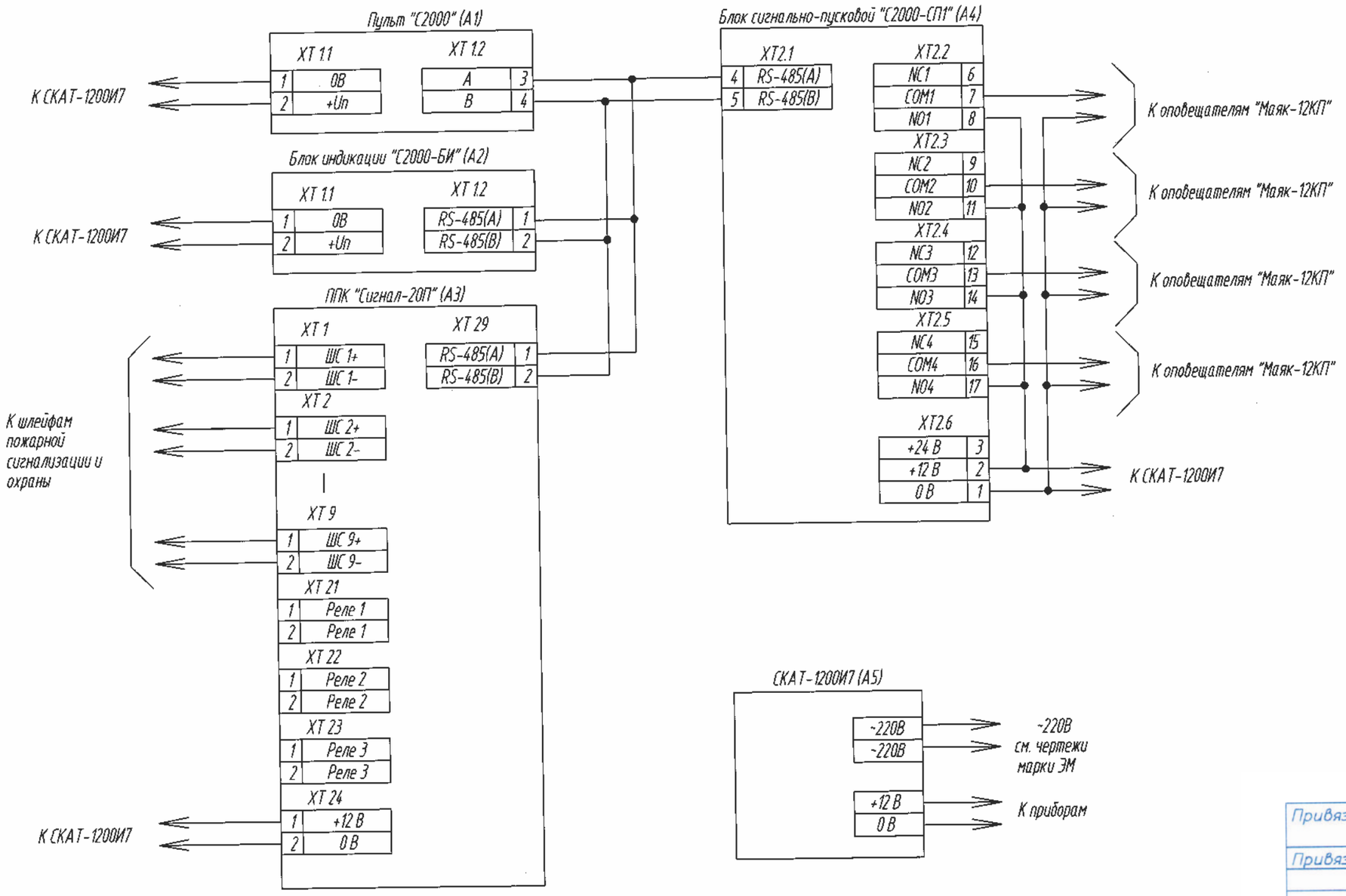

Примечание:

Программирование системы пожарной сигнализации осуществляется при помощи пульта "С2000" (А1).

Привязан	06-2020-СС		
Привязал			
Инв.N°			

Изм.	Кол.уч.	Лист	N° док.	Подпись	Дата
ГИП		Храмов А.А.			03.14
Разработал		Бурмистров			03.14
Проверил		Бурмистров			03.14
Н.контроль		Храмов А.А.			03.14

1114-1-СС

Физкультурно-оздоровительный комплекс на 160 зрительских мест в с. Жымпиты Сырымского района ЗКО.

Системы связи

Стадия	Лист	Листов
РП	2	

Схема подключения приборов системы пожарной сигнализации.

ТОО "Кульман" г. Уральск.

Формат А3

ВЗАМ. ИНВ. N° | ПОДП. И ДАТА | ИНВ. N° ПОДЛ.

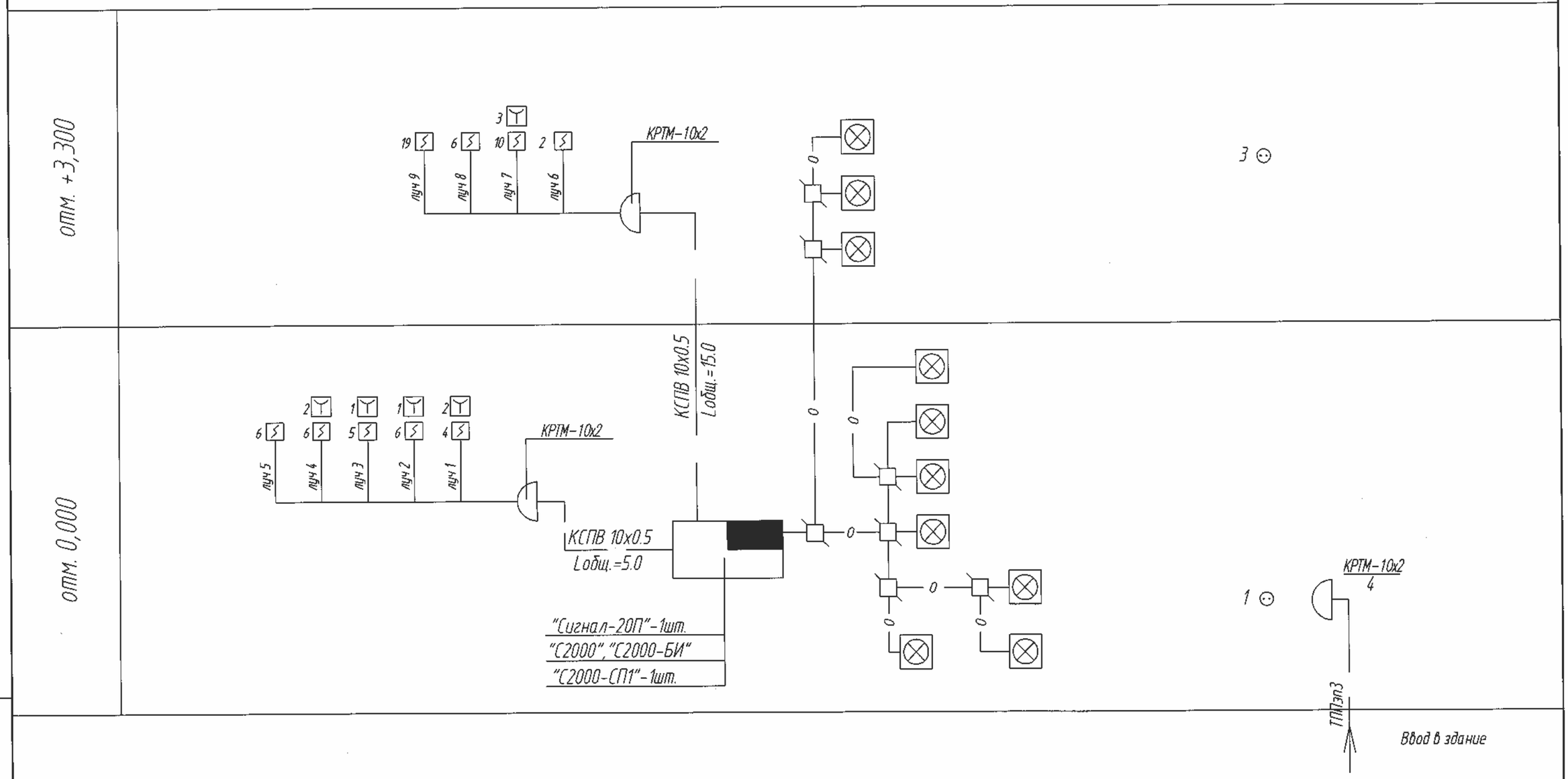

						1114-1-СС
Изм.	Кол.уч.	Лист	N° док.	Подпись	Дата	Физкультурно-оздоровительный комплекс на 160 зрительских мест в с. Жымпиты Сырымского района ЗКО.
ГИП		Храмов А.А.			03.14	Системы связи — Стадия: РП; Лист: 3; Листов:
Разработал		Бурмистров			03.14	
Проверил		Бурмистров			03.14	
Н.контроль		Храмов А.А.			03.14	Структурная схема систем связи. — ТОО "Кулыман" г. Уральск.

Привязан 06-2020-СС

Привязал Оркибасар

Инв.N°

Взам. инв. N° | Подп. и дата | Инв. N° подл.

Формат А3

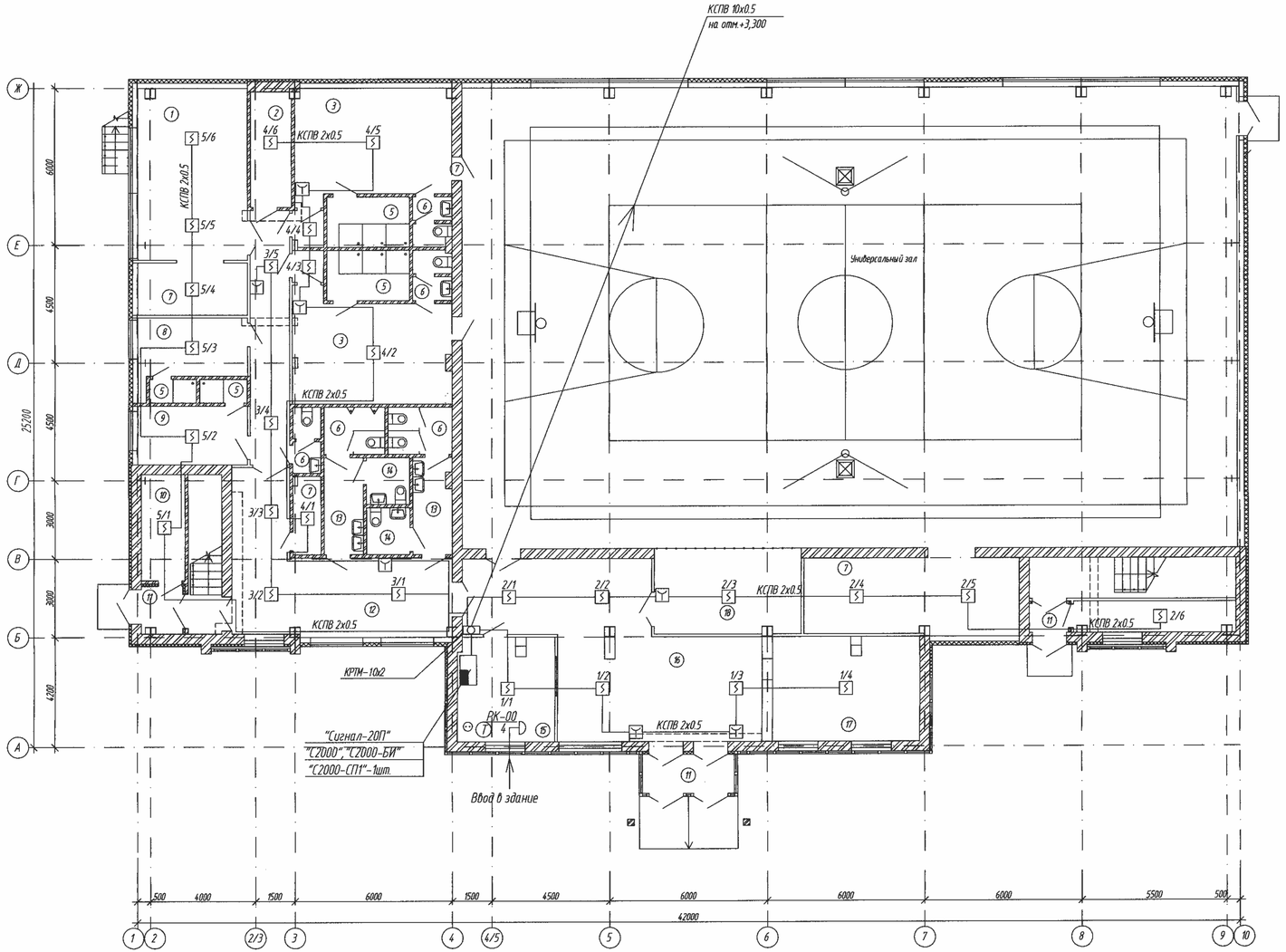

Экспликация помещений

Номер помещения	Наименование помещения
1	Тренажерный зал
2	Тепловой пункт
3	Раздевальная на 15 человек
4	Теплоэнергетический участок ГДН
5	Душ
6	С.у.
7	Инвентарная
8	Тренерская муж.
9	Тренерская жен.
10	Эл.щит.
11	Тамбур
12	Холл
13	Шлюз
14	Кабина для инвалида
15	Пожарный пост; охрана
16	Вестибюль
17	Гардероб
18	4 места для зрителей инвалидов

Привязан 06-2010-СС
Привязал
Инв.N°

Изм.	Кол.уч.	Лист	N° док.	Подпись	Дата	1114-1-СС
ГИП		Хромов А.А.			03.14	Физкультурно-оздоровительный комплекс на 160 зрительских мест в с. Жмитити Сурамского района ЭКО.
Разработал		Бурмистров			03.14	Система связи — Стадия: РП; Лист: 4; Листов:
Проверил		Бурмистров			03.14	План расположения сети пожарной сигнализации на отм. +0.000. — ТОО "Кузьмин" г. Уральск.
Н.контроль		Хромов А.А.			03.14	

Формат А3х3

Взам. инв. N° | Подп. и дата | Инв. N° подл.

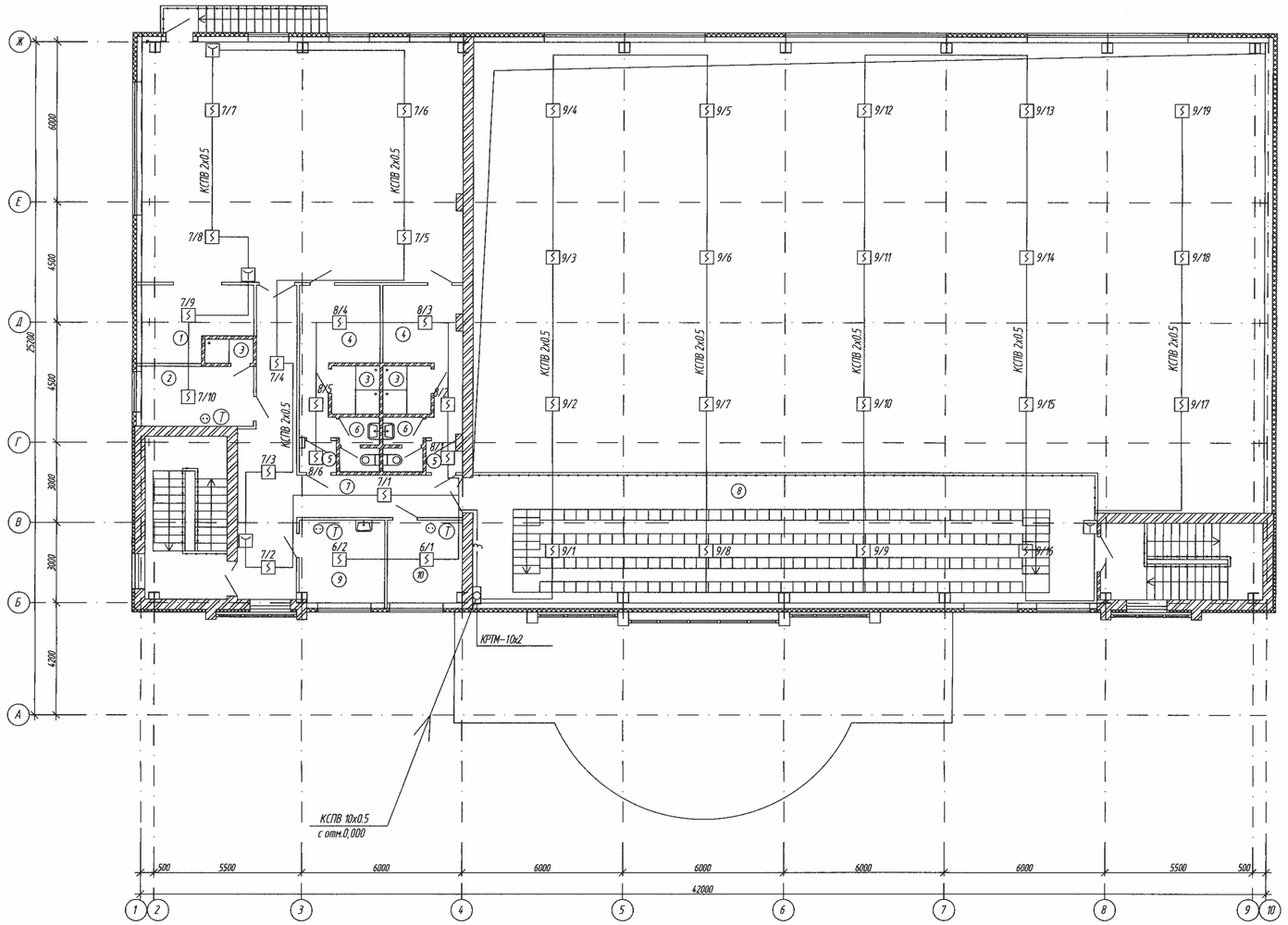

Экспликация помещений

Номер помещения	Наименование помещения
1	Инвентарная
2	Рабочее помещение сотрудников служб
3	Душ
4	Раздевальная на 6 человек
5	Тамбур
6	С.у.
7	Коридор
8	Трибуна на 160 мест
9	Кабинет медсестры
10	Кабинет директора

Изм.	Кол.уч.	Лист	N° док.	Подпись	Дата
ГИП		Хромов А.А.			03.14
Разработал		Бурмистров			03.14
Проверил		Бурмистров			03.14
Н.контроль		Хромов А.А.			03.14

1114-1-СС

Физкультурно-оздоровительный комплекс на 160 зрительских мест в с. Жаметкиты Сырымского района ЗКО.

Система связи

Стадия	Лист	Листов
РП	5	

План расположения сети пожарной сигнализации на отм. +3.300.

ТОО "Курылыс" г. Уральск.

Привязан 06-2020-СС

Привязал

Инв.N°

Формат А3х3

Инв. N° подл.	Подп. и дата	Взам. инв. N°

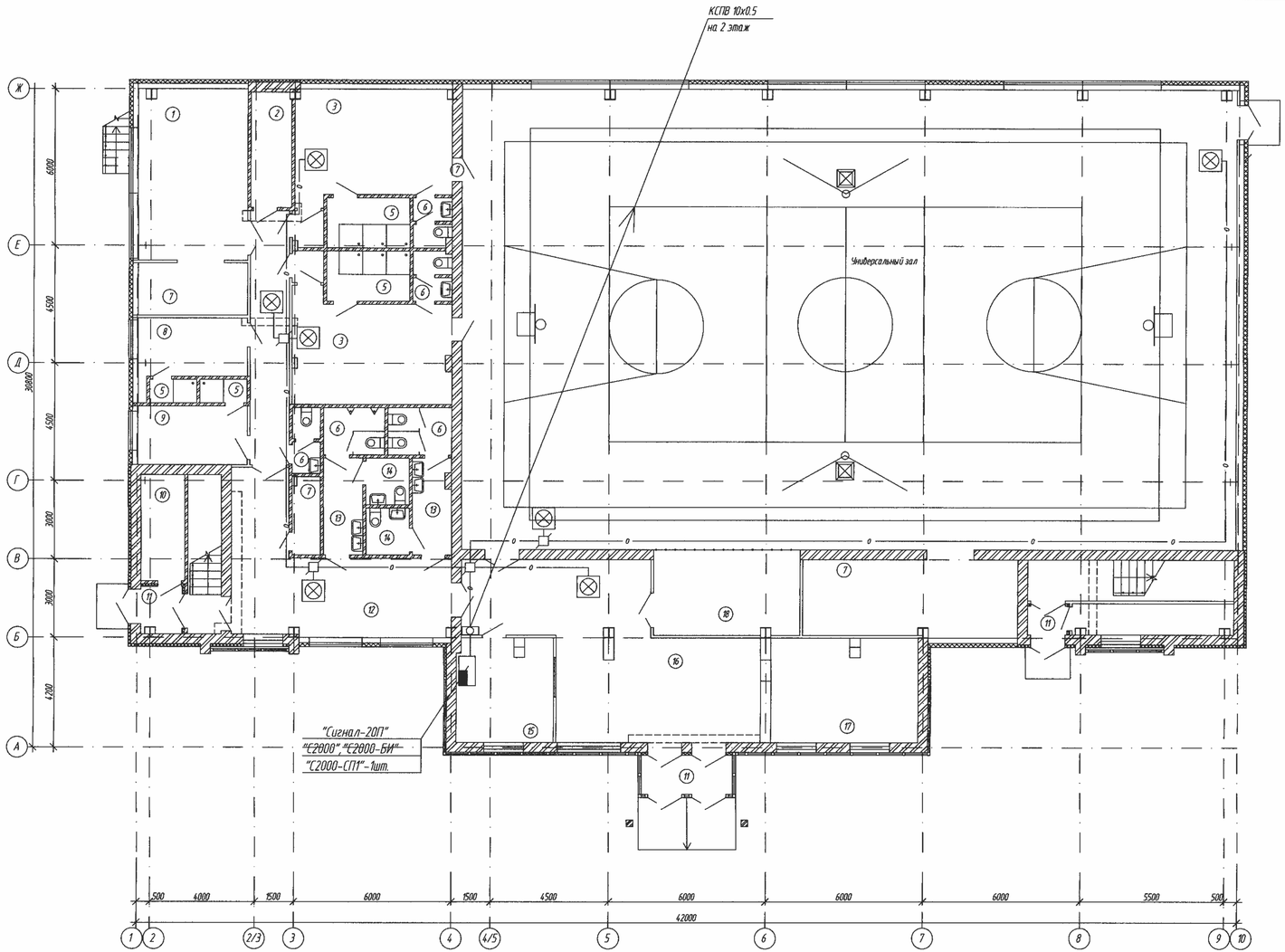

Экспликация помещений

Номер помещения	Наименование помещения
1	Тренажерный зал
2	Тепловой пункт
3	Раздевальная на 15 человек
4	Теплоэнергетический участок ГДН
5	Душ
6	С.у.
7	Инвентарная
8	Тренерская муж.
9	Тренерская жен.
10	Эл.щит.
11	Тамбур
12	Холл
13	Шлюз
14	Кабина для инвалида
15	Пожарный пост; охрана
16	Вестибюль
17	Гардероб
18	4 места для зрителей инвалидов

Привязан 06-2020-СС
Привязал
Инв.N°

Изм.	Кол.уч.	Лист	N° док.	Подпись	Дата
ГИП		Храмов А.А.			03.14
Разработал		Бурмистров			03.14
Проверил		Бурмистров			03.14
Н.контроль		Храмов А.А.			03.14

1114-1-СС

Физкультурно-оздоровительный комплекс на 160 зрительских мест в с. Хмелевка Сараевского района ЕАО.

Система сбора

Стадия	Лист	Листов
РП	6	

План расположения сети оповещения на отм. +0.000.

ТОО "Крымзон" г. Уссурийск.

Формат А3х3

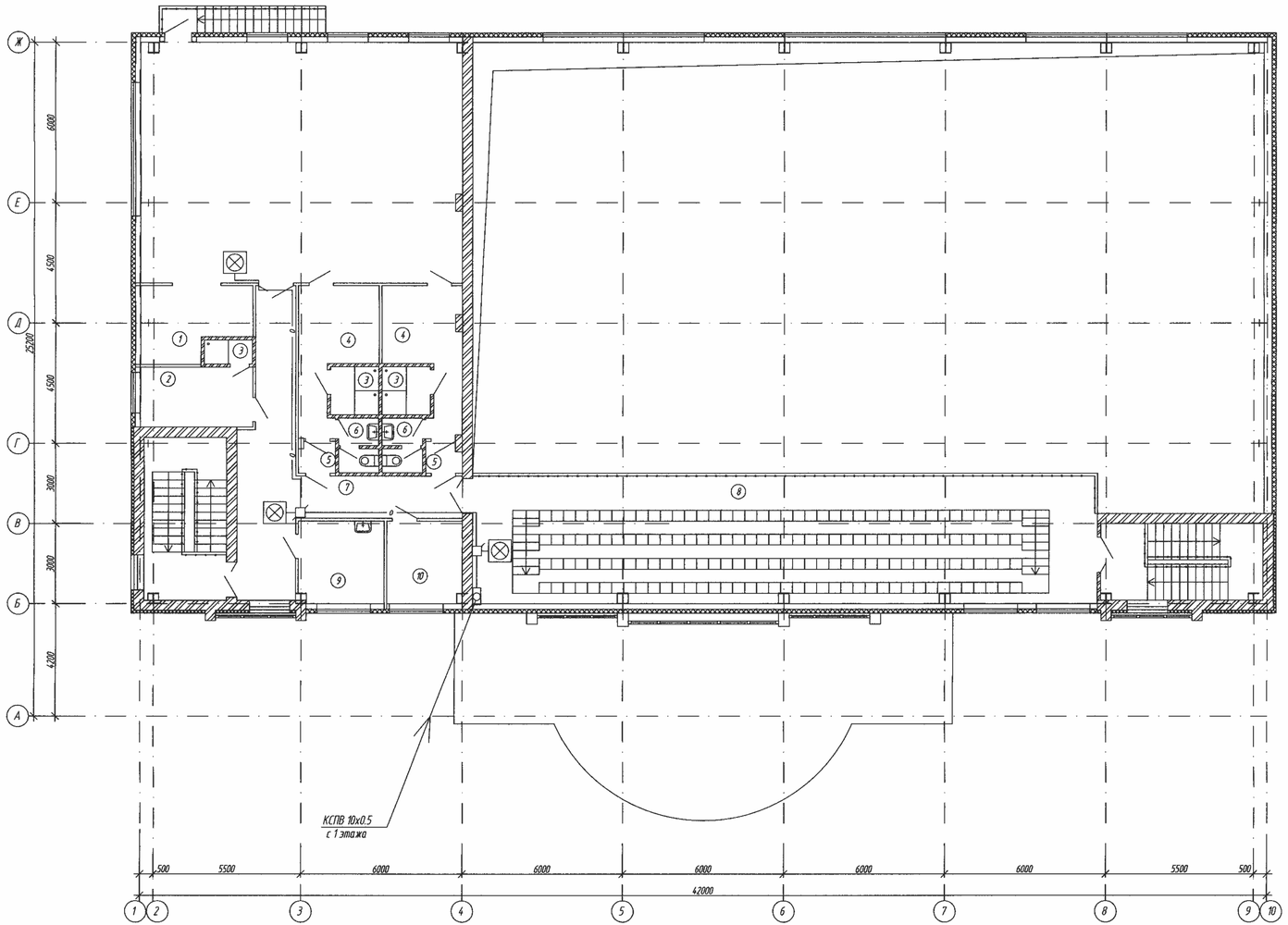

Экспликация помещений

Номер помещения	Наименование помещения
1	Инвентарная
2	Рабочее помещение сотрудников служб
3	Душ
4	Раздевальная на 6 человек
5	Тамбур
6	С.у.
7	Коридор
8	Трибуна на 160 мест
9	Кабинет медсестры
10	Кабинет директора

						1114-1-СС			
Изм.	Кол.уч.	Лист	N° док.	Подпись	Дата	Физкультурно-оздоровительный комплекс на 160 зрительских мест в с. Жампиты Сарпинского района ЭКО.			
ГИП		Хронов А.А.			03.14	Система связи	Стадия	Лист	Листов
Разработал		Бурмистров			03.14		РП	7	
Проверил		Бурмистров			03.14				
Н.контроль		Хронов А.А.			03.14	План расположения сети оповещения на отм. +3.300.	ТОО "Кузьмон" г. Уральск.		

Привязан 06-2010-СС

Привязал

Инв.N°

Формат А3х3

Позиция	Наименование и техническая характеристика	Тип, марка, обозначение документа, опросного листа	Код оборудования, изделия, материала	Завод-изготовитель	Единица измерения	Количество	Масса единицы, кг	Примечания
1	2	3	4	5	6	7	8	9
	Прибор приёмно - контрольный охранно - пожарный	" Сигнал - 20П "			компл.	1		
	Блок сигнально-пусковой	" С2000-СП1 "			компл.	1		
	Пульт контроля и управления охранно - пожарный	" С2000 "			компл.	1		
	Блок индикации	" С2000-БИ"			компл.	1		
	Источник вторичного электропитания резервированный 12 В; 4,5 А	Скат-1200И7			шт	1		
	Аккумулятор 12 В 7А	АК 12/7 А/ч			компл.	1		
	Извещатель пожарный дымовой	ИП 212 - 45			шт	64		
	Извещатель пожарный ручной	ИПР-3 СУМ			шт	9		
	Кабель сечением 10 х 0.5	КСПВ			м	20		
	Кабель сечением 2 х 0.5	КСПВ			м	1075		
	Оповещатель светозвуковой	" Маяк-12КП "			шт	10		
	Световой оповещатель "ВЫХОД"	Молния-12			шт	13		
	Коробка распределительная	ОП 70*70*50 IP55			шт	7		
	Кабель-канал 20х10				м	770		
	Кабель-канал 40х25				м	200		
	Устройство для монтажа ИП 212-45 в подвесной потолок	КМЧ-4			шт	49		
	Коробка телефонная распределительная	КРТМ-10х2			шт	2		
	Металлорукав Ф15	Д15 Р3-ЦХ			м	150		
	Мини АТС / Плата	KX-TE M824 / KX-TE 82474X			шт	1 / 1		
	Розетка телефонная одинарная для открытой проводки	RJ 11			шт	5		
	Телефон абонентский / системный	KX-TS2360 / KX-T7730RU			шт	4 / 1		
	Кабель резервного питания	KX-A228			шт	1		
	Бокс с двумя аккумуляторными батареями 12В, 7 А/ч				к-кт	1		

ВЗАМ. ИНВ. N°

ПОДП. И ДАТА

ИНВ. N° ПОДЛ.

Привязан 06-2020-СС

Привязал

Инв.N°

Изм.	Кол.уч.	Лист	N° док.	Подпись	Дата
ГИП		Храмов А.А.			03.14
Разработал		Бурмистров			03.14
Проверил		Бурмистров			03.14
Н.контроль		Храмов А.А.			03.14

1114-1-СС.С

Физкультурно-оздоровительный комплекс на 160 зрительских мест в с. Жымпиты Сырымского района ЗКО.

Системы связи

Стадия	Лист	Листов
РП	1	1

Спецификация оборудования изделий и материалов.

ТОО "Кульман" г. Уральск.

Формат А3

ВЕДОМОСТЬ РАБОЧИХ ЧЕРТЕЖЕЙ ОСНОВНОГО КОМПЛЕКТА ВН

ЛИСТ	НАИМЕНОВАНИЕ	ПРИМЕЧАНИЯ
1	ОБЩИЕ ДАННЫЕ	1114-1-ВН
2	СТРУКТУРНАЯ СХЕМА СИСТЕМЫ ВИДЕОНАБЛЮДЕНИЯ.	1114-1-ВН
3	План расположения системы видеонаблюдения.	1114-1-ВН

ВЕДОМОСТЬ ССЫЛОЧНЫХ И ПРИЛАГАЕМЫХ ДОКУМЕНТОВ

ОБОЗНАЧЕНИЕ	НАИМЕНОВАНИЕ	ПРИМЕЧАНИЯ.
	ССЫЛОЧНЫЕ ДОКУМЕНТЫ	
ГОСТ 21.101–97 ИЗД.2003Г.	ОСНОВНЫЕ ТРЕБОВАНИЯ К РАБОЧЕЙ И	
	ПРОЕКТНОЙ ДОКУМЕНТАЦИИ.	
ВСН 600–81	ИНСТРУКЦИЯ ПО МОНТАЖУ УСТРОЙСТВ СВЯЗИ,	
	РАДИОФИКАЦИИ И ТЕЛЕВИДЕНИЯ.	
ПУЭ РК–2008	ПРАВИЛА УСТРОЙСТВА ЭЛЕКТРОУСТАНОВОК	
	ПРИЛАГАЕМЫЕ ДОКУМЕНТЫ	
6–13. ВН.СО	СПЕЦИФИКАЦИЯ ОБОРУДОВАНИЯ	2 ЛИСТА

ОСНОВНЫЕ ПОКАЗАТЕЛИ ВИДЕОНАБЛЮДЕНИЯ

НАИМЕНОВАНИЕ	КОЛ–ВО	ПРИМЕЧАНИЕ
КОЛИЧЕСТВО ВИДЕОРЕГИСТРАТОРОВ	1	ШТ
КОЛИЧЕСТВО ВИДЕОКАМЕР	9	ШТ

НАСТОЯЩИЙ ПРОЕКТ СООТВЕТСТВУЕТ ТРЕБОВАНИЯМ ЭКОЛОГИЧЕСКИХ, САНИТАРНО–ГИГИЕНИЧЕСКИХ, ПРОТИВОПОЖАРНЫХ И ДРУГИХ НОРМ, ДЕЙСТВУЮЩИХ НА ТЕРРИТОРИИ РЕСПУБЛИКИ КАЗАХСТАН, И ОБЕСПЕЧИВАЕТ БЕЗОПАСНУЮ ДЛЯ ЖИЗНИ ЗДОРОВЬЯ ЛЮДЕЙ ЭКСПЛУАТАЦИЮ ОБЪЕКТА.

ГЛАВНЫЙ ИНЖЕНЕР ПРОЕКТА _____ Храмов А.А.

ОБЩИЕ УКАЗАНИЯ

Рабочий проект видеонаблюдения разработан на основании задания на проектирование и требований действующих норм и правил, и нормативных документов: ГОСТ 21.101-97 ИЗД.2003г, ВСН 600-81,ПУЭ РК-2008, паспортных данных на приборы и оборудование, а также рекомендаций заводов изготовителей. Для визуального контроля зоны периметра здания физкультурно-оздоровительного комплекса и территории вдоль наружних стен установлена система видеонаблюдения.

Проектом предусматриваются 16-ти канальный видео регистратор "RVI-R16MA-PRO", который устанавливается в помещении поста охраны здания на первом этаже. Для накопления видео информации, а также для возможности просмотра видео информации в обратной хронологической последовательности используются съёмный жёсткий диск HDD SATA - 1 диск на видео регистратор ёмкостью 1 Tb. Видеокамеры "RVi-169LR" устанавливаются наружних стенах по периметру здания. Приём и передача сигнала по витой паре (F/UTP CAT 5T 4x2x0,5MM2) передаётся с помощью видео передатчика Elsys-TTV-01 и видео приёмника "AVT RX 234". Проектируемые сети видеонаблюдения прокладываются по внутренним стенам здания. Кабеля видеонаблюдения укладываются в кабель-каналах и в металлорукаве.

Питание видеокамер "RVI-169LR"напряжением 12В предусматривается от блоков питания "БП 12-4-2,5". Для резервного питания системы видеонаблюдения предусмотрены блоки питания "SKAT UPS 1000". Питающий, систему видеонаблюдения кабель принят марки ВВГнг-0,66Кв сечением 2х2,5мм2. Приём и передача видеосигнала ведётся по кабелю "витая пара" (F/UTP CAT 5T 4x2x0,5MM2). Вся проводка системы видеонаблюдения в помещении поста охраны выполняется в кабель канале. Установку и настройку видеокамер произвести по месту. Все соединительные и расключающие узлы системы видеонаблюдения производятся в распределительных коробках JBC 100x100 и JBC 80x80. Заземление оборудования выполняется согласно действующим требованиям ПУЭ.

Привязал Оршибаев

Привязан 06–2020–СС

ТОО "Архдизстрой г. Шымкент 2020 г."

Привязка проектно-сметной документации на строительство спортивного комплекса в селе Тасшағыл, Кызылкогинского района.

Инв.N°

ТЕХНИЧЕСКИЕ ХАРАКТЕРИСТИКИ ВИДЕОКАМЕРЫ "RVI–169 LR".

ГОРИЗОНТАЛЬНЫЙ УГОЛ ОБЗОРА – 51,0°
ДАЛЬНОСТЬ ИК–ПОДСВЕТКИ – ДО 50 МЕТРОВ
ДАЛЬНОСТЬ В ДНЕВНОЕ ВРЕМЯ – 50 МЕТРОВ
НАПРЯЖЕНИЕ ПИТАНИЯ – 12В

Привязан П-00-15-47

Инв. №

Изм.	Кол. уч.	Лист	№ док.	Подп.	Дата
ГИП		Храмов А. А.			02.14.
Проверил		Кульдяев Г.Ф.			02.14.
Разработал		Васильев Ю.			02.14.
Н. контр.		Храмов А. А.			02.14.

1114-1-ВН

Физкультурно-оздоровительный комплекс на 160 зрительских мест в с. Жимпиты Сырымского района ЗКО

Физкультурно-оздоровительный комплекс на 160 зрительских мест.

Стадия	Лист	Листов
Р. П.	1	3

Структурная схема системы видеонаблюдения.

Т.О.О. „Кульман" г. Уральск.

ВЗАМ. ИНВ. N | ПОДПИСЬ И ДАТА | ИНВ. N ПОДЛ.

ФОРМАТ А3

Структурная схема системы видеонаблюдения.

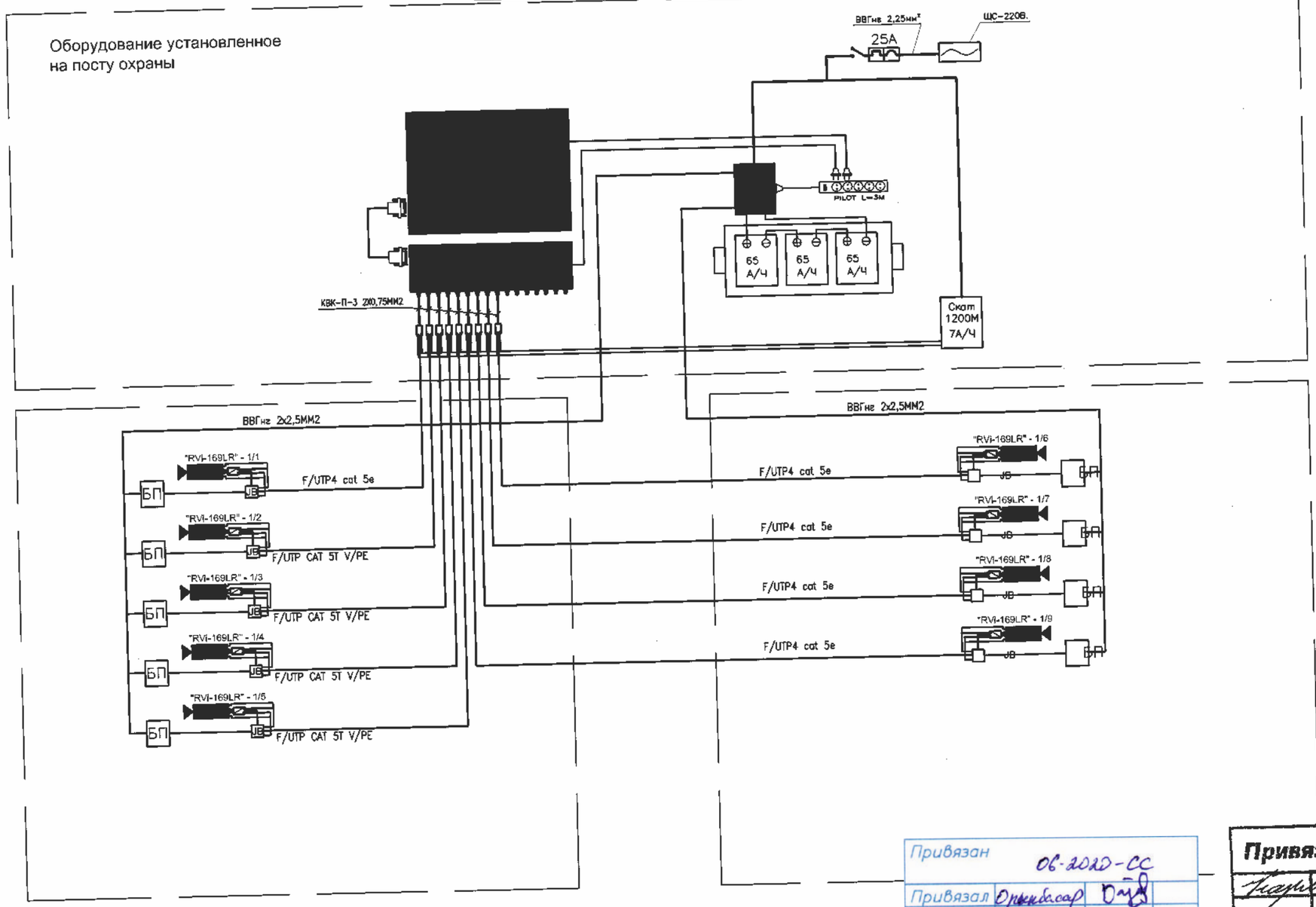

Привязан 06-2020-СС

Привязал

Инв.N°

Привязан П-00-15-47

Инв. №

УСЛОВНЫЕ ОБОЗНАЧЕНИЯ

- МОНИТОР 19" LG W1946SN
- ВИДЕОРЕГИСТРАТОР 16-ТИ КАНАЛЬНЫЙ RVI-R16MA-PRO
- ВИДЕОКАМЕРА RVI-169LR (УСТАНОВЛЕННАЯ НА УЛИЦЕ)
- ВИДЕОКАМЕРА RVI-169LR (УСТАНОВЛЕННАЯ ВНУТРИ ПОМЕЩЕНИЯ)
- БЛОК ПИТАНИЯ "UPS SKAT 1000"
- БП — БЛОК ПИТАНИЯ "12-4-2,5"
- 3м — УДЛИНИТЕЛЬ PILOT-3M
- АККУМУЛЯТОРНАЯ БАТАРЕЯ 12В 65А/Ч
- JB — КОРОБКА СОЕДИНИТЕЛЬНАЯ JBS 80x80
- VGA КАБЕЛЬ (В КОМПЛЕКТЕ С МОНИТОРОМ)
- РАЗЪЕМ BNC
- ПРИЕМНИК ПО ВИТОЙ ПАРЕ "AVT RX 234"
- ПЕРЕДАТЧИК ПО ВИТОЙ ПАРЕ "Elsys-TTV-01"
- УНИВЕРСАЛЬНЫЙ МОНТАЖНЫЙ БОКС "УМБ-3/100"
- Скат 1200М 7А/Ч — БЛОК ПИТАНИЯ "СКАТ 1200М" С АККУМУЛЯТОРНОЙ БАТАРЕЕЙ 12В 7А/Ч

Изм.	Кол. уч.	Лист	№ док.	Подп.	Дата
ГИП		Храмов А. А.			02.14.
Проверил		Кульдяев Г.Ф.			02.14.
Разработал		Васильев Ю.			02.14.
Н. контр.		Храмов А. А.			02.14.

1114-1-ВН

Физкультурно-оздоровительный комплекс на 160 зрительских мест в с. Жимпиты Сырымского района ЗКО

Физкультурно-оздоровительный комплекс на 160 зрительских мест.	Стадия	Лист	Листов
	Р. П.	2	

Структурная схема системы видеонаблюдения.

Т.О.О. „Кульман" г. Уральск.

ФОРМАТ А3 420x297

Инв. № подл. | Подпись и дата | Взам. инв. №

План расположения системы видеонаблюдения.

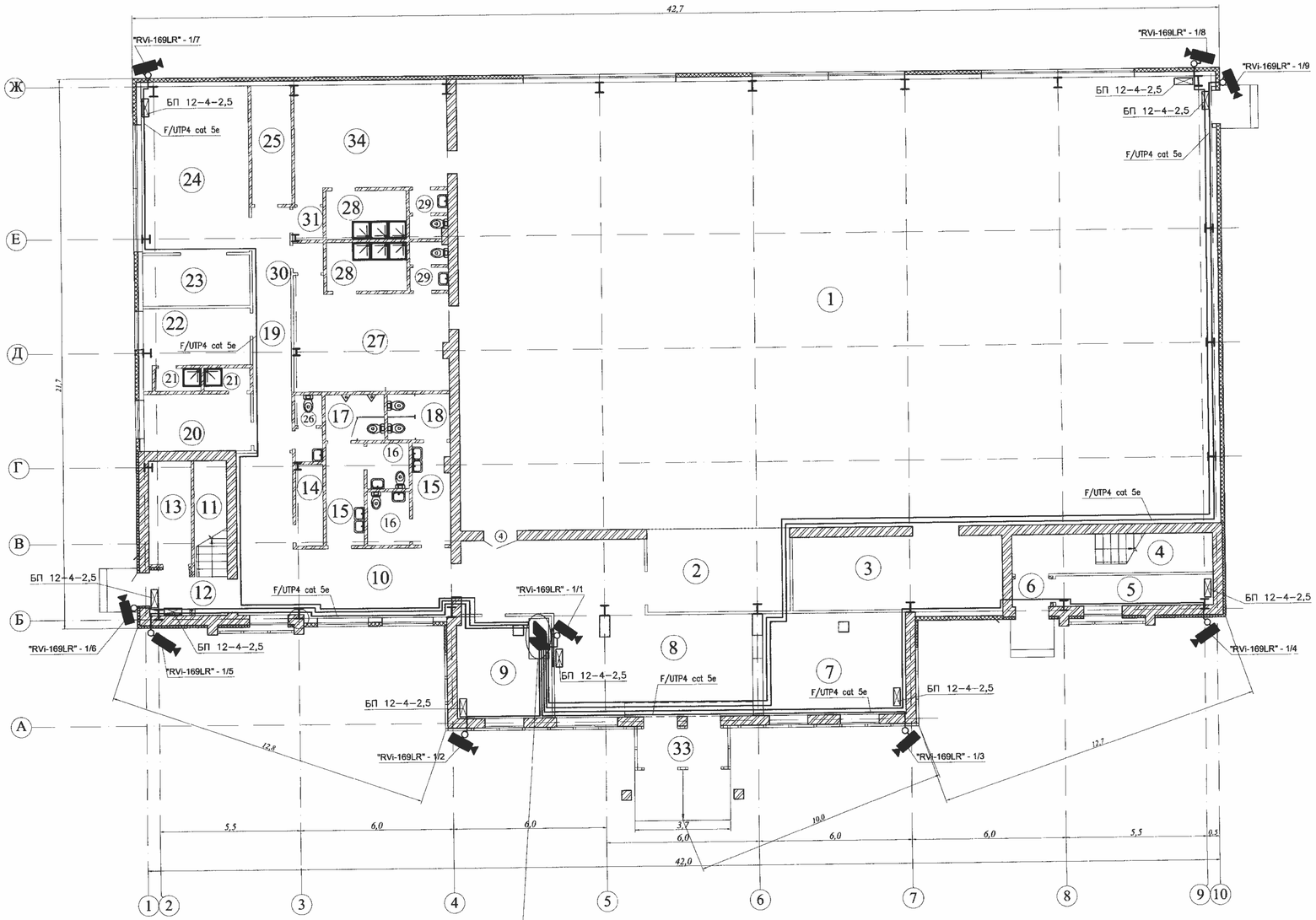

Видеорегистратор "RVI-R16MA-PRO" - 1шт.
Жесткий диск "1Tb SATA" - 1 шт.
Монитор "19" LG W1946SN" - 1шт.
Блок питания "UPS Mustek Power Must 1000" - 1шт.
Блок питания "СКАТ 1200М" - 1шт.
Универсальный монтажный бокс "УМБ-3/100"- 1шт.
Аккумуляторная батарея "12В 65А/ч" - 1шт.
Аккумуляторная батарея "12В 7А/ч" - 1шт.
Приемник видео по витой паре "AVT RX 234" - 9 шт.
Удлинитель "Pilot" - 1 шт.
Автоматический выключатель 25А с ПВХ боксом - 1шт.

Экспликация помещений.

№	Наименование помещений	Площадь пом., м2
	1 этаж.	
1	Зал для занятия игровыми видами спорта	516,3
2	4 места для зрителей инвалидов	18,6
3	Инвентарная	24,0
4	Лестничная клетка №1	12,2
5	Помещение под лестницей	7,0
6	Тамбур	1,9
7	Гардероб	22,4
8	Вестибюль	52,5
9	Пожарный пост охраны	14,5
10	Холл	32,4
11	Лестничная клетка №2	7,8
12	Тамбур	3,2
13	Электрощитовая	6,7
14	Инвентарная	3,1
15	Шлюз 5,5х2	11,0
16	Комната для инвалида 2,9х2	5,8
17	Санузел мужской	4,1
18	Санузел женский	4,4
19	Коридор	14,5
20	Тренерская женская	9,8
21	Душевые 1,6х2	3,2
22	Тренерская мужская	10,0
23	Инвентарная	22,0
24	Тренажерный зал	28,0
25	Тепловой пункт	7,2
26	Санузел	2,4
27	Раздевальная на 15 человек	24,2
28	Душевые 6,0х2	12,0
29	Санузлы 2,7х2	5,4
30	Тамбур	1,4
31	Тамбур	1,6
32		
33	Тамбур	5,2
34	Раздевальная на 15 человек	23,8

Условные обозначения:

- кирпичные стены, перегородки.

Характеристики видеокамеры RVI-169 LR

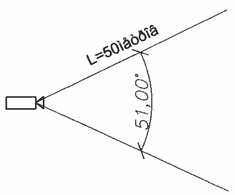

МОНИТОР 19" LG W1946SN

ВИДЕОРЕГИСТРАТОР 16-ТИ КАНАЛЬНЫЙ RVI-R16MA-PRO

ВИДЕОКАМЕРА RVi-169LR (УСТАНОВЛЕННАЯ НА УЛИЦЕ)

ВИДЕОКАМЕРА RVi-169LR (УСТАНОВЛЕННАЯ ВНУТРИ ПОМЕЩЕНИЯ)

Привязан 11-00-15-47

Инв. №

Изм.	Кол. уч.	Лист	№ док.	Подп.	Дата
ГИП		Храмов А. А.			02.14.
Проверил		Кульман Г.Ф.			02.14.
Разработал		Васильев Ю.			02.14.
Н. контр.		Храмов А. А.			02.14.

1114-1-ВН

Физкультурно-оздоровительный комплекс на 160 зрительских мест в с. Жимпиты Сырымского района ЗКО

Физкультурно-оздоровительный комплекс на 160 зрительских мест.

Стадия	Лист	Листов
Р. П.	3	

План системы видеонаблюдения.

Т.О.О. „Кульман" г. Уральск.

Копировал:

Формат А1

Взам. инв. №

Подпись и дата

Инв.№ подл.

ПОЗИЦИЯ	НАИМЕНОВАНИЕ И ТЕХНИЧЕСКАЯ ХАРАКТЕРИСТИКА	ТИП, МАРКА ОБОЗНАЧЕНИЕ ДОКУМЕНТА, ОПРОСНОГО ЛИСТА	КОД ОБОРУДОВАНИЯ, ИЗДЕЛИЯ, МАТЕРИАЛА	ЗАВОД-ИЗГОТОВИТЕЛЬ	ЕДИНИЦА ИЗМЕРЕНИЯ	КОЛИ-ЧЕСТВО	МАССА ЕДИНИЦЫ КГ	ПРИМЕЧАНИЯ
1	2	3	4	5	6	7	8	9
1	ВИДЕОРЕГИСТРАТОР	RVI-R16MA-PRO			ШТ	1		
2	ЖЕСТКИЙ ДИСК	HDD 1 Tb SATA			ШТ	1		
3	УДЛИНИТЕЛЬ НА 5 РАЗЕТОК, 3 МЕТРА. ЕВРОСТАНДАРТ	PILOT			ШТ	1		
4	МОНИТОР	19" LG W1946SN			ШТ	1		
5	ВИДЕОКАМЕРА	RVi-169LR			ШТ	9		
6	БЛОК ПИТАНИЯ	UPS SKAT 1000			ШТ	1		
7	БЛОК ПИТАНИЯ	БП 12-4-2,5			ШТ	9		
8	БЛОК ПИТАНИЯ	СКАТ 1200М			ШТ	1		
9	УНИВЕРСАЛЬНЫЙ МОНТАЖНЫЙ БОКС	УМБ-3/100			ШТ	1		
10	АККУМУЛЯТОРНАЯ БАТАРЕЯ 12В 65А/Ч				ШТ	3		
11	АККУМУЛЯТОРНАЯ БАТАРЕЯ 12В 7А/Ч				ШТ	1		
12	КОРОБКА СОЕДИНИТЕЛЬНАЯ	JBS 100			ШТ	9		
13	КОРОБКА СОЕДИНИТЕЛЬНАЯ	JBS 080			ШТ	9		
14	АВТОМАТИЧЕСКИЙ ВЫКЛЮЧАТЕЛЬ 1-НО ПОЛЮСНЫЙ IН=25А				ШТ	1		
15	БОКС ДЛЯ 1-НО ПОЛЮСНОГО ВЫКЛЮЧАТЕЛЯ				ШТ	1		
16	ПЕРЕДАТЧИК ПО ВИТОЙ ПАРЕ	Elsys-TTV-01			ШТ	9		
17	ПРИЕМНИК ПО ВИТОЙ ПАРЕ	AVT RX 234			ШТ	9		
18	КАБЕЛЬ СЕЧЕНИЕМ МЕДНЫХ ЖИЛ 4х2х0,5ММ2	F/UTP4 cat 5e			М	650		
19	КАБЕЛЬ СЕЧЕНИЕМ МЕДНЫХ ЖИЛ 2х2,5ММ2	ВВГнг			М	650		
20	КАБЕЛЬ СЕЧЕНИЕМ МЕДНЫХ ЖИЛ 3х1,5ММ2	ПВС			М	30		
21	КАБЕЛЬ КОМБИНИРОВАННЫЙ ДЛЯ СИСТЕМ ВИДЕОНАБЛЮДЕНИЯ	КВК-П-3 2х0,75ММ			М	36		
22	РАЗЪЕМ	BNC			ШТ	28		
23	ЛОТОК ПЛАСТИКОВЫЙ С КРЫШКОЙ РАЗМЕРОМ 100х50ММ				М	20		
24	МЕТАЛЛОРУКАВ	ø25мм			М	100		

ВЗАМ. ИНВ. N

ПОДПИСЬ И ДАТА

ИНВ. N ПОДЛ.

Примечание:

На кабель предусмотрено надбавка 2%

Привязан 06-2020-СС

Привязал

Инв.N°

Изм.	Кол. уч.	Лист	№ док.	Подп.	Дата
ГИП		Храмов А. А.			02.14.
Проверил		Кульдяев Г.Ф.			02.14.
Разработал		Васильев Ю.			02.14.
Н. контр.		Храмов А. А.			02.14.

1114-1-ВН. СО

Физкультурно-оздоровительный комплекс на 160 зрительских мест в с. Жимпиты Сырымского района ЗКО

Физкультурно-оздоровительный комплекс на 160 зрительских мест.	Стадия	Лист	Листов
	Р. П.	1	2
Спецификация оборудования	Т.О.О. „Кульман" г. Уральск.		

ФОРМАТ А3

ПОЗИЦИЯ	НАИМЕНОВАНИЕ И ТЕХНИЧЕСКАЯ ХАРАКТЕРИСТИКА	ТИП, МАРКА ОБОЗНАЧЕНИЕ ДОКУМЕНТА, ОПРОСНОГО ЛИСТА	КОД ОБОРУДОВАНИЯ, ИЗДЕЛИЯ, МАТЕРИАЛА	ЗАВОД-ИЗГОТОВИТЕЛЬ	ЕДИНИЦА ИЗМЕРЕНИЯ	КОЛИ-ЧЕСТВО	МАССА ЕДИНИЦЫ КГ	ПРИМЕЧАНИЯ
1	2	3	4	5	6	7	8	9
25	ЛОТОК ПЛАСТИКОВЫЙ С КРЫШКОЙ РАЗМЕРОМ 40x20ММ				М	50		
26	ТРУБА МЕТАЛЛИЧЕСКАЯ ДИАМЕТРОМ 32ММ				М	8		
27								
28								
29								
30								
31								
32								
34								
35								
36								
37								
38								
39								
40								
41								
42								
43								
44								
45								

ВЗАМ. ИНВ. N

ПОДПИСЬ И ДАТА

ИНВ. N ПОДЛ.

Привязан 06-2020-СС

Привязал

Инв.N°

Привязан 17-00-15-47

Инв. №

ФОРМАТ А3