Лицензия ГСЛ N 0001798 от 31.08.2006 г.

Рабочий проект

Капитальный ремонт зданий КГУ Национальная школа гимназия №13 им.Д.Байбосынова

Наружные сети водоснабжение и канализации - НВК

Генпроектировщик _____ТОО "Эдемстрой"

г. Астана, 2019 г.

ВЕДОМОСТЬ РАБОЧИХ ЧЕРТЕЖЕЙ ОСНОВНОГО КОМПЛЕКТА НВК

Лист	Наименование	Примечание
1	Общие данные	
2	План сетей В1 и К1 надлежащие демонтажу. Масштаб 1:1000	
3	План сетей В1 и К1 надлежащие восстановлению. Масштаб 1:1000	
4	Деталировка водопроводного колодца ВК3 с ПГ. План. Разрезы.	
5	Деталировка канализационных колодцев КК1–КК12. План. Разрезы.	
6	Продольный профиль водопровода В0.	
7	Продольный профиль канализации КК1.	
8	Таблица колодцев В1 и К1	

ВЕДОМОСТЬ ССЫЛОЧНЫХ И ПРИЛАГАЕМЫХ ДОКУМЕНТОВ

Обозначение	Наименование	Примечание
	Ссылочные документы	
ТПР 902–09–22.84. Альбом II.	Изделия ж/б для канализационных колодцев.	
Серия 3.900.1–14, выпуск 1	Изделия ж/б для круглых колодцев водопровода и канализации	
	Прилагаемые документы	
22/07.2018г. НВК.С	Спецификация оборудования	

Основные показатели по системам водоснабжения и канализации

N	Наименование системы.	Потребный напор на вводе, м.	Водопотребление.				Водоотведение.			Примечание.
			$м^3$/сут.	$м^3$/час	л/сек	при пожаре л/сек.	$м^3$/сут	$м^3$/час	л/сек.	
1	В1		11,34	1,820	0,490					
2	Т3		4,20	1,750	0,486					
3	К1						18,90	5,89	8,70	

ОБЩИЕ УКАЗАНИЯ

1. Раздел "Наружные сети водоснабжения и канализации" выполнен на основании технического обследования состояния наружной сети экспертами ТОО "Техэксперт–Эко". При этом существующие линии канализации и железобетонные колодцы надлежат демонтажу и восстановлению.
2. Демонтажу и восстановлению надлежит участок водопроводного трубопровода на территории школы и колодец с пожарным гидрантом (ПГ).
3. Проектируемый водопровод выполнен из полиэтиленовых труб ø110х6,6мм SDR17 (PN10) по СТ РК ИСО 4427–2004.
4. Глубина заложения проектируемого трубопровода хозяйственно–питьевого назначения принята с учетом глубины промерзания грунта (не менее 1,70м).
5. На дне траншей предусмотреть укладку подушки из вынутого просеянного грунта, толщиной ни менее 100мм.
6. При обратной засыпке трубопроводов следует предусматривать подбивку пазух и защитный слой над верхом труб из мягкого местного грунта, не содержащего твердых включений (щебень, камень, кирпич и т.д). При этом применение ручных и механических трамбовок непосредственно над трубопроводом не допускается. В зимнее время устройство защитного слоя должно производиться незамерзшим грунтом.
7. При производстве работ руководствоваться требованиями СНиП РК 4.01–02–2009 "Водоснабжение Наружные сети и сооружения", СНиП 3.02.01–87 "Земляные работы".
8. Производство и приемку работ выполнить в соответсвии со СНиП РК 4.01–02–2009 "Водоснабжение Наружные сети и сооружения", СНиП РК 1.03–05–2001 "Охрана труда и Техника безопасности в строительстве".

УСЛОВНЫЕ ОБОЗНАЧЕНИЯ И ИЗОБРАЖЕНИЯ

В1	Хозяйственно–питьевой водопровод
В2	Пожарный водопровод
К1	Бытовая канализация
ВК–1	Колодец водопроводный
ПГ–1	Пожарный гидрант
КК–1	Колодец канализационный

Принятые технические решения соответствуют требованиям действующих законодательных актов, норм и правил Республики Казахстан по взрывопожарной и экологической безопасности, по охране труда, и обеспечивает безопасную для жизни и здоровья людей эксплуатацию обьектов и сооружений при соблюдении мероприятий, предусмотренных проектной документацией.

Главный инженер проекта Кенжалыев Н.Д.

Изм.	Кол.уч.	Лист	№док.	Подп.	Дата
Инженер		Кенжалыев			
Н. контроль		Кенжалыев			

22.07.2018г. НВК

Капитальный ремонт средней школы гимназии N13 имени Д.Байбосынова по адресу: г. Атырау проезд Канцева 1

Наружные сети водоснабжения и канализации	Стадия	Лист	Листов
	РП	1	
Общие данные	ТОО "ЭдемСтрой"		

Взам. инв. № | Подп. и дата | Инв. № подл.

Копировал А3

Топографическая съемка
Масштаб 1:500

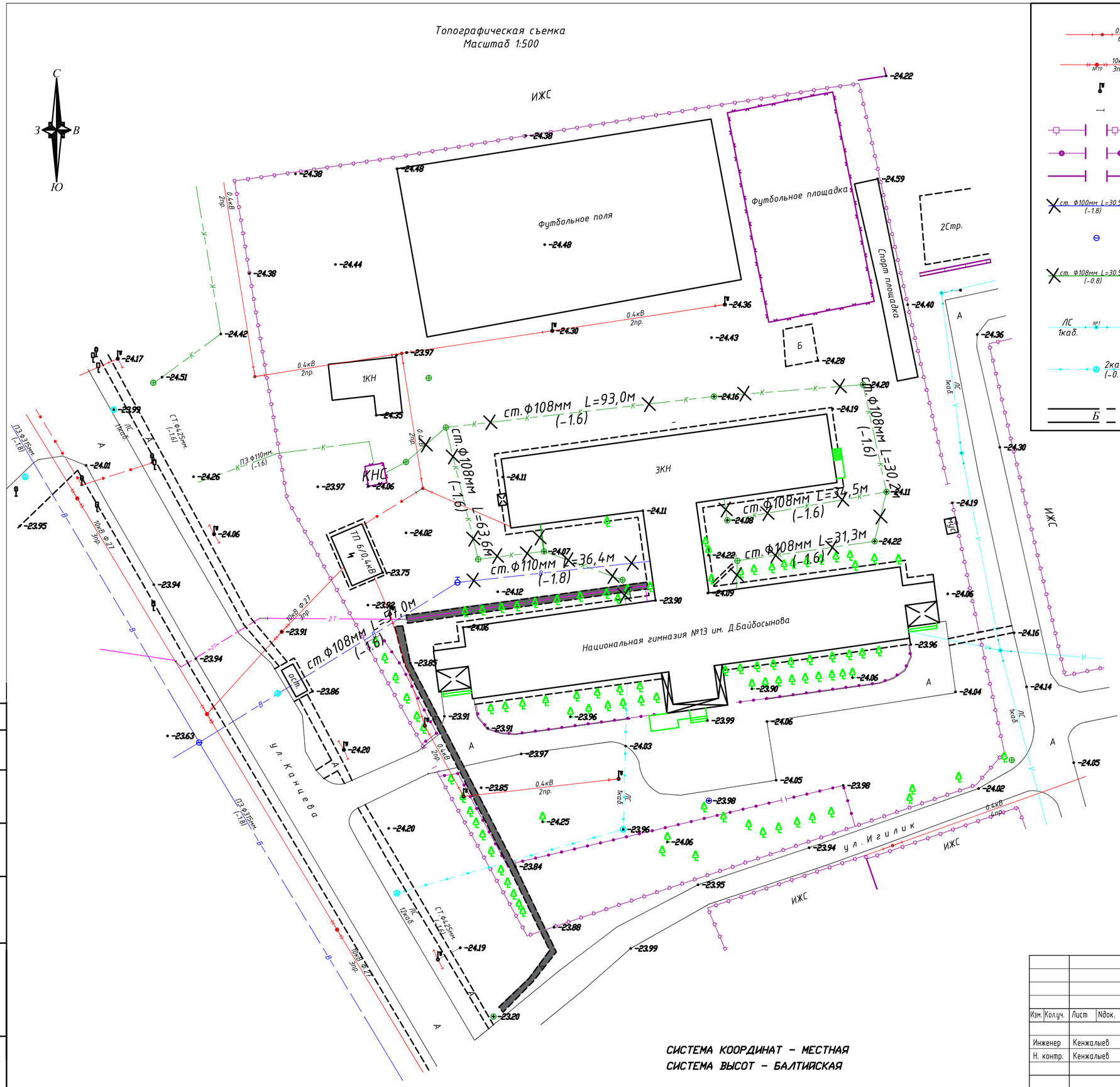

УСЛОВНЫЕ ОБОЗНАЧЕНИЯ

- ЛЭП низкого напряжения на столбах (0.4кВ-напряжение, 6пр-число проводов)
- ЛЭП высокого напряжения на столбах (10кВ-напряжение, 3пр-чило проводов, N19-номер опоры)
- Фонари электрические
- Переход от воздушных к подземным линиям
- Ограды металлические высотой 1м и более, с воротами
- Ограды металлические высотой менее 1м, с воротами
- Ограждения из проволочной сетки с воротами
- Демонтируемый участок подземного водопровода ст.-материал трубы – стальной, Ø108мм-диаметр в миллиметрах, -1.8-глубина заложения в метрах, L=30.5м протяженность демонтируемого участка, м
- Колодцы смотровые(люки) на водопроводных сетях
- Демонтируемый участок подземной канализации ст.-материал трубы – стальной, Ø108мм-диаметр в миллиметрах, -0.8-глубина заложения в метрах, L=30.5м протяженность демонтируемого участка, м
- Воздушные кабельные линии связи и технических средств управления на застроенных территориях (1каб.-число кабеля, N98-номер опоры)
- Подземные кабельные линия связи и технических средств управления, смотровые колодцы (1каб.-число кабеля, (-0.5) глубина заложения в метрах)
- Проезжие части улиц и тротуары при наличии бортового камня-без бордюра (А, Б, Г, Д, Ц-материал покрытия)

СИСТЕМА КООРДИНАТ – МЕСТНАЯ
СИСТЕМА ВЫСОТ – БАЛТИЙСКАЯ

Согласовано

Взам.инв.№

подпись и дата

инв. N подл.

Изм.	Кол.уч.	Лист	Nдок.	Подпись	Дата
Инженер		Кенжалыев			
Н. контр.		Кенжалыев			

22/ 07.2018 г. НВК

Капитальный ремонт средней школы гимназии N13 имени Д.Байбосынова по адресу: г. Атырау проезд Канцева 1

Наружные сети водоснабжения и канализации

стадия	лист	листов
РП	2	

План демонтажа сетей водоснабжения и канализации

ТОО "Эдем Строй"

Копировал

Формат А2

Топографическая съемка
Масштаб 1:500

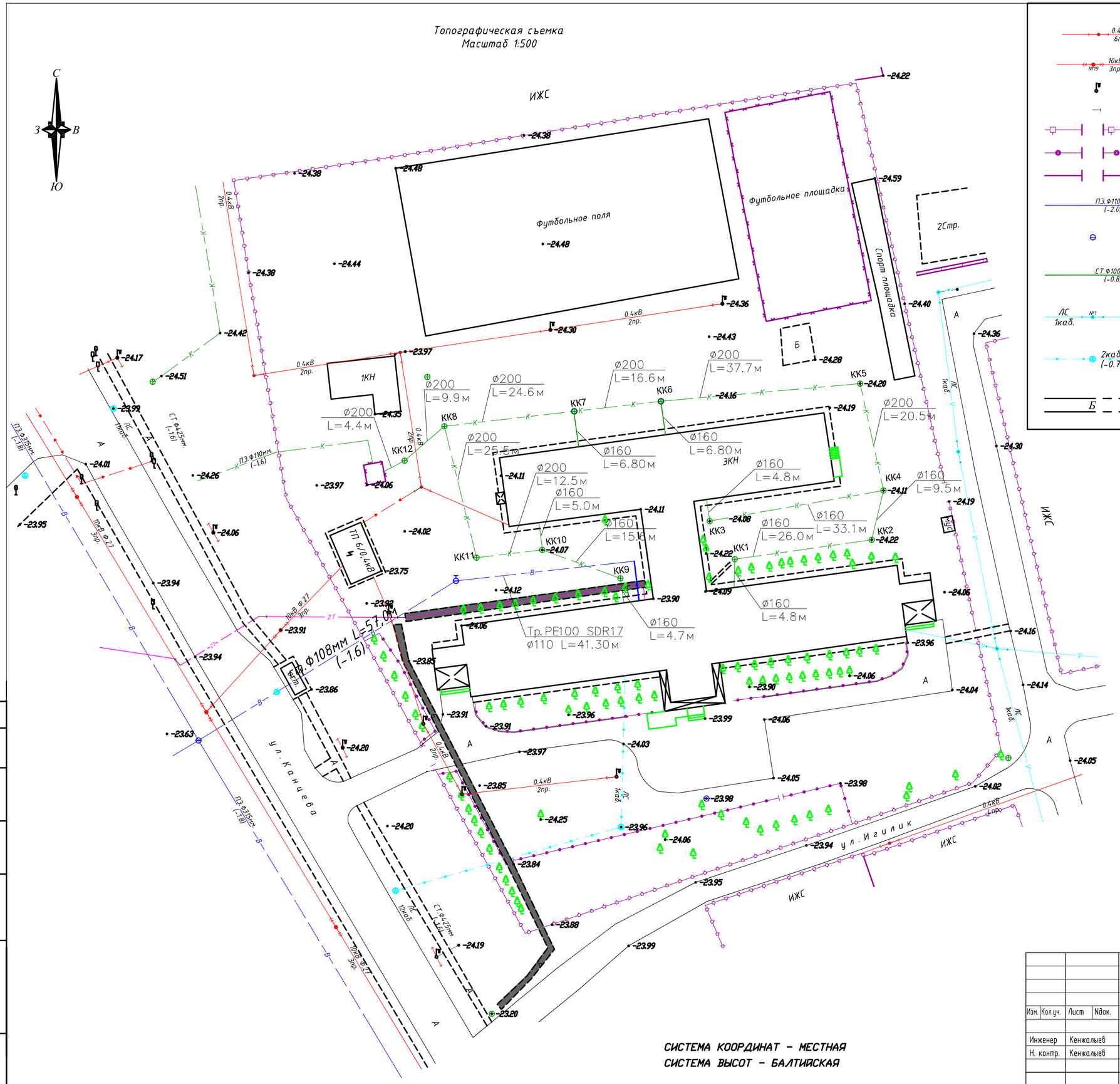

УСЛОВНЫЕ ОБОЗНАЧЕНИЯ

- 0.4кВ 6пр. — ЛЭП низкого напряжения на столбах (0.4кВ-напряжение, 6пр-число проводов)
- 10кВ №19 3пр. — ЛЭП высокого напряжения на столбах (10кВ-напряжение, 3пр-чило проводов, N19-номер опоры)
- Фонари электрические
- Переход от воздушных к подземным линиям
- Ограды металлические высотой 1м и более, с воротами
- Ограды металлические высотой менее 1м, с воротами
- Ограждения из проволочной сетки с воротами
- ПЭ.Ф110мм. (-2.0) — Подземный водопровод (ПЭ.-материал трубы, ø110мм-диаметр в миллиметрах, (-2.0)-глубина заложения в метрах)
- Колодцы смотровые(люки) на водопроводных сетях
- СТ.Ф100мм. (-0.8) — Подземный канализация (СТ.-материал трубы, ø110мм-диаметр в миллиметрах, (-2.0)-глубина заложения в метрах)
- ЛС 1каб. №1 — Воздушные кабельные линии связи и технических средств управления на застроенных территориях (1каб.-число кабеля, N98-номер опоры)
- 2каб. (-0.7) — Подземные кабельные линии связи и технических средств управления, смотровые колодцы (1каб.-число кабеля, (-0.5) глубина заложения в метрах)
- Б — Проезжие части улиц и тротуары при наличии бортового камня-без бордюра (А, Б, Г, Д, Ц-материал покрытия)

СИСТЕМА КООРДИНАТ - МЕСТНАЯ
СИСТЕМА ВЫСОТ - БАЛТИЙСКАЯ

						22/ 07.2018 г.	НВК	
Изм.	Кол.уч.	Лист	Nдок.	Подпись	Дата	Капитальный ремонт средней школы гимназии N13 имени Д.Байбосынова по адресу: г. Атырау проезд Канцева 1		
						Наружные сети водоснабжения и канализации	стадия	лист	листов
Инженер		Кенжалыев					РП	3	
Н. контр.		Кенжалыев							
						План сетей водоснабжения и канализации	ТОО "Эдем Строй"		

Согласовано

взам.инв.№

подпись и дата

инв. N подл.

Копировал

Формат А2

План колодца ВК с ПГ
Масштаб 1:50

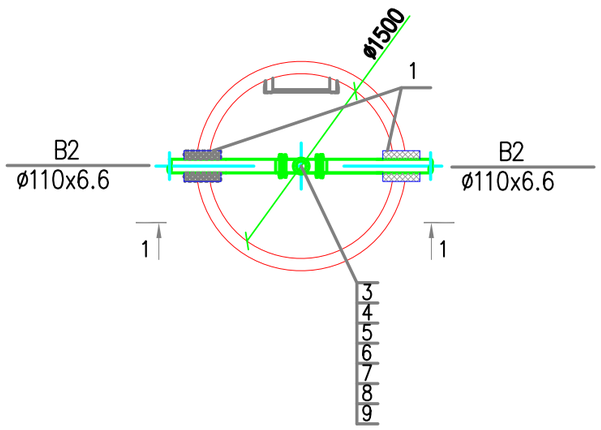

РАЗРЕЗ 1–1
МАСШТАБ: 1:50

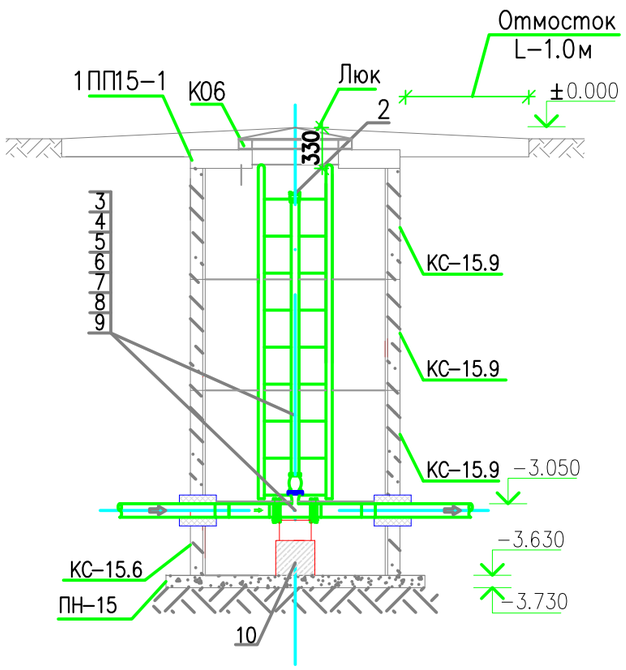

СПЕЦИФИКАЦИЯ

Марка поз.	Обозначение	Наименование	кол.	Масса ед. кг	Примеч.
1	2	3	4	5	6
	Пожарный гидрант ПГ–1				
1.	HAWLE No.5403	Замок для подкл. рукава шт.	1		
2.	HAWLE DUO GOST No.5035	Пожарный гидрант шт.	1		
3.	NTG–16–110 PE100 SDR11	Втулка под фланец ø100 шт.	2		
4.	HAWLE No.5403	Тройник фланец Ду100 шт.	1		
5.	ГОСТ 15180–86	Прокладка А–100–16 шт.	2	0,047	
6.	ГОСТ 7798–70	Болт М16х75 шт.	8	0,149	
7.	ГОСТ 5915–70	Гайка М16 шт.	16	0,033	
8.	ГОСТ 11371–78	Шайба М16 шт.	16	0,017	
9.	ОСТ36–146–68	Опора 100–КП–А11 ВСт3пс5 шт.	1	1,500	
10.	ГОСТ 3634–99	Люк чугунный типа "Л" шт.	1	95	
11.		Лестниица для водопр. колодцев 3.902 (ВЛ2) шт.	3	8,0	

Согласовано

Взам. инв. ?

Подп. и дата

Инв. ? подл.

Изм.	Кол.уч.	Лист	Nдок.	Подпись	Дата
Инженер		Кенжалыев			
Н. контр.		Кенжалыев			

22/ 07.2018 г. НВК

Капитальный ремонт средней школы гимназии N13 имени Д.Байбосынова по адресу: г. Атырау проезд Канцева 1

Наружные сети водоснабжения и канализации

стадия	лист	листов
РП	4	

Деталировка колодца ВК3 с ПГ. План. Разрезы.

ТОО "Эдем Строй"

КАНАЛИЗАЦИОННЫЕ КОЛОДЦЫ:

КК1
План колодца
М 1:50

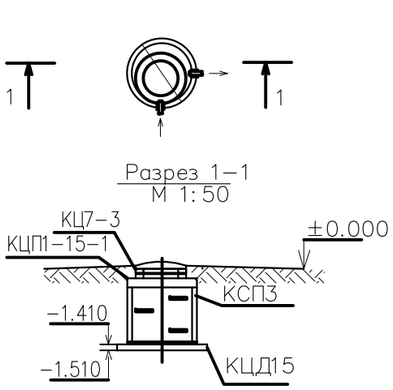

КК2
План колодца
М 1:50

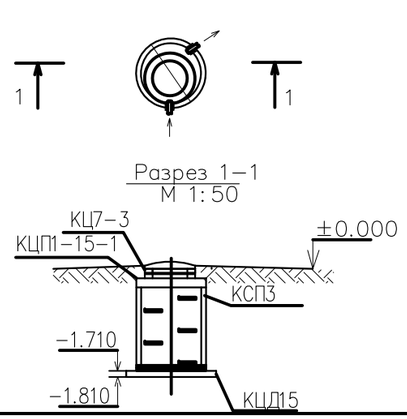

КК3
План колодца
М 1:50

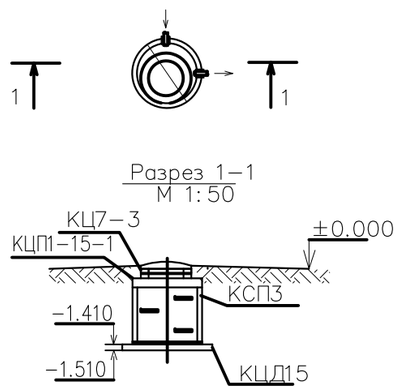

КК4
План колодца
М 1:50

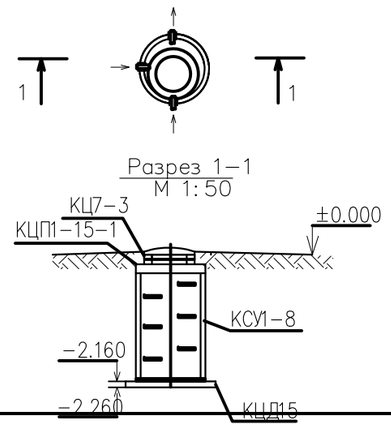

КК5
План колодца
М 1:50

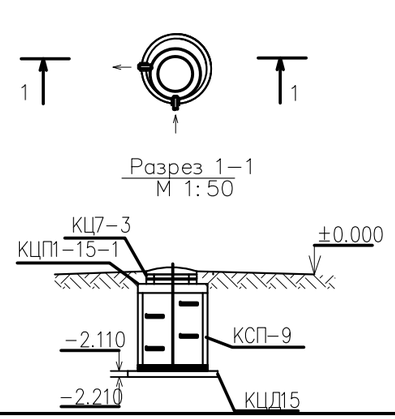

КК6
План колодца
М 1:50

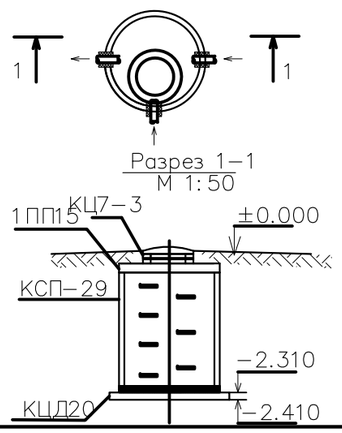

КК7
План колодца
М 1:50

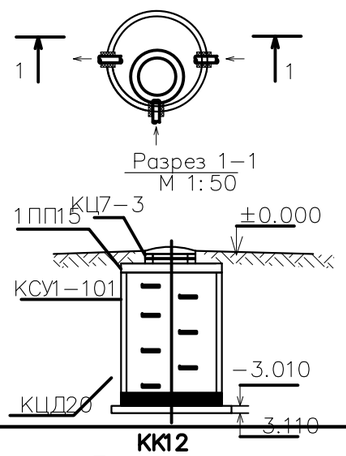

КК8
План колодца
М 1:50

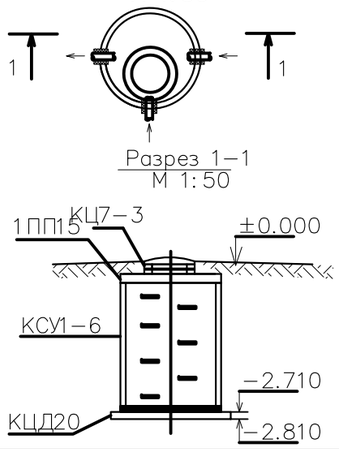

КК9
План колодца
М 1:50

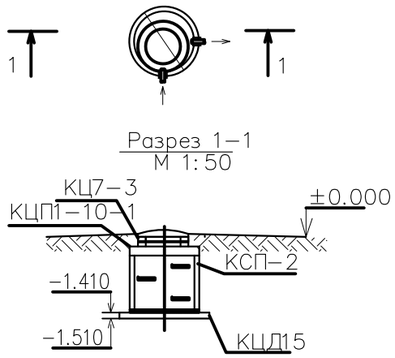

КК10
План колодца
М 1:50

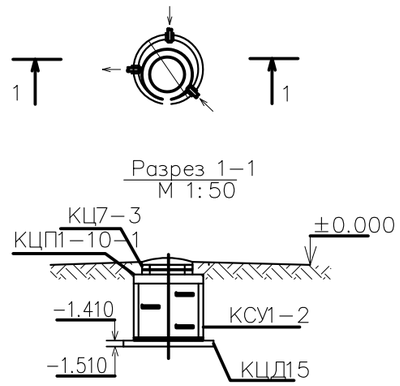

КК11
План колодца
М 1:50

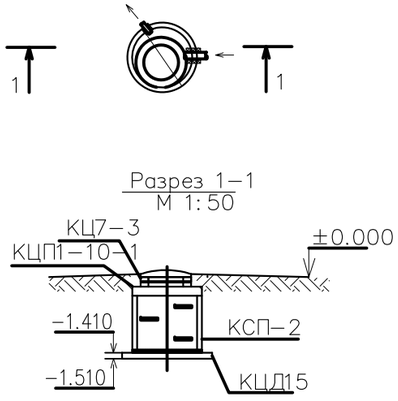

КК12
План колодца
М 1:50

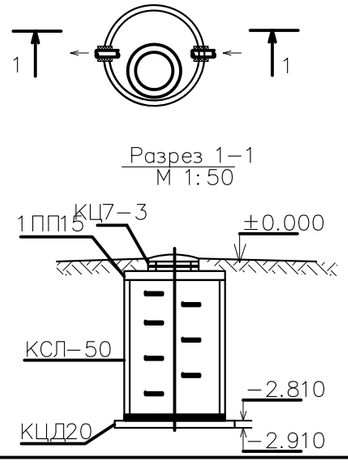

Согласовано

Взам. инв. ?

Подп. и дата

Инв. ? подл.

						22/ 07.2018 г. НВК		
						Капитальный ремонт средней школы гимназии N13 имени Д.Байбосынова по адресу: г. Атырау проезд Канцева 1		
Изм.	Кол.уч.	Лист	Nдок.	Подпись	Дата			
Инженер		Кенжалыев				*Наружные сети водоснабжения и канализации*	стадия	лист	листов
Н. контр.		Кенжалыев					РП	5	
						Деталировка канализационных колодцев КК1–КК12. План. Разрезы.	ТОО "Эдем Строй"		

Формат А3

Профиль водопровода ВО (от точки врезки до ввода в здание школы)

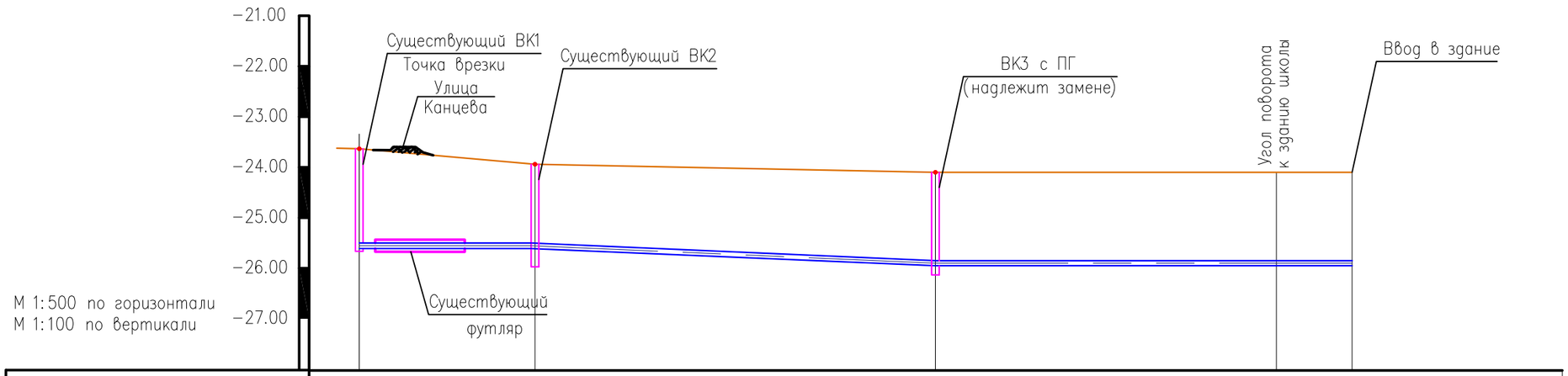

Отметка низа или лотка трубы	-25.43	-25.74	-25.90	-25.90	-25.90
Проектная отметка земли	-23.63	-23.94	-24.10	-24.10	-24.10
Натурная отметка земли	-23.63	-23.94	-24.10	-24.10	-24.10
Обозначение трубы и тип изоляции	Труба PE100 SDR17 ø110 СТ РК ИСО 4427-2004				
Основание	Естественное (просеянное)				
Длина / Уклон	98,30			0.005	
Расстояние	17,40	39,64	33,80	7,50	
Номер колодца, точки, угла поворота	ВК1 Существующий	ВК2	ВК3		

Труба ст. ø108 L=57.0м (демонтажу не надлежит)

Труба PE100 SDR17 ø110 L=178.52м (надлежит демонтажу и монтажу)

ПРИМЕЧАНИЯ

1. Все размеры даны в метрах, если нет других указаний.
2. Демонтажу и замене надлежит колодец ВК3 с ПГ и участок трубопровода, от колодца ВК3 до здания школы, протяженностью – 41,30м.

Согласовано

Взам. инв. ?

Подп. и дата

Инв. ? подл.

Изм.	Кол.уч.	Лист	Nдок.	Подпись	Дата
Инженер		Кенжалыев			
Н. контр.		Кенжалыев			

22/ 07.2018 г. НВК

Капитальный ремонт средней школы гимназии N13 имени Д.Байбосынова по адресу: г. Атырау проезд Канцева 1

Наружные сети водоснабжения и канализации

стадия	лист	листов
РП	6	

Продольный профиль канализации К1.

ТОО "Эдем Строй"

ПРОФИЛИ НАРУЖНОЙ КАНАЛИЗАЦИИ К1.

Колодцы 3–4–5–6–7–8–12–КНС

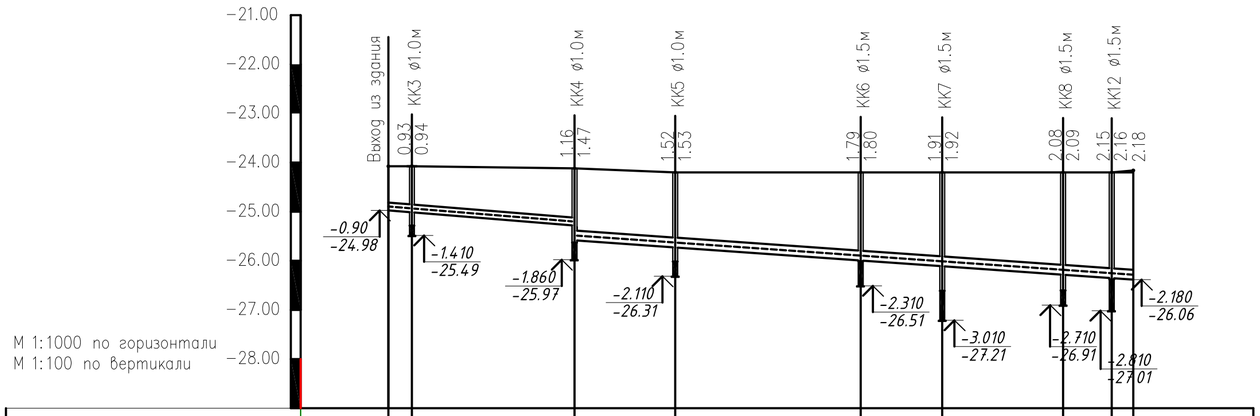

Отметка низа или лотка трубы, м	–24.98	–25.01	–25.27	–25.72	–25.99	–26.11	–26.28	–26.31 –26.34	
Проектная отметка земли, м	–24.08	–24.08	–24.11	–24.20	–24.20	–24.20	–24.20	–24.20 –24.20	
Натурная отметка земли, м	–24.08	–24.08	–24.11	–24.20	–24.20	–24.20	–24.20	–24.16 –24.16	
Обозначение трубы		Труба гофрированная ø160 ГОСТ Р 54475–2011		Труба гофрированная ø200 ГОСТ Р 54475–2011					
Основание		Просеянный местный грунт.							
Уклон, % / Длина, м		37.90	8	113.76				7	
Расстояние, м		4.80	33.10	20.50	37.76	16.60	24.60	9.90	4.40
Номера колодцев		КК–3	КК–4	КК–5	КК–6	КК–7	КК–8	КК–12	КНС
Развернутый план		УП-90°	УП-90°	УП-90°			УП-146°		

Выход из здания

Колодцы 1–2–4

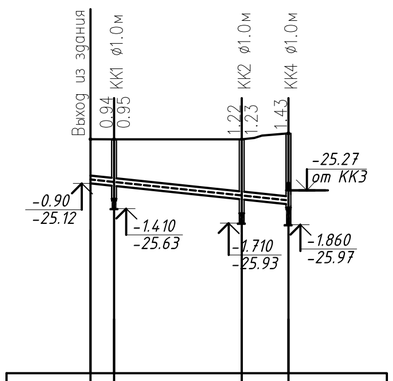

	–25.12	–25.16	–25.44	–25.54	
	–24.22	–24.22	–24.22	–24.11	
	–24.22	–24.22	–24.22	–24.11	
		Труба гофрированная ø160мм ГОСТ Р 54475–2011			
		Просеянный местный грунт			
		40,30	8		
		4.8	26.0	9.50	
		КК–1	КК–2	КК–4	
		УП-90°	УП-111°		

Выход из здания

Колодцы 9–10–11–8

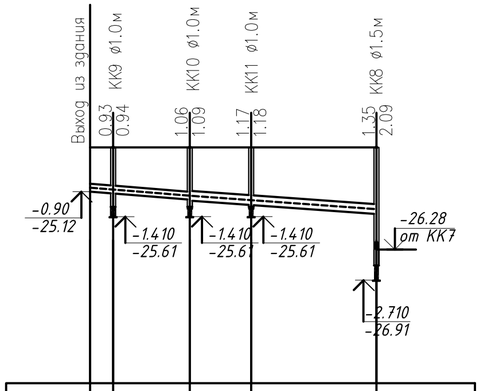

	–25.10	–25.13	–25.26	–25.37	–25.55
	–24.20	–24.20	–24.20	–24.20	–24.20
	–24.20	–24.20	–24.20	–24.20	–24.20
		Труба гофрир. ø160мм ГОСТ Р 54475–2011	Труба гофрированная ø200мм ГОСТ Р 54475–2011		
		Просеянный местный грунт			
		20,30	8	38,00	7
		4,7	15,60	12,50	25,50
		КК–9	КК–10	КК–11	КК–8

Выход из здания

СЕЧЕНИЕ ТРАНШЕЙ

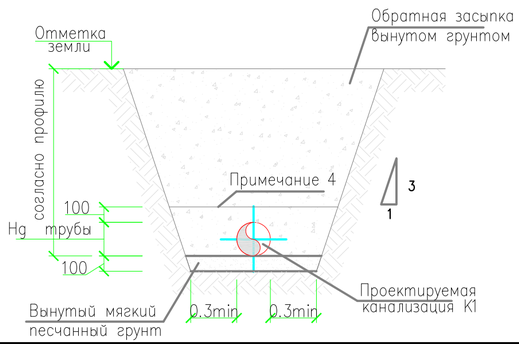

ПРИМЕЧАНИЯ

1. Все размеры даны в метрах, если нет других указаний.
2. Данный чертеж читать с листом НВК–2, НВК–3.
3. Засыпку траншей на 0.10м выше верхней образующей трубы производить послойно 0.1 м и вручную.

Изм.	Кол.уч.	Лист	Nдок.	Подпись	Дата
Инженер		Кенжалыев			
Н. контр.		Кенжалыев			

22/ 07.2018 г. НВК

Капитальный ремонт средней школы гимназии N13 имени Д.Байбосынова по адресу: г. Атырау проезд Канцева 1

Наружные сети водоснабжения и канализации	стадия	лист	листов
	РП	7	

Продольный профиль канализации К1.

ТОО "Эдем Строй"

Согласовано:

Взамен инв.N

Подпись и дата

Инв.N подл.

Копировал

Формат А2

ТАБЛИЦА ВОДОПРОВОДНЫХ КОЛОДЦЕВ В1

N = колодца по плану	Марка колодца по грунтовым условиям.	Диаметры трубопроводов, мм		Диаметр колодца, Дк мм.	Полная глубина колодца по профилю, Н1,мм	Высота рабочей части Нр, мм.	Высота горловины с перекрытием hг, мм.	РАСХОД МАТЕРИАЛОВ																															Гидроизоляция.
								ДНИЩЕ					РАБОЧАЯ ЧАСТЬ								ПЛИТА ПЕРЕКРЫТИЯ										ГОРЛОВИНА						Стремянка.	
								Объем бетона м3	СБОРНЫЕ ЖЕЛЕЗОБЕТОННЫЕ ЭЛЕМЕНТЫ СЕРИЯ 3.900.1–14 ВЫПУСК 1																								Кирпичная кладка, ряды.	Тип люка.		
		Ду	dy						КЦД–10	ПН–15	ПН–20	КЦД–25	КЦ–10–6	КЦ–10–9	КС–15.6	КС–15.9	КС–20.6	КС–20.9	КЦ–25–6	КЦ–25–12	КЦП–10–1	КЦП–10–2	1ПП15–1	КЦП–15–2	КЦП2–15–1	КЦП2–15–2	2ПП20–1	КЦП–20–2	1ПП 25–2	2ПП 25–2	К06	КЦО–2	КЦ–7–3	КЦ–7–9				
1	2	3	4	5	6	7	8	9	10	11	12	13	14	15	16	17	18	19	20	21	22	23	24	25	26	27	28	29	30	31	32	33	34	35	36	37	38	39
ПГ–1	II	100	–	1500	3710	3300	310	0,38		1					1	3							1								1					Л	С1–09	Прим.

ТАБЛИЦА КРУГЛЫХ КАНАЛИЗАЦИОННЫХ КОЛОДЦЕВ ИЗ СБОРНОГО ЖЕЛЕЗОБЕТОНА.

N колодца по плану	Марка колодца по грунтовым условиям	Марка колодца.	Полная глубина колодца по профилю. Н, мм	Диаметр колодца Дк. мм	Глубина лотка. Нл. мм	Высота рабочей части, Н мм.	Высота горловины, с перекрытием hг,, мм	Расход материала																																			
								Объем бетона на на лоток, м3	Днище		Рабочая часть									Плита перекрытия								Горловина										Стремянка	Гидроизоляция, м3
									Сборные железобетонные элементы ТПР 902-09-22.84 Альбом II.																																
									КЦД-15	КЦД-20	КСП-2	КСП-3	КСП-9	КСП-30	КСУ1-9	КСУ1-101	КСУ1-6	КСУ1-3	КСЛ-51	КЦП1-15-1	КЦП1-15-2	КЦП3-15-1	КЦП3-15-1	КЦП1-20-1	КЦП1-20-2	КЦП3-20-1	КЦП3-20-2	КЦО-1	КЦО-2	КЦО-3	КЦО-4	КЦ7-3	КЦ7-9	КЦ10-3	КЦ10-6	КЦ10-9	Кирпичная кладка, ряды	Тип люка		
1	2	3	4	5	6	7	8	9	10	11	12	13	14	15	16	17	18	19	20	21	22	23	24	25	26	27	28	29	30	31	32	33	34	35	36	37	38	39	40	41
КК1	II	КСП-2	1410	1000	200	900	310	0.360	1			1								1											2						Л	С1-01	1,09
КК2	II	КСП-3	1410	1000	200	1200	310	0.360	1			1								1											2						Л	С1-02	1,32
КК3	II	КСП-32	1410	1000	200	900	310	0.360	1			1								1											2						Л	С1-02	1,32
КК4	II	КСУ1-8	1860	1000	350	1200	310	0.490	1						1					1											2						Л	С1-02	1,44
КК5	II	КСП-9	2110	1000	300	1500	310	0.480	1				1							1											2						Л	С1-02	1,40
КК6	II	КСП-29	2310	1500	500	1500	310	1.210		1				1										1							2						Л	С1-02	4,02
КК7	II	КСУ1-101	3010	1500	600	2100	310	1.390		1						1								1							2						Л	С1-02	4,72
КК8	II	КСУ1-6	2710	1500	300	2100	310	1.450		1							1							1							2						Л	С1-02	4,72
КК9	II	КСП-2	1410	1000	200	900	310	0.360	1			1								1											2						Л	С1-03	1,09
КК10	II	КСУ1-2	1410	1000	200	900	310	0.450	1									1		1											2						Л	С1-03	1,09
КК11	II	КСП-2	1410	1000	200	900	310	0.360	1			1								1											2						Л	С1-03	1,09
КК12	II	КСЛ-51	2810	1500	700	1800	310	1.700		1									1					1							2						Л	С1-03	4,90
								7.97																																29,20

Согласовано

Взам. инв. ?

Подп. и дата

Инв. ? подл.

Изм.	Кол.уч.	Лист	Nдок.	Подпись	Дата
Инженер		Кенжалыев			
Н. контр.		Кенжалыев			

22/ 07.2018 г. НВК

Капитальный ремонт средней школы гимназии N13 имени Д.Байбосынова по адресу: г. Атырау проезд Канцева 1

Наружные сети водоснабжения и канализации

стадия	лист	листов
РП	8	

Таблица колодцев В1 и К1.

ТОО "Эдем Строй"

Копировал А3

Позиция	Наименование и техническая характеристика	Тип, марка, обозначение документа, опросного листа	Код оборудования, изделия, материала	Завод-изготовитель	Единица измерения	Количество	Масса единицы, кг	Примечание
1	2	3	4	5	6	7	8	9
	Трубопровод В0							
1	Труба ПЭ 100 SDR17 ø110х6,6	СТ РК ИСО 4427-2004		АЗПТ (Атырау)	м	42,50		41,3м+3%
2	Отвод Ду110	PE100 SDR11			шт	1		демонтаж и монтаж
	Пожарный гидрант ПГ-1.							
1	Замок для подключения рукава	HAWLE No.5403		HAWLE	шт	1		
2	Пожарный гидрант	HAWLE DUO GOST No.5035		HAWLE	шт	1		
3	Втулка под фланец ПЭ100 SDR11 ø110	NTG-16-110		АЗПТ (Атырау)	шт	2		
4	Тройник фланцевый DN 100х100	HAWLE No.8510		HAWLE	шт	1		
5	Прокладка А-100-16	ГОСТ 15180-86			шт	1		
6	Болт М20х85	ГОСТ 7798-70			шт	18		
7	Гайка М20	ГОСТ 5915-70			шт	18		
8	Шайба М20	ГОСТ 11371-78			шт	18		
9	Опора 100-КП-А11 ВСт3пс	ОСТ36-146-88			шт	1	1.5	
10	Бетон кл. В15	ГОСТ 7473 ? 94			м2	0,75		
11	Гидроизоляционный материал «Пенекрит»	ТУ 5745-001-77921756-2006			кг	4,1		Раствором заполняют крупные щели (места соед. ж/б элементов)
12	Гидроизоляционный материал «Пенетрон Адмикс»	ТУ 5745-001-77921756-2006			кг	3,6		Применяется в смеси с бетоном. Трещины до 0.4мм затягиваются
13	Антикоррозионное покрытие в в виде герметика «Лента 1216»	2513-056-32478306-02			кг	12,0		Герметик наносится на бетонную поверхность. Черного цвета.
14	Люк чугунный типа "Л"	ГОСТ 3634 ? 99			шт	1	95,0	
15	Лестница для водопроводных колодцев	Л2 (ВЛ2)			м	2,80		
16	Кольцо стеновое КС15.9	Типовые строит. конструкции			шт	3	660	
17	Кольцо стеновое КС15.6	3.900.1-14			шт	1	1000	
18	Кольцо опорное К06				шт	1	–	
19	Плита днища ПН-15				шт	1	950	

Взам. инв. N

Подп. и дата

Инв. N подл.

Изм.	Кол.уч.	Лист	Nдок.	Подпись	Дата
Инженер		Кенжалыев			
Н. контр.		Кенжалыев			

22/ 07.2018 г. НВК.СО

Капитальный ремонт средней школы гимназии N13 имени Д.Байбосынова по адресу: г. Атырау проезд Канцева 1

Наружные сети водоснабжения и канализации

стадия	лист	листов
РП	1	

Спецификация оборудования

ТОО "Эдем Строй"

Формат А3

Позиция	Наименование и техническая характеристика	Тип, марка, обозначение документа, опросного листа	Код оборудования, изделия, материала	Завод-изготовитель	Единица измерения	Количество	Масса единицы, кг	Примечание
1	2	3	4	5	6	7	8	9
20	Плита перекрытия 2ПП15-1				шт	1	680	
21	Бетон кл.В15				м?	2,00		
	Канализация К1							
1	Труба гофрированная ø160	ГОСТ Р 54475-2011			м	101,50		98,5м+3%
2	Труба гофрированная ø200	ГОСТ Р 54475-2011			м	156,0		151,76м+3%
3	Гильза из ПЭ100 SDR11 ø355х21,1L=300м.	СТ РК ИСО 4427-2004		АЗПТ (Атырау)	шт	8		
4	Гильза из ПЭ100 SDR11 ø250х22,7L=300м.	СТ РК ИСО 4427-2004		АЗПТ (Атырау)	шт	16		
5	Люк чугунный типа "Л"	ГОСТ 3634 - 99			шт	12	95,0	
6	Бетон кл. В15	ГОСТ 7473 -2010			м3	18,81		
7	Цементный раствор	ГОСТ 28013 - 89			м3	6,0		
8	Антикоррозионное покрытие в виде герметика «Лента 12»	ТУ 2513-056-32478306-02			кг	179,0		
9	Стремянка С1-03	ТПР 901-09.22.84 КЖИ.С1			шт	12		
10	Скобы ходовые ø16, L=450мм	ГОСТ 2590-88			шт	108		
11	Швеллер N-65, L=800мм	ГОСТ 8240-89			шт	24		
12	Ручка (сталь полосовая 30*4мм)	ГОСТ 103-76*			шт	108		
	Канализационные колодцы (12 штук)							
1	Кольцо стеновое КСП-3	Типовые проектные решения			шт	5		
2	Кольцо опорное КСП-9	902-09-22.84			шт	1		
3	Кольцо опорное КСУ1-3				шт	1		
4	Кольцо опорное КСУ1-6				шт	1		
5	Кольцо опорное КСУ1-9				шт	1		
6	Кольцо опорное КСП-30				шт	1		
7	Кольцо опорное КСУ1-101				шт	1		
8	Кольцо опорное КСЛ-51				шт	1		
9	Плита днища КЦД-15				шт	8		
10	Плита днища КЦД-20				шт	4		
11	Плита перекрытия КЦП1-15-1				шт	1		
12	Плита перекрытия КЦП1-10-1				шт	1		
13	Бетон кл.В15				м?	0,791		

Взам. инв. N

Подп. и дата

Инв. N подл.