Лицензия ГСЛ N 013816 от 28.05.2008 г.

Рабочий проект

Строительство дома культуры на 300 мест для IVА - IVГ климатического подрайона с обычными геологическими условиями в с. Бирлик Курмангазинского района Атырауской области. Привязка

СС - Системы связи

г. Астана.

ТИПТІК ЖОБА
ҚР ТЖ 300 АМҮ (IVA, IVГ)-2.2-2013

ҚАРАПАЙЫМ ГЕОЛОГИЯЛЫҚ ЖАҒДАЙДАҒЫ IVA, IVГ КЛИМАТТЫҚ БӨЛШЕК АУДАНДАРҒА АРНАЛҒАН 300 ОРЫНДЫҚ АУЫЛДЫҚ МӘДЕНИЕТ ҮЙІ

8 Альбом

БЖ Байланыс жүйесі

ТИПОВОЙ ПРОЕКТ
ТП РК 300 СДК (IVA, IVГ)-2.2-2013

СЕЛЬСКИЙ ДОМ КУЛЬТУРЫ НА 300 МЕСТ ДЛЯ IVA, IVГ КЛИМАТИЧЕСКИХ ПОДРАЙОНОВ С ОБЫЧНЫМИ ГЕОЛОГИЧЕСКИМИ УСЛОВИЯМИ

Альбом 8

СС Системы связи

				Привязан
Привязал	Кенжалыев		3.05.19	
ГИП	Кенжалыев		3.05.19	
				Строительство дома культуры на 300 мест для IVA – IVГ климатического подрайона с обычными геологическими условиями в с. Бирлик Курмангазинского района Атырауской области. Привязка
				Листов
Инв. №				

А2

ТИПТІК ЖОБА

ҚР ТЖ 300 АМҮ (IVA, IVГ)-2.2-2013

ҚАРАПАЙЫМ ГЕОЛОГИЯЛЫҚ ЖАҒДАЙДАҒЫ IVA, IVГ КЛИМАТТЫҚ БӨЛШЕК АУДАНДАРҒА АРНАЛҒАН 300 ОРЫНДЫҚ АУЫЛДЫҚ МӘДЕНИЕТ ҮЙІ

8 Альбом

БЖ Байланыс жүйесі

ТИПОВОЙ ПРОЕКТ

ТП РК 300 СДК (IVA, IVГ)-2.2-2013

СЕЛЬСКИЙ ДОМ КУЛЬТУРЫ НА 300 МЕСТ ДЛЯ IVA, IVГ КЛИМАТИЧЕСКИХ ПОДРАЙОНОВ С ОБЫЧНЫМИ ГЕОЛОГИЧЕСКИМИ УСЛОВИЯМИ

Альбом 8

СС Системы связи

Әзірленген : "ҚазҚСҒЗИ" АҚ
Разработан: АО "КазНИИСА"

Бас директор — М . Алпысбаев

Генеральный директор

Типтік және жекеше жобалау орталығының директоры — Ю . Повышев

Директор центра типового и индивидуального проектирования

Жобаның бас инженері — Е. Даукараев

Главный инженер проекта

Бас жобалаушы: "ҚазҚСҒЗИ" АҚ
Генеральный проектировщик: АО "КазНИИСА"

Қазақстан Республикасы Өңірлік даму министрлігі Құрылыс және тұрғын үй-коммуналдық шаруашылық істері комитетінің _____ 20 ж. № _____ бұйрығымен бекітілген және 20 ж. _____ _____ бастап қолданысқа енгізілді.

Утвержден приказом Комитета по делам строительства и жилищно-коммунального хозяйства Министерства регионального развития Республики Казахстан от _____20 г. №_____ и введен в действие с ____ _____ 20 г.

Взам. инв. №
Подп. и дата
Инв. № подл

				Привязан
Привязал	Кенжалыев		3.05.19	
ГИП	Кенжалыев		3.05.19	
				Строительство дома культуры на 300 мест для IVA – IVГ климатического подрайона с обычными геологическими условиями в с. Бирлик Курмангазинского района Атырауской области. Привязка
				Листов
Инв. №				

А2

Альбом 8

Ведомость основных комплектов рабочих чертежей

Обозначение	Наименование	Примечание
ТП РК 300 СДК (IVA, IVГ)-2.2-2013-ПЗ	Пояснительная записка	Альбом 1
ТП РК 300 СДК (IVA, IVГ)-2.2-2013-ТХ	Технология производства	Альбом 2
ТП РК 300 СДК (IVA, IVГ)-2.2-2013-АР1	Архитектурные решения ниже отм.0.000	Альбом 3
ТП РК 300 СДК (IVA, IVГ)-2.2-2013-АР2	Архитектурные решения выше отм.0.000	
ТП РК 300 СДК (IVA, IVГ)-2.2-2013-КЖ1	Конструкции железобетонные ниже отм.0.000	Альбом 4
ТП РК 300 СДК (IVA, IVГ)-2.2-2013-КЖ2	Конструкции железобетонные выше отм.0.000	
ТП РК 300 СДК (IVA, IVГ)-2.2-2013-КМ	Конструкции металлические	
ТП РК 300 СДК (IVA, IVГ)-2.2-2013-ОВ	Отопление. вентиляция и кондиционирование воздуха	Альбом 5
ТП РК 300 СДК (IVA, IVГ)-2.2-2013-ВК	Водопровод и канализация	Альбом 6
ТП РК 300 СДК (IVA, IVГ)-2.2-2013-АПТ	Автоматическое пожаротушение	
ТП РК 300 СДК (IVA, IVГ)-2.2-2013-ЭЛ	Электрооборудование	Альбом 7
ТП РК 300 СДК (IVA, IVГ)-2.2-2013-СС	Системы связи	Альбом 8
ТП РК 300 СДК (IVA, IVГ)-2.2-2013-ОПС	Охранно-пожарная сигнализация	
ТП РК 300 СДК (IVA, IVГ)-2.2-2013-С	Спецификации оборудования, изделий и материалов	Альбом 9
ТП РК 300 СДК (IVA, IVГ)-2.2-2013-СД	Сметная документация	Альбом 10

Ведомость рабочих чертежей основного комплекта

Лист	Наименование	Примечание
1	Общие данные	
2	Структурная схема телефонизации, радиофикации, часофикации	
3	План расположения оборудования и прокладки сетей систем связи на отм.+3,900	
4	План расположения оборудования и прокладки сетей систем связи на отм.+0,000, +0,600	

Общие указания

Раздел "Системы связи" типового проекта "Сельский дом культуры на 300 мест" для IVA, IVГ климатических подрайонов с обычными геологическими условиями выполнен на основании задания на разработку типового проекта и в соответствии с требованиями государственных нормативов, действующих в Республике Казахстан:

~~СНиП РК 1.02-03-2009~~ - Типовая проектная документация; СН РК 1.02-01-2016

~~СН РК 1.02-01-2009 - Инструкция по типовому проектированию;~~

~~СНиП РК 3.02-20-2004~~ - Культурно-зрелищные учреждения; СП РК 3.02-120-2012

СНиП РК 3.02-10-2010 - Устройства связи, сигнализации и диспетчеризации инженерного оборудования жилых и общественных зданий;

ГОСТ 21.603-80 - СПДС - Связь и сигнализация. Рабочие чертежи;

ГОСТ 21.406-88 - СПДС - Проводные средства связи. Обозначения условные графические на схемах и планах.

Телефонизация.

Телефонизация здания сельского Дома культуры предусматривается от местной телефонной сети, согласно техническим условиям, отдельным проектом марки НСС. Отверстия и закладные детали для ввода кабеля предусмотреть при привязке согласно технических условий.

Внутренняя сеть телефонизации выполняется кабелем UTP 4х2. Абонентские провода прокладываются в гофротрубе в штробах/за гипсокартоном по стенам до розеток. Телефонные розетки RJ-11 устанавливаются на высоте 300 мм от уровня пола.

В помещении пожарного поста предусматривается установка местной миниАТС, согласно технического задания, емкостью 3/8 (внешних/внутренних) линий.

Радиофикация.

~~Радиофикация здания сельского Дома культуры выполняется от радиостойки (РС-I), которая устанавливается на кровле здания (место установки определяется при привязке в проекте марки НСС согласно технических условий). Распределительная вертикальная сеть выполняются проводом марки ПРППМ-2х1,2, прокладываемая в стояке ПЗО. Абонентская сеть выполняется проводом марки ПРППМ-2х0,6, прокладываемая в гофротрубе в слое штукатурки. Радиорозетки устанавливаются не далее 1 м от электрических розеток на одинаковой с ними высоте, согласно СНиП РК 3.02-10-2010. Разветвительные и ограничительные коробки устанавливаются в местах ответвлений на каждом этаже и по коррридору.~~

Часофикация

Проектом предусмотрена система часофикации здания. Первичные часы установлены в помещении пожарного поста. Вторичные часы устанавливаются в служебных и административных помещениях и фойе. Сеть часофикации выполнена кабелем "витая пара" UTP 4х2х0,51 cat. 5e.

Кабель прокладываются в гофротрубе в штробах/за гипсокартоном по стенам до места установки часов.

Закладные устройства.

Для прокладки кабелей и проводов в проекте предусматриваются закладные устройства:
-труба ПВХ диаметром 50 мм для вертикальной разводки (стояк).

Молниезащита.

Молниезащита антенн и радиоустройств выполняется из стальной проволоки диаметром 6мм, соединяемой с молниеприемной сеткой, проложенной на кровле здания.

Ведомость ссылочных и прилагаемых документов

Обозначение	Наименование	Примечание
	Прилагаемые документы	
ТП РК 300 СДК (IVA, IVГ)-2.2-2013-ССС	Спецификация оборудования, изделий и материалов	Альбом 9
	(на 4 листах)	

Условные обозначения	
	Розетка телефонная
	Коробка телефонная распределительная
	Автоматическая телефонная станция
	Радиорозетка
	Коробка ответвительная
	Коробка ограничительная
	Часы электрические первичные
	Часы электрические вторичные
	Часы электрические вторичные (потолочное крепление)
	Трасса прокладки одного кабеля
	Трасса прокладки 2-х и более кабелей
	Подъем/спуск кабеля

Согласующие подписи специалистов, приведенные на листе, относятся ко всем рабочим чертежам данного комплекта, требующим согласования.

Согласовано:
Гл.спец ОВ | Пак Н.А.
Гл.спец АП | Чербяков
Гл.спец ТХ | Гужиева

Согласовано:
Гл.констр. | Кулжабаев
Гл.спец. АР | Мусабаев
Гл.спец ВК | Дмитриев

Настоящий проект выполнен в соответствии с действующими нормами, правилами и стандартами Республики Казахстан, в том числе по взрыво- и пожаробезопасности.

ГИП (ГАП) разработавший типовой проект _____ Даукараев Е.

ГИП осуществивший привязку _____ Кенжалыев Н.

Байланган/ Привязан №27

Привязал	Айтмаганбетов		08.05.19
ГИП	Кенжалыев		08.05.19
Туг./Инв.: №			

Привязан

Инв. N

Изм.	Кол. уч	Лист	№ док.	Подп.	Дата
ГИП		Даукараев			
Гл.спец.		Данилкина			
Разработал		Ельдымбаев			
Проверил		Ельдымбаев			
Н.контр.		Данилкина			

Строительство дома культуры на 300 мест для IVA - IVГ климатического подрайона с обычными геологическими условиями в с. Бирлик Курмангазинского района Атырауской области. Привязка

Листов

ТП РК 300 СДК (IVA, IVГ)-2.2-2013-СС

Сельский Дом культуры на 300 мест для IVA, IVГ климатических подрайонов с обычными геологическими условиями

Сельский Дом культуры на 300 мест

Стадия	Лист	Листов
РП	1	4

Общие данные

АО "КазНИИСА"

Взам. инв. № | Подп. и дата | Инв. № подл.

Формат А2

СТРУКТУРНАЯ СХЕМА ТЕЛЕФОНИЗАЦИИ

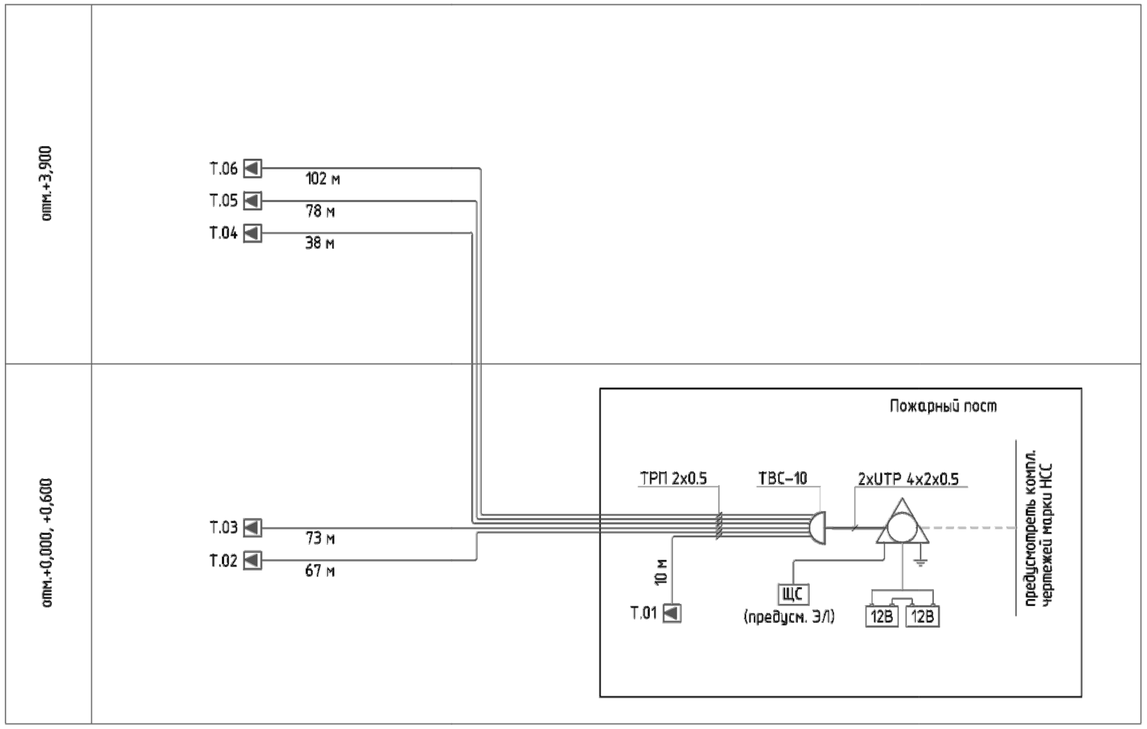

СТРУКТУРНАЯ СХЕМА ЧАСОФИКАЦИИ

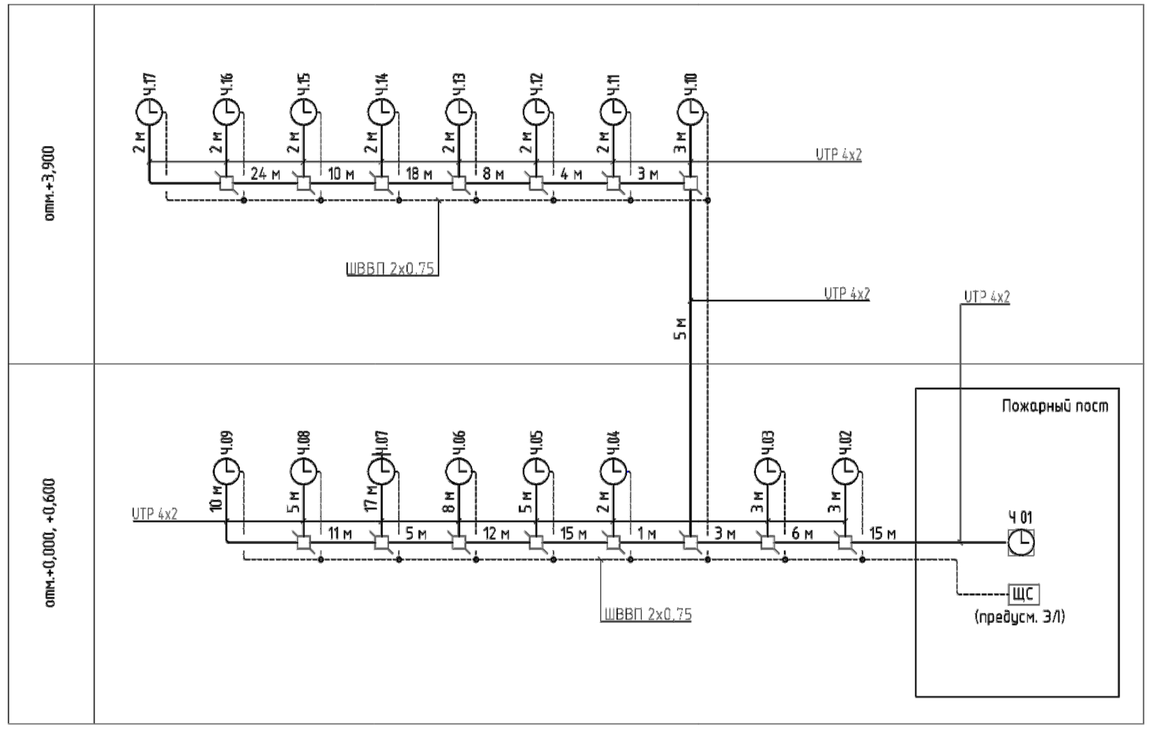

СТРУКТУРНАЯ СХЕМА РАДИОФИКАЦИИ

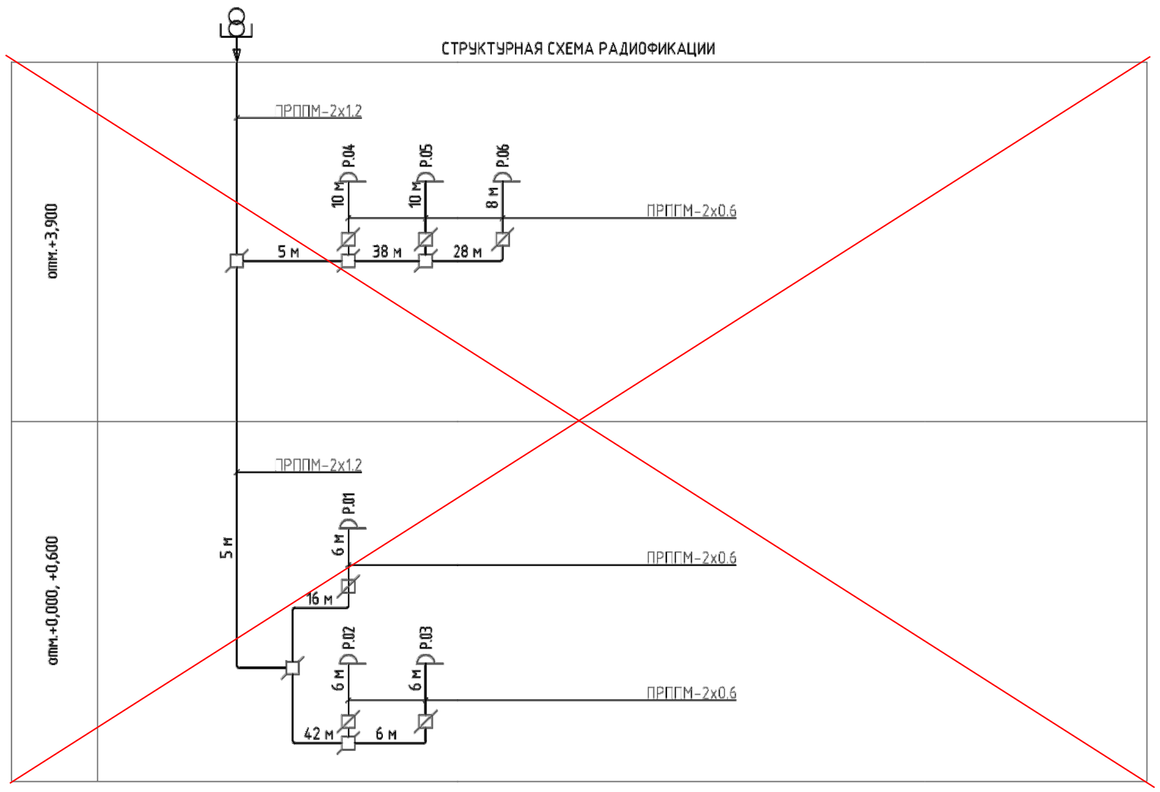

Байлангаи/ Привязан	№27		
Привязал	Айтмаганбетов		08.05.19
ГИП	Кенжальев		08.05.19
Туг./Инв.: №			

Изм.	Кол.уч.	Лист	№ док.	Подп.	Дата	ТП РК 300 СДК (IVА, IVГ)-2.2-2013-СС		
						Сельский Дом культуры на 300 мест для IVА, IVГ климатических подрайонов с обычными геологическими условиями		
Привязан						Сельский Дом культуры на 300 мест	Стадия	Лист	Листов
							РП	2	
Гл.спец.		Даниилкина				Структурная схема телефонизации, радиофикации, часофикации	АО "КазНИИСА"		
Разработал		Ельдымбаев							
Проверил		Ельдымбаев							
Н.контр.		Даниилкина							
Инв. №									

Взам. инв. № | Подп. и дата | Инв. № подл.

Копировал

Формат А2

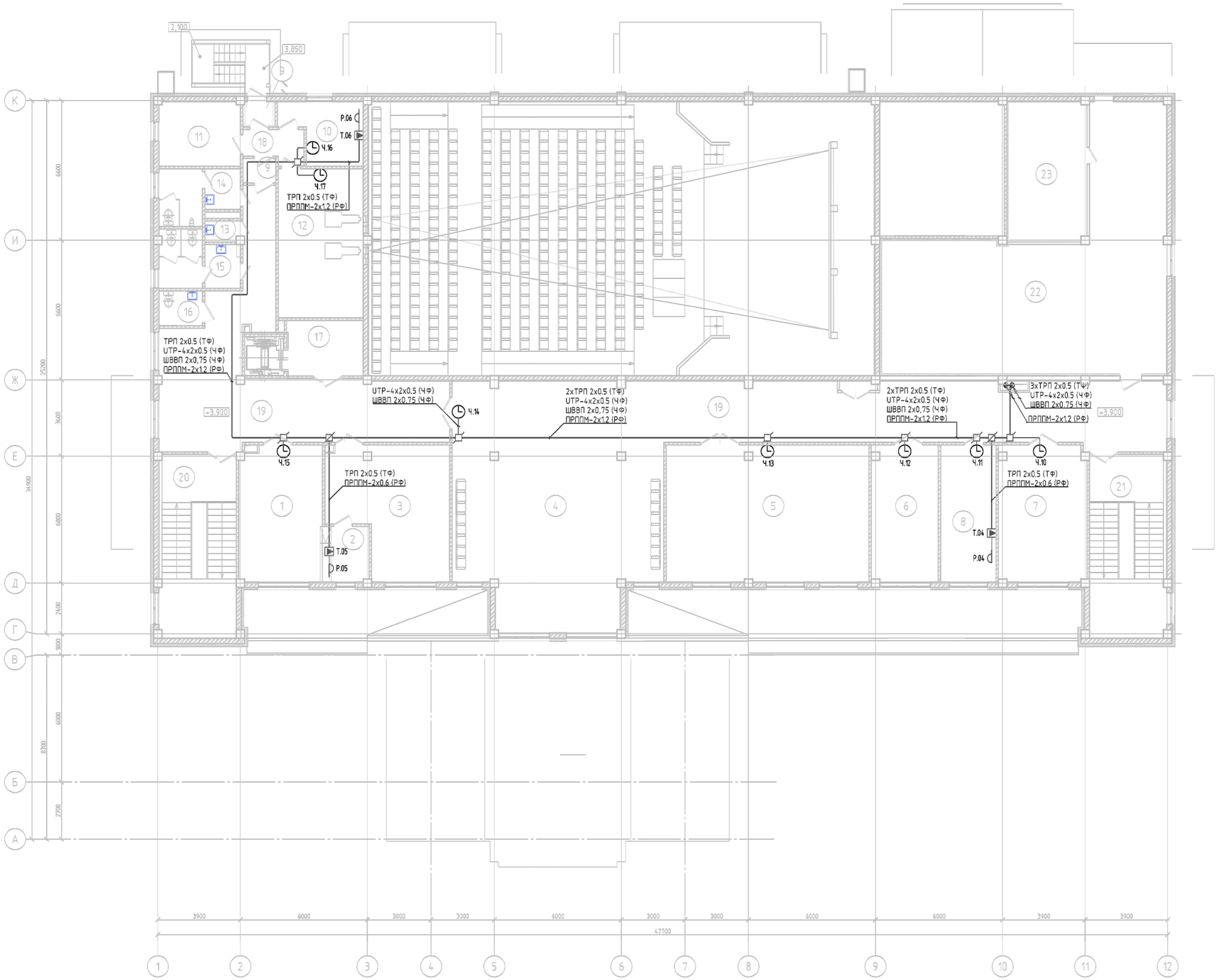

Экспликация помещений

Номер помещения	Наименование	Площадь, м²	Кат. помещения
1	Читальный зал	24,26	
2	Кафедра выдачи	5,24	
3	Помещение хранения библиотечного фонда	31,34	В
4	Гостиная-танцевальный зал	74,48	
5	Кружок танцевального искусства	61,01	
6	Кружок изобразительного искусства и художественных промыслов и ремесел	19,84	
7	Универсальное помещение для кружка хорового искусства и театрально-драматического кружка	26,17	
8	Кабинет директора	16,48	
9	Тамбуры	3,19	
10	Комната киномеханика	9,53	
11	Перемоточная	11,41	
12	Кинопроекционная	27,75	В
13	Кладовая уборочного инвентаря	1,50	В
14	Сан.узел М	8,62	
15	Сан.узел Ж	8,93	
16	Сан.узел для МГН	3,23	
17	Лифтовый холл	9,16	
18	Служебный коридор	3,99	
19	Коридор	165,95	
20	Лестничная клетка Л-1	12,85	
21	Лестничная клетка Л-1Н	12,85	
22	Техническое помещение	131,46	
23	Приточно-вытяжная венткамера	24,27	
	ИТОГО:	668,52	

Байланган/ Привязан №27

Привязал	Айтмаганбетов		08.05.19
ГИП	Кенжалиев		08.05.19
Тип./Инв.: №			

Изм.	Кол. уч.	Лист	№ док.	Подп.	Дата	ТП РК 300 СДК (IVA, IVГ)-2.2-2013-СС	
						Сельский Дом культуры на 300 мест для IVA, IVГ климатических подрайонов с обычными геологическими условиями	
Привязан						Сельский Дом культуры на 300 мест	Стадия: РП; Лист: 3; Листов:
		Гл.спец.	Данилкина			План расположения оборудования и прокладки сетей систем связи на отм.+3,900	АО "КазНИИСА"
		Разработал	Ельбымбаев				
		Проверил	Ельбымбаев				
Инв. №		Н.контр.	Данилкина				

Взам. инв. № | Подп. и дата | Инв. № подл.

Копировал

Формат А1

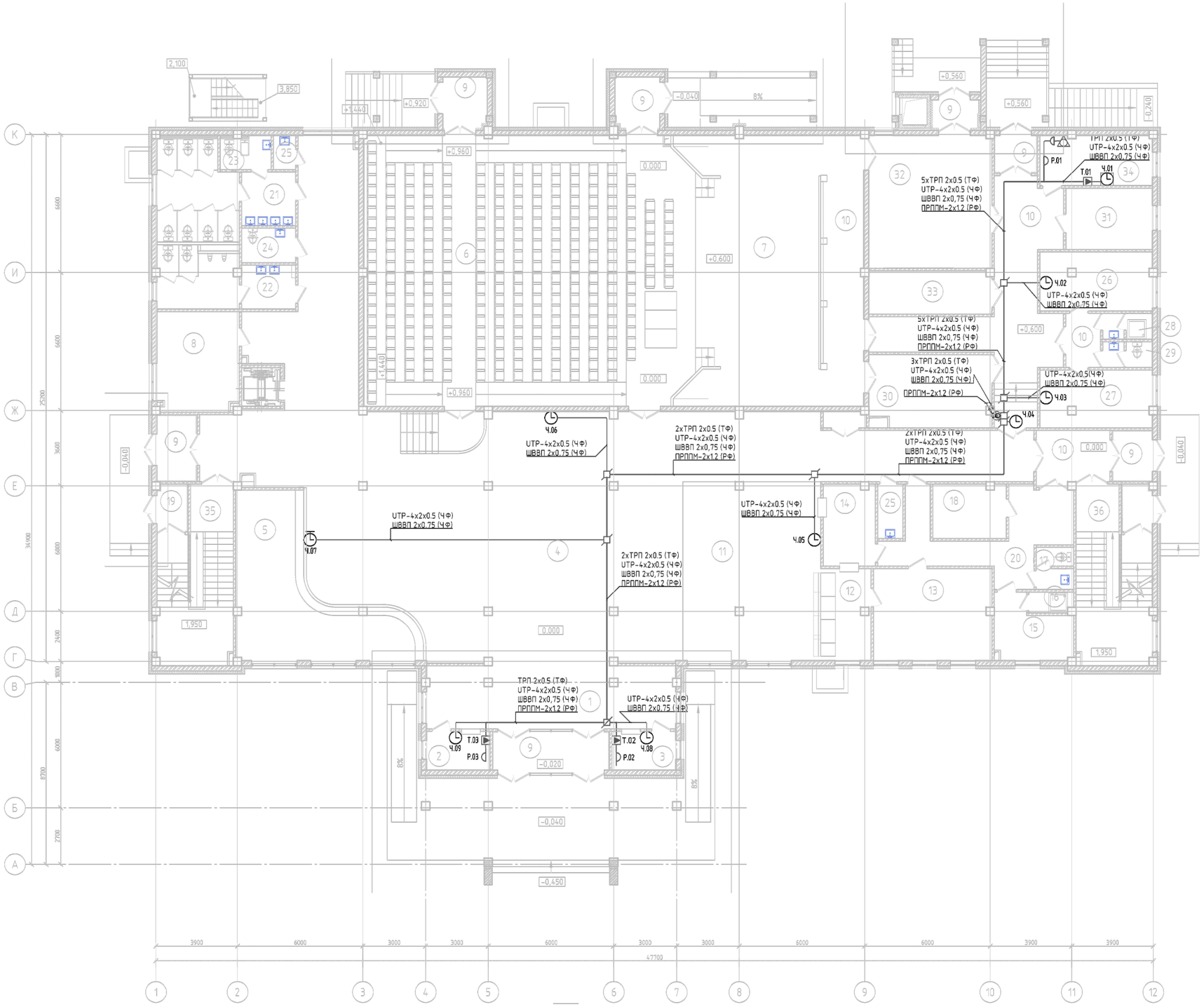

Экспликация помещений

Номер помещения	Наименование	Площадь, м²	Кат* помещения
1	Входной вестибюль	33,74	
2	Касса	5,41	
3	Служебное помещение	5,41	
4	Распределительный вестибюль, фойе, кулуары	304,10	
5	Гардеробная	37,92	
6	Зрительный зал	201,31	В
7	Сцена	52,39	В
8	Курительная	18,40	
9	Тамбуры	35,14	
10	Коридоры	101,59	
11	Зал буфета на 36 мест	56,42	
12	Помещение раздачи	9,74	
13	Доготовочная	24,32	
14	Моечная	7,93	
15	Гардеробная персонала	9,26	
16	Душевая	1,93	
17	Санитарный узел	3,40	
18	Кладовая	8,73	
19	Тамбуры входов в подвал	5,64	
20	Служебный коридор	21,54	
21	Сан узел Ж	23,85	
22	Сан узел М	16,06	
23	Комната личной гигиены	3,41	
24	Сан узел для МГН	4,05	
25	Кладовая уборочного инвентаря	4,55	
26	Артистическая уборная на 2 чел.	14,58	
27	Артистическая уборная на 2 чел.	14,31	
28	Душевая для артистических	2,69	
29	Сан узел для артистических	2,69	
30	Помещение ожидания выхода артистов на сцену	20,18	
31	Костюмерная	11,79	В
32	Складское помещение мебели, реквизита и сценической электроаппаратуры	36,80	В
33	Помещение хранения музыкальных инструментов	11,79	
34	Пожарный пост	12,52	
35	Лестничная клетка Л-1	21,28	
36	Лестничная клетка Л-1Н	21,28	
	ИТОГО:	1165,64	

Байланган/ Привязан		№27	
Привязал	Айтмаганбетов		08.05.19
ГИП	Кенжальев		08.05.19
Туз./Инв.: №			

Изм.	Кол. уч.	Лист	№ док.	Подп.	Дата

ТП РК 300 СДК (IVA, IVГ)-2.2-2013-СС

Сельский Дом культуры на 300 мест для IVA, IVГ климатических подрайонов с обычными геологическими условиями

Привязан

Инв. №

Гл.спец.	Данилкина	
Разработал	Ельбымбаев	
Проверил	Ельбымбаев	
Н.контр.	Данилкина	

Сельский Дом культуры на 300 мест

Стадия	Лист	Листов
РП	4	

План расположения оборудования и прокладки сетей систем связи на отм.+0,000, +0,600

АО "КазНИИСА"

Взам. инв. № | Подп. и дата | Инв. № подл.

Копировал

Формат А1

Альбом 9

Позиция	Наименование и техническая характеристика	Тип, марка, обозначение документа, номер опросного листа	Код оборудования, изделия, материала	Завод-изготовитель	Единица измерения	Количество	Масса единицы, кг	Примечание
1	2	3	4	5	6	7	8	9
	ТЕЛЕФОНИЗАЦИЯ							
	Оборудование							
	Мини АТС 3 внешних 8 внутренних линий	KX-TEB308		Panasonic	шт	1		
	Кабель резервной аккумуляторной батареи	KX-A227		Panasonic	шт	1		
	Аккумуляторная батарея резервного питания 12Вх7А/ч				шт	2		
	Щит ЩМП-1-1 (395*310*150)	0905-0053		Электрокомплекс	шт	1		для установки батарей резервного питания
	Коробка телефонная распределительная	ТВС-10			шт	1		
	Материалы							
	Провод телефонный распределительный	ТРП 2х0.5			м	370		
	Розетка телефонная	RJ-11			шт	6		
	Кабель UTP 4х2х0.5 кат.5е				м	4		
	Коннектор RJ-11				шт	8		
	Труба поливинилхлоридная, d=50мм	ПВХ-50			м	12		для прокладки кабеля по стояку
	Труба поливинилхлоридная гофрированная, d=16мм	ПВХ-16			м	370		
	Площадка для кабельных хомутов (100 шт)		10-104	KSC	шт	7		

Применное оборудование носит рекомендательный характер и при привязке проекта возможен подбор альтернативного телекоммуникационного оборудования с сохранением технических характеристик.

Байланган/ Привязан №27

Привязал	Айтмаганбетов		08.05.19
ГИП	Кенжалыев		08.05.19
Туг./Инв.: №			

Взам. инв. N | Подпись и дата | Инв. N подл.

Инв. N

Изм.	Кол.уч.	Лист	N док.	Подпись	Дата

ГИП	Даукараев
Гл.спец.	Данилкина
Разработал	Ельдымбаев
Проверил	Ельдымбаев
Н.контр.	Данилкина

Привязан

Листов

ТП РК 300 СДК (IVA, IVГ)-2.2-2013-СС.С

Сельский Дом культуры на 300 мест для IVA, IVГ климатических подрайонов с обычными геологическими условиями

Сельский Дом культуры на 300 мест	Стадия	Лист	Листов
	РП	1	3

Спецификация оборудования, изделий и материалов

АО "КазНИИСА"

Формат А3

Альбом 9

Позиция	Наименование и техническая характеристика	Тип, марка, обозначение документа, номер опросного листа	Код оборудования, изделия, материала	Завод-изготовитель	Единица измерения	Количество	Масса единицы, кг	Примечание
1	2	3	4	5	6	7	8	9
	Хомуты кабельные (100 шт)				к-т	7		
	Дюбель 6х60 (100шт)			Центр Крепежа	к-т	7		
	РАДИОФИКАЦИЯ							
	Оборудование							
	Трансформатор абонентский	ТАМУ-25			шт	1		
	Радиостойка РС-1 в комлекте:	РС-1-1,9			шт	1		
	Ствол стойки Ø 60,0, L=1900 – 1шт							
	Хомут крепления траверсы – 1шт							
	Траверса съёмная для стоек типа РСI –1шт							
	Штырь ШТ-16С –2шт							
	Колпачок КП-16 –2шт							
	Изолятор ТФ –16 –2шт							
	Болт М16х30 –2шт							
	Гайка М16 –4шт							
	Шайба 16 –4шт							
	Материалы							
	Провод радиотрансляционный	ПРППМ 2х1,2			м	180		
	Провод радиотрансляционный	ПРППМ 2х0,6			м	40		
	Коробка ответвительная	УК-2П			шт	5		
	Коробка ограничительная	УК-2Р			шт	6		
	Розетка радио	РПВ-2			шт	6		
	Воронка Т-образная вводная				шт	1		

Взам. инв. N | Подпись и дата | Инв. N подл.

Байланган/ Привязан №27

Привязал	Айтмаганбетов		08.05.19
ГИП	Кенжалыев		08.05.19
Туг./Инв.: №			

Привязан

Инв. N

Изм.	Кол. уч.	Лист	N док.	Подпись	Дата

ТП РК 300 СДК (IVА, IVГ)-2.2-2013-СС.С

Лист 2

Формат А3

Альбом 9

Позиция	Наименование и техническая характеристика	Тип, марка, обозначение документа, номер опросного листа	Код оборудования, изделия, материала	Завод-изготовитель	Единица измерения	Количество	Масса единицы, кг	Примечание
1	2	3	4	5	6	7	8	9
	Проволока для оттяжек d=5мм				м	15		
	Стяжка винтовая для стойки РС-I				шт	3		
	Крепежные металлические изделия				кг	2		
	Сталь круглая оцинкованная, d=6мм				м	20		заземление
	Труба поливинилхлоридная, d=50мм	ПВХ-50			м	6		для прокладки кабеля по стояку
	Труба поливинилхлоридная гофрированная, d=16мм	ПВХ-16			м	220		
	Площадка для кабельных хомутов (100 шт)		10-104	KSC	шт	4		
	Хомуты кабельные (100 шт)				к-т	4		
	Дюбель 6х60 (100шт)			Центр Крепежа	к-т	4		
	ЭЛЕКТРОЧАСОФИКАЦИЯ							
	Оборудование							
	Часы вторичные, 432х196х6мм,220В,12 Вт, высота знака 114мм.	Standing 114R		Standing	шт	16		
	Блок гальванической развязки			Standing	шт	16		
	Часовая станция с функцией управления звонками по запрограммированному заранее расписанию, 220В, 3А . Управление пульт, с ПК			Standing	шт	1		
	Материалы							
	Коробка универсальная, ответвительная	УК-2П			шт	15		
	Кабель категори 5е/ UTP, 4 пары (коробка 305м)		19C-U5-03GY-B305	EuroLAN	м	220		
	Кабель силовой	ШВВП 2х0,75			м	220		
	Площадка для кабельных хомутов (100 шт)		10-104	KSC	шт	4		
	Хомуты кабельные (100 шт)				шт	4		
	Дюбель 6х60 (100шт)			Центр Крепежа	шт	4		
	Труба поливинилхлоридная, d=50мм	ПВХ-50			м	6		

Взам. инв. N | Подпись и дата | Инв. N подл.

Байланган/ Привязан №27

Привязал	Аймаганбетов		08.05.19
ГИП	Кенжалыев		08.05.19
Туг./Инв.: №			

Привязан

Инв. N

Изм.	Кол.уч.	Лист	N док.	Подпись	Дата

ТП РК 300 СДК (IVА, IVГ)-2.2-2013-СС.С

Лист 3

Формат А3