Лицензия ГСЛ N 013816 от 28.05.2008 г.

Рабочий проект

Строительство дома культуры на 300 мест для IVA – IVГ климатического подрайона с обычными геологическими условиями в с. Коптогай Курмангазинского района Атырауской области. Привязка

Наружные инженерные сети (водоснабжение, канализация)

г. Астана.

ВЕДОМОСТЬ РАБОЧИХ ЧЕРТЕЖЕЙ ОСНОВНОГО КОМПЛЕКТА

ЛИСТ	НАИМЕНОВАНИЕ	ПРИМЕЧАНИЕ
1	ОБЩИЕ ДАННЫЕ (НАЧАЛО).	
2	ОБЩИЕ ДАННЫЕ (ОКОНЧАНИЕ).	
3	ПЛАН СЕТЕЙ ВОДОСНАБЖЕНИЯ И КАНАЛИЗАЦИИ. М 1:500	
4	ПРОДОЛЬНЫЙ ПРОФИЛЬ В1. СХЕМА СЕТИ В1.	
5	ПРОДОЛЬНЫЙ ПРОФИЛЬ В2. СХЕМА СЕТИ В1.	
6	ПРОДОЛЬНЫЙ ПРОФИЛЬ К1.	
7	ЖИРОУЛОВИТЕЛЬ	
8	СПЕЦИФИКАЦИЯ АРМАТУРЫ И ФАСОННЫХ ЧАСТЕЙ СЕТИ К1.	
9	СПЕЦИФИКАЦИЯ СБОРНЫХ Ж/Б ЭЛЕМЕНТОВ СЕТИ В1.	

ВЕДОМОСТЬ ССЫЛОЧНЫХ И ПРИЛАГАЕМЫХ ДОКУМЕНТОВ

ОБОЗНАЧЕНИЕ	НАИМЕНОВАНИЕ	ПРИМЕЧАНИЕ
	ССЫЛОЧНЫЕ ДОКУМЕНТЫ	
СНиП РК 4.01-02-2009	ВОДОСНАБЖЕНИЕ. НАРУЖНЫЕ СЕТИ И СООРУЖЕНИЯ.	
СНиП 2.07.01-89*	ПЛАНИРОВКА И ЗАСТРОЙКА ГОРОДСКИХ И СЕЛЬСКИХ	
	ПОСЕЛЕНИЙ.	
т.п. 901-09-11.84	ВОДОПРОВОДНЫЕ КОЛОДЦЫ.	
серия 4.900-8	АЛЬБОМ ОБОРУДОВАНИЯ ФАСОННЫХ ЧАСТЕЙ	
	АРМАТУРЫ ДЛЯ СЕТЕЙ И СООРУЖЕНИЙ ВОДОПРОВОДА	
	И КАНАЛИЗАЦИИ.	
ВЫПУСК 1	ТРУБЫ И ИХ СОЕДИНЕНИЯ.	
ВЫПУСК 2	ТРУБОПРОВОДНАЯ АРМАТУРА.	
т.п. 901-09-17.87	ПОЖАРНЫЕ ГИДРАНТЫ.	
серия 4.901-7	УПОРЫ НА НАРУЖНЫХ НАПОРНЫХ ТРУБО-	
	ВОДАХ ВОДОПРОВОДА И КАНАЛИЗАЦИИ.	
СНиП 3.05.04-85	НАРУЖНЫЕ СЕТИ И СООРУЖЕНИЯ. ВОДОПРОВОД	
	И КАНАЛИЗАЦИЯ.	
	ПРИЛАГАЕМЫЕ ДОКУМЕНТЫ	
НВК.С	СПЕЦИФИКАЦИЯ ОБОРУДОВАНИЯ, ИЗДЕЛИЙ И МАТЕРИАЛОВ	3 ЛИСТА

ВЗАМ. ИНВ. N°

ПОДП. И ДАТА

ИНВ. N° ПОДЛ.

НАСТОЯЩИЙ ПРОЕКТ СООТВЕТСТВУЕТ ТРЕБОВАНИЯМ НОРМАТИВНЫХ, ЭКОЛОГИЧЕСКИХ, САНИТАРНО-ГИГИЕНИЧЕСКИХ, ПРОТИВОПОЖАРНЫХ ДОКУМЕНТОВ И ДРУГИХ НОРМ, ДЕЙСТВУЮЩИХ НА ТЕРРИТОРИИ РЕСПУБЛИКИ КАЗАХСТАН И ОБЕСПЕЧИВАЕТ БЕЗОПАСНОСТЬ ПРОДУКЦИИ ДЛЯ ЖИЗНИ, ЗДОРОВЬЯ ЛЮДЕЙ, ИМУЩЕСТВА, ОХРАНУ ОКРУЖАЮЩЕЙ СРЕДЫ.

ГЛАВНЫЙ ИНЖЕНЕР ПРОЕКТА КЕНЖАЛИЕВ Н.Д.

29-НВК

СТРОИТЕЛЬСТВО ДОМА КУЛЬТУРЫ НА 300 МЕСТ ДЛЯ IVA – IVГ КЛИМАТИЧЕСКОГО ПОДРАЙОНА С ОБЫЧНЫМИ ГЕОЛОГИЧЕСКИМИ УСЛОВИЯМИ В С.КОПТОГАЙ КУРМАНГАЗИНСКОГО РАЙОНА АТЫРАУСКОЙ ОБЛАСТИ

ИЗМ.	КОЛ.УЧ.	ЛИСТ	N°ДОК.	ПОДП.	ДАТА
РАЗРАБ.		Донсков			
ГИП		Кенжалиев			

НАРУЖНЫЕ СЕТИ ВОДОПРОВОД И КАНАЛИЗАЦИЯ.

СТАДИЯ	ЛИСТ	ЛИСТОВ
РП	1	9

ОБЩИЕ ДАННЫЕ (НАЧАЛО)

ТОО"Garant Project DK" г. Атырау – 2019г.

ФОРМАТ А3

ОСНОВНЫЕ ПОКАЗАТЕЛИ ПО ЧЕРТЕЖАМ ВОДОПРОВОДА И КАНАЛИЗАЦИИ

НАИМЕНОВАНИЕ СИСТЕМЫ	ПОТРЕБНЫЙ НАПОР НА ВВОДЕ м.вод.ст.	РАСЧЕТНЫЙ РАСХОД				УСТАНОВЛЕН. МОЩНОСТЬ ЭЛ.ДВИГАТ.	ПРИМЕЧАНИЕ
		м3/сут	м3/час	л/сек	ПРИ ПОЖАРЕ л/сек		
	20.0–гарантированный ДОМ КУЛЬТУРЫ						
В1	17.5–НА ХОЗ–ПИТ. 35.5–НА ПОЖАР	6.62	1.61	1.60	10.8		2 СТРУИ Х 4.6 Л/С
Т3	27.5	3.18	1.07	1.21			
К1		4.1	1.25	4.11			
К3		5.7	1.43	1.9			
НАРУЖНОЕ ПОЖАРОТУШЕНИЕ					15.0		

ПЕРЕЧЕНЬ АКТОВ НА СКРЫТЫЕ РАБОТЫ

N° n/n	НАИМЕНОВАНИЕ	ПРИМЕЧАНИЕ
1	АКТ ПРОВЕДЕНИЯ ИСПЫТАНИЯ НАПОРНОГО ТРУБОПРОВОДА ПРОЧНОСТЬ И ГЕРМЕТИЧНОСТЬ. Pucn.=1.25 Pрасч.	
2	АКТ ПРОВЕДЕНИЯ ПРИЕМОЧНОГО ГИДРАВЛИЧЕСКОГО ИСПЫТАНИЯ БЕЗНАПОРНОГО ТРУБОПРОВОДА НА ГЕРМЕТИЧНОСТЬ	
3	АКТ ПРОВЕДЕНИЯ ПРОМЫВКИ И ДЕЗИНФЕКЦИИ ТРУБОПРОВОДОВ ХОЗПИТЬЕВОГО НАЗНАЧЕНИЯ	
4	АКТ НА УСТРОЙСТВО ЕСТЕСТВЕННОГО ОСНОВАНИЯ ПОД ТРУБОПРОВОДЫ	
5	АКТ ОБРАТНОЙ ЗАСЫПКИ ТРАНШЕИ В МЕСТАХ ПЕРЕСЕЧЕНИЙ С ДОРОГАМИ И ТРОТУАРАМИ	

ОБЩИЕ ДАННЫЕ

РАБОЧИЙ ПРОЕКТ РАЗРАБОТАН НА ОСНОВАНИИ ЗАДАНИЯ НА ПРОЕКТИРОВАНИЕ И В СООТВЕТСТВИИ С ТУ Б/Н, НА ОСНОВАНИИ МАТЕРИАЛОВ ИНЖЕНЕРНЫХ ИЗЫСКАНИЙ.

ВОДОСНАБЖЕНИЕ.

ВОДОСНАБЖЕНИЕ ЗАПРОЕКТИРОВАНО ОТ СУЩЕСТВУЮЩЕЙ СЕТИ ø110 ММ.
ВОДА ПОСТУПАЕТ В ЗДАНИЕ ДОМА КУЛЬТУРЫ НА 300 МЕСТ.
ПРОЕКТОМ РАЗРАБОТАН ХОЗ–ПИТЬЕВОЙ И ПРОТИВОПОЖАРНЫЙ ВОДОПРОВОД.
ВОДОПРОВОД ЗАПРОЕКТИРОВАН ИЗ ТРУБ HDPE100 SDR 17 ø110Х6.6ММ; ø32Х2.0ММ.
ГАРАНТИРОВАПННЫЙ НАПОР СОСТАВЛЯЕТ 2,0 кгс/см2.

НАРУЖНОЕ ПОЖАРОТУШЕНИЕ ОСУЩЕСТВЛЯЕТСЯ ОТ ПРОЕКТИРУЕМЫХ ПОЖАРНЫХ ГИДРАНТОВ.

СОЕДИНЕНИЕ ПЛАСТМАССОВЫХ ТРУБ РЕКОМЕНДУЕТСЯ ПРОИЗВОДИТЬ КОНТАКТНОЙ СВАРКОЙ.
СОЕДИНЕНИЕ ПЛАСТМАССОВЫХ ТРУБ СО СТАЛЬНЫМИ ФАСОННЫМИ ЧАСТЯМИ, А ТАКЖЕ С ФЛАНЦЕВОЙ АРМАТУРОЙ, ПРЕДУСМОТРЕНО ОСУЩЕСТВЛЯТЬ В КОЛОДЦАХ С ПОМОЩЬЮ ФЛАНЦЕВ.
ВОДОПРОВОДНЫЕ КОЛОДЦЫ НА СЕТИ ПРИНЯТЫ ИЗ СБОРНЫХ Ж/Б ЭЛЕМЕНТОВ ДИАМЕТРОМ 1500ММ И 2000ММ ПО Т.ПР. 901–09–11.84
ПРЕДУСМОТРЕТЬ УПЛОТНЕНИЕ ГРУНТА ПОД ОСНОВАНИЕ СЕТЕЙ И СООРУЖЕНИЙ.
ПРЕДУСМОТРЕТЬ АНТИКОРРОЗИЙНУЮ ЗВЩИТУ СТАЛЬНЫХ КОНСТРУКЦИЙ.
ПРОИВОДСТВО РАБОТ ПО УКЛАДКЕ СЕТЕЙ ВОДОПРОВОДА ВЕСТИ СОГЛАСНО СНИП 3.05.04–85* И СН40–102–2000.
ПОЛИВ ЗЕЛЕНЫХ НАСАЖДЕНИЙ ОСУЩЕСТЛЯЕТСЯ ПРИВОЗНОЙ ВОДОЙ СПЕЦАВТОТРАНСПОРТОМ.

КАНАЛИЗАЦИЯ.

ХОЗ–БЫТОВЫЕ И ПРОИЗВОДСТВЕННЫЕ СТОКИ КОМПЛЕКСА СБРАСЫВАЮТСЯ В ПРОЕКТИРУЕМУЮ НАКОПИТЕЛЬНУЮ ЕМКОСТЬ ОБЪЕМОМ 30 М3, ОТКУДА ВЫВОЗЯТСЯ СПЕЦАВТОТРАНСПОРТОМ В МЕСТА, СОГЛАСОВАННЫЕ С САНЭПИДНАДЗОРОМ.
КАНАЛИЗАЦИОННЫЕ СЕТИ ЗАПРОЕКТИРОВАНЫ ИЗ ТРУБ ПВХ ПО ТУ 6–19–307–87.
КОЛОДЦЫ НА СЕТИ ПРИНЯТЫ ПО Т.ПР.902–09–22.44, ДИАМЕТРОМ 1000мм И 1500мм.

ПОСЛЕ ОКОНЧАНИЯ МОНТАЖНЫХ РАБОТ НЕОБХОДИМО ПРОМЫТЬ ТРУБОПРОВОД ДО ПОЛНОГО ОСВЕТЛЕНИЯ И ПРОИЗВЕСТИ ИСПЫТАНИЕ ТРУБОПРОВОДА НА Pucn=1.25 Pраб.
СОГЛАСНО СНИП РК 4.014–02–2009 "ВОДОСНАБЖЕНИЕ. НАРУЖНЫЕ СЕТИ И СООРУЖЕНИЯ" П.15.114 ПРЕДУСМАТРИВАЕТСЯ ПРИ ПРОКЛАДКЕ ВОДОПРОВОДНОЙ СЕТИ УПЛОТНЕНИЕ ГРУНТА ПО ТРАССЕ НА ГЛУБИНУ 0.3 М, А В МЕСТЕ УСТРОЙСТВА КОЛОДЦЕВ НА ГЛУБИНУ 1М.

ВЗАМ. ИНВ. N°
ПОДП. И ДАТА
ИНВ. N° ПОДЛ.

ИЗМ.	КОЛ.УЧ.	ЛИСТ	N°ДОК.	ПОДП.	ДАТА
РАЗРАБ.		Донсков			
ГИП		Кенжалиев			

29–НВК

СТРОИТЕЛЬСТВО ДОМА КУЛЬТУРЫ НА 300 МЕСТ ДЛЯ IVA – IVГ КЛИМАТИЧЕСКОГО ПОДРАЙОНА С ОБЫЧНЫМИ ГЕОЛОГИЧЕСКИМИ УСЛОВИЯМИ В С.КОПТОГАЙ КУРМАНГАЗИНСКОГО РАЙОНА АТЫРАУСКОЙ ОБЛАСТИ

НАРУЖНЫЕ СЕТИ ВОДОПРОВОД И КАНАЛИЗАЦИЯ.

СТАДИЯ	ЛИСТ	ЛИСТОВ
РП	2	

ОБЩИЕ ДАННЫЕ (НАЧАЛО)

ТОО"Garant Project DK" г. Атырау – 2019г.

N

S

Точка врезки в сущ. водопровод ø110
гл -1.8 м,
согласно ТУ б/н

d=110мм пл.

Точка подключения

Точка подключения

территория Школы

ЭКСПЛИКАЦИЯ ЗДАНИЙ И СООРУЖЕНИЙ

Номер на плане	Наименование и обозначение	Этажность	Количество		Площадь, м2		Строит. объем, м3
			Здания	Мест	Застройки	Общая расчет. площадь	
			Здания	Здания	Здания	Здания	Здания
1	КЛУБ НА 300 МЕСТ	2	1	300.0	1536.80	2405.5	14419.0
2	КОТЕЛЬНАЯ	-	1	-	31.64	-	-
3	РЕЗЕРВУАР ПРОТИВОПОЖАРНЫЙ 50м3 (Ж/Б)	-	2	-	42.32	-	-
4	СЕПТИК V=30 м3	-	1	-	21.16	-	-
5	КТПНГ-10/0.4 кВ	-	1	-	21.16	-	-
6	ДИЗЕЛЬ ГЕНЕРАТОРНАЯ	-	1	-	6.65	-	-
7	МУСОРОСБОРНИК	-	1	-	6.81	-	-
8	АВТОПАРКИНГ на 34маш/м, в том числе 2маш/м для инвалидов	-	-	34	619.92	-	-
9	ПЛОЩАДКА ДЛЯ ПРОВЕДЕНИЯ СЕЗОННЫХ ДОСУГОВЫХ МЕРОПРИЯТИЙ	-	-	-	65.6		
ИТОГО ПЛОЩАДЬ ЗАСТРОЙКИ					1659.73		
ПЛОЩАДЬ УЧАСТКА			6000.0м2 (0.6га)				

						29-НВК
						СТРОИТЕЛЬСТВО ДОМА КУЛЬТУРЫ НА 300 МЕСТ ДЛЯ IVA - IVГ КЛИМАТИЧЕСКОГО ПОДРАЙОНА С ОБЫЧНЫМИ ГЕОЛОГИЧЕСКИМИ УСЛОВИЯМИ В С.КОПТОГАЙ КУРМАНГАЗИНСКОГО РАЙОНА АТЫРАУСКОЙ ОБЛАСТИ
ИЗМ.	КОЛ.УЧ.	ЛИСТ	N°ДОК.	ПОДП.	ДАТА	
РАЗРАБ.		Донсков				НАРУЖНЫЕ СЕТИ ВОДОПРОВОД И КАНАЛИЗАЦИЯ.
ГИП		Кенжалиев				
						ПЛАН СЕТЕЙ ВОДОСНАБЖЕНИЯ И КАНАЛИЗАЦИИ. М 1:500

СТАДИЯ	ЛИСТ	ЛИСТОВ
РП	3	

ТОО"Garant Project DK"
г. Атырау - 2019г.

СОГЛАСОВАНО

Раздел ГП	Кенжалиев	19.07
Раздел НВК	Донсков	19.07
Раздел ЭС	Кулмуханетов	19.07

Взам.инв.№ | подпись и дата | инв. N подл.

ФОРМАТ А2

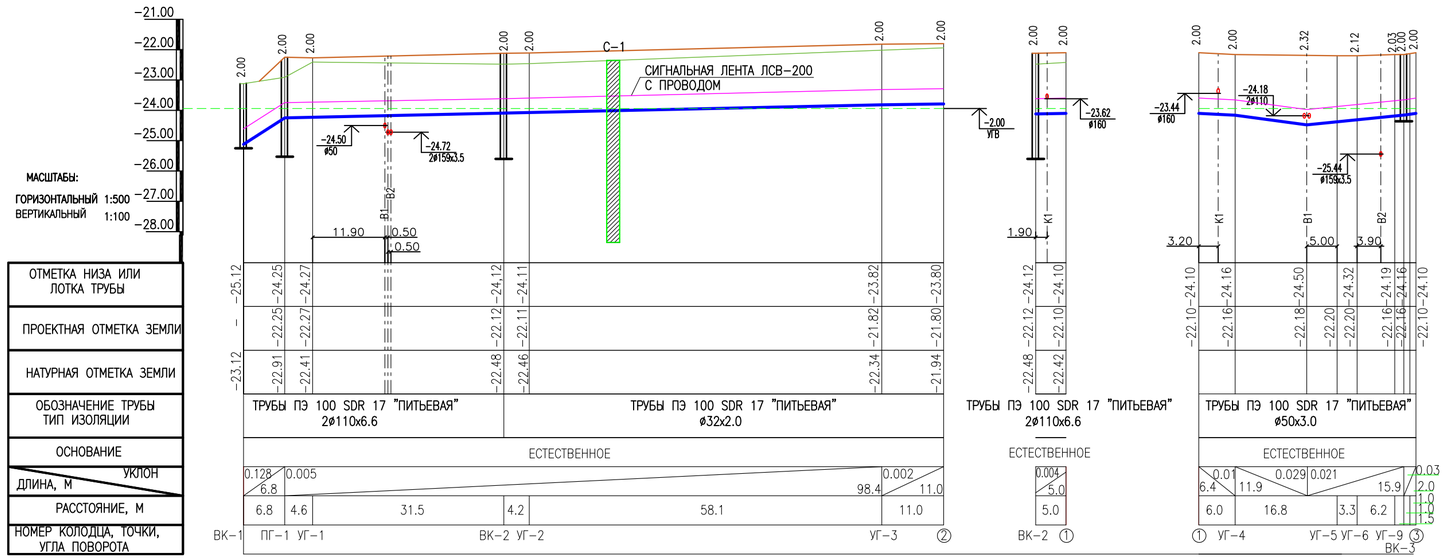

УСЛОВНЫЕ ОБОЗНАЧЕНИЯ.

С-1

1–СУГЛИНОК ЛЕГКИЙ ПЫЛЕВАТЫЙ МОЩНОСТЬ СЛОЯ 6.0м

УГВ–УРОВЕНЬ ГРУНТОВЫХ ВОД 2,0 м

ПРИМЕЧАНИЕ.

1. ПОВЕРХНОСТЬ ЗЕМЛИ ВОКРУГ ЛЮКОВ КОЛОДЦЕВ НА 0.30 М ШИРЕ ПАЗУХ ДОЛЖНА БЫТЬ СПЛАНИРОВАНА С УКЛОНОМ 0.03 ОТ КОЛОДЦА.
2. ПРОИЗВЕСТИ ОБСЫПКУ ОГОЛОВКОВ КОЛОЛЦЕВ ЩЕБЕНОЧНОЙ СМЕСЬЮ (ДИАМЕТР ЩЕБНЯ 20–40 ММ).
3. ВСЕ ЖЕЛЕЗОБЕТОННЫЕ ИЗДЕЛИЯ ПОКРЫВАЮТСЯ ГОРЯЧЕЙ БИТУМНОЙ МАСТИКОЙ В 2 РАЗА.
4. ПРОИЗВЕСТИ ТРАМБОВАНИЕ ДНА ТРАНШЕИ НА ГЛУБИНУ 0.30,ДНО КОТЛОВАНА ПОД КОЛОДЦЫ НА ГЛУБИНУ 1.00 М.

Тип I

СЕЧЕНИЕ ТРАНШЕИ ПРИ H>1.5м

Тип I

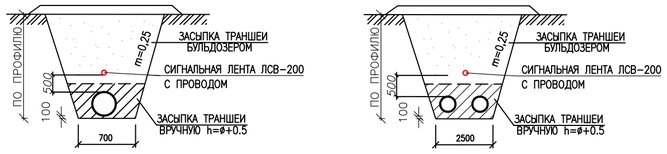

							29–НВК
							СТРОИТЕЛЬСТВО ДОМА КУЛЬТУРЫ НА 300 МЕСТ ДЛЯ IVА – IVГ КЛИМАТИЧЕСКОГО ПОДРАЙОНА С ОБЫЧНЫМИ ГЕОЛОГИЧЕСКИМИ УСЛОВИЯМИ В С.КОПТОГАЙ КУРМАНГАЗИНСКОГО РАЙОНА АТЫРАУСКОЙ ОБЛАСТИ
изм.	кол.уч.	лист	№док.	подп.	дата	НАРУЖНЫЕ СЕТИ ВОДОПРОВОД И КАНАЛИЗАЦИЯ.	СТАДИЯ: РП; ЛИСТ: 4; ЛИСТОВ:
РАЗРАБ.		Донсков				ПРОДОЛЬНЫЙ ПРОФИЛЬ В1.	ТОО "Garant Project DK" г. Атырау – 2019г.
ГИП		Кенжалиев					

ФОРМАТ 2хА3

ВЗАМ. ИНВ. №

ПОДП. И ДАТА

ИНВ. № ПОДЛ.

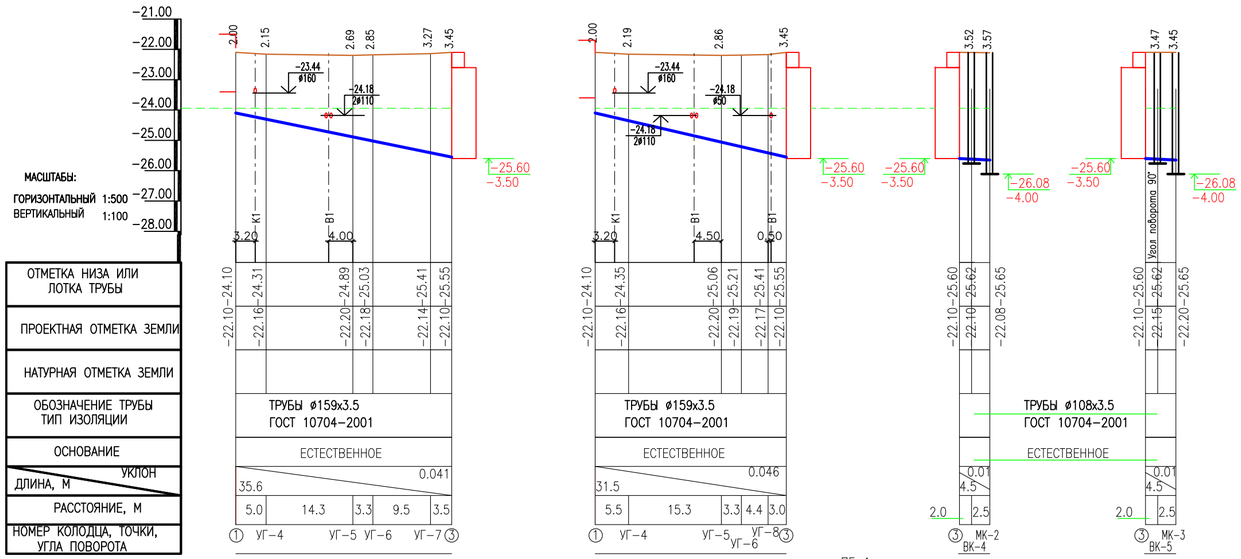

СПЕЦИФИКАЦИЯ АРМАТУРЫ И ФАСОННЫХ ЧАСТЕЙ

N ПО СХЕМЕ	ОБОЗНАЧЕНИЕ	НАИМЕНОВАНИЕ РАБОТ.	ЕД.ИЗМ.	КОЛ-ВО.	МАССА
		-В1-			
1	AVK-KZ	ЗАДВИЖКА МАГИСТРАЛЬНАЯ С ОТВЕТНЫМИ ФЛАНЦАМИ ø100	шт	7	23
2	11Б27п	КРАН ШАРОВОЙ ø25	шт	1	0.54
3	ГОСТ 8220-85	ПОЖАРНЫЙ ГИДРАНТ ø125,H=1.75M	шт	2	115
4	ППДФ-100	ПОЖАРНАЯ ПОДСТАВКА ДВОЙНАЯ ФЛАНЦЕВАЯ ø100	шт	1	39.9
5	ГОСТ 17376-2001	ТРОЙНИК ФЛАНЦЕВЫЙ СТАЛЬНОЙ СВАРНОЙ ø100X100	шт	2	26.7
6	ГОСТ 17374-2001	ПЕРЕХОД СТАЛЬНОЙ СВАРНОЙ ø100X50	шт	1	**0.9**
7	ГОСТ 10704-91	ФУТЛЯР ИЗ ТРУБЫ СТАЛЬНОЙ ЭЛ/СВАРНОЙ L=0.2м ø219X5.0	шт	18	5.3
8	ГОСТ 10704-91	ФУТЛЯР ИЗ ТРУБЫ СТАЛЬНОЙ ЭЛ/СВАРНОЙ L=0.2м ø60X2.5	шт	4	0.71
9	BORFIT	ВТУЛКА ПОД ФЛАНЕЦ ПНД ø110	шт	10	0.74
10	BORFIT	ФЛАНЕЦ С ПЭ ПОКРЫТИЕМ ø100	шт	10	10.0
11	BORFIT	ОТВОД П/Э PN16 ø110-90°	шт	4	1.1
12	ГОСТ 17374-2001	ПЕРЕХОД СТАЛЬНОЙ СВАРНОЙ ø50X25	шт	1	**0.2**
13	ППТФ-100	ТРОЙНИК С ПОЖАРНОЙ ПОДСТАВКОЙ ФЛАНЦЕВЫЙ ø100	шт	1	43.4
14	AVK-KZ	ЗАДВИЖКА МАГИСТРАЛЬНАЯ С ОТВЕТНЫМИ ФЛАНЦАМИ ø50	шт	2	13
15	BORFIT	ВТУЛКА ПОД ФЛАНЕЦ ПНД ø50	шт	4	0.51
16	BORFIT	ТРОЙНИК ПНД PE100 SDR17 ø50	шт	1	1.2
17	BORFIT	ОТВОД П/Э PN16 ø32-90°	шт	3	0.6

ИЗМ. КОЛУЧ.	ЛИСТ N ДОК.	ПОДП.	ДАТА
РАЗРАБ.	Донсков		
ГИП	Кенжалиев		

29-НВК

СТРОИТЕЛЬСТВО ДОМА КУЛЬТУРЫ НА 300 МЕСТ ДЛЯ IVA – IVГ КЛИМАТИЧЕСКОГО ПОДРАЙОНА С ОБЫЧНЫМИ ГЕОЛОГИЧЕСКИМИ УСЛОВИЯМИ В С.КОПТОГАЙ КУРМАНГАЗИНСКОГО РАЙОНА АТЫРАУСКОЙ ОБЛАСТИ

НАРУЖНЫЕ СЕТИ ВОДОПРОВОД И КАНАЛИЗАЦИЯ.

СТАДИЯ	ЛИСТ	ЛИСТОВ
РП	5	

ПРОДОЛЬНЫЙ ПРОФИЛЬ В2. СХЕМА СЕТИ В1.

ТОО"Garant Project DK" г. Атырау – 2019г.

ФОРМАТ 2хА3

ВЗАМ. ИНВ. N° | ПОДП. И ДАТА | ИНВ. N° ПОДЛ.

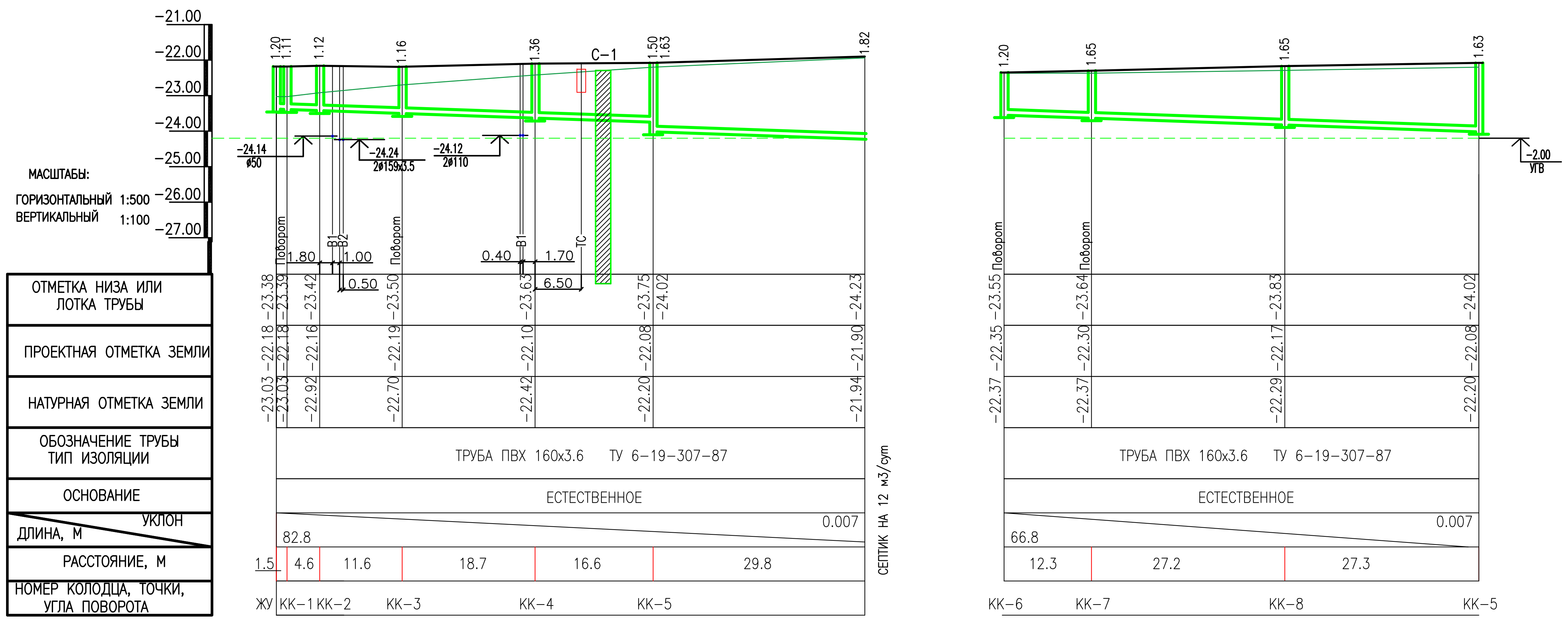

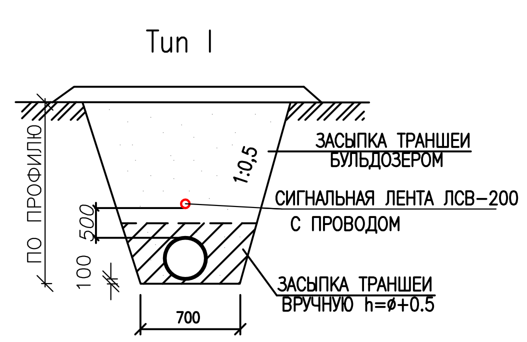

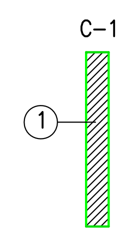

УСЛОВНЫЕ ОБОЗНАЧЕНИЯ.
C-1

1-СУГЛИНОК ЛЕГКИЙ ПЫЛЕВАТЫЙ
МОЩНОСТЬ СЛОЯ 6.0м

УГВ-УРОВЕНЬ ГРУНТОВЫХ ВОД 2,0 м

						29-НВК	
						СТРОИТЕЛЬСТВО ДОМА КУЛЬТУРЫ НА 300 МЕСТ ДЛЯ IVA – IVГ КЛИМАТИЧЕСКОГО ПОДРАЙОНА С ОБЫЧНЫМИ ГЕОЛОГИЧЕСКИМИ УСЛОВИЯМИ В С.КОПТОГАЙ КУРМАНГАЗИНСКОГО РАЙОНА АТЫРАУСКОЙ ОБЛАСТИ	
ИЗМ.	КОЛ.УЧ.	ЛИСТ	N°ДОК.	ПОДП.	ДАТА		
РАЗРАБ.		Донсков				НАРУЖНЫЕ СЕТИ ВОДОПРОВОД И КАНАЛИЗАЦИЯ.	СТАДИЯ: РП; ЛИСТ: 6; ЛИСТОВ:
ГИП		Кенжалиев					
						ПРОДОЛЬНЫЙ ПРОФИЛЬ К1.	ТОО"Garant Project DK" г. Атырау – 2019г.

Формат 2хА3

ВЗАМ. ИНВ. N°
ПОДП. И ДАТА
ИНВ. N° ПОДЛ.

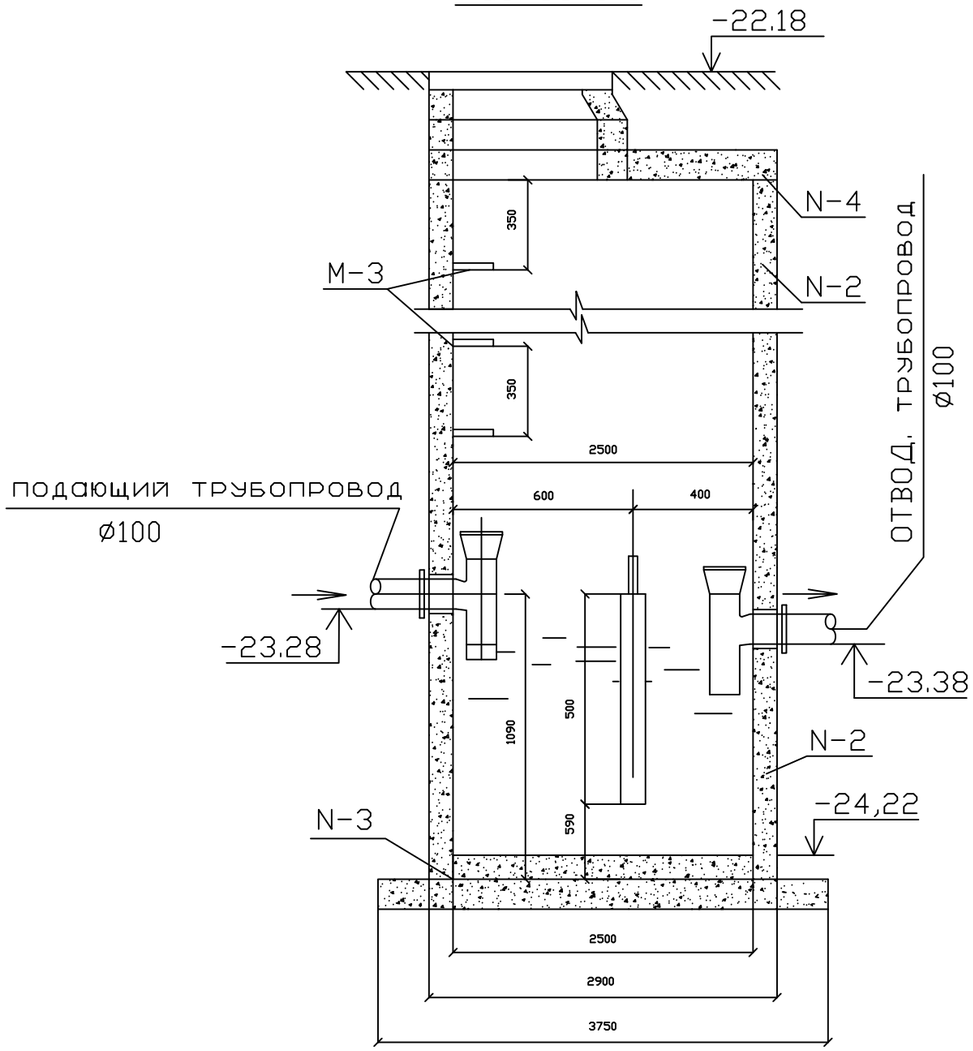

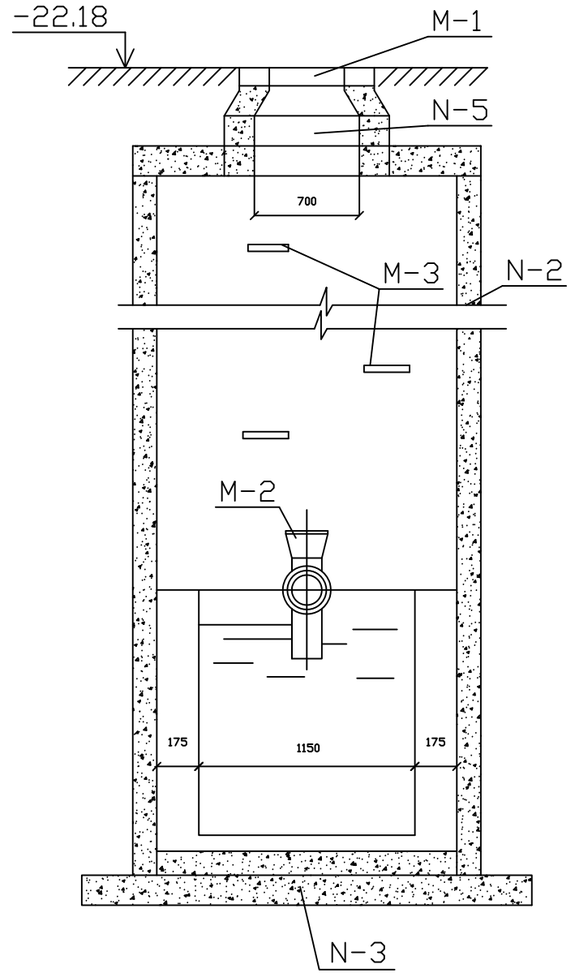

Экспликация оборудования

N п/п	Наименование	Кол-во	Ед. изм.	ГОСТ
M-1	Люк чугунный с крышкой	1	шт.	3634-89
M-2	Тройник чугунный канализац.	1	шт.	6942-98
M-3	Скобы ходовые	2,0	м.	2590-88
M-4	Швеллер CN-65	1,8	м.	8240-89
M-5	Перегородка из досок 50x800*700	0,01	$м^2$	-
M-6	Анкеры из полосовой стали	0.4	м.	103-86

Спецификация ж/б деталий сборных круглых жироуловителей

N п/п	Наименование	Услов. обозн.	Объем бет.	Кол-во
N-1	Кольцо	КС-15-6		-
N-2	Кольцо	КС-15-9		2
N-3	Плиты для основания	ПД-15	0,13	1
N-4	Плиты для перекрытия	ПП-15	0,10	1
N-5	Кольцо опорное	КО-6	0,02	1
N-6	Набивка из бетона М-100		0,13	0,13

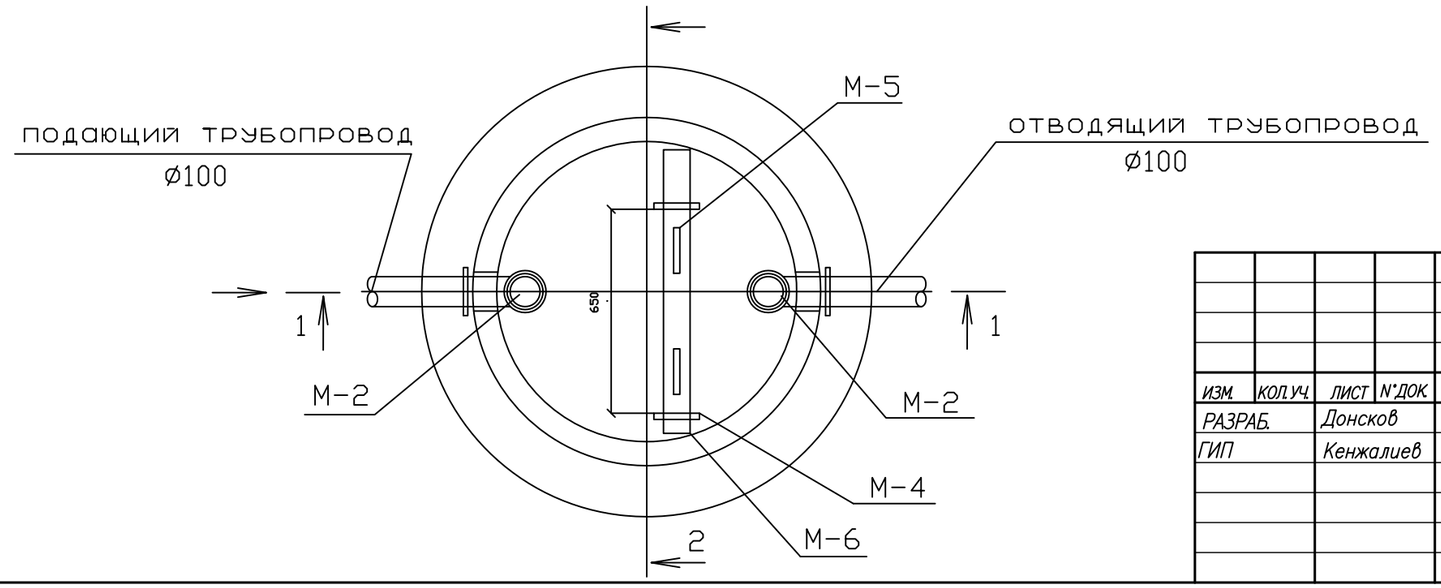

ВЗАМ. ИНВ. N°

ПОДП. И ДАТА

ИНВ. N° ПОДЛ.

ИЗМ.	КОЛ.УЧ.	ЛИСТ	N°ДОК.	ПОДП.	ДАТА
РАЗРАБ.		Донсков			
ГИП		Кенжалиев			

29-НВК

СТРОИТЕЛЬСТВО ДОМА КУЛЬТУРЫ НА 300 МЕСТ ДЛЯ IVA – IVГ КЛИМАТИЧЕСКОГО ПОДРАЙОНА С ОБЫЧНЫМИ ГЕОЛОГИЧЕСКИМИ УСЛОВИЯМИ В С.КОПТОГАЙ КУРМАНГАЗИНСКОГО РАЙОНА АТЫРАУСКОЙ ОБЛАСТИ

НАРУЖНЫЕ СЕТИ ВОДОПРОВОД И КАНАЛИЗАЦИЯ.

СТАДИЯ	ЛИСТ	ЛИСТОВ
РП	7	

КОЛОДЕЦ-ЖИРОУЛОВИТЕЛЬ

ТОО"Garant Project DK" г. Атырау – 2019г.

Формат А3

СПЕЦИФИКАЦИЯ СБОРНЫХ ЖЕЛЕЗОБЕТОННЫХ ЭЛЕМЕНТОВ К1.

№ КОЛОДЦА ПО ПЛАНУ	МАРКА КОЛОДЦА ПО ГРУНТОВЫМ УСЛОВИЯМ	МАРКА КОЛОДЦА	ПОЛНАЯ ГЛУБИНА КОЛОДЦА ПО ПРОФ.,Нмм	ДИАМЕТР КОЛОДЦА Дк ,мм	ГЛУБИНА ЛОТКА Нл , мм	ВЫСОТА РАБОЧЕЙ ЧАСТИ , Нр мм	ВЫСОТА ГОРЛОВИНЫ Нг ,мм	РАСХОД МАТЕРИАЛОВ																		ГИДРОИЗОЛЯЦИЯ
								ДНИЩЕ			РАБОЧАЯ ЧАСТЬ				ПЛИТА ПЕРЕКРЫТИЯ						ГОРЛОВИНА					СТРЕМЯНКА	
								ОБЪЕМ БЕТОНА НА ЛОТОК, м³	СБОРНЫЕ ЖЕЛЕЗОБЕТОННЫЕ ЭЛЕМЕНТЫ СЕРИЯ 3.900.1-14 ВЫПУСК 1													КИРПИЧНАЯ КЛАДКА,РЯДЫ	ТИП ЛЮКА		
									ПН-10	ПН-15	КС 10-6	КС 10-9	КС 15-6	КС 15-9	КС 20-9	ПП1-10-1	ПП1-10-2	ПП1-15-1	ПП1-15-2	ПП3-15-1	ПП3-15-2	КО-6	ПО-10	КС-7-3				
1	2	3	4	5	6	7	8	9	10	11	12	13	14	15	16	17	18	19	20	21	22	23	24	25	26	27	28	29
1	II	КСП-2	1110	1000	200	900	330	0.36	1			1				1						1				Л	С1-01	2СЛОЯ БИТУМА
2	II	КСУ1-2	1120	1000	300	600	330	0.45	1		1					1						1				Л	С1-01	2СЛОЯ БИТУМА
3	II	КСП-2	1160	1000	200	600	360	0.45	1		1					1						1				Т	С1-02	2СЛОЯ БИТУМА
4	II	КСУ1-2	1360	1000	300	600	460	0.36	1		1					1						2				Т	С1-02	2СЛОЯ БИТУМА
5	II	КСУ1-2	1630	1000	300	900	430	0.36	1			1				1						2				Т	С1-03	2СЛОЯ БИТУМА
6	II	КСП-2	1200	1000	200	600	400	0.45	1		1					1						2				Т	С1-03	2СЛОЯ БИТУМА
7	II	КСП-2	1650	1000	200	900	550	0.36	1			1				1						4				Т	С1-01	2СЛОЯ БИТУМА
8	II	КСЛ-2	1650	1000	200	900	550	0.45	1			1				1						4				Т	С1-01	2СЛОЯ
МК-1	II		1700	1000	–	1500	330		1		1	1				1						1				Л	С1-03	2СЛОЯ БИТУМА
МК-2	II		4000	1500	–	3000	1010			1			2	2				1				2		2		Т	С1-07	2СЛОЯ БИТУМА
МК-3	II		4000	1500	–	3000	1010			1			2	2				1				2		2		Л	С1-07	2СЛОЯ БИТУМА
						Итого		3.24	9	2	5	5	4	4		9		2				22		4		7Т 4Л		

ВЗАМ. ИНВ. N°

ПОДП. И ДАТА

ИНВ. N° ПОДП.

ИЗМ.	КОЛ.УЧ.	ЛИСТ	N°ДОК.	ПОДП.	ДАТА
РАЗРАБ.		Донсков			
ГИП		Кенжалиев			

29–НВК

СТРОИТЕЛЬСТВО ДОМА КУЛЬТУРЫ НА 300 МЕСТ ДЛЯ IVA – IVГ КЛИМАТИЧЕСКОГО ПОДРАЙОНА С ОБЫЧНЫМИ ГЕОЛОГИЧЕСКИМИ УСЛОВИЯМИ В С.КОПТОГАЙ КУРМАНГАЗИНСКОГО РАЙОНА АТЫРАУСКОЙ ОБЛАСТИ

НАРУЖНЫЕ СЕТИ ВОДОПРОВОД И КАНАЛИЗАЦИЯ.

СТАДИЯ	ЛИСТ	ЛИСТОВ
РП	8	

СПЕЦИФИКАЦИЯ СБОРНЫХ Ж/Б ЭЛЕМЕНТОВ К1.

ТОО"Garant Project DK"
г. Атырау – 2019г.

Формат А3

ПРИВЯЗОЧНАЯ ТАБЛИЦА КОЛОДЦЕВ

ТАБЛИЦА ВОДОПРОВОДНЫХ КОЛОДЦЕВ

№ колодца по плану	Марка колодца по грунтовым условиям	Диаметр трубопроводов мм		Глубина заложения до низа трубопр. по профилю $H_{пр}$ мм	№ схемы узла	№ строительно-монтажной схемы	Диаметр колодца $Д_к$	Высота от дна колодца до низа трубопроводов h, мм	Высота рабочей части $H_р$, мм	Полная глубина колодца $H_п$, мм	Высота горловины перекрытием $h_г$, мм	Объем бетона на упоры, $м^3$	Расход материалов																													Гидроизоляция	Примечание
													Днище			Рабочая часть								Плита перекрытия										Горловина							
													Сборные железобетонные элементы серия 3.900 1-14 выпуск 1.																															
		$Д_у$	$d_у$										ПН-10	ПН-15	ПН-20	КС 10-6	КС 10-9	КС 10-9а	КС 15-6	КС 15-9	КС 15-9а	КС 20-6	КС 20-9	КС 20-9а	ПП-10-1	ПП-10-2	1ПП-15-1	1ПП-15-2	2ПП-15-1	2ПП-15-2	1ПП-20-1	1ПП-20-2	2ПП-20-1	2ПП-20-2	КО6	ПО10	КС7.3	Кирпичная кладка, ряды	Тип люка	Стремянка		
1	2	3	4	5	6	7	8	9	10	11	12	13	14	15	16	17	18	19	20	21	22	23	24	25	26	27	28	29	30	31	32	33	34	35	36	37	38	39	40	41	42	43
-В1, В2-																																										
ПГ-1	В-3	110	110	2000	У-4г	СМ-7	1500	200	1800	2210	410			1						1	1								1						2				Л	С-2	2СЛОЯ БИТУМА	
ВК-1	В-3	110	110	2000	У-9	СМ-11	2000	200	1800	2210	410	0.05			1								1	1						1				2				Л	С-2	2СЛОЯ БИТУМА	
ВК-2	В-3	110	110	2000	У-10г	СМ-11	2000	200	1800	2210	410	0.05			1								1	1						1				2				Т	С-2	2СЛОЯ БИТУМА	
ВК-3	В-3	50	50	2000	У-9	СМ-11	1500	200	1800	2210	410	0.05		1						1	1								1						2				Т	С-2	2СЛОЯ БИТУМА	
ВК-4	В-3	108	108	3520	У-1	СМ-15	1500	200	3000	3720	720			1					2	1	1								1						2		1		Л	С-7	2СЛОЯ БИТУМА	
ВК-5	В-3	108	108	3470	У-1	СМ-15	1500	200	3000	3500	500			1					2	1	1								1						3				Л	С-7	2СЛОЯ БИТУМА	
											ИТОГО	0.15		4	2				4	3	3		2	2					4		2				13		1		4Л,2Т			

ВЗАМ. ИНВ. N°

ПОДП. И ДАТА

ИНВ. N° ПОДП.

						29-НВК
						СТРОИТЕЛЬСТВО ДОМА КУЛЬТУРЫ НА 300 МЕСТ ДЛЯ IVA - IVГ КЛИМАТИЧЕСКОГО ПОДРАЙОНА С ОБЫЧНЫМИ ГЕОЛОГИЧЕСКИМИ УСЛОВИЯМИ В С.КОПТОГАЙ КУРМАНГАЗИНСКОГО РАЙОНА АТЫРАУСКОЙ ОБЛАСТИ
ИЗМ.	КОЛ.УЧ.	ЛИСТ	N°ДОК.	ПОДП.	ДАТА	
РАЗРАБ.		Донсков				НАРУЖНЫЕ СЕТИ ВОДОПРОВОД И КАНАЛИЗАЦИЯ.
ГИП		Кенжалиев				

СТАДИЯ	ЛИСТ	ЛИСТОВ
РП	9	

СПЕЦИФИКАЦИЯ СБОРНЫХ Ж/Б ЭЛЕМЕНТОВ В1, В2.

ТОО"Garant Project DK"
г. Атырау - 2019г.

Формат А3

ПОЗИЦИЯ	НАИМЕНОВАНИЕ И ТЕХНИЧЕСКАЯ ХАРАКТЕРИСТИКА	ТИП, МАРКА, ОБОЗНАЧЕНИЕ ДОКУМЕНТА, ОПРОСНОГО ЛИСТА	КОД ОБОРУДОВА-НИЯ, ИЗДЕЛИЯ, МАТЕРИАЛА	ЗАВОД – ИЗГОТОВИТЕЛЬ	ЕДИНИЦА ИЗМЕРЕ-НИЯ	КОЛИ – ЧЕСТВО	МАССА ЕДИНИЦЫ кг	ПРИМЕЧАНИЯ
1	2	3	4	5	6	7	8	9
	В1							
	ТРУБА HDPE 100 SDR17–110х6.6 "питьевая"	ГОСТ 18599–2001		АТЫРАУСКИЙ ЗАВОД	М	100,0		
	ТРУБА HDPE 100 SDR17–32х2.0 "питьевая"	ГОСТ 18599–2001		ПОЛИЭТИЛЕНОВЫХ ТРУБ	М	75,0		
	ЛЕНТА СИГНАЛЬНАЯ С ПРОВОДОМ	ЛСВ–200			М	212,0	0.055	
1	ЗАДВИЖКА МАГИСТРАЛЬНАЯ ø100	AVK–KZ		Chevron	ШТ	7	23	
2	КРАН ШАРОВОЙ ø25	11Б27п			ШТ	1	0.54	
3	ПОЖАРНЫЙ ГИДРАНТ ø125,Н=1.750М	ГОСТ 8220–85			ШТ	2	115	
4	ПОЖАРНАЯ ПОДСТАВКА ДВОЙНАЯ ФЛАНЦЕВАЯ ø100	ППДФ–100			ШТ	1	39.9	
5	ТРОЙНИК ФЛАНЦЕВЫЙ СТАЛЬНОЙ СВАРНОЙ ø100Х100	ГОСТ 17376–2001			ШТ	2	26.7	
6	ПЕРЕХОД СТАЛЬНОЙ СВАРНОЙ ø100Х50	ГОСТ 17374–2001			ШТ	1	0.9	
7	ФУТЛЯР ИЗ ТРУБЫ СТАЛЬНОЙ ЭЛ/СВАРНОЙ L=0.2м ø219Х5.0	ГОСТ 10704–91			ШТ	18	5.3	
8	ФУТЛЯР ИЗ ТРУБЫ СТАЛЬНОЙ ЭЛ/СВАРНОЙ L=0.2м ø60Х2.5	ГОСТ 10704–91			ШТ	4	0.42	
9	ВТУЛКА ПОД ФЛАНЕЦ ПНД ø110	BORFIT			ШТ	10	0.74	
10	ФЛАНЕЦ С ПЭ ПОКРЫТИЕМ øу100	BORFIT				10	10.0	
11	ОТВОД П/Э PN16 ø110–90°	BORFIT				4	1.1	
12	ПЕРЕХОД СТАЛЬНОЙ СВАРНОЙ ø50Х25	ГОСТ 17374–2001				1	0.2	
13	ТРОЙНИК С ПОЖАРНОЙ ПОДСТАВКОЙ ФЛАНЦЕВЫЙ ø100	ППТФ–100				1	43.4	
	ОТВОД П/Э PN16 ø32–90°	BORFIT			ШТ	3	0.6	
	БЕТОННЫЙ УПОР УГ НА СЕТИ				м3	0.9		
	КОЛОДЦЫ ВОДОПРОВОДНЫЕ ИЗ СБОРНОГО ЖЕЛЕЗО–	т.п 901–09–11.84			ШТ	2		
	БЕТОНА НА СУЛЬФАТОСТОЙКОМ ЦЕМЕНТЕ Нр=1800,Д2000мм	выпуск II						
	КОЛОДЦЫ ВОДОПРОВОДНЫЕ ИЗ СБОРНОГО ЖЕЛЕЗО–	т.п 901–09–11.84			ШТ	2		
	БЕТОНА НА СУЛЬФАТОСТОЙКОМ ЦЕМЕНТЕ Нр=1800,Д1500мм	выпуск II						

ВЗАМ. ИНВ. N° | ПОДП. И ДАТА | ИНВ. N° ПОДЛ.

ИЗМ.	КОЛ.УЧ.	ЛИСТ	N°ДОК.	ПОДП.	ДАТА
РАЗРАБ.		Донсков			
ГИП		Кенжалиев			

29–НВК

СТРОИТЕЛЬСТВО ДОМА КУЛЬТУРЫ НА 300 МЕСТ ДЛЯ IVA – IVГ КЛИМАТИЧЕСКОГО ПОДРАЙОНА С ОБЫЧНЫМИ ГЕОЛОГИЧЕСКИМИ УСЛОВИЯМИ В С.КОПТОГАЙ КУРМАНГАЗИНСКОГО РАЙОНА АТЫРАУСКОЙ ОБЛАСТИ

НАРУЖНЫЕ СЕТИ ВОДОПРОВОД И КАНАЛИЗАЦИЯ.

СТАДИЯ	ЛИСТ	ЛИСТОВ
РП	1	3

СПЕЦИФИКАЦИЯ ОБОРУДОВАНИЯ, ИЗДЕЛИЙ И МАТЕРИАЛОВ

ТОО"Garant Project DK"
г. Атырау – 2019г.

ФОРМАТ А3

ПОЗИЦИЯ	НАИМЕНОВАНИЕ И ТЕХНИЧЕСКАЯ ХАРАКТЕРИСТИКА	ТИП, МАРКА, ОБОЗНАЧЕНИЕ ДОКУМЕНТА, ОПРОСНОГО ЛИСТА	КОД ОБОРУДОВА-НИЯ, ИЗДЕЛИЯ, МАТЕРИАЛА	ЗАВОД – ИЗГОТОВИТЕЛЬ	ЕДИНИЦА ИЗМЕРЕ-НИЯ	КОЛИ – ЧЕСТВО	МАССА ЕДИНИЦЫ кг	ПРИМЕЧАНИЯ
1	2	3	4	5	6	7	8	9
		Выпуск II						
	ОТМОСТКА ВОКРУГ КОЛОДЦЕВ ИЗ БЕТОНА КЛ. В7.5 t=10см				м2	2,12		
	ЛЮК ЧУГУННЫЙ "Л"	ГОСТ 3634-99			ШТ	2		
	ЛЮК ЧУГУННЫЙ "Т"	ГОСТ 3634-99			ШТ	2		
	ИЗОЛЯЦИЯ УСИЛЕННАЯ БИТУМНАЯ СТАЛЬНЫХ ФАСОННЫХ ЧАСТЕЙ	ГОСТ 9.602-2005			КГ	2.1		
	В2							
	ПОЖАРНЫЙ РЕХЕРВУАР НА 50м3	СМ. РАЗДЕЛ АС.			ШТ	2		
	ЗАДВИЖКА С ОТВЕТНЫМИ ФЛАНЦАМИ, ø50-10	AVK-KZ		Chevron	ШТ	2		
	КРЕПЕЖНЫМИ ЭЛЕМЕНТАМИ И ПРОКЛАД.МАТЕРИАЛАМИ							
	ТРУБА HDPE 100 SDR17-50x3.0	ГОСТ 18599-2001			М	37,0		
	ТРУБА СТАЛЬНАЯ ЭЛ/СВАРНАЯ ø159x3.5	ГОСТ 10704-91			М	70,0		
	ТРУБА СТАЛЬНАЯ ЭЛ/СВАРНАЯ ø108x3.5	ГОСТ 10704-91			М	9,0		
	ВТУЛКА ПОД ФЛАНЕЦ ПНД ø50	BORFIT			ШТ	4		
	ТРОЙНИК П/Э PN16 ø50 PE100 SDR17	BORFIT			ШТ	1		
	КОЛОДЦЫ ВОДОПРОВОДНЫЕ ИЗ СБОРНОГО ЖЕЛЕЗО-	т.п 901-09-11.84			ШТ	2		
	БЕТОНА НА СУЛЬФАТОСТОЙКОМ ЦЕМЕНТЕ Нр=3000, Д1500мм	выпуск II						
	ОТМОСТКА ВОКРУГ КОЛОДЦЕВ ИЗ БЕТОНА КЛ. В7.5 t=10см				м2	1,06		
	ЛЮК ЧУГУННЫЙ "Л"	ГОСТ 3634-99			ШТ	2		
	ИЗОЛЯЦИЯ УСИЛЕННАЯ БИТУМНАЯ СТАЛЬНЫХ ФАСОННЫХ ЧАСТЕЙ	ГОСТ 9.602-2005			КГ	2,6		

ВЗАМ. ИНВ. N°

ПОДП. И ДАТА

ИНВ. N° ПОДЛ

ПОЗИЦИЯ	НАИМЕНОВАНИЕ И ТЕХНИЧЕСКАЯ ХАРАКТЕРИСТИКА	ТИП, МАРКА, ОБОЗНАЧЕНИЕ ДОКУМЕНТА, ОПРОСНОГО ЛИСТА	КОД ОБОРУДОВА-НИЯ, ИЗДЕЛИЯ, МАТЕРИАЛА	ЗАВОД – ИЗГОТОВИТЕЛЬ	ЕДИНИЦА ИЗМЕРЕ-НИЯ	КОЛИ – ЧЕСТВО	МАССА ЕДИНИЦЫ кг	ПРИМЕЧАНИЯ
1	2	3	4	5	6	7	8	9
	К1							
	ТРУБА НЕПЛАСТИФИЦИРОВАННАЯ ПОЛИВИНИЛХЛОРИДНАЯ ø160	ТУ6-19-307-86			М	150,0		
	КОЛОДЦЫ КАНАЛИЗАЦИОННЫЕ ИЗ СБОРНОГО ЖЕЛЕЗОБЕТОНА	т.пр.902-09-22-84			ШТ	9		
	НА СУЛЬФАТОСТОЙКОМ ЦЕМЕНТЕ Д1000мм							
	КОЛОДЦЫ КАНАЛИЗАЦИОННЫЕ ИЗ СБОРНОГО ЖЕЛЕЗОБЕТОНА	т.пр.902-09-22-84			ШТ	2		
	НА СУЛЬФАТОСТОЙКОМ ЦЕМЕНТЕ Д1500мм							
	ОТМОСТКА ВОКРУГ КОЛОДЦЕВ ИЗ БЕТОНА КЛ. В7.5 t=10см	т.пр.902-09-22-84			м2	5,83		
	ЛЮК ЧУГУННЫЙ "Л"				ШТ	4		
	ЛЮК ЧУГУННЫЙ "Т"				ШТ	7		
	ЛЕНТА СИГНАЛЬНАЯ С ПРОВОДОМ	ЛСК-200			М	150,0		
	ЕМКОСТЬ НАКОПИТЕЛЬНАЯ СТОЧНЫХ ВОД ОБЪЕМОМ 30 М3				ШТ	1		СМ.РАЗДЕЛ АС

ВЗАМ. ИНВ. N°

ПОДП. И ДАТА

ИНВ. N° ПОДЛ