План пандуса

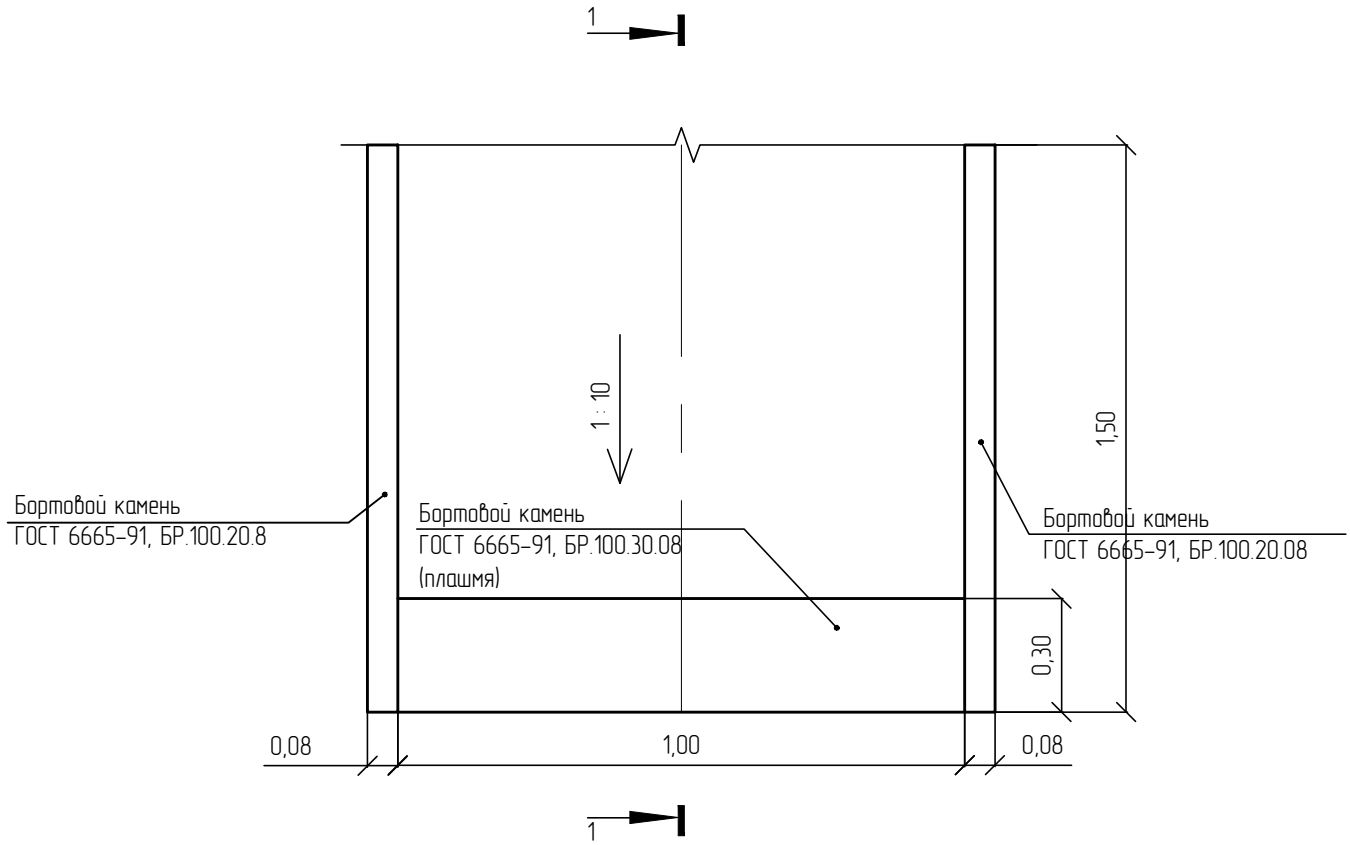

1-1

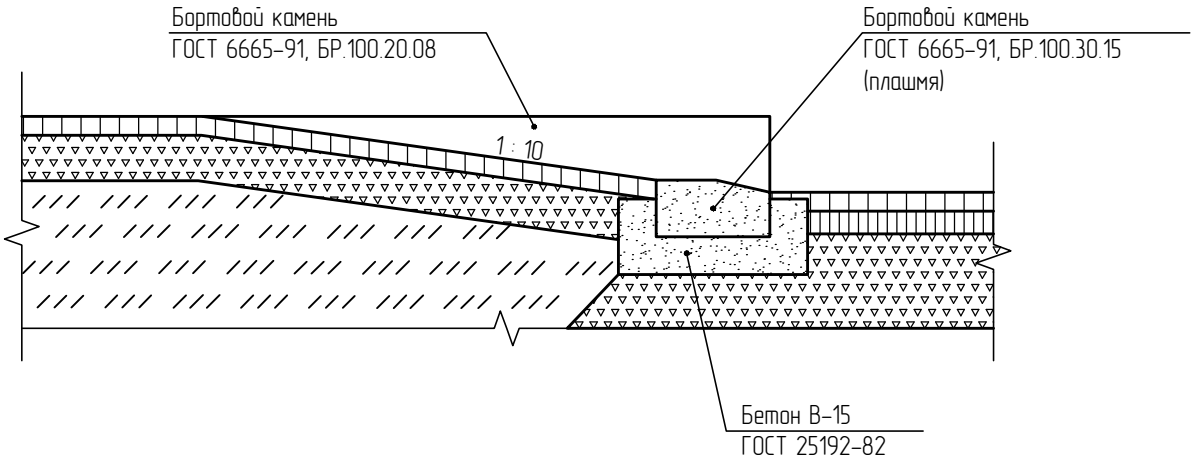

Взам. инв.N	Подпись и дата	Инв.N подл

Изм.	Кол.	Лист	N док	Подп.	Дата

Разраб.	Токтамисов	
ГИП	Инсенбаев	
Проверил	Нурланкызы	

29-16-АД 003.009

Реконструкция внутригородских автомобильных дорог г.Кульсары (3-этап)

Автомобильные дороги	Стадия	Лист	Листов
	РП	1	1
Конструкция пандуса	ТОО "ШЫНДАУ"		