Ген.проектировщик: ТОО "Астанатехстройэксперт"
ГСЛ №13003021

Заказчик : ГУ «Отдел жилищно-коммунального хозяйства, пассажирского транспорта, автомобильных дорог и жилищной инспекции Жылыойского района».

Рабочий проект

«Разработка проектно-сметной документации на реконструкцию канализационных насосных станции канализационных сетей в поселке Жана Каратон Жылыойского района»

Том II. Графические материалы

Альбом 1.6

ГП-Генеральный план. (ГКНС)

Технический директор: Лукьянченко Д.В.

Главный инженер проекта: Бухарбаева А.Б.

г.Нур-Султан-2020 г.

СИТУАЦИОННАЯ СХЕМА

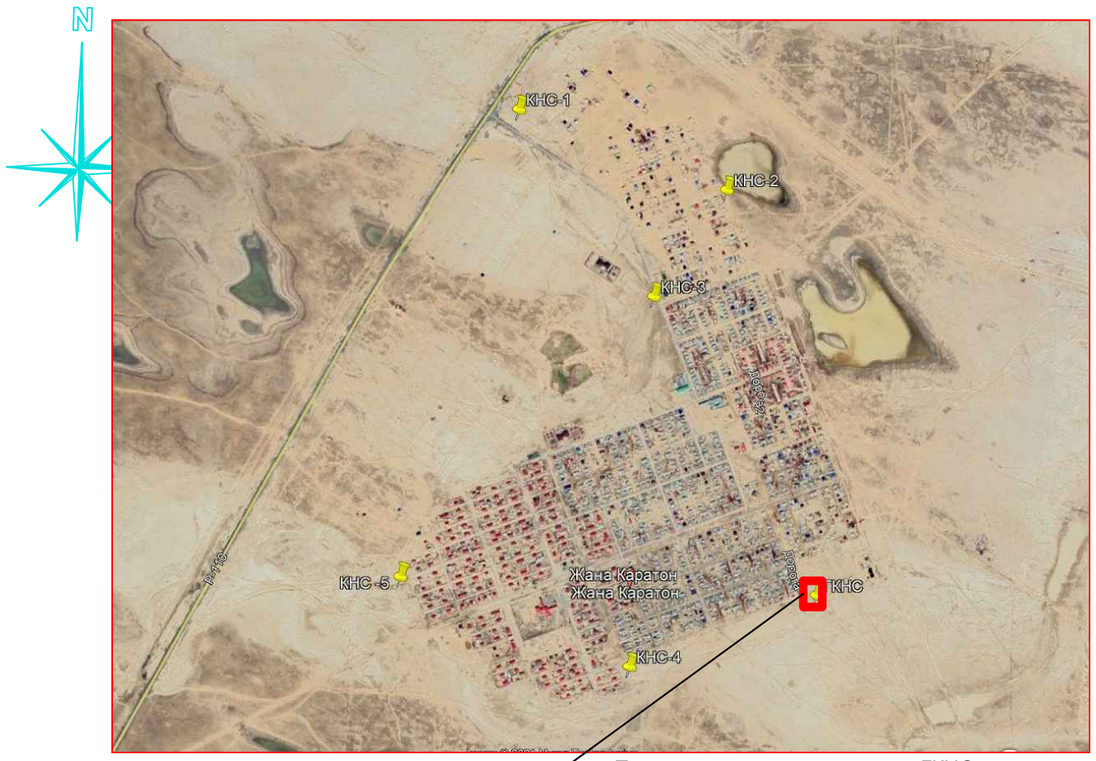

ВЕДОМОСТЬ ЧЕРТЕЖЕЙ ОСНОВНОГО КОМПЛЕКТА

№ п/п	Наименование	Марка листа
1	Общие данные	ГП-1
2	Разбивочный план	ГП-2
3	План организации рельефа. Конструкции покрытий проездов	ГП-3
4	План благоустройства	ГП-4
5	Сводный план инженерных сетей	ГП-5

ОСНОВНЫЕ ПОКАЗАТЕЛИ ПО ГЕНПЛАНУ

№ п/п	Наименование	Ед. изм.	Количество	
			Площадь	%
1	Площадь участка по отводу	ГА	0,0400	100,0
2	Площадь застройки	М2	62,7	15,7
3	Площадь покрытия	М2	165	41,3
4	Площадь естественного грунта	М2	176,3	44,0

ВЕДОМОСТЬ ССЫЛОЧНЫХ И ПРИЛАГАЕМЫХ МАТЕРИАЛОВ

№ п/п	Обозначение	Наименование	Примечание
1	ГОСТ 21.508-93*	СПДС. Правила выполнения рабочих чертежей генеральных планов предприятий и жилищно- гражданских объектов	
2	ГОСТ 21.204-93	Условные графическиеобозначения и изображенияэлементов генеральных планов и сооружения транспорта	
3	СН РК 3.01-01-2013*	Градостроительство. Планировка и застройка городских и сельских населенных пунктов	
4	СП РК 3.01-101-2013*	Градостроительство. Планировка и застройка городских и сельских населенных пунктов	
5	СН РК 3.01-03-2011	Генеральные планы промышленных предприятий	
6	СП РК 3.01-103-2012*	Генеральные планы промышленных предприятий	

ПРИМЕЧАНИЯ

1. Технические решения принятые в рабочих чертежах соответствуют требованиям государственных норм, правил, стандартов действующих на территории Республики Казахстан, заданию на проектирование и обеспечивают безопасную для жизни и здоровья людей эксплуатацию обьекта при соблюдении предусмотренных рабочими чертежами мероприятий
2. Проект выполнен на основании топосъёмки, выполненной в 2019г. и инженерно-геологических изысканий
3. Система высот Балтийская
4. Система координат местная

Проект выполнен в соответствии с действующими нормами и правилами и предусматривает мероприятия, обеспечивающие взрывопожарную и пожарную безопасность при эксплуатации объекта

ГИП *Бухарбаева А.*

Согласовано
инженер ВК Шакимова
инженер ОВ Распаркина
инженер ЭП Кирпичов И.

Взам. инв. №

Подп. и дата

Инв. № подл.

Изм.	Кол.уч	Лист	№док	Подпись	Дата
ГИП		Бухарбаева А			
ГАП		Полец А.А.			
Выполнил		Прибыткова			

64-08.19-ГП

«Реконструкция канализационных насосных станции канализационных сетей в поселке Жана Каратон Жылыойского района Атырауской области»

Генеральный план ГКНС
ТП РК 80-160(7,0) КНС

Стадия	Лист	Листов
РП	1	5

Общие данные

ТОО "Астанатехстройэксперт" г. Нур - Султан 2021 г.

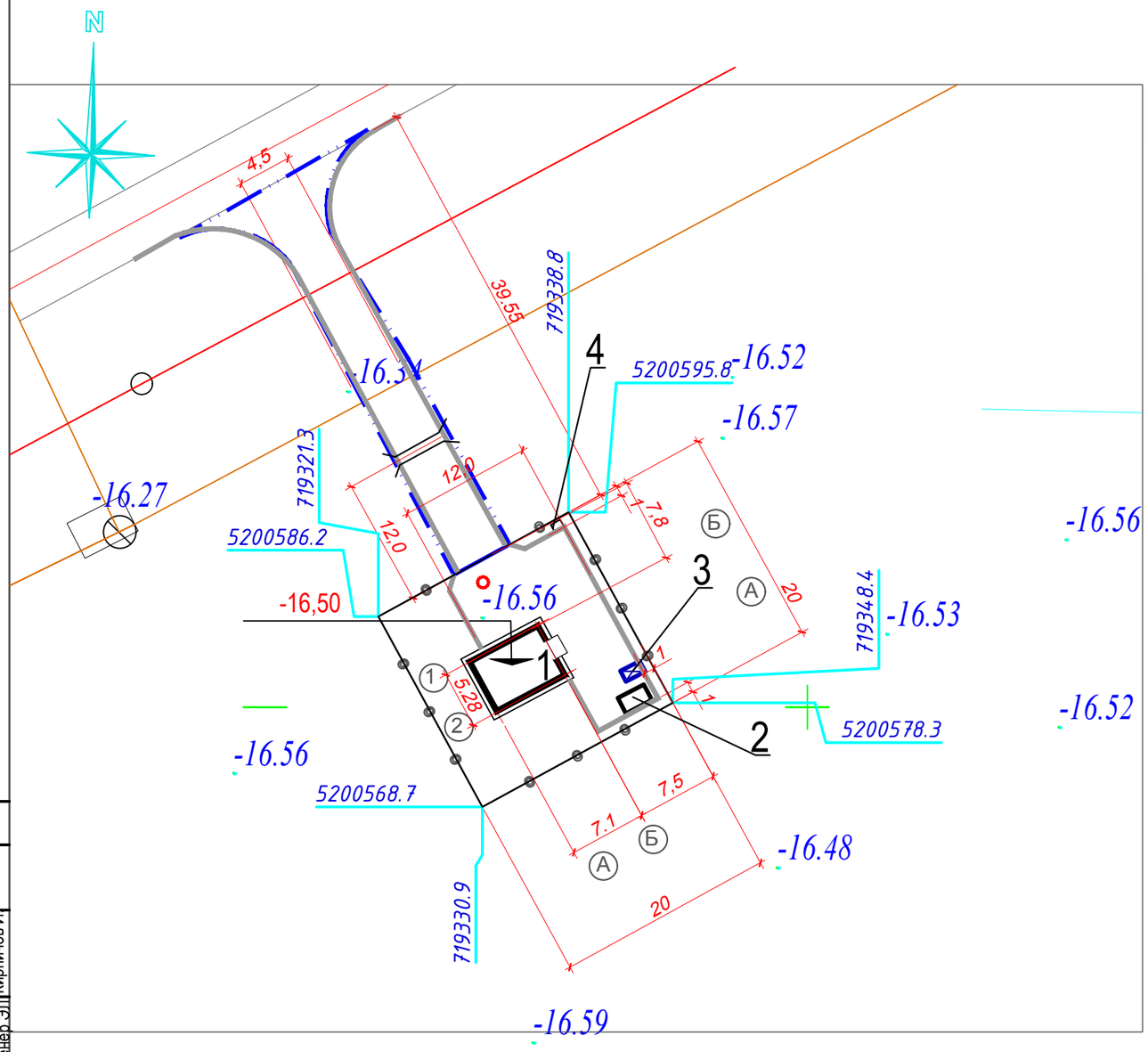

ЭКСПЛИКАЦИЯ ЗДАНИЙ И СООРУЖЕНИЙ

№№ п/п	Наименование	Примечание
1	Канализационная насосная станция	ТП РК 80-160(7,0) КНС
2	КТП	
3	Дизельная электростанция	
4	Площадка для ТБО	

УСЛОВНЫЕ ОБОЗНАЧЕНИЯ

- Граница подъездной дороги
- Ограждение территории - граница участка
- -16,50 — Отметка пола 1 - го этажа

ПРИМЕЧАНИЯ

1. Плановую привязку участка вести по геодезическим координатам, указанным на чертеже
2. Все размеры на чертеже даны в метрах

Согласовано
Инженер ВК Шакимова
Инженер ОВ Распаркина
Инженер ЭЛ Кирпичов И

Взам. инв. №
Подп. и дата
Инв. № подл.

Изм.	Кол.уч	Лист	№док	Подпись	Дата
ГИП		Бухарбаева А			
ГАП		Полец А.А.			
Выполнил		Прибыткова			

64-08.19-ГП

«Реконструкция канализационных насосных станции канализационных сетей в поселке Жана Каратон Жылыойского района Атырауской области»

Генеральный план ГКНС
ТП РК 80-160(7,0) КНС

Стадия	Лист	Листов
РП	2	

Разбивочный план
М 1:500

ТОО "Астанатехстройэксперт"
г. Нур - Султан 2021 г.

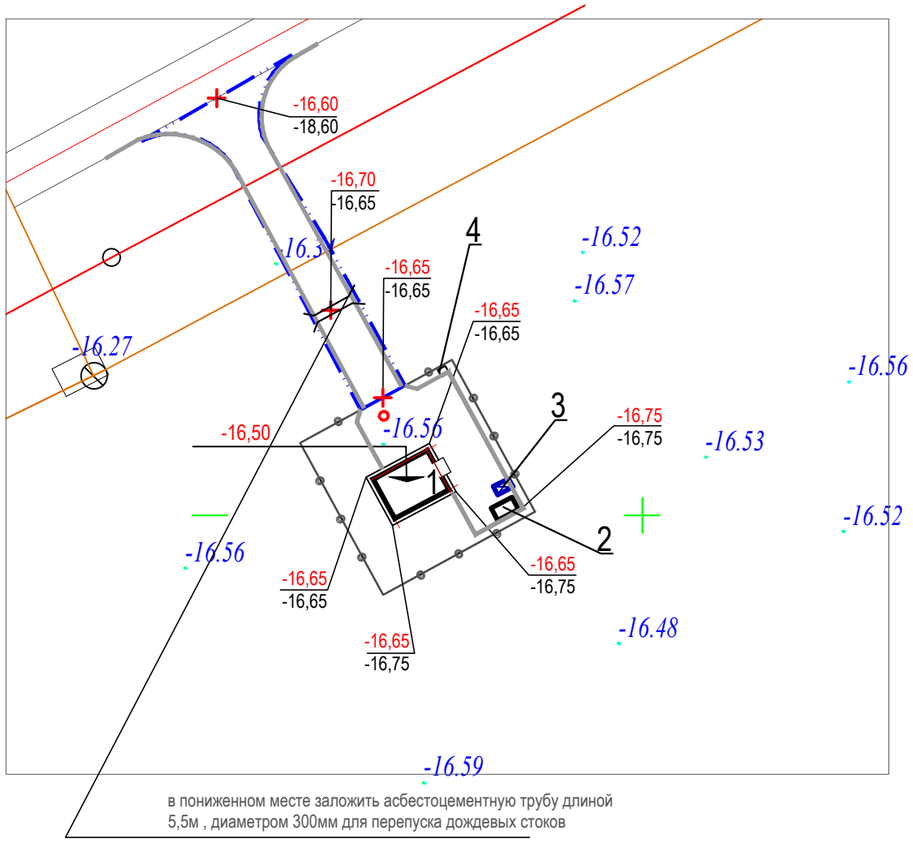

в пониженном месте заложить асбестоцементную трубу длиной 5,5м , диаметром 300мм для перепуска дождевых стоков

ЭКСПЛИКАЦИЯ ЗДАНИЙ И СООРУЖЕНИЙ

№№ п/п	Наименование	Примечание
1	Канализационная насосная станция	ТП РК 80-160(7,0) КНС
2	КТП	
3	Дизельная электростанция	
4	Площадка для ТБО	

Ведомость объемов земляных масс

№ п/п	Наименование работ и объемов грунта	Количество, м3		Прим.
		Насыпь (+)	Выемка (-)	
1	Грунт планировки территории	3	4	
2	Вытесненный грунт; в т.ч. при устройстве:			
	а) подземных частей зданий и сооружений	---	---	
	б) автодорожных покрытий	---	26	0,16х165
	в) подземных сетей НВК	---		
	г) водоотводных сооружений /дренаж/	---	---	
	д) плодородной почвы на участках озеленения, засев трав на откосах	---		
3	Грунт для устройства высоких полов зданий и обвалований сооружений		——	
4	Поправка на уплотнение всего пригодного грунта	---	——	
	Всего пригодного грунта	3	30	
5	Недостаток (избыток) пригодного грунта	27		
6	Грунт непригодный для устройства насыпи оснований	——	——	
	зданий (сооружений) и подлежащий удалению с территории			
7	Плодородный грунт, всего, в т.ч.: (рекультивация выполнена только в границах строительства	——		
			——	
			——	
8	Итого перерабатываемого грунта	30	30	

ПРИМЕЧАНИЯ

1. Высотную привязку вести от ближайшего пункта полигонометрии
2. План организации рельефа разработан на основании топосъемки с учетом прилегающей территории и обеспечении отвода поверхностных вод с территории проектируемым уклоном за пределы участка КНС

Конструкции покрытий

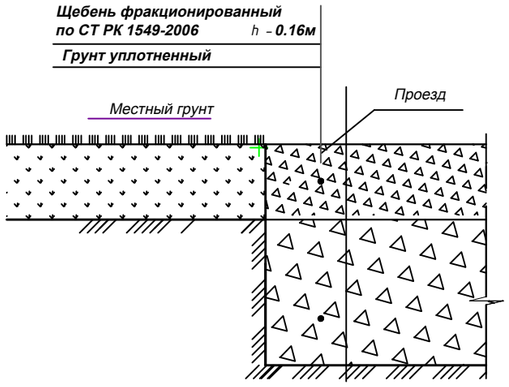

УСЛОВНЫЕ ОБОЗНАЧЕНИЯ

-16,50	отметка пола1этажа
	граница подъездной дороги
	Ограждение территории - граница участка
4,0 / 30,00	продольный уклон в ‰ / расстояние
-16,55 / -16,60	красная (проектная) отм. / черная (натурная) отм.

Согласовано
Инженер ВК Шакимова
Инженер ОВ Распарина
Инженер ЭП Кирпичов И

Взам. инв. №
Подп. и дата
Инв. № подл.

Изм.	Кол.уч	Лист	№док	Подпись	Дата	64-08.19-ГП		
						«Реконструкция канализационных насосных станции канализационных сетей в поселке Жана Каратон Жылыойского района Атырауской области»		
ГИП		Бухарбаева А				Генеральный план ГКНС ТП РК 80-160(7,0) КНС	Стадия: РП	Лист: 3 / Листов:
ГАП		Полец А.А.						
Выполнил		Прибыткова				План организации рельефа М 1:500 Конструкция покрытия проездов	ТОО "Астанатехстройэксперт" г. Нур - Султан 2021 г.	

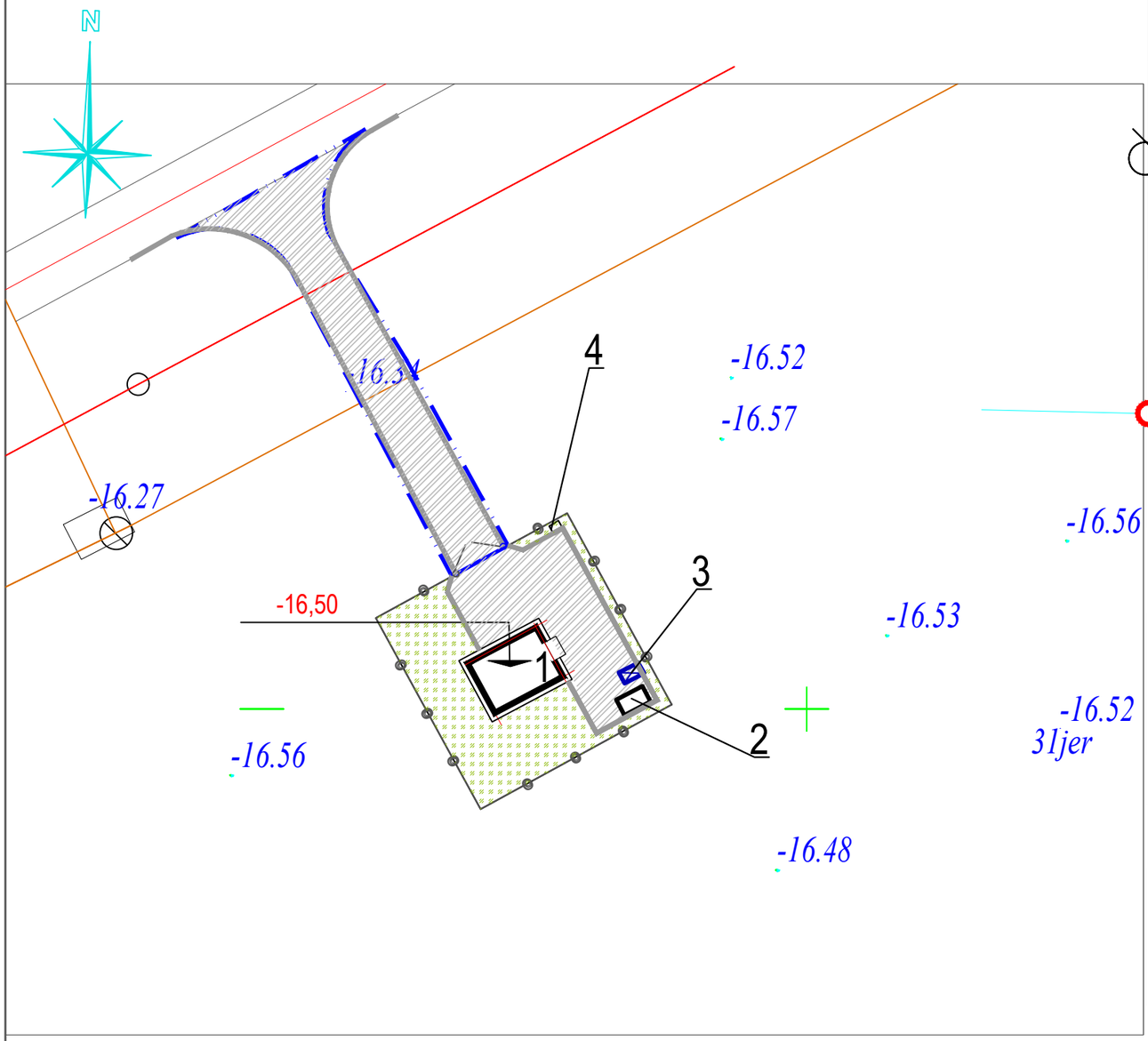

ЭКСПЛИКАЦИЯ ЗДАНИЙ И СООРУЖЕНИЙ

№№ п/п	Наименование	Примечание
1	Канализационная насосная станция	ТП РК 80-160(7,0) КНС
2	КТП	
3	Дизельная электростанция	
4	Площадка для ТБО	

Ведомость тротуаров, дорожек и площадок

Условное изображение	Наименование	Тип	Площадь покрытия, м²	Примечание
	Щебеночное покрытие по проездам	1	165	
	Щебеночное покрытие вне участка	1	222	

Ведомость элементов озеленения

	Наименование породы или вида насаждения	Ед. изм.	Кол.-во	Примечание
1	Естественный грунт	м2	176,3	

Ведомость малых архитектурных форм и переносных изделий

Поз.	Обозначение	Наименование	Кол.-во, шт.	Примечание
1	⊠	Мусорный контейнер (металлический)	1	ОСТ 22-1643-85

По периметру участка КНС предусмотрено глухое железобетонное ограждение (в размерах заданных на разбивочном плане, см. лист ГП-2) протяженностью 77,0 м, высотой 2,1 м, а также ворота распашные Н=2,0м шириной 3,0м. Чертежи ограждения разработаны в часть КЖ , Альбом "Ограждение. КНС"

Изм.	Кол.уч	Лист	№док	Подпись	Дата
ГИП		Бухарбаева А			
ГАП		Полец А.А.			
Выполнил		Прибыткова			

64-08.19-ГП

«Реконструкция канализационных насосных станции канализационных сетей в поселке Жана Каратон Жылыойского района Атырауской области»

Генеральный план ГКНС
ТП РК 80-160(7,0) КНС

Стадия	Лист	Листов
РП	4	

План благоустройства
М 1:500

ТОО "Астанатехстройэксперт" г. Нур - Султан 2021 г.

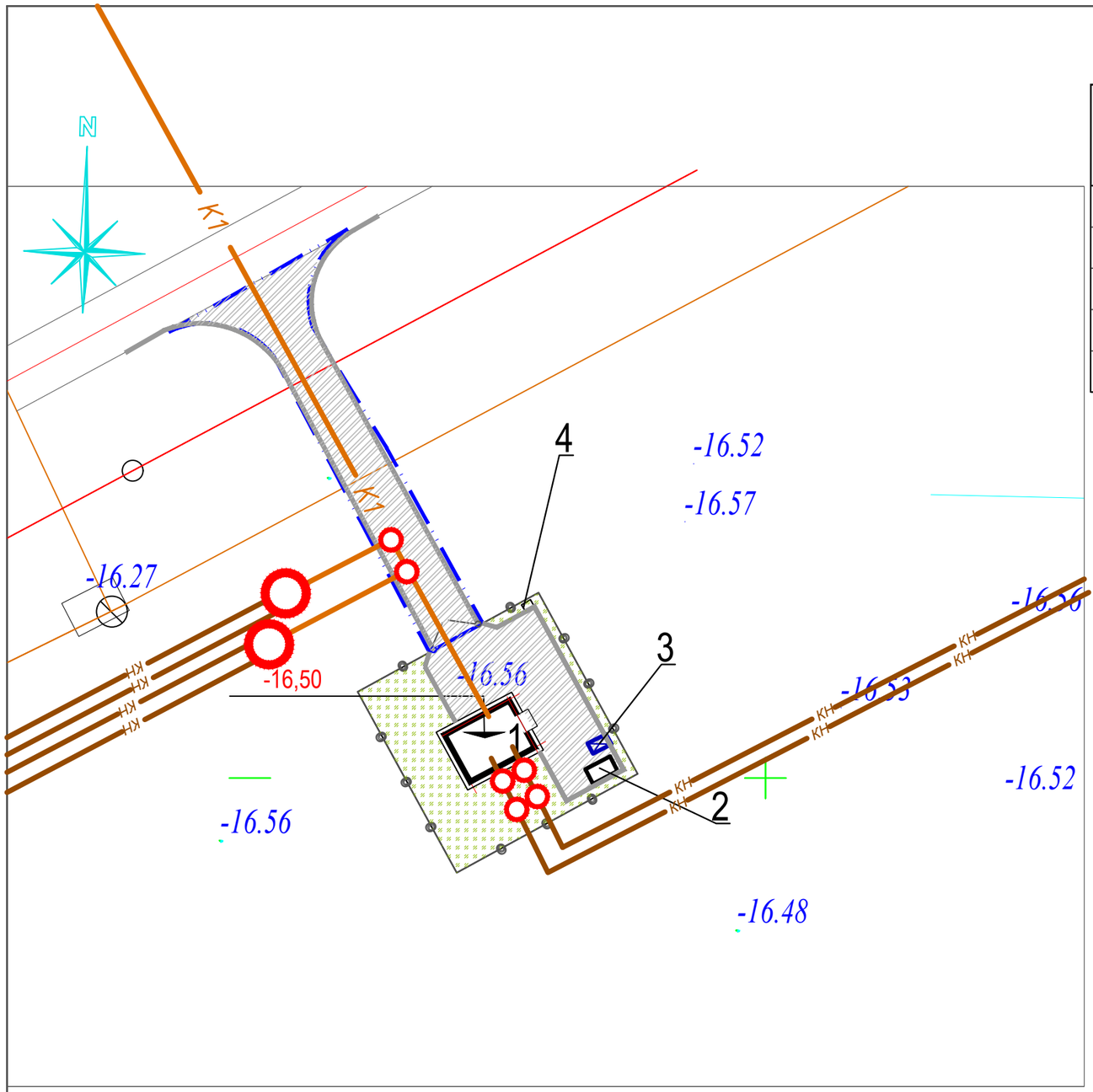

ЭКСПЛИКАЦИЯ ЗДАНИЙ И СООРУЖЕНИЙ

№№ п/п	Наименование	Примечание
1	Канализационная насосная станция	ТП РК 80-160(7,0) КНС
2	КТП	
3	Дизельная электростанция	
4	Площадка для ТБО	

УСЛОВНЫЕ ОБОЗНАЧЕНИЯ

- Граница подъездной дороги
- Ограждение территории – граница участка
- -16,40 — Отметка пола 1 – го этажа
- В1 — Сети водоснабжения
- К1 — Сети бытовой канализации
- КН — Сети напорной канализации

Изм.	Кол.уч	Лист	№док	Подпись	Дата
ГИП		Бухарбаева А			
ГАП		Полец А.А.			
Выполнил		Прибыткова			

64-08.19-ГП

«Реконструкция канализационных насосных станции канализационных сетей в поселке Жана Каратон Жылыойского района Атырауской области»

Генеральный план ГКНС
ТП РК 80-160(7,0) КНС

Стадия	Лист	Листов
РП	5	

Сводный план инженерных сетей
М 1:500

ТОО "Астанатехстройэксперт"
г. Нур - Султан 2021 г.