СОЗДАНО УЧЕБНОЙ ВЕРСИЕЙ ПРОДУКТА AUTODESK

План перекрытия на отм. −3.300
М 1:50

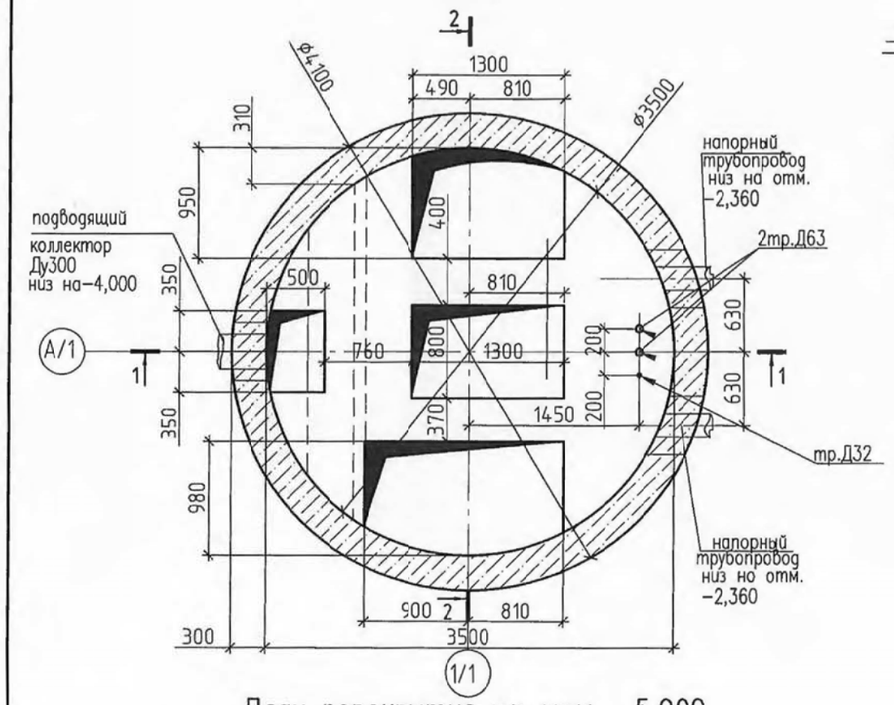

1−1

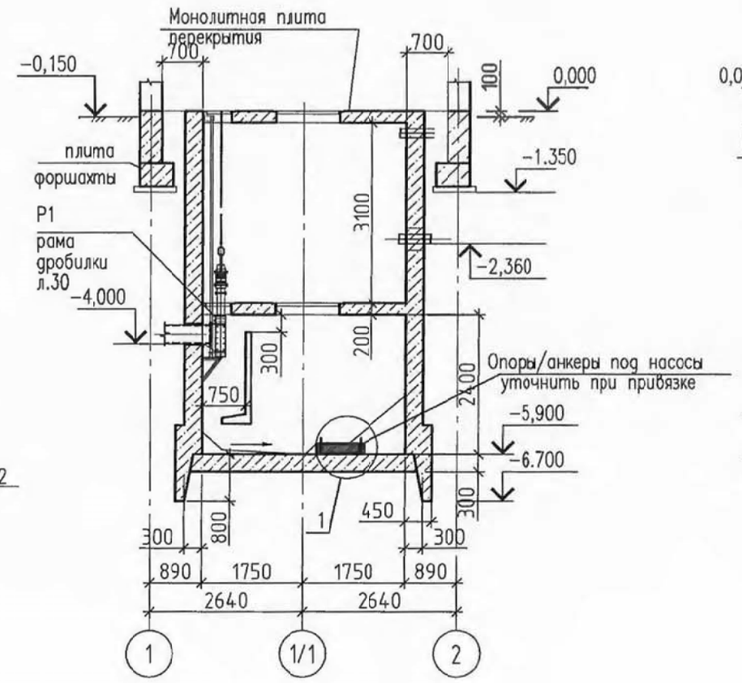

2−2

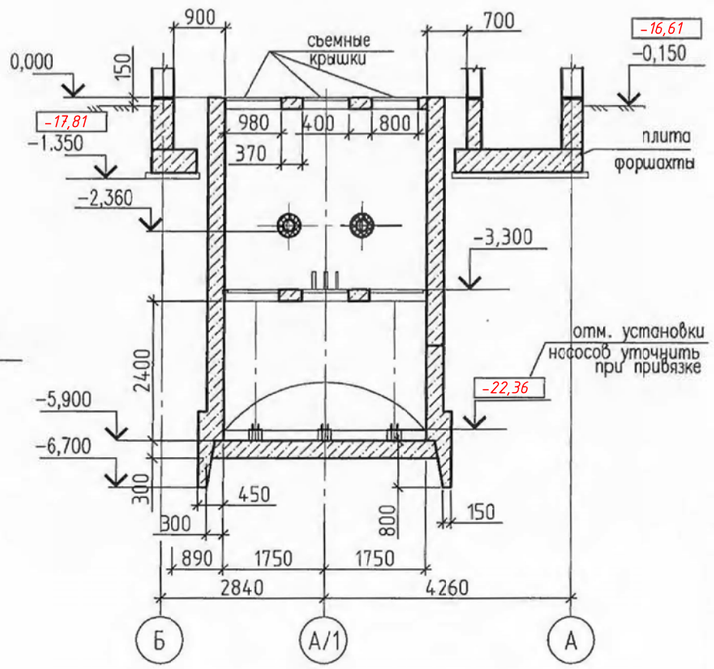

План перекрытия на отм. −5.900
М 1:50

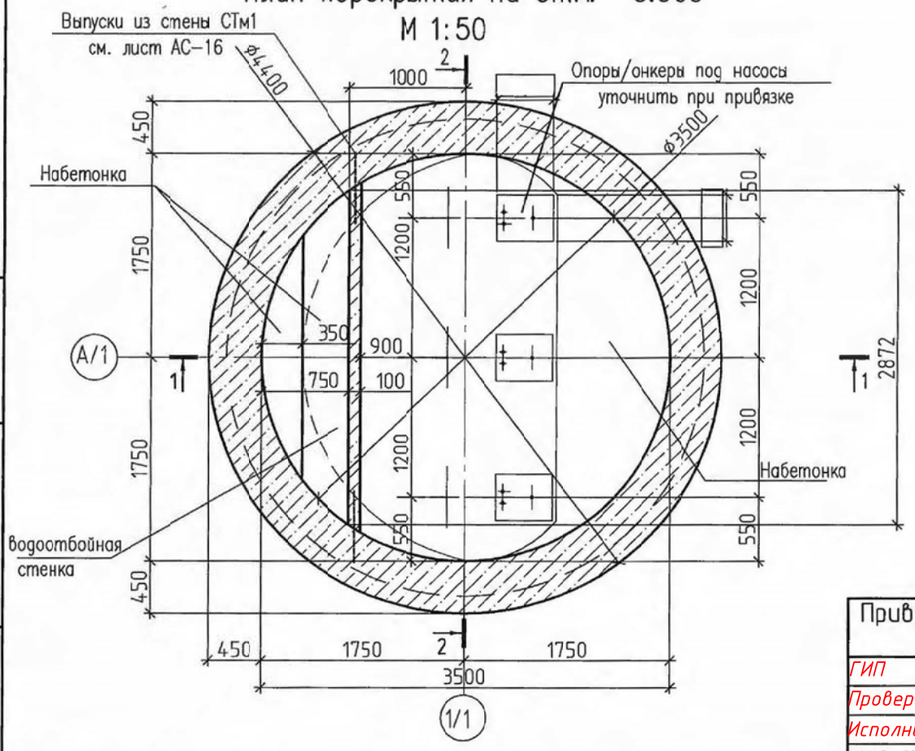

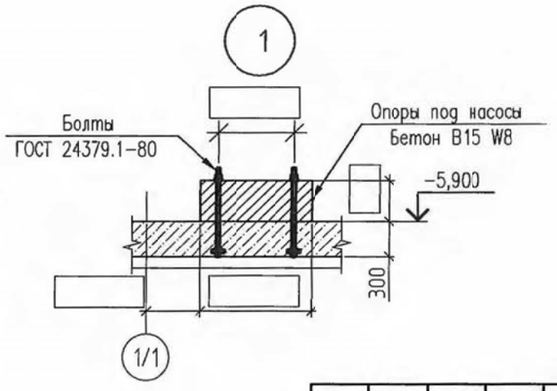

1.Общие указания по производству работ смотри лист общих данных АС1.1

2.Бетонные опоры заливать только после установки опорной части насосов. Размеры опор и привязку болтов уточнить после получения оборудования .

Изм.	Кол.уч.	Лист	N док.	Подп.	Дата	ТП РК 80−160(4,0) КНС (IВ,IIВ,IIIА,IIIВ,IVА,IVГ)−2.3−2014−АС
						Канализационная насосная станция с погружными электронасосами производительностью 80−160 м³/час напором 6−51м при глубине заложения подводящего коллектора 4.0м (опускным способом) для IВ, IIВ, IIIВ, IIIА, IVА, IVГ климатических подрайонов с обычными геологическими условиями.
Привязан			64-08.19-ПЗ			
Разработ.		Мирзаян И.				КНС с погружными электронасосами производительностью 80−160 м3/час с напором 6−51м при глубине заложения подводящего коллектора 4.0м
Проверил		Пешков				Стадия: РП; Лист: 12; Листов:
Н.контр.		Еремина				
ГИП	Бухарбаева		04.20			План перекрытия на отм. −3.300 План перекрытия на отм. −5.900
Проверил	Куанышева		04.20			АО "Казахский Водоканалпроект" г. Алматы
Исполнил	Омаров А.		04.20			
Инв. N						

Взам. инв. N° | Подпись и дата | Инв. N подл.

Формат А3

СОЗДАНО УЧЕБНОЙ ВЕРСИЕЙ ПРОДУКТА AUTODESK
СОЗДАНО УЧЕБНОЙ ВЕРСИЕЙ ПРОДУКТА AUTODESK
СОЗДАНО УЧЕБНОЙ ВЕРСИЕЙ ПРОДУКТА AUTODESK

СОЗДАНО УЧЕБНОЙ ВЕРСИЕЙ ПРОДУКТА AUTODESK

Схема расположения элементов подземной части

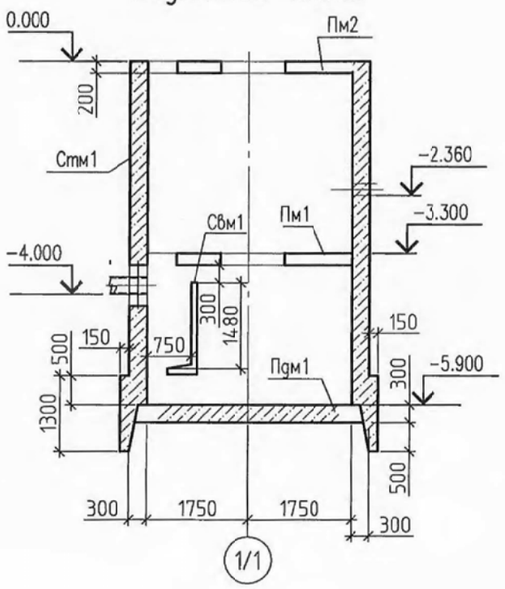

Стм1. Развертка по внутренней грани (опалубка)

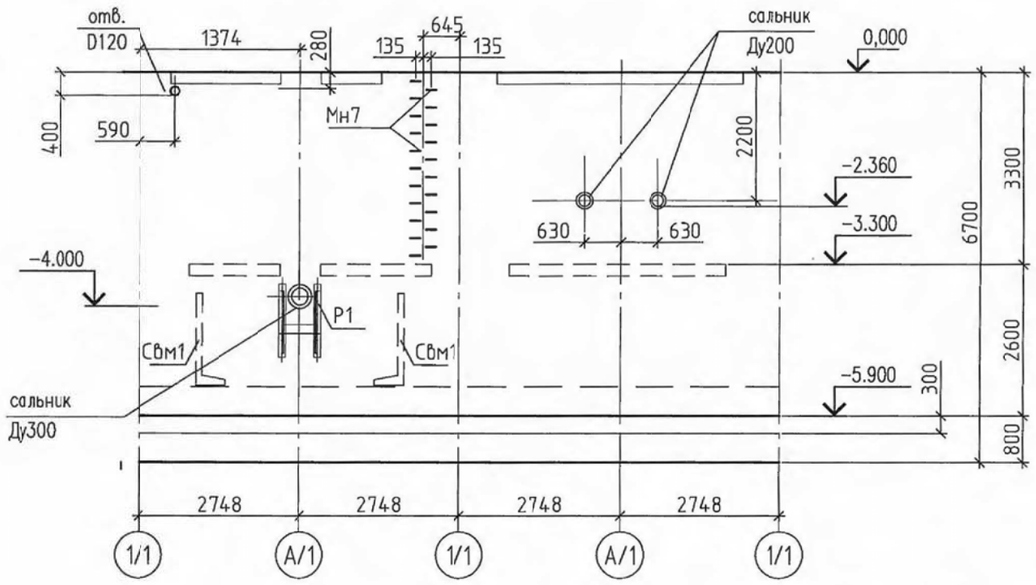

Спецификация к схеме элементов подземной части

Марка поз.	Обозначение	Наименование	Кол. во.	Масса кг.	Приме-чание
		Элементы			
Пдм1	АС-6	Плита днища монолитная Пдм1	1		
Стм1	АС-7	Стена монолитная Стм1	1		
Пм1	АС-9	Плита монолитная Пм1	1		
Пм2	АС-10	Плита монолитная Пм2	1		
Р1	АС-24	Рама дробилки Р1	1		
Свм1	АС-17	Стена водоотбойная монолитная Свм1	1		
		Устройство опор под насосы			
		БОЛТ 2.1. М24х750.ВСт3пс ГОСТ 24379.1-80	12	3.42	41.04 кг
		Материалы			
	набетонка	Бетон В15. W8	0.5		м3
	Опоры под насосы	Бетон В15. W8	0.2		м3

Спецификация закладных деталей стен

Марка поз.	Обозначение	Наименование	Кол. во.	Масса кг.	Приме-чание
1	Подводящий трубопровод	Сальник 5.900-2 ТМ90-07	1	42.5	см. прим.*
2	Напорный трубопровод	Сальник 5.900-2 ТМ90-05	2	8.7	
Мн7	серия 1.400-15. В1. 810	Ходовая скоба Мн801 Марка стали-14Х17Н2	23	0.74	

Класс бетона по прочности В15 соответствует классу С15/20.

Диаметр сальников принять при привязке проекта
Рама дробилки разработана на листе АС30.
Привязку рамы принять при привязке проекта.
Рама дробилки крепится к стенам колодца при помощи химический анкеров фирмы Hilty . Диаметр анкеров ø12мм.

Изм.	Кол.уч.	Лист	N док.	Подп.	Дата

ТП РК 80-160(4,0) КНС (IВ,IIВ,IIIА,IIIВ,IVА,IVГ)-2.3-2014-АС

Канализационная насосная станция с погружными электронасосами производительностью 80-160 м³/час напором 6-51м при глубине заложения подводящего коллектора 4.0м (опускным способом) для IВ, IIВ, IIIВ, IIIА, IVА, IVГ климатических подрайонов с обычными геологическими условиями.

Привязан	64-08.19-ПЗ		
ГИП	Бухарбаева		04.20
Проверил	Куанышева		04.20
Исполнил	Омаров А.		04.20
Инв. N			

Разработ.	Мирзаян И.	
Проверил	Пешков	
Н.контр.	Еремина	12.12.

КНС с погружными электронасосами производительностью 80-160 м3/час с напором 6-51м при глубине заложения подводящего коллектора 4.0м

Стадия	Лист	Листов
РП	13	

Схема расположения элементов подземной части

АО "Казахский Водоканалпроект" г. Алматы

Взам. инв. N° | Подпись и дата | Инв. N подл.

Формат А3

СОЗДАНО УЧЕБНОЙ ВЕРСИЕЙ ПРОДУКТА AUTODESK
СОЗДАНО УЧЕБНОЙ ВЕРСИЕЙ ПРОДУКТА AUTODESK
СОЗДАНО УЧЕБНОЙ ВЕРСИЕЙ ПРОДУКТА AUTODESK

СОЗДАНО УЧЕБНОЙ ВЕРСИЕЙ ПРОДУКТА AUTODESK

Пдм1
(нижнее армирование)

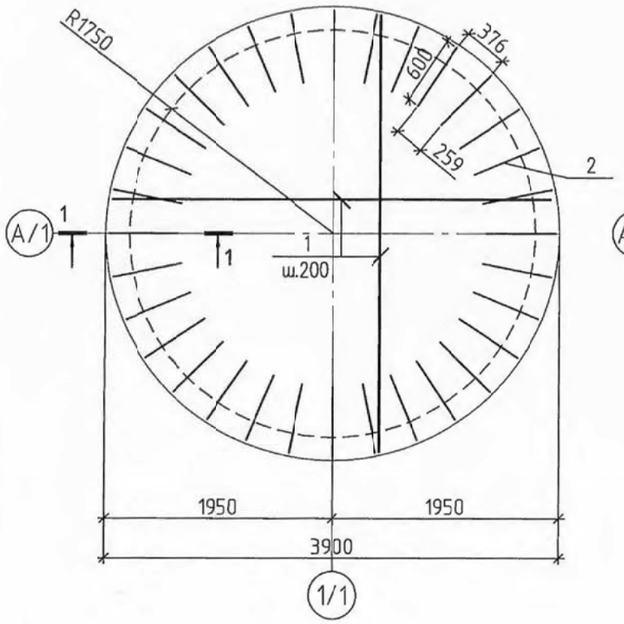

Пдм1
(верхнее армирование)

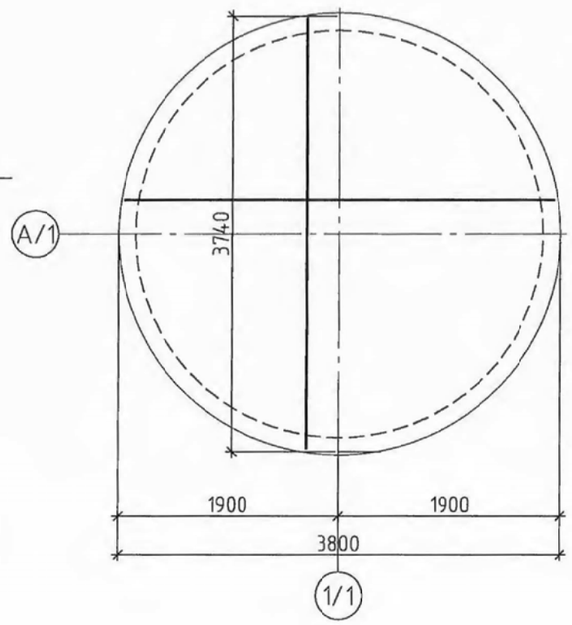

Спецификация плиты днища

Марка поз.	Обозначение	Наименование	Кол. во.	Масса кг.	Приме-чание
		ДнищеПдм1			
		Детали			
1	~~ГОСТ 5781-82*~~ ГОСТ 34028-2016	ø12 ~~АIII~~ А400 L=п.м.	239.3	0.888	212.5
2	~~ГОСТ 5781-82*~~ ГОСТ 34028-2016	ø10 ~~АIII~~ А400 L=840	32	0.52	16.64
3	~~ГОСТ 5781-82*~~ ГОСТ 34028-2016	ø8 ~~АIII~~ А400 L=325	172	0.128	22.08
		Материалы			
		Бетон класса В25, ~~F100~~ F200, W8	3.58м3		
		на сульфатостойком цементе			

Класс бетона по прочности В25 соответствует классу С20/25.

Ведомость деталей

Поз.	Эскиз
2	240 600

1–1

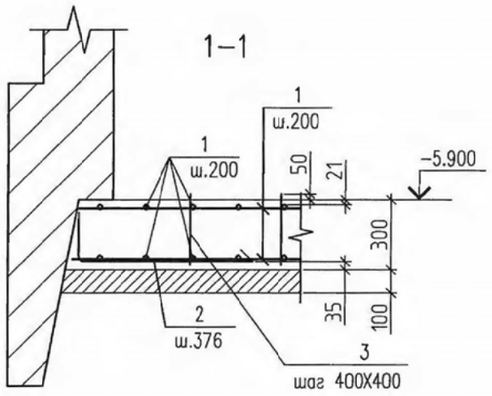

Основные указания по производству работ смотри в томе 1 в пояснительной записке.
Арматуру вязать в каждом пересечении вязальной проволокой диаметром 1мм в две нити.

Ведомость расхода стали, кг.

Марка элемента	Изделия арматурные				
	Арматура класса				
	~~АIII~~ А400				
	~~ГОСТ 5781-82*~~ ГОСТ 34028-2016				
	⌀8	⌀10	⌀12	Итого	Всего
Пдм1	22.08	16,64	212,5	251.22	251.22

Взам. инв. N° | Подпись и дата | Инв. N подл.

Привязан			64-08.19-ПЗ
ГИП	Бухарбаева		04.20
Проверил	Куанышева		04.20
Исполнил	Омаров А.		04.20
Инв. N			

Изм.	Кол.уч.	Лист	N док.	Подп.	Дата
Разработ.		Мирзаян И.			
Проверил		Пешков			
Н.контр.		Еремина			

ТП РК 80–160(4,0) КНС (IВ,IIВ,IIIА,IIIВ,IVА,IVГ)–2.3–2014–АС

Канализационная насосная станция с погружными электронасосами производительностью 80–160 м³/час напором 6–51м при глубине заложения подводящего коллектора 4.0м (опускным способом) для IВ, IIВ, IIIВ, IIIА, IVА, IVГ климатических подрайонов с обычными геологическими условиями.

КНС с погружными электронасосами производительностью 80–160 м3/час с напором 6–51м при глубине заложения подводящего коллектора 4.0м

Стадия	Лист	Листов
РП	14	

Плита днища монолитная Пдм1

АО "Казахский Водоканалпроект" г. Алматы

Формат А3

СОЗДАНО УЧЕБНОЙ ВЕРСИЕЙ ПРОДУКТА AUTODESK
СОЗДАНО УЧЕБНОЙ ВЕРСИЕЙ ПРОДУКТА AUTODESK
СОЗДАНО УЧЕБНОЙ ВЕРСИЕЙ ПРОДУКТА AUTODESK

СОЗДАНО УЧЕБНОЙ ВЕРСИЕЙ ПРОДУКТА AUTODESK

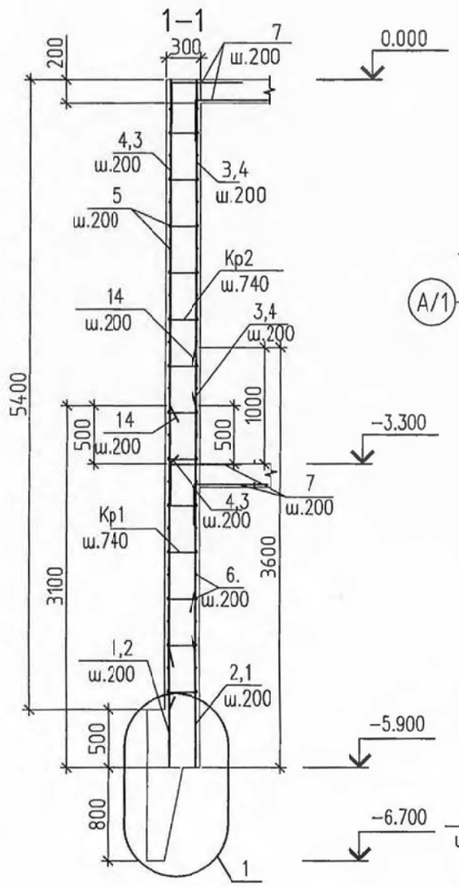

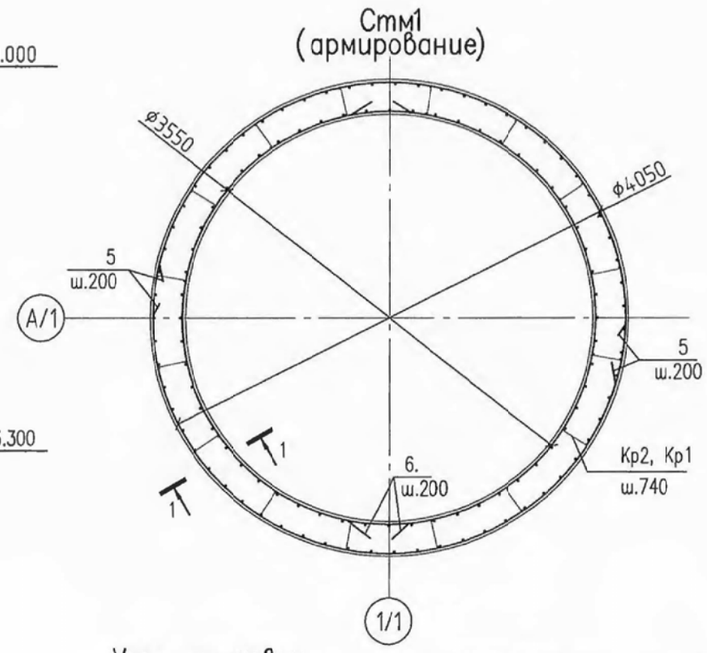

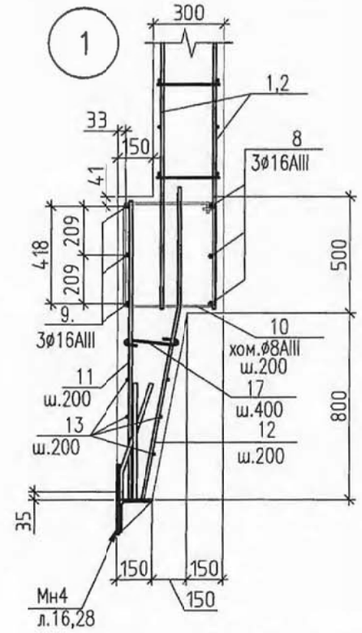

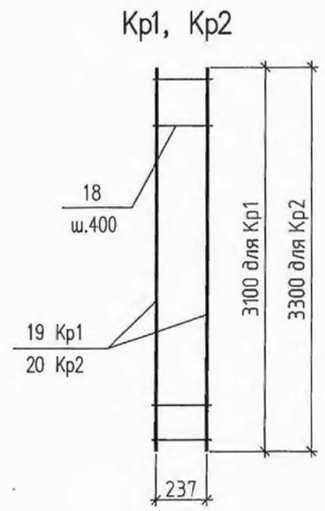

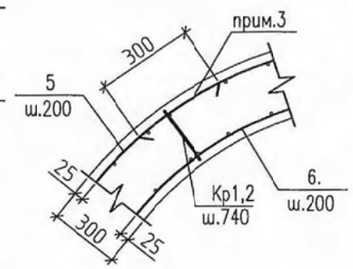

Узел стыковки кольцевой арматуры

Ведомость расхода стали, кг.

Марка элемента	Изделия арматурные								Изделия закладные							
	Арматура класса								Арматура класса			Прокат марки				
	~~AI~~ A240		~~AIII~~ A400						~~AIII~~ A400			С245ГОСТ27772-~~85~~ 2015				
	~~ГОСТ 5781-82*~~ ГОСТ 34028-2016								~~ГОСТ 5781-82*~~ ГОСТ 34028-2016			ГОСТ 103-~~76*~~ 2006		ГОСТ 8509-93		
	∅8	Итого	∅8	∅10	∅12	∅16	Итого	Всего	∅12	∅16	Итого	—10	Итого	∟140x10	Итого	Всего
Стм1	71.92	71.92	287.24	99.51	1026.5	128.84	1542.1	1614.0	9.2	16.58	25.78	325.46	325.46	296.44	296.44	647.68

Спецификация элементов для Кр1, Кр2.

Марка поз.	Обозначение	Наименование	Кол. во.	Масса кг.	Приме-чание
		Кр1	16	6.3	
18	~~ГОСТ 5781-82*~~ ГОСТ 34028-2016	ø8 ~~AIII~~ A400 L=250	8	0.1	0.8
19	~~ГОСТ 5781-82*~~ ГОСТ 34028-2016	ø12 ~~AIII~~ A400 L=3100	2	2.75	5.5
		Кр2	16	6.7	
18	~~ГОСТ 5781-82*~~ ГОСТ 34028-2016	ø8 ~~AIII~~ A400 L=250	9	0.1	0.9
20	~~ГОСТ 5781-82*~~ ГОСТ 34028-2016	ø12 ~~AIII~~ A400 L=3270	2	2.9	5.8

1. Данный лист см. вместе с листом 16.
2. Арматуру вязать в каждом пересечении вязальной проволокой диаметром 1мм в две нити.
3. Арматуру поз.5 и поз.6 соединять в нахлест на скрутках, длина нахлеста 300мм

Привязан 64-08.19-ПЗ

ГИП	Бухарбаева		04.20
Проверил	Куанышева		04.20
Исполнил	Омаров А.		04.20
Инв. N			

Изм.	Кол.уч.	Лист	N док.	Подп.	Дата
Разработ.		Мирзаян И.			
Проверил		Пешков			
Н.контр.		Еремина			12.12

ТП РК 80-160(4,0) КНС (IВ,IIВ,IIIА,IIIВ,IVА,IVГ)-2.3-2014-АС

Канализационная насосная станция с погружными электронасосами производительностью 80-160 м³/час напором 6-51м при глубине заложения подводящего коллектора 4.0м (опускным способом) для IВ, IIВ, IIIВ, IIIА, IVА, IVГ климатических подрайонов с обычными геологическими условиями.

КНС с погружными электронасосами производительностью 80-160 м3/час с напором 6-51м при глубине заложения подводящего коллектора 4.0м

Стадия	Лист	Листов
РП	15	

Стена Стм1(армирование). Кр1. Кр2.

АО "Казахский Водоканалпроект" г. Алматы

Формат А3

Взам. инв. N° | Подпись и дата | Инв. N подл.

СОЗДАНО УЧЕБНОЙ ВЕРСИЕЙ ПРОДУКТА AUTODESK
СОЗДАНО УЧЕБНОЙ ВЕРСИЕЙ ПРОДУКТА AUTODESK
СОЗДАНО УЧЕБНОЙ ВЕРСИЕЙ ПРОДУКТА AUTODESK

СОЗДАНО УЧЕБНОЙ ВЕРСИЕЙ ПРОДУКТА AUTODESK

Стм1. Развертка армирования (внутренняя грань)

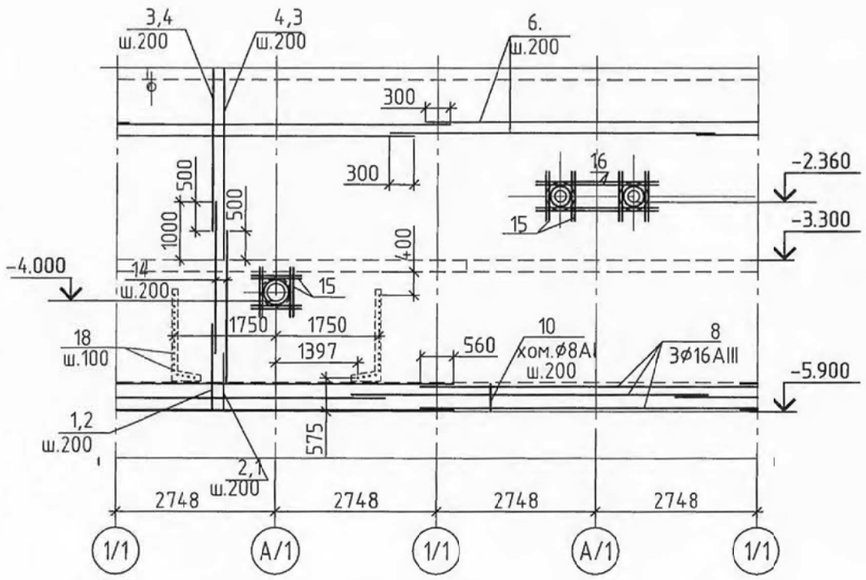

Стм1. Развертка армирования (наружная грань)

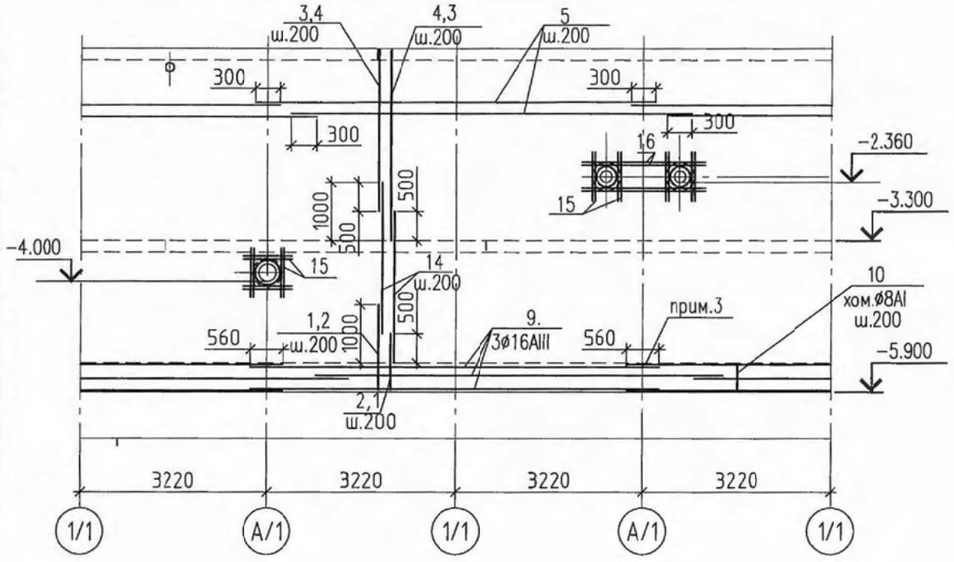

1. Данный лист см. вместе с листом 15.
2. Арматуру вязать в каждом пересечении вязальной проволокой диаметром1мм в две нити.
3. Арматуру поз.5 и поз.6 соединять в нахлест на скрутках, длина нахлеста 560мм.

Ведомость деталей

Поз.	Эскиз
7	350, 610
10	500, 550, 450, 400
12	510, 840
17	214, 100, 100
18	610, 140

Спецификация Стм1

Марка поз.	Обозначение	Наименование	Кол. во.	Масса кг.	Приме-чание
1	~~ГОСТ 5781-82*~~ ГОСТ 34028-2016	ø12 ~~AIII~~ A400 L=970	62	0.86	53.4
2	~~ГОСТ 5781-82*~~ ГОСТ 34028-2016	ø12 ~~AIII~~ A400 L=1470	56	1.31	73.1
3	~~ГОСТ 5781-82*~~ ГОСТ 34028-2016	ø12 ~~AIII~~ A400 L=2770	56	2.46	137.75
4	~~ГОСТ 5781-82*~~ ГОСТ 34028-2016	ø12 ~~AIII~~ A400 L=3270	64	2.9	185.8
5	~~ГОСТ 5781-82*~~ ГОСТ 34028-2016	ø8 ~~AIII~~ A400 L=6662	58	2.63	152.54
6	~~ГОСТ 5781-82*~~ ГОСТ 34028-2016	ø8 ~~AIII~~ A400 L=5876	58	2.32	134.7
7*	~~ГОСТ 5781-82*~~ ГОСТ 34028-2016	ø10 ~~AIII~~ A400 L=960	168	0.59	99.51
8	~~ГОСТ 5781-82*~~ ГОСТ 34028-2016	ø16 ~~AIII~~ A400 L=6136	6	9.68	58.1
9	~~ГОСТ 5781-82*~~ ГОСТ 34028-2016	ø16 ~~AIII~~ A400 L=7472	6	11.79	70.74
10*	~~ГОСТ 5781-82*~~ ГОСТ 34028-2016	ø8 ~~AI~~ A240 L=1900	56	0.69	39.0
11	~~ГОСТ 5781-82*~~ ГОСТ 34028-2016	ø12 ~~AIII~~ A400 L=1270	70	1.13	78.94
12*	~~ГОСТ 5781-82*~~ ГОСТ 34028-2016	ø12 ~~AIII~~ A400 L=1350	70	1.2	63.92
13	~~ГОСТ 5781-82*~~ ГОСТ 34028-2016	ø8 ~~AIII~~ A400 L=7472	16	2.95	47.2
14	~~ГОСТ 5781-82*~~ ГОСТ 34028-2016	ø12 ~~AIII~~ A400 L=2600	118	2.31	272.6
15	~~ГОСТ 5781-82*~~ ГОСТ 34028-2016	ø12 ~~AIII~~ A400 L=950	32	0.84	27.0
16	~~ГОСТ 5781-82*~~ ГОСТ 34028-2016	ø12 ~~AIII~~ A400 L=1850	8	1.64	13.14
17*	~~ГОСТ 5781-82*~~ ГОСТ 34028-2016	ø8 ~~AI~~ A240 L=414	56	0.16	19.16
18*	~~ГОСТ 5781-82*~~ ГОСТ 34028-2016	ø12 ~~AIII~~ A400 L=750	36	0.67	24.1
Кр1	лист АС15	Каркас плоский Кр1	16	6.3	100.8
Кр2	лист АС15	Каркас плоский Кр2	16	6.7	107.2
Мн4	лист АС28	Закладная деталь Мн4 L=п.м.	13.82	46.87	647.74
		Материалы			
		Бетон класса В25, ~~F100,~~ W8 F200 на сульфатостойком цементе	24.6		м3

*см. ведомость деталей.

Класс бетона по прочности В25 соответствует классу С20/25.

Изм.	Кол.уч.	Лист	N док.	Подп.	Дата

ТП РК 80-160(4,0) КНС (IВ,IIВ,IIIА,IIIВ,IVА,IVГ)-2.3-2014-АС

Канализационная насосная станция с погружными электронасосами производительностью 80-160 м³/час напором 6-51м при глубине заложения подводящего коллектора 4.0м (опускным способом) для IВ, IIВ, IIIВ, IIIА, IVА, IVГ климатических подрайонов с обычными геологическими условиями.

Привязан	64-08.19-ПЗ		
ГИП	Бухарбаева		04.20
Проверил	Куанышева		04.20
Исполнил	Омаров А.		04.20
Инв. N			

Разработ.	Мирзаян И.	
Проверил	Пешков	
Н.контр.	Еремина	12.12.

КНС с погружными электронасосами производительностью 80-160 м3/час с напором 6-51м при глубине заложения подводящего коллектора 4.0м

Стадия	Лист	Листов
РП	16	

Стм1. Развертки армирования внутренней и наружной граней. Спецификация.

АО "Казахский Водоканалпроект" г. Алматы

Формат А3

Взам. инв. N° | Подпись и дата | Инв. N° подл.

СОЗДАНО УЧЕБНОЙ ВЕРСИЕЙ ПРОДУКТА AUTODESK
СОЗДАНО УЧЕБНОЙ ВЕРСИЕЙ ПРОДУКТА AUTODESK
СОЗДАНО УЧЕБНОЙ ВЕРСИЕЙ ПРОДУКТА AUTODESK

СОЗДАНО УЧЕБНОЙ ВЕРСИЕЙ ПРОДУКТА AUTODESK

Свм1. Развертка (опалубка)

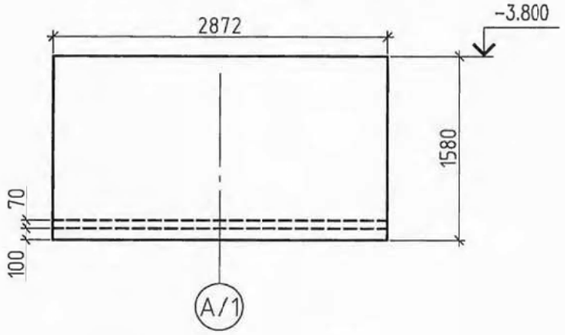

2–2

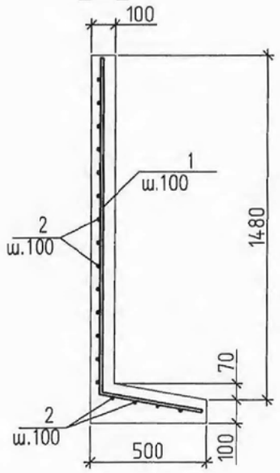

Свм1. Армирование

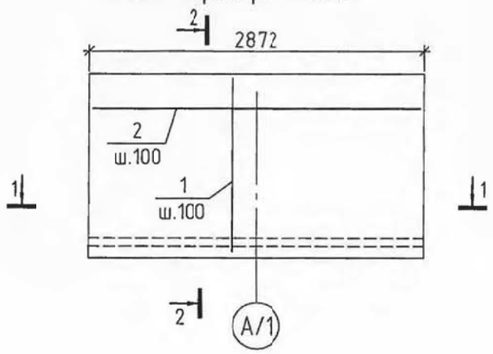

1–1

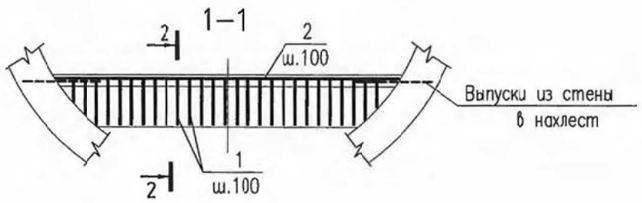

Спецификация плиты днища

Марка поз.	Обозначение	Наименование	Кол. во.	Масса кг.	Приме-чание
		Свм1			
		Детали			
1*	~~ГОСТ 5781-82*~~ ГОСТ 34028-2016	~~АII~~ А400 ø12 L=1885	29	1.67	48.3кг
2	~~ГОСТ 5781-82*~~ ГОСТ 34028-2016	~~АII~~ А400 ø12 L=2800	18	2.49	44.8кг
		Материалы			
		Бетон класса В25, ~~F100~~ F200, W8	0.61		м3
		на сульфатостойком цементе			

Класс бетона по прочности В25 соответствует классу С20/25.

Ведомость деталей

Поз.	Эскиз
1	1435 / 450

1. Данный лист см. вместе с листом 13.
2. Арматуру вязать в каждом пересечении вязальной проволокой диаметром 1мм в две нити.

Ведомость расхода стали, кг.

Марка элемента	Изделия арматурные				
	Арматура класса				
	~~АII~~ А400				
	~~ГОСТ 5781-82*~~ ГОСТ 34028-2016				
	ø8	ø10	ø12	Итого	Всего
Свм1	–	–	93.1	93.1	93.1

Взам. инв. №° | Подпись и дата | Инв. № подл.

Привязан			64-08.19-ПЗ	Изм.	Кол.уч.	Лист	N док.	Подп.	Дата
ГИП	Бухарбаева		04.20	Разработ.		Мирзаян И.			
Проверил	Куанышева		04.20	Проверил		Пешков			
Исполнил	Омаров А.		04.20	Н.контр.		Еремина			
Инв. N									

ТП РК 80-160(4,0) КНС (IВ,IIВ,IIIА,IIIВ,IVА,IVГ)-2.3-2014-АС

Канализационная насосная станция с погружными электронасосами производительностью 80-160 м³/час напором 6-51м при глубине заложения подводящего коллектора 4.0м (опускным способом) для IВ, IIВ, IIIВ, IIIА, IVА, IVГ климатических подрайонов с обычными геологическими условиями.

КНС с погружными электронасосами производительностью 80-160 м3/час с напором 6-51м при глубине заложения подводящего коллектора 4.0м

Стадия	Лист	Листов
РП	17	

Стенка водоотбойная Свм1

АО "Казахский Водоканалпроект" г. Алматы

Формат А3

СОЗДАНО УЧЕБНОЙ ВЕРСИЕЙ ПРОДУКТА AUTODESK
СОЗДАНО УЧЕБНОЙ ВЕРСИЕЙ ПРОДУКТА AUTODESK
СОЗДАНО УЧЕБНОЙ ВЕРСИЕЙ ПРОДУКТА AUTODESK

СОЗДАНО УЧЕБНОЙ ВЕРСИЕЙ ПРОДУКТА AUTODESK

Плита форшахты Фм1 (нижняя арматура)

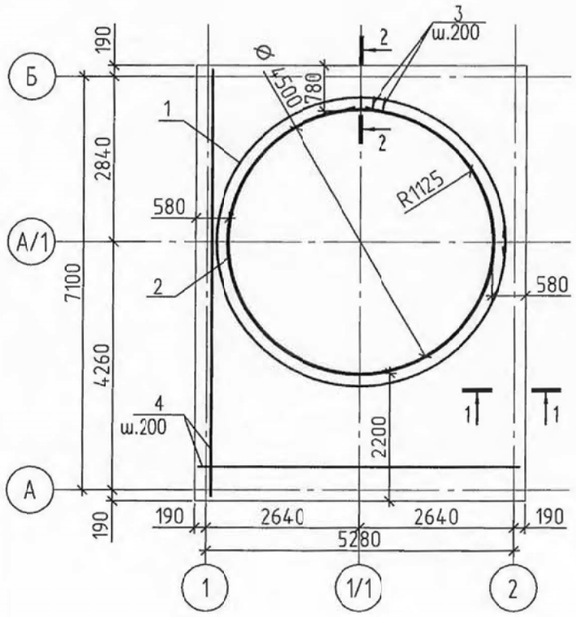

Плита форшахты Фм1 (верхняя арматура)

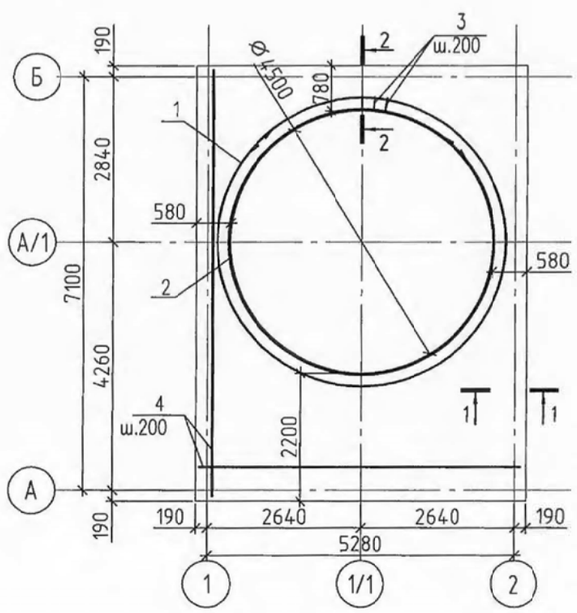

Спецификация к схеме армирования элементов фундамента

Марка поз.	Обозначение	Наименование	Кол. во.	Масса кг.	Приме-чание
		Плита форшахты Фм1			
1	~~ГОСТ 5781-82*~~ ГОСТ 34028-2016	~~ø12AIII~~ A400 L=32.8	2	29.1	58.2кг
2	~~ГОСТ 5781-82*~~ ГОСТ 34028-2016	~~ø12AIII~~ A400 L=30.3	2	26.92	53.84 кг
3	~~ГОСТ 5781-82*~~ ГОСТ 34028-2016	~~ø8A~~ A240 L=1032	153	0.41	62.4 кг
4	~~ГОСТ 5781-82*~~ ГОСТ 34028-2016	~~ø12AIII~~ A400 L=п.м.	247.16	0.888	219.5 кг
5	~~ГОСТ 5781-82*~~ ГОСТ 34028-2016	~~ø8AIII~~ A400 L=240	146	0.09	13.8 кг
		Материалы			
		Бетон класса В 25, ~~F100~~ F200			7.93 м3
		Бетон класса В 7.5			3.0 м3

Класс бетона по прочности В25 соответствует классу С20/25, кл.В7,5 соответствует кл.С8/10.

Ведомость деталей

Поз.	Эскиз
3	300; 316; 216; 200

1–1

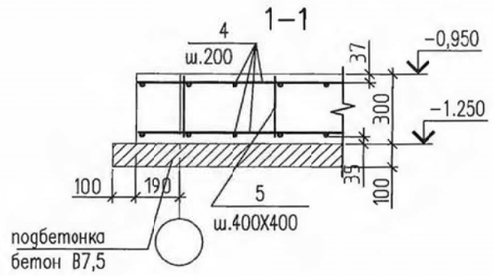

2–2

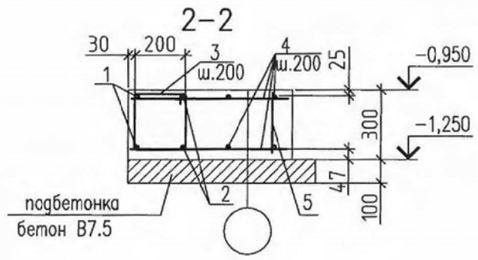

1.Арматуру вязать в каждом пересечении вязальной проволокой диаметром 1мм в две нити.

Изм.	Кол.уч.	Лист	N док.	Подп.	Дата

ТП РК 80–160(4,0) КНС (IВ,IIВ,IIIА,IIIВ,IVА,IVГ)–2.3–2014–АС

Канализационная насосная станция с погружными электронасосами производительностью 80–160 м³/час напором 6–51м при глубине заложения подводящего коллектора 4.0м (опускным способом) для IВ, IIВ, IIIВ, IIIА, IVА, IVГ климатических подрайонов с обычными геологическими условиями.

Привязан		64-08.19-ПЗ	
ГИП	Бухарбаева		04.20
Проверил	Куанышева		04.20
Исполнил	Омаров А.		04.20
Инв. N			

Разработ.	Мирзаян И.	
Проверил	Пешков	
Н.контр.	Еремина	12.12

КНС с погружными электронасосами производительностью 80–160 м3/час с напором 6–51м при глубине заложения подводящего коллектора 4.0м

Стадия	Лист	Листов
РП	18	

Плита форшахтыФм1.

АО "Казахский Водоканалпроект" г. Алматы

Формат А3

Взам. инв. N° | Подпись и дата | Инв. N подл.

СОЗДАНО УЧЕБНОЙ ВЕРСИЕЙ ПРОДУКТА AUTODESK
СОЗДАНО УЧЕБНОЙ ВЕРСИЕЙ ПРОДУКТА AUTODESK
СОЗДАНО УЧЕБНОЙ ВЕРСИЕЙ ПРОДУКТА AUTODESK

СОЗДАНО УЧЕБНОЙ ВЕРСИЕЙ ПРОДУКТА AUTODESK

Монолитный ленточный фундамент под стены Фл1

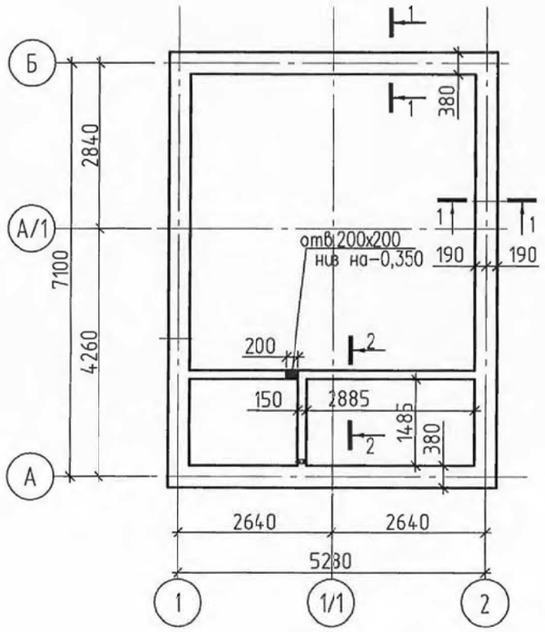

1–1

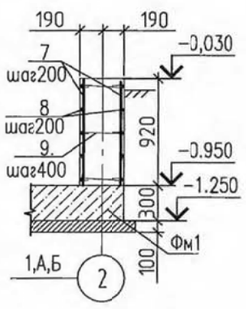

2–2

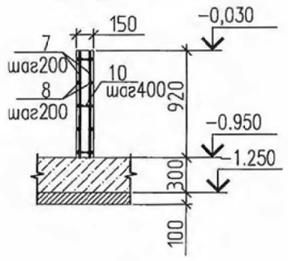

Спецификация к схеме армирования элементов фундамента

Марка поз.	Обозначение	Наименование	Кол. во.	Масса кг.	Приме-чание
	Ленточный фундамент под стены Фл1				
7	~~ГОСТ 5781-82*~~ ГОСТ 34028-2016	ø10 ~~AIII~~ A400 L=п.м.	265,0	0,617	177,2 кг
8	~~ГОСТ 5781-82*~~ ГОСТ 34028-2016	ø8 ~~AIII~~ A400 L=п.м.	311,6	0,395	123,1 кг
9	~~ГОСТ 5781-82*~~ ГОСТ 34028-2016	ø6 ~~AI~~ A240 L=540	180	0,12	21,6 кг
10	~~ГОСТ 5781-82*~~ ГОСТ 34028-2016	ø6 ~~AI~~ A240 L=310	48	0,07	3,3 кг
		Бетон класса В 25, ~~F100~~ F200			9.01 м3

Класс бетона по прочности В25 соответствует классу С20/25.

Ведомость расхода стали, кг.

Марка элемента	Изделия арматурные							
	Арматура класса							
	~~AI~~ A240			~~AIII~~ A400				
	~~ГОСТ 5781-82*~~ ГОСТ 34028-2016							
	∅ 6	∅ 8	Итого	∅ 8	∅ 10	∅ 12	Итого	Всего
Фм1	–	62.4	62.4	13.8	–	331.54	455.46	518.1
Фл1	24,9	–	24,9	123,1	177,2	–	300.3	325.2

Ведомость деталей

Поз.	Эскиз
9	340 100 100
10	110 100 100

1.Арматуру вязать в каждом пересечении вязальной проволокой диаметром 1мм в две нити.

Изм.	Кол.уч.	Лист	N док.	Подп.	Дата

ТП РК 80–160(4,0) КНС (IВ,IIВ,IIIА,IIIВ,IVА,IVГ)–2.3–2014–АС

Канализационная насосная станция с погружными электронасосами производительностью 80–160 м³/час напором 6–51м при глубине заложения подводящего коллектора 4.0м (опускным способом) для IВ, IIВ, IIIВ, IIIА, IVА, IVГ климатических подрайонов с обычными геологическими условиями.

Привязан		64-08.19-ПЗ	
ГИП	Бухарбаева		04.20
Проверил	Куанышева		04.20
Исполнил	Омаров А.		04.20
Инв. N			

Разработ.	Мирзаян И.	
Проверил	Пешков	
Н.контр.	Еремина	

КНС с погружными электронасосами производительностью 80–160 м3/час с напором 6–51м при глубине заложения подводящего коллектора 4.0м

Стадия	Лист	Листов
РП	18.1	

Монолитный ленточный фундамент под стены Фл1.

АО "Казахский Водоканалпроект" г. Алматы

Формат А3

Взам. инв. N° | Подпись и дата | Инв. N подл.

СОЗДАНО УЧЕБНОЙ ВЕРСИЕЙ ПРОДУКТА AUTODESK
СОЗДАНО УЧЕБНОЙ ВЕРСИЕЙ ПРОДУКТА AUTODESK
СОЗДАНО УЧЕБНОЙ ВЕРСИЕЙ ПРОДУКТА AUTODESK

СОЗДАНО УЧЕБНОЙ ВЕРСИЕЙ ПРОДУКТА AUTODESK

Схема расположения Пм1 (опалубка)

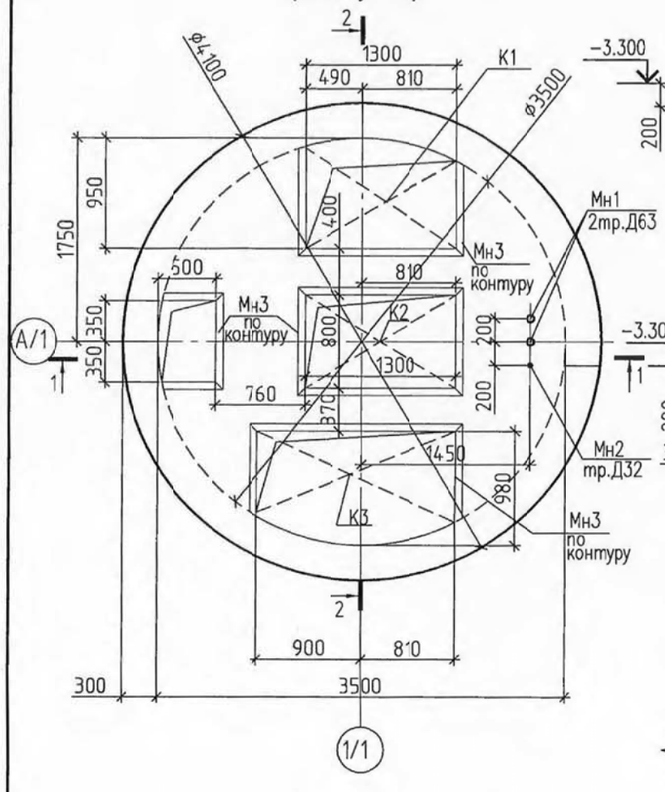

1–1

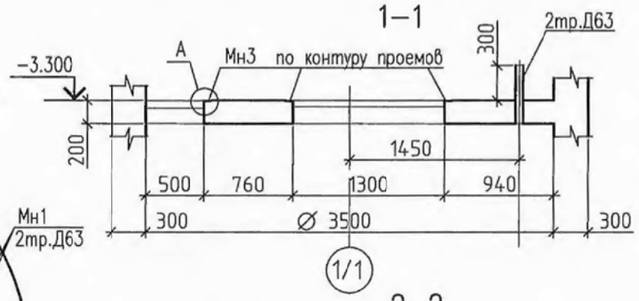

2–2

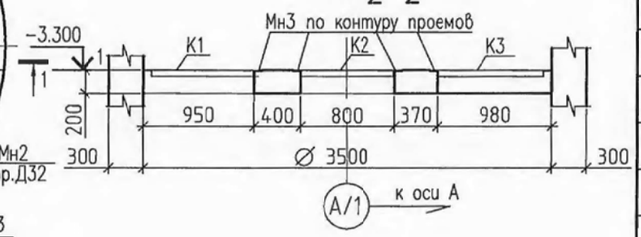

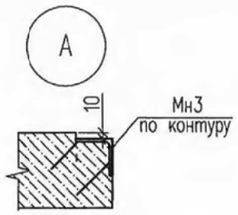

Ведомость деталей

Поз.	Эскиз
6	440; 234; 134; 340
7	410; 234; 134; 310
8	266; 234; 134; 166
11	360; 136; 360

Спецификация к схеме расположения Пм1

Марка поз.	Обозначение	Наименование	Кол. во.	Масса кг.	Приме-чание
Мн1	без черт.	Закладная деталь	2	2.24	4.48кг
Мн2	без черт.	Закладная деталь	1	1.08	1.08кг
Мн3	серия 1.400-15. В1. 550-03	Обрамляющая закладная деталь Мн552 L=п.м.	12.1	4.4	53.24кг
	армирование Пм1				
1	~~ГОСТ 5781-82*~~ ГОСТ 34028-2016	ø10 ~~АIII~~ А400 L=п.м.	64.7	0.617	39.92кг
2	~~ГОСТ 5781-82*~~ ГОСТ 34028-2016	ø16 ~~АIII~~ А400 L=3735	8	5.89	47.15кг
3	~~ГОСТ 5781-82*~~ ГОСТ 34028-2016	ø16 ~~АIII~~ А400 L=3522	4	5.56	22.23кг
4	~~ГОСТ 5781-82*~~ ГОСТ 34028-2016	ø16 ~~АIII~~ А400 L=3220	4	5.08	20.32кг
5	~~ГОСТ 5781-82*~~ ГОСТ 34028-2016	ø16 ~~АIII~~ А400 L=2645	4	4.17	16.7кг
6*	~~ГОСТ 5781-82*~~ ГОСТ 34028-2016	ø8 ~~АI~~ А240 L=1148	22	0.45	9.98кг
7*	~~ГОСТ 5781-82*~~ ГОСТ 34028-2016	ø8 ~~АI~~ А240 L=1088	22	0.43	9.45кг
8*	~~ГОСТ 5781-82*~~ ГОСТ 34028-2016	ø8 ~~АI~~ А240 L=800	42	0.32	13.3кг
9	~~ГОСТ 5781-82*~~ ГОСТ 34028-2016	ø8 ~~АIII~~ А400 L=п.м.	64.7	0.395	25.56кг
10	~~ГОСТ 5781-82*~~ ГОСТ 34028-2016	ø8 ~~АIII~~ А400 L=260	138	0.1	13.8кг
11*	~~ГОСТ 5781-82*~~ ГОСТ 34028-2016	ø8 ~~АIII~~ А400 L=856	18	0.34	6.12кг
		Материалы			
		Бетон класса В25, ~~F100~~ F200, W8	1.82		м3
	Закладная деталь Мн1				
	ГОСТ 8732-82*	тр.63х3 L=500	1	2.24	2.24кг
	Закладная деталь Мн2				
	ГОСТ 8732-82*	тр.32х3 L=500	1	1.08	1.08кг

*см. ведомость деталей.

Класс бетона по прочности В25 соответствует классу С20/25.

1. Данный лист читать вместе с листом 20, 26.
2. Поз. К1, К2, К3 см.л.26

Ведомость расхода стали, кг. (начало)

Марка элемента	Изделия закладные								
	Арматура класса			Прокат марки					
	~~АIII~~ А400 ГОСТ 34028-2016 ~~ГОСТ 5781-82*~~			С245ГОСТ27772-~~85~~ 2015					
	ø8	ø12	Итого	L50х5	Итого	тр. 63х3	тр. 32х3	Итого	Всего
Пм1	7.62	—	7.62	45.62	45.62	4.48	1.08	5.56	58.8

Ведомость расхода стали, кг. (окончание)

Марка элемента	Изделия арматурные						
	Арматура класса						
	~~АI~~ А240 ГОСТ 34028-2016 ~~ГОСТ 5781-82*~~		~~АIII~~ А400 ГОСТ 34028-2016 ~~ГОСТ 5781-82*~~				
	ø8	Итого	ø8	ø10	ø16	Итого	Всего
Пм1	32.73	32.73	45,48	39.92	105.78	190,58	223.31

Взам. инв. N° | Подпись и дата | Инв. N° подл.

Привязан	64-08.19-ПЗ		
ГИП	Бухарбаева		04.20
Проверил	Куанышева		04.20
Исполнил	Омаров А.		04.20
Инв. N			

Изм.	Кол.уч.	Лист	N док.	Подп.	Дата
Разработ.		Мирзаян И.			
Проверил		Пешков			
Н.контр.		Еремина			12.12

ТП РК 80-160(4,0) КНС (IВ,IIВ,IIIА,IIIВ,IVА,IVГ)-2.3-2014-АС

Канализационная насосная станция с погружными электронасосами производительностью 80-160 м³/час напором 6-51м при глубине заложения подводящего коллектора 4.0м (опускным способом) для IВ, IIВ, IIIВ, IIIА, IVА, IVГ климатических подрайонов с обычными геологическими условиями.

КНС с погружными электронасосами производительностью 80-160 м3/час с напором 6-51м при глубине заложения подводящего коллектора 4.0м

Схема расположения Пм1(опалубка) Спецификации, ведомость расхода стали

Стадия	Лист	Листов
РП	19	

АО "Казахский Водоканалпроект" г. Алматы

Формат А3

СОЗДАНО УЧЕБНОЙ ВЕРСИЕЙ ПРОДУКТА AUTODESK
СОЗДАНО УЧЕБНОЙ ВЕРСИЕЙ ПРОДУКТА AUTODESK
СОЗДАНО УЧЕБНОЙ ВЕРСИЕЙ ПРОДУКТА AUTODESK

СОЗДАНО УЧЕБНОЙ ВЕРСИЕЙ ПРОДУКТА AUTODESK

Пм1 (нижняя арматура)

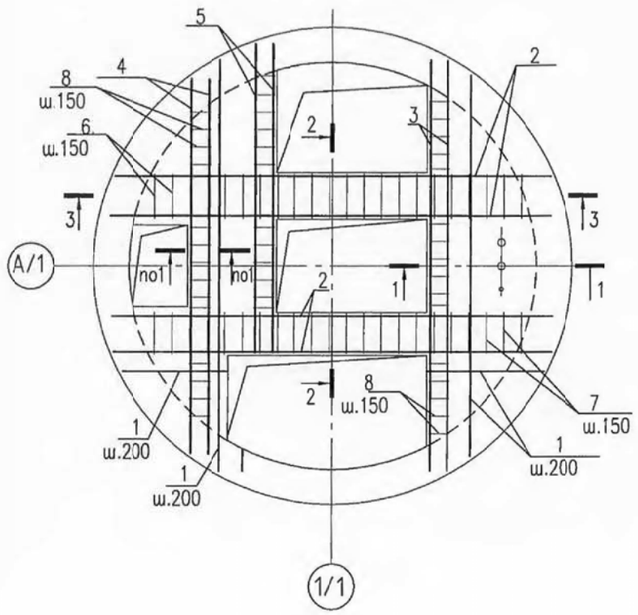

1–1

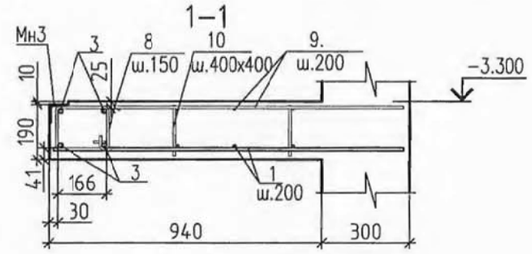

2–2

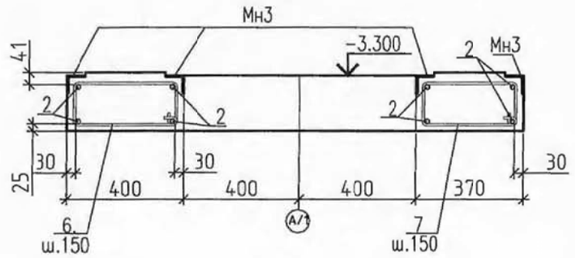

Пм1 (верхняя арматура)

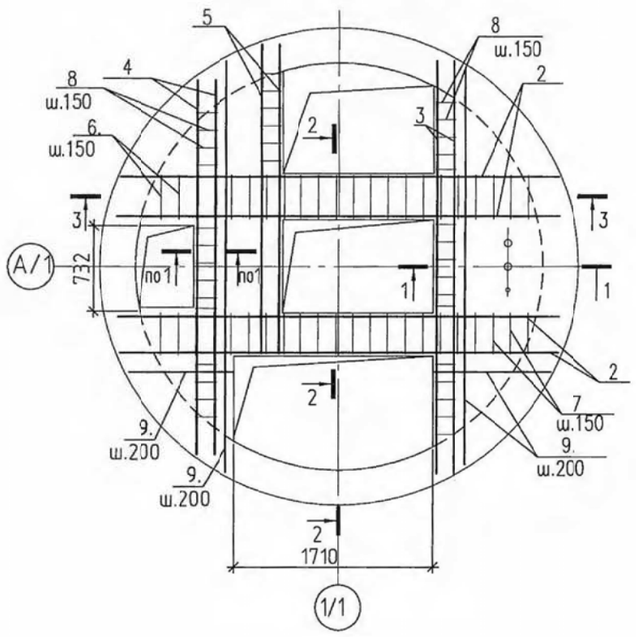

3–3

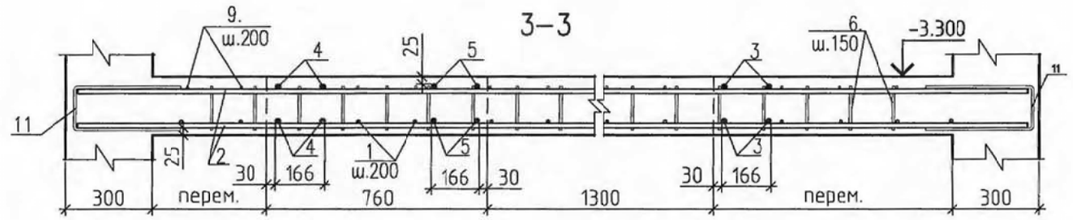

1. Данный лист читать вместе с листом19.
2. Арматуру вязать в каждом пересечении вязальной проволокой диаметром 1мм в две нити.
3. Перекрытие бетонитровать вместе со стенами

Изм.	Кол.уч.	Лист	N док.	Подп.	Дата	ТП РК 80–160(4,0) КНС (IВ,IIВ,IIIА,IIIВ,IVА,IVГ)–2.3–2014–АС
						Канализационная насосная станция с погружными электронасосами производительностью 80–160 м³/час напором 6–51м при глубине заложения подводящего коллектора 4.0м (опускным способом) для IВ, IIВ, IIIВ, IIIА, IVА, IVГ климатических подрайонов с обычными геологическими условиями.
		Разработ.	Мирзаян И.			КНС с погружными электронасосами производительностью 80–160 м3/час с напором 6–51м при глубине заложения подводящего коллектора 4.0м
		Проверил	Пешков			Стадия: РП; Лист: 20; Листов:
		Н.контр.	Еремина		12.12.	
						Армирование плиты Пм1.
						АО "Казахский Водоканалпроект" г. Алматы

Привязан 64-08.19-ПЗ

ГИП	Бухарбаева	04.20
Проверил	Куанышева	04.20
Исполнил	Омаров А.	04.20
Инв. N		

Взам. инв. N° | Подпись и дата | Инв. N подл.

Формат А3

СОЗДАНО УЧЕБНОЙ ВЕРСИЕЙ ПРОДУКТА AUTODESK
СОЗДАНО УЧЕБНОЙ ВЕРСИЕЙ ПРОДУКТА AUTODESK
СОЗДАНО УЧЕБНОЙ ВЕРСИЕЙ ПРОДУКТА AUTODESK