Ген.проектировщик: ТОО "Астанатехстройэксперт"
ГСЛ №13003021

Заказчик : ГУ «Отдел жилищно-коммунального хозяйства, пассажирского транспорта, автомобильных дорог и жилищной инспекции Жылыойского района».

Рабочий проект

«Реконструкция канализационных насосных станции канализационных сетей в поселке Жана Каратон Жылыойского района Атырауской области»

Том II. Графические материалы

Альбом 8.1

ОС-Охранно-пожарная сигнализация. (КНС-1)

Технический директор: Лукьянченко Д.В.

Главный инженер проекта: Бухарбаева А.Б.

г.Нур-Султан-2020 г.

Альбом 3

ВЕДОМОСТЬ РАБОЧИХ ЧЕРТЕЖЕЙ ОСНОВНОГО КОМПЛЕКТА

Лист	Наименование	Примечание
ОС.01	Общие данные	
ОС.02	Схема принципиальная системы охранно–пожарной сигнализации	
ОС.03	План расположения сетей. М1:50	

ВЕДОМОСТЬ ПРИЛАГАЕМЫХ ЧЕРТЕЖЕЙ

Обозначение	Наименование	Примечание
ТП РК 20–40 (5,5) КНС (IВ,IIВ,IIIВ,IIIА,IVА,IVГ)–2.3–2014–ОС.С	Спецификация оборудования, изделий и материалов	на 2–х листах

СОСТАВ ПРОЕКТА

Номер альбома	Обозначение	Наименование	Примечание
1	ПЗ	Пояснительная записка	
1	ГП	Схема генерального плана	
1	ТХ	Технологические решения	
1	ВК	Водоснабжение и канализация	
1	ОВ	Отопление и вентиляция	
2	АС	Архитектурно–строительные решения	
3	ЭМ	Силовое электрооборудование и электрическое освещение	
3	АК	Автоматизация комплексная	
3	ОС	Охранно–пожарная сигнализация	
3	СС	Системы связи	
4	См	Сметная документация	

Чертежи разработаны в соответствии с требованиями действующих законодательных актов, норм и правил, государственных стандартов Республики Казахстан, по взрывопожарной и экологической безопасности, обеспечивающими безопасную эксплуатацию сооружений, при соблюдении предусмотренных проектом мероприятий.

Главный инженер проекта Еремина Е.А.

Согласовано: Миронов 11.14; ОВ 11.14; Ноздрин 11.14; Кункужаев 11.14; ТХ; ЭМ; АС; Саяков

Взамен инв.N

Подпись и дата

Инв.N подкл.

ОБЩИЕ УКАЗАНИЯ

~~В связи с тем, что в здании КНС находятся трудно горючие и тлеющие материалы (кабель, электрощиты, щиты управления), то помещения КНС попадает под категорию В4 и согласно СН РК 4.01–03–2011 (п.10.7.1), в этих помещениях предусмотрена автоматическая пожарно охранная сигнализация.~~

Система ~~пожарно~~–охранной сигнализации построена на базе приемно–контрольных охранно–пожарных приборов марки Сигнал 10 [ ], установленных в рабочем помещении.

~~В качестве пожарных датчиков приняты дымовые пожарные извещатели марки ИП 212–45 "Марко" [ ] и ручной пожарный извещатель марки ИПР 513–10 [ ].~~ В качестве охранных детекторов устанавливаемых внутри здания приняты магнито–контактные охранные извещатели марки ИО–102–14 [ ] (на открытие для металлической двери), оптико–электронный инфракрасный охранный извещатель марки GSN PATROL–701 [ ] (на движение) и акустические охранные извещатели марки Forteza FMW–3/2 [ ] (на разбитие стекла).

~~Исполнительные реле приемно–контрольных приборов предназначены для управления оповещением людей о пожаре, охранным оповещением, отключением вентиляции и передачей сигналов «Пожар» и «Тревога» на пульт централизованного наблюдения (ПЦН).~~

Для снятия и постановки на охрану прибора охранной сигнализации предусматривается установка считывателя бесконтактного ProxCard.

~~Оповещение людей о пожаре осуществляется при помощи комбинированных оповещателей марки Маяк–12–К [ ].~~ Охранное оповещение выполнено при помощи звукового оповещателя марки Маяк–12–3М [ ]. Оповещатели следует установить на высоте 2,5м от уровня пола.

Шлейфы сигнализации и линии оповещения выполняются кабелями марки КСП [ ]. Кабели прокладываются открыто по стенам накладными скобами и по перекрытию на стальной проволоке диаметром 2мм, спуски к ручным извещателям и приемно–контрольным приборам, а так же прокладка линий оповещения выполняются в ПВХ–гофротрубах.

Электропитание приемно–контрольных приборов выполнено от резервного источника питания с аккумуляторной батереей 12В, емкостью 7 [ ] Ач. Электро–снабжение резервного источника питания предусмотрено в проекте марки ЭМ. Все работы по монтажу оборудования и прокладке кабелей выполнять в соответствии с действующими нормативными документами.

Система оповещения СО4 в соответствии с СН РК 2.02–11–2002*. Система предусматривает возможность оповещения тревожных сигналов "Пожар" и "Охрана" в диспетчерскую.

В связи с тем, что наружные сети не рассматриваются в данном проекте, оборудование для передачи тревожных сигналов в диспетчерскую не учтено в спецификации. Для передачи тревожных сигналов в диспетчерскую необходимо добавить соответствующее оборудование при привязке проекта. Оборудование выбрать аналогичное, как и в диспетчерской.

При привязке проекта оборудование может быть заменено с условием сохранения технических характеристик.

ГИП	Бухарбаева		03.20
Проверил	Куанышева		03.20
Исполнил	Кирпичев		03.20

Инв. N

Изм.	К уч.	Лист	Nдок.	Подпись	Дата
ГИП		Еремина			11.14
Разработал		Бобоев			11.14
Проверил		Антипин			11.14
Н. контр.		Антипин			11.14

Привязан 64-08.19-ОС

ТОО «Астанатехстройэксперт» Нур-Султан - 2020 г.

«Разработка проектно-сметной документации на реконструкцию канализационных насосных станции канализационных сетей в поселке Жана Каратон Жылыойского района»

Листов 16

ТП РК 20–40 (5,5) КНС (IВ,IIВ,IIIВ,IIIА,IVА,IVГ)–2.3–2014–ОС.01

Канализационная насосная станция с погружными электронасосами производительностью 20–40 м³/час, напором 8–60м при глубине заложения подводящего коллектора 5,5м (опускным способом) для IВ,IIВ,IIIВ,IIIА,IVА,IVГ климатических подрайонов с обычными геологическими условиями.

Канализационная насосная станция №1

Стадия	Лист	Листов
РП	1	

Общие данные

АО "Казахский Водоканалпроект"

Формат А3

Альбом 3

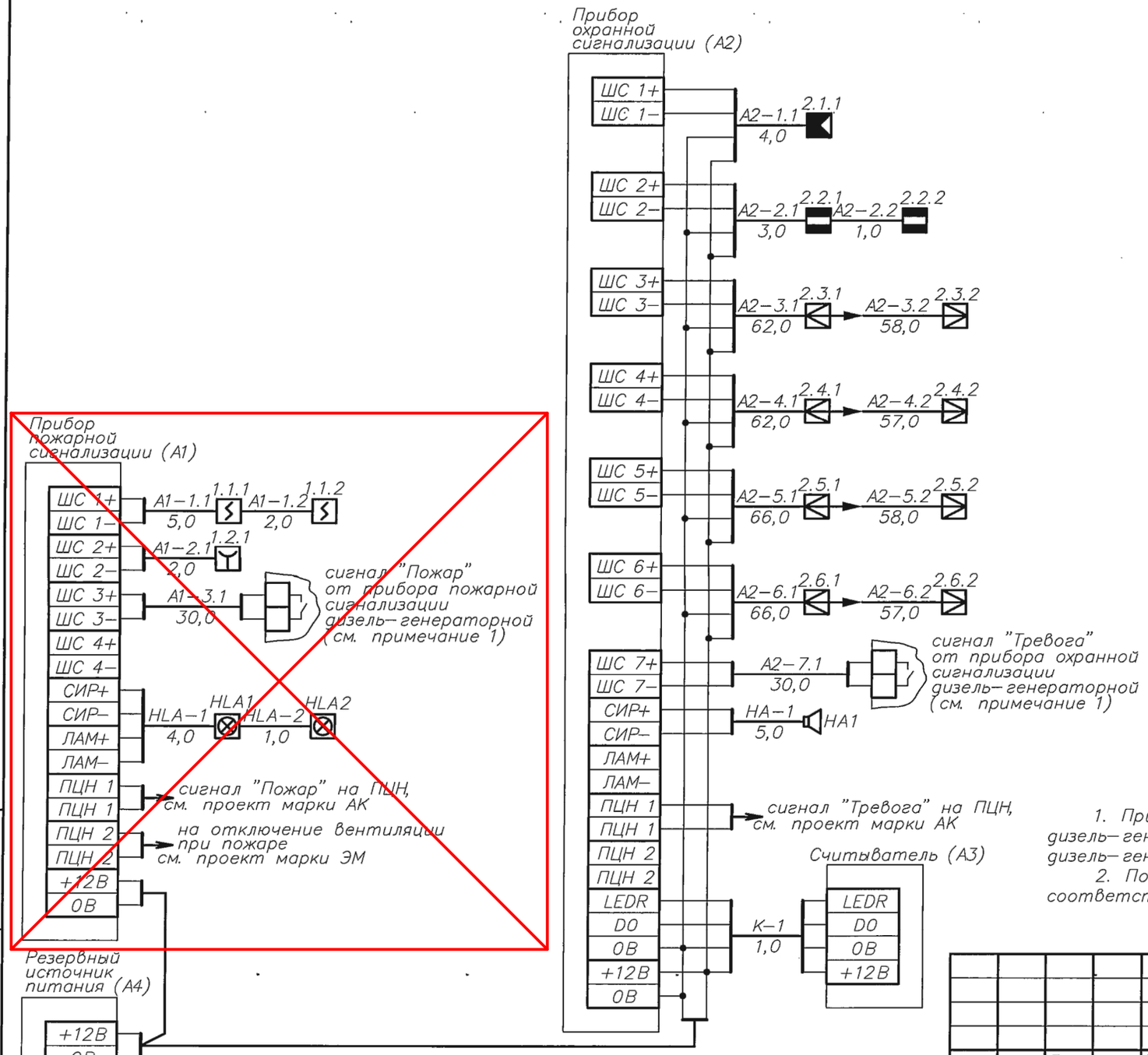

Принятые условные обозначения

- Прибор приемно–контрольный
- Резервный источник питания
- ~~Извещатель пожарный дымовой~~
- ~~Извещатель пожарный ручной~~
- Извещатель охранный магнитоконтактный
- Извещатель охранный оптикоэлектронный
- Оповещатель комбинированный
- Оповещатель звуковой
- Считыватель бесконтактный Touch memory
- Передатчик охранного радиоволнового извещателя
- Приемник охранного радиоволнового извещателя
- Кабель прокладываемый в траншее

1. Приборы охранной и пожарной сигнализации установленные в дизель–генераторной учтены комплектом поставки дизель–генераторной.
2. Подключение оповещателей и извещателей произвести соответствии с технической документацией на данное оборудование.

Взамен инв.N | Подпись и дата | Инв.N подкл.

Изм.	К уч.	Лист	Nдок.	Подпись	Дата

ТП РК 20–40 (5,5) КНС (IВ,IIВ,IIIВ,IIIА,IVА,IVГ)–2.3–2014–ОС.02

Канализационная насосная станция с погружными электронасосами производительностью 20–40 м³/час, напором 8–60м при глубине заложения подводящего коллектора 5,5м (опускным способом) для IВ,IIВ,IIIВ,IIIА,IVА,IVГ климатических подрайонов с обычными геологическими условиями.

Привязан 64-08.19-ОС

ГИП	Бухарбаева		03.20
Проверил	Куанышева		03.20
Исполнил	Кирпичев		03.20
Инв. N			

Разработал	Бобоев		11.14
Проверил	Антипин		11.14
Н. контр.	Антипин		11.14

Канализационная насосная станция №1

Стадия	Лист	Листов
РП	2	

Схема принципиальная системы охранно–пожарной сигнализации

АО "Казахский Водоканалпроект"

Формат А3

Альбом 3

План расположения пожарной сигнализации
М1: 50

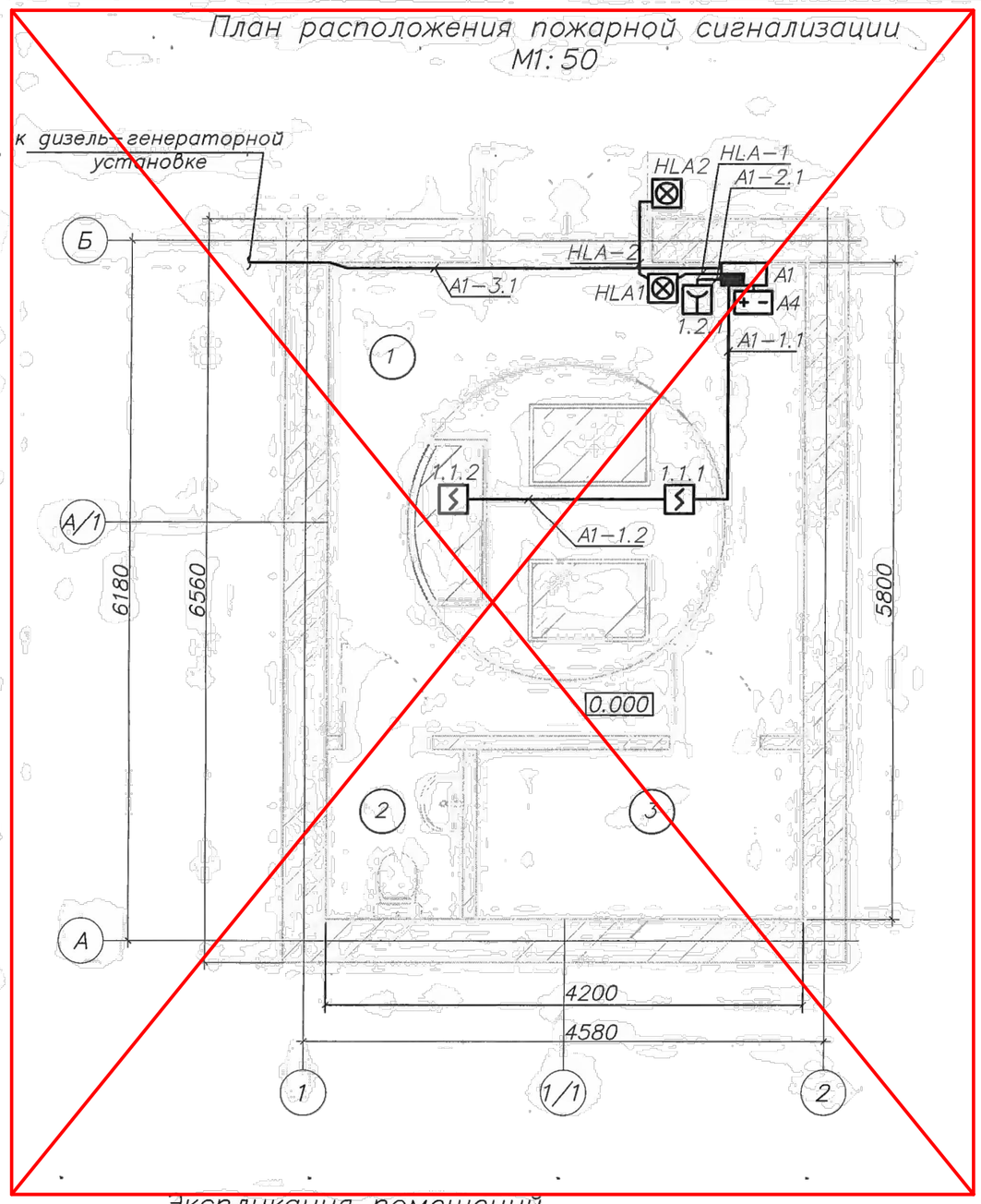

План расположения охранной сигнализации
М1: 50

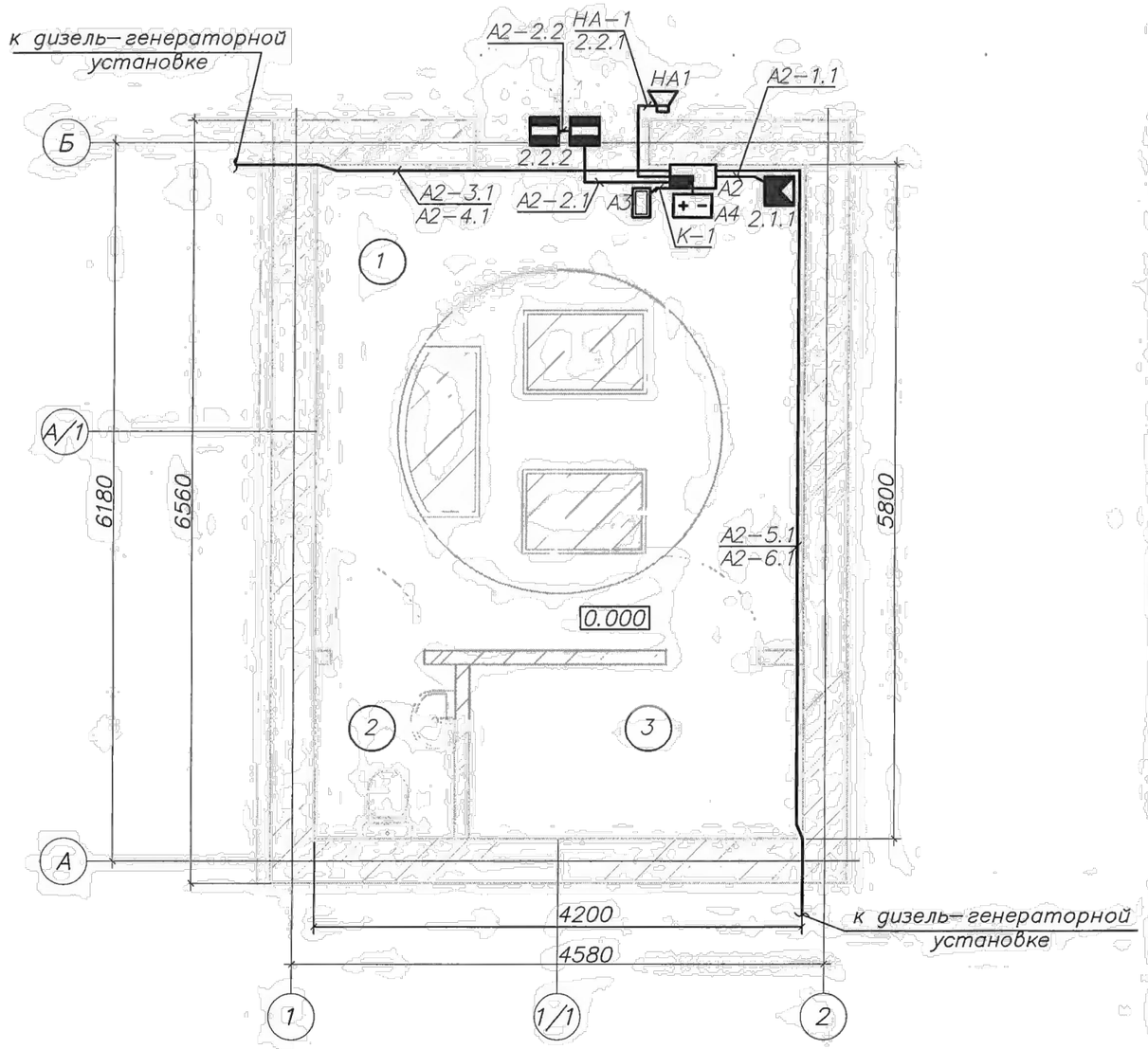

Экспликация помещений

Номер позиции	Наименование помещения
1	Помещение КНС
2	Сан. узел
3	Венткамера

Привязан 64-08.19-ОС

ГИП	Бухарбаева		03.20
Проверил	Куанышева		03.20
Исполнил	Кирпичев		03.20
Инв. N			

Изм.	К уч.	Лист	Nдок.	Подпись	Дата
Разработал	Бобоев				11.14
Проверил	Антипин				11.14
Н. контр.	Антипин				11.14

ТП РК 20-40 (5,5) КНС (IВ,IIВ;IIIВ,IIIА,IVА,IVГ)-2.3-2014-ОС.03

Канализационная насосная станция с погружными электронасосами производительностью 20-40 м³/час, напором 8-60м при глубине заложения подводящего коллектора 5,5м (опускным способом) для IВ,IIВ,IIIВ,IIIА,IVА,IVГ климатических подрайонов с обычными геологическими условиями

Канализационная насосная станция №1

Стадия	Лист	Листов
РП	3	

План расположения сетей М1: 50

АО "Казахский Водоканалпроект"

Взамен инв.N | Подпись и дата | Инв.N подкл.

Формат А3

Альбом 3

Позиция	Наименование и техническая характеристика	Тип, марка, обозначение док–та, опросного листа.	Код оборудования, изделия, материала.	Завод–изготовитель	Единица измерения	Коли–чество	Масса единицы, кг	Примечание
	Пожарная сигнализация							
1	Прибор приемно–контрольный охранно–пожарный	Сигнал–10			шт	1		
2	Резервный источник питания	РИП–12			шт	1		
3	Аккумуляторная батарея 12В, 7Ач	UL7–12			шт	1		
4	Извещатель пожарный дымовой	ИП 212–45 "Марко"			шт	2		
5	Извещатель пожарный ручной	ИПР 513–10			шт	1		
6	Оповещатель комбинированный	Маяк–12–К			шт	2		
7	Стальная проволока ø2мм	ГОСТ 3282–74			м	4,0		
8	Гофрированная ПВХ–труба ø16мм	ПВХ–16			м	17,0		
9	Защитная полиэтиленовая труба ø25х3,5				м	14,0		
10	Кабель для монтажа систем сигнализации	КСПВ 4х0,5			м	44,0		

Взамен инв.N

Подпись и дата

Инв.N подкл.

ГИП	Бухарбаева		03.20
Проверил	Куанышева		03.20
Исполнил	Кирпичев		03.20

Инв. N

Изм	К уч.	Лист	Nдок.	Подпись	Дата

Разработал	Бобоев		11.14
Проверил	Антипин		11.14
Н. контр.	Антипин		11.14

Привязан 64–08.19–ОС

ТОО«Астанатехстройэксперт» Нур-Султан – 2020 г.

«Разработка проектно-сметной документации на реконструкцию канализационных насосных станции канализационных сетей в поселке Жана Каратон Жылыойского района»

Листов 2

ТП РК 20–40 (5,5) КНС (IВ,IIВ,IIIВ,IIIА,IVА,IVГ)–2.3–2014–ОС.С

Канализационная насосная станция с погружными электронасосами производительностью 20–40 м³/час, напором 8–60м при глубине заложения подводящего коллектора 5,5м (опускным способом) для IВ,IIВ,IIIВ,IIIА,IVА,IVГ климатических подрайонов с обычными геологическими условиями

Канализационная насосная станция №1

Стадия	Лист	Листов
РП	1.1	2

Спецификация оборудования, изделий и материалов

АО "Казахский Водоканалпроект"

Формат А3

Альбом 3

Позиция	Наименование и техническая характеристика	Тип, марка, обозначение док-та, опросного листа.	Код оборудования, изделия, материала.	Завод-изготовитель	Единица измерения	Коли-чество	Масса единицы, кг	Примечание
	Охранная сигнализация							
11	Прибор приемно-контрольный охранно-пожарный	Сигнал-10			шт	1		
12	Извещатель охранный магнитоконтактный, для мет. дверей	ИО-102-14			шт	2		
13	Извещатель охранный оптикоэлектронный	GSN PATROL-701			шт	1		
14	Извещатель охранный радиоволновый двухпозиционный	Forteza FMW-3/2			шт	4		
15	Коробка распределительная для радиоволнового	Forteza БАРЬЕР-КР-М			шт	4		
	извещателя на 12 цепей							
16	Металлическая опора диаметром 76мм для крепления	Forteza			шт	4		
	радиоволновых извещателей, высота 2,5м							
17	Считыватель бесконтактный Touch memory	TM			шт	1		
18	Электронный ключ-таблетка с держателем	DS-1990			шт	5		
19	Оповещатель звуковой	Маяк-12-3М			шт	1		
20	Гофрированная ПВХ-труба ø16мм	ПВХ-16			м	28,0		
21	Защитная полиэтиленовая труба ø25х3,5				м	449,0		
22	Двустенная жесткая гофрированная труба ø110мм				м	6,0		
23	Кабель для монтажа систем сигнализации	КСПВ 4х0,5			м	530,0		

Взамен инв.N

Подпись и дата

Инв.N подкл.

Привязан 64-08.19-ОС.СО

ГИП	Бухарбаева		03.20
Проверил	Куанышева		03.20
Исполнил	Кирпичев		03.20
Инв. N			

Изм. | К уч. | Лист | Nдок. | Подпись | Дата

ТП РК 20-40 (5,5) КНС (IВ,IIВ,IIIВ,IIIА,IVА,IVГ)-2.3-2014-ОС.С

Лист 1.2

Формат А3