ТОО «Астанатехстройэксперт»
ГСЛ №. 13003021

Перечень (ведомость) оборудования, материалов и изделий,
принятых по прайс-листам (коммерческим предложениям)
(Альтернативный вариант)

по рабочему проекту:
«Разработка проектно-сметной документации на реконструкцию канализационных насосных станции канализационных сетей в поселке Жана Каратон Жылыойского района»

Заказчик: ГУ «Отдел жилищно-коммунального хозяйства, пассажирского транспорта, автомобильных дорог и жилищной инспекции Жылыойского района»

Технический директор: **Лукъянченко Д.В.**

Главный инженер проекта: **Куанышева А.**

Нұр-Сұлтан – 2021г.

НАЦИОНАЛЬНЫЙ БАНК КАЗАХСТАНА

ОФИЦИАЛЬНЫЙ ИНТЕРНЕТ-РЕСУРС

Официальные (рыночные) курсы валют на
30.07.2020 - 30.07.2020

	Числовое значение	ДОЛЛАР США	Числовое значение	ЕВРО	Числовое значение	РОССИЙСКИЙ РУБЛЬ
2020-07-30	1	416.49	1	489.25	1	5.75

В соответствии с Законом Республики Казахстан «О средствах массовой информации» информация о курсах иностранных валют поотношению к тенге, представленная на официальном интернет-ресурсе Национального Банка Республики Казахстан https://nationalbank.kz, является официальным сообщением Национального Банка Республики Казахстан и не требует дополнительногописьменного подтверждения от Национального Банка Республики Казахстан."

"УТВЕРЖДАЮ"

ГУ «Отдел жилищно-коммунального хозяйства, пассажирского транспорта, автомобильных дорог и жилищной инспекции Жылыойского района»

_____

"22" 04 2021 г.

Приложение 1

Перечень материалов, оборудования и изделий, расцененных по прайс-листам по рабочему проекту:
«Разработка проектно-сметной документации на реконструкцию канализационных насосных станции канализационных сетей в поселке Жана Каратон Жылыойского района».

№ п/п	Наименование ресурсов и затрат	Тип, марка, размеры, стандарт	Единица измерения	Кол-во единиц по проекту	Выбранный вариант					Альтернативный вариант				
					Стоимость за ед. изм.		Сведения по НДС (с НДС, без НДС)	Поставщик (дистрибьютер), страна происхождения	№ стр.	Стоимость за ед. изм.		Сведения по НДС (с НДС, без НДС)	Поставщик (дистрибьютер), страна происхождения	№ стр.
					В валюте	В тенге				В валюте	В тенге			
1	2	3	4	5	6		7	8	9	10		11	12	13
1	Дизельная электростанция 33 кВА/24 в поглащающем кожухе	Wilson P33-3	к-т	4		**6 600 000,00**	с НДС	ТОО "Вильсон Казахстан"	2		**8 400 000,00**	с НДС	ТОО «РМА Казахстан»	2
2	Дизельная электростанция 55 кВА/40 в поглащающем кожухе	Wilson P55-3	к-т	1		**11 900 000,00**	с НДС	ТОО "Вильсон Казахстан"	2		**13 000 000,00**	с НДС	ТОО «РМА Казахстан»	2
3	Дизельная электростанция 120 кВА/82 в поглащающем кожухе	Wilson P120-3	к-т	1		**15 900 000,00**	с НДС	ТОО "Вильсон Казахстан"	2		**14 800 000,00**	с НДС	ТОО «РМА Казахстан»	2
4	КРН К/К с Вакуумный выключатель AVL1200 AW (1250А), Микропроцессорная защита РЗА Системз РС83-А2.0, РВЗ 10/630, трансформатор напряжения 3х3НОЛП, трасформатор собственных нужд ОЛСП, Трансформатор тока ТОЛ, учет Мерукурий	КРН-IV-10	к-т	1		**7 900 000,00**	с НДС	ТОО "АЭТЗ"	5		**9 000 000,00**	с НДС	АО "Alageum Electric"	25
5	Секция №2	ВР.210.500.М3D.Н фирма GARDIS	шт	6		**250 000,00**	с НДС	ТОО "KAINAR GROUP"	6		**320 000,00**	с НДС	ТОО "Vitrostal"	6
6	Секция №1	П-L3D.2500.2030.10.10.ОЦ фирма GARDIS	шт	180		**18 000,00**	с НДС	ТОО "KAINAR GROUP"	6		**40 000,00**	с НДС	ТОО "Vitrostal"	6

7	Столб ограждения, комплект	СОП.2600.60.60.15 фирма GARDIS	шт	174		**8 000,00**	с НДС	ТОО "KAINAR GROUP"	6		**19 500,00**	с НДС	ТОО "Vitrostal"	6
8	Гидростатический датчик уровня	МПУ-01	шт	1		**209 650,00**	с НДС	ТОО «ХОЛДИНГ-СТРОЙПРОЕКТ»	7		**295 000,00**	с НДС	ТОО "Торгмаркетинг"	8
9	Вибрационный датчик предельного уровня жидкости	IL-VUD-L300	шт	1		**226 117,00**	с НДС	ТОО «ХОЛДИНГ-СТРОЙПРОЕКТ»	7		**310 000,00**	с НДС	ТОО "Торгмаркетинг"	8
10	Датчик давления	Р30…16бар, 4-20мА, XMLG016D2100	шт	14		**73 551,00**	с НДС	ТОО «ХОЛДИНГ-СТРОЙПРОЕКТ»	7		**160 000,00**	с НДС	ТОО "Торгмаркетинг"	8
11	Панель управления для 3х насосов,1 частотный преобразователь,2 устройства плавного пуска		шт	6		**2 256 168,00**	с НДС	ТОО «ХОЛДИНГ-СТРОЙПРОЕКТ»	7		**2 450 000,00**	с НДС	ТОО "Торгмаркетинг"	8
12	Теплоизоляция	Корунд-классик	л	18		**2 300,00**	с НДС	ТОО "Балкан КОРУНД"	10		**5 600,00**	с НДС	ТОО "Торгмаркетинг"	8
13	термометр сопротивления для измерения температуры помещений	TR60 RTD	к-т	1	**231,63 EUR**		без НДС	ТОО "Вика Казахстан"	11		**190 000,00**	с НДС	ТОО "Торгмаркетинг"	8
14	Погружной канализационный насос	Concertor N 6020 Q=49,2м3/ч, H=14,0 м	шт	4		**3 093 264,00**	с НДС	ТОО "СуАрнасы-Сервис лтд"	13		**3 579 873,00**	без НДС	ТОО "KazWaterEngeneering"	3
15	Автомуфта	Dn80	шт	2		**289 479,00**	с НДС	ТОО "СуАрнасы-Сервис лтд"	13		**295 783,00**	без НДС	ТОО "KazWaterEngeneering"	3
16	Шкаф управления 2 насосами наружного исполнения включая систему concertor упправления насоса с электродвигателем на постоянных магнитах класса энергоэффективности IE4 с частотным регулированием поплавковый датчик уровня ENM-10 и гидростатический датчик уровня LTU-403	SASCP-2VFD008	шт	1		**1 886 409,00**	с НДС	ТОО "СуАрнасы-Сервис лтд"	13		**2 283 903,00**	без НДС	ТОО "KazWaterEngeneering"	3
17	Погружной канализационный насос	NP 3127 SA 163 Q=46,1м3/ч, H=17,0 м	шт	3		**3 116 191,00**	с НДС	ТОО "СуАрнасы-Сервис лтд"	13		**3 579 873,00**	без НДС	ТОО "KazWaterEngeneering"	3
18	Автомуфта	Dn80	шт	2		**289 479,00**	с НДС	ТОО "СуАрнасы-Сервис лтд"	13		**295 783,00**	без НДС	ТОО "KazWaterEngeneering"	3
19	Шкаф управления 2 насосами	SASCP-2D016	шт	1		**1 498 783,00**	с НДС	ТОО "СуАрнасы-Сервис лтд"	13		**2 768 967,00**	без НДС	ТОО "KazWaterEngeneering"	3
20	Погружной канализационный насос	NP 3127 SA21-124 Q=43,05м3/ч, H=22,0 м	шт	8		**3 116 191,00**	с НДС	ТОО "СуАрнасы-Сервис лтд"	13		**3 579 873,00**	без НДС	ТОО "KazWaterEngeneering"	3
21	Автомуфта	Dn80	шт	3		**289 479,00**	с НДС	ТОО "СуАрнасы-Сервис лтд"	13		**295 783,00**	без НДС	ТОО "KazWaterEngeneering"	3

22	Шкаф управления 3 насосами наружного исполнения включая систему concertor упправления насоса с электродвигателем на постоянных магнитах класса энергоэффективности IE4 с частотным регулированием поплавковый датчик уровня ENM-10 и гидростатический датчик уровня LTU-403	SASCP-3D016	шт	1		**1 987 378,00**	с НДС	ТОО "СуАрнасы-Сервис лтд"	13		**2 768 967,00**	без НДС	ТОО "KazWaterEngeneering"	3
23	Погружной канализационный насос	Concertor N 6020 Q=35,6м3/ч, H=16,0 м	шт	3		**3 093 264,00**	с НДС	ТОО "СуАрнасы-Сервис лтд"	13		**3 198 093,00**	без НДС	ТОО "KazWaterEngeneering"	3
24	Автомуфта	Dn80	шт	3		**289 479,00**	с НДС	ТОО "СуАрнасы-Сервис лтд"	13		**315 983,00**	без НДС	ТОО "KazWaterEngeneering"	3
25	Шкаф управления 3 насосами наружного исполнения с 3 устройствами плавного пуска включая поплавковые датчики уровня ENM-10	SASCP-3VFD008	шт	1		**2 689 783,00**	с НДС	ТОО "СуАрнасы-Сервис лтд"	13		**1 983 903,00**	без НДС	ТОО "KazWaterEngeneering"	3
26	Погружной канализационный насос	NP 3127 SA21-124 Q=36,7м3/ч, H=22,0 м	шт	3		**3 116 191,00**	с НДС	ТОО "СуАрнасы-Сервис лтд"	14		**3 579 873,00**	без НДС	ТОО "KazWaterEngeneering"	3
27	Автомуфта	Dn80	шт	2		**289 479,00**	с НДС	ТОО "СуАрнасы-Сервис лтд"	14		**295 783,00**	без НДС	ТОО "KazWaterEngeneering"	3
28	Шкаф управления 2 насосами наружного исполнения включая поплавковые датчики уровня ENM-10	SASCP-2DO16	шт	1		**3 116 191,00**	с НДС	ТОО "СуАрнасы-Сервис лтд"	14		**1 983 903,00**	без НДС	ТОО "KazWaterEngeneering"	3
29	Погружной канализационный насос	NP 3202 SA21-4124 Q=150,4м3/ч, H=31,0м	шт	4		**12 708 427,00**	с НДС	ТОО "СуАрнасы-Сервис лтд"	14		**13 789 545,00**	без НДС	ТОО "KazWaterEngeneering"	3
30	Автомуфта	Dn150	шт	3		**774 446,00**	с НДС	ТОО "СуАрнасы-Сервис лтд"	14		**784 651,00**	без НДС	ТОО "KazWaterEngeneering"	3
31	Шкаф управления 3 насосами	SASCP-3S048	шт	1		**5 189 390,00**	с НДС	ТОО "СуАрнасы-Сервис лтд"	14		**5 439 893,00**	без НДС	ТОО "KazWaterEngeneering"	3
32	Датчик уровня поплавковый	ПДУ 2.2.800.200	шт	1		**14 959,00**	с НДС	ТОО "АКЕТО"	16		**22 600,00**	с НДС	ТОО "Энергоатом"	16
33	Кошка ручная тип A Q	0,5т	шт	3		**25 200,00**	с НДС	ТОО "Семера Капитал"	20		**32 800,00**	с НДС	ТОО "АстанаПромСнаб"	13
34	Блок для очистки воздуха с угольным фильтром грубой очистки	ФБ22001	шт	6		**64 140,00**	с НДС	ТОО "Семера Капитал"	20		**80 000,00**	с НДС	ТОО "АстанаПромСнаб"	13
35	Блок для очистки воздуха с угольным фильтром грубой очистки	ФБ25001	шт	3		**75 000,00**	с НДС	ТОО "Семера Капитал"	20		**95 000,00**	с НДС	ТОО "АстанаПромСнаб"	13

36	Решетка дробилка РДК серии 300.2	Q 98,4м3/ч	шт	6	**783 000,00 RUB**		без НДС	ООО «ТЕХМЕТМАШ»	30	**1 215 600,00 RUB**		без НДС	ООО "GodMark"	20
37	Решетка дробилка РДК серии 300.1	Q 46,1м3/ч	шт	2	**765 225,00 RUB**		без НДС	ООО «ТЕХМЕТМАШ»	29	**1 138 333,00 RUB**		без НДС	ООО "GodMark"	19
38	Решетка дробилка РДК серии 200.2	Q 36,7м3/ч	шт	2	**657 000,00 RUB**		без НДС	ООО «ТЕХМЕТМАШ»	29	**1 138 333,00 RUB**		без НДС	ООО "GodMark"	19
39	Решетка дробилка РДК серии 200.2	Q 35,6м3/ч	шт	2	**657 000,00 RUB**		без НДС	ООО «ТЕХМЕТМАШ»	29	**1 138 333,00 RUB**		без НДС	ООО "GodMark"	19
40	Решетка дробилка РДК-400.2	Q 300м3/ч	шт	2	**1 451 990,00 RUB**		без НДС	ООО «ТЕХМЕТМАШ»	30	**1 551 500,00 RUB**		без НДС	ООО "Смз"	23

Главный инженер проекта ТОО "Астанатехстройэксперт"_____Куанышева А.Т.

КОММЕРЧЕСКОЕ ПРЕДЛОЖЕНИЕ

03.08.20

ТОО «АТСЭ»

г.Нур-Султан, Казахстан

8 707-429-61-01

Предмет: «RMA KZ» Предложение ТОО «АТСЭ»

Исх.: РАСЦЕНКИ– SDMO Genset Model X1250II

КОММЕРЧЕСКОЕ ПРЕДЛОЖЕНИЕ

ДГУ SDMO X1250II, 1250КВА/1000КВТ В РЕЗЕРВНОМ РЕЖИМЕ

№	Характеристики	Кол-во	Цена (KZT)	Поставка
1.	**Генератор SDMO X1250 II (производство Франции)** 33 кВА в резервном режиме Двигатель MTU (Германия) 18V2000G65 Альтернатор Leroy Somer (Франция) LSA502M6 3 фазы, 50 Гц, 400/230 вольт Панель управления TELYS Защитный кожух	4 шт.	**8 400 000**	**Срок поставки 4-9 недель**
2.	**Генератор SDMO X1250 II (производство Франции)** 55 кВА в резервном режиме Двигатель MTU (Германия) 18V2000G65 Альтернатор Leroy Somer (Франция) LSA502M6 3 фазы, 50 Гц, 400/230 вольт Панель управления TELYS Защитный кожух	1 шт.	**13 000 000**	**Срок поставки 4-9 недель**
3.	**Генератор SDMO X1250 II (производство Франции)** 90 кВА в резервном режиме Двигатель MTU (Германия) 18V2000G65 Альтернатор Leroy Somer (Франция) LSA502M6 3 фазы, 50 Гц, 400/230 вольт Панель управления TELYS Защитный кожух	1 шт.	**14 800 000**	**Срок поставки 4-9 недель**
	Итого в тенге с НДС		**119 052 000**	

Срок действия данного коммерческого предложения – 1 месяц.

Условия поставки: DDP поселок Жана Каратон Жылыойского района.

Условия оплаты: 50% предоплата, 50% после доставки ДГУ, 100% оплата за пусконаладочные работы после выполнения услуги.

ТОО «РМА Казахстан» реквизиты:
РНН: 600400629810
БИН: 110440022522;
Номер счета (KZT): KZ4083201TO200273001
В АО «Ситибанк Казахстан», SWIFT CITIKZKA
Тел: 8 7172 204204, 8 701 3411411, 8 771 3008952

Региональный менеджер по продажам энергооборудования SDMO г.Астана
Жырымбаев Даурен Мамырбекович
03/08/2020

ЖАУАПКЕРШІЛІГІ
ШЕКТЕУЛІ
СЕРІКТЕСТІГІ

KazWaterEngeneering

ТОВАРИЩЕСТВО
С ОГРАНИЧЕННОЙ
ОТВЕТСТВЕННОСТЬЮ

Республика Казахстан

г. Астана, ул. Жетиген 28А

т, +7 771 996 70 77
т. +7 771 996 70 75

E-mail: kwe2015@mail.ru

КОММЕРЧЕСКОЕ ПРЕДЛОЖЕНИЕ
От 2021.04.15 №. А21/04-15

Заказчик:
Объект: Жана Каратон

На основании Вашего запроса, **ТОО «KazWaterEngeneering»**, официальный дистрибьютор **sulzer**, предлагает рассмотреть возможность применения данного оборудования в проект.

№	Описание	Кол.	Цена за ед., Тг	Сумма, Тг
	ГКНС			
1	Погружной фекальный насос Sulzer XFP 150M-CB2, мощностью 55 kW	4	13 789 545	55 158 180
2	Автомуфта	3	784 651	2 353 953
3	Шкаф управления 3 насосами, вкл поплавковые датчики уровня	1	5 439 893	5 439 893
	КНС 1			
4	Погружной фекальный насос Sulzer XFP 100M-CB1, мощностью 6 kW	3	3 198 093	9 594 279
5	Автомуфта	2	315 983	631 966
6	Шкаф управления 2 насосами, вкл поплавковые датчики уровня	1	1 983 903	1 983 903
	КНС 2			
7	Погружной фекальный насос Sulzer XFP 81E VX, мощностью 11 kW	3	3 579 873	10 739 619
8	Автомуфта	2	295 783	591 566
9	Шкаф управления 2 насосами, вкл поплавковые датчики уровня	1	2 283 903	2 283 903
	КНС 3			
10	Погружной фекальный насос Sulzer XFP 81E VX, мощностью 11 kW	4	3 579 873	14 319 492
11	Автомуфта	3	295 783	887 349
12	Шкаф управления 3 насосами, вкл поплавковые датчики уровня	1	2 768 967	2 768 967
	КНС 4			
13	Погружной фекальный насос Sulzer XFP 81E VX, мощностью 11 kW	4	3 579 873	14 319 492
14	Автомуфта	3	295 783	887 349
15	Шкаф управления 3 насосами, вкл поплавковые датчики уровня	1	2 768 967	2 768 967
	КНС 5			
16	Погружной фекальный насос Sulzer XFP 80E CB1, мощностью 11 kW	3	3 579 873	10 739 619
17	Автомуфта	2	295 783	591 566
18	Шкаф управления 2 насосами, вкл поплавковые датчики уровня	1	1 983 903	1 983 903
			Итого, без учета НДС:	**138 043 966**

ЖАУАПКЕРШІЛІГІ
ШЕКТЕУЛІ
СЕРІКТЕСТІГІ

KazWaterEngeneering

ТОВАРИЩЕСТВО
С ОГРАНИЧЕННОЙ
ОТВЕТСТВЕННОСТЬЮ

Республика Казахстан

г. Астана, ул. Жетиген 28А

т, +7 771 996 70 77
т. +7 771 996 70 75

E-mail: kwe2015@mail.ru

Условия оплаты:
50% предоплата, в течений 3 (трёх) дней, после подписания контракта
50% в течений 5 (пяти) дней, после извещения, о готовности изделия к отгрузке.
Сроки поставки:
60 рабочих дней с момента зачисления предоплаты на р/с поставщика
В стоимость оборудования входит доставка при условии заказа всего комплекта оборудования, таможенное оформление.
Срок действия предложения 90 дней.

Менеджер по продажам Нурмухамед Дина

СЕРТИФИКАТ

Настоящий сертификат удостоверяет, что

ТОО «KazWaterEngeneering»

г. Астана

является официальным дистрибьютером АО «Зульцер Насосы» в сегменте водоснабжения и водоотведения, уполномоченным вести переговоры, осуществлять техническую поддержку и производить поставки оборудования торговой марки Sulzer, а также осуществлять все виды услуг гарантийного и постгарантийного обслуживания.

Действителен с 01.01.2021 по 31.12.2021

Руководитель отдела водоснабжения
и водоотведения

Губарев Евгений Николаевич

Светопрозрачные конструкции

Г. Алматы пр. Райымбека 169/ 1 2й этаж

e-mail: vitrostal@yandex.kz www. Vitrostal.kz

тел. 235-04-51. 317-31-07, +7(701)555-46-45

№ Исх. 135 от 16.04.2021 г.

Первому руководителю

Коммерческое предложение

Уважаемые господа, Благодарим Вас за интерес, проявленный к продукции изготавливаемой нашим предприятием, и в ответ на Ваш запрос направляем Вам коммерческое предложение по объекту**: «Строительство административного здания по проспекту Туран в г.Нур-Султан»**

№	Наименование/позиция	Ед.изм. шт	Кол-во	Цена тг,с НДС	Сумма тг, с НДС
1	Секция №2 BP.210.500.M3D.H	шт	6	320 000	1 920 000
2	Секция №1 П-L3D.2500.2030.10.10.	шт	180	40 000	7 200 000
3	Столб ограждения, комплект СОП.2600.60.60.	шт	174	19 500	3 393 000
				Итоговая сумма:	**12 513 000**

1. Срок изготовления: 15 рабочих дней
2. Коммерческое предложение не является обязательством для резервирования.
3. В цене учтены **НДС 12%**
4. Условия доставки: DDP поселок Жана Каратон Жылыойского района

С Уважением,
Директор **Османов Я.Б.**

ZERTIFIKAT

Die AGQS Qualitäts- und Umweltmanagement GmbH bestätigt, dass das Unternehmen

Gretsch-Unitas GmbH Baubeschläge
Johann-Maus-Straße 3
D-71254 Ditzingen

für den Geltungsbereich

Entwicklung, Fertigung und Vertrieb von Baubeschlägen und Schlössern für Fenster und Türen aus Holz, Kunststoff und Aluminium, Handel mit Zubehörprodukten

ein Qualitätsmanagementsystem eingeführt hat und aufrecht erhält. Ein Audit, dokumentiert in einem Bericht, hat bestätigt, dass dieses Managementsystem die Anforderungen der folgenden Norm erfüllt:

DIN EN ISO 9001:2008

Remscheid, 2012-05-11

QMS-TGA-ZM-01-93-00

Audit	QM-035-R50
Zertifikat	QM-035-95-05-01
Gültig ab	2012-05-01
Gültig bis	2015-04-30
Erstzertifizierung	1995-01-26

AGQS Qualitäts- und Umweltmanagement GmbH
Elberfelder Straße 77
D-42853 Remscheid

Telefon +49 2191 438 24
Telefax +49 2191 438 26
www.agqs.de
email@agqs.de

ТОРГМАРКЕТИНГ
РК, г. Алматы, м. Самал-3, д.4, кв.4
БИН 121240010198

ТОО «Торгмаркетинг»
г.Алматы, мкр.Самал 3, д.4, кВ. 4
+7 (702) 950 95 50
too-torg@mail.ru

Исх. № 21-0092
От 16.04.2021 г.

Коммерческое предложение!

ТОО «Торгмаркетинг» выражает Вам свое уважение и направляет свое коммерческое предложение на поставку оборудования, согласно Вашего запроса:

№	Наименование	Ед. изм.	Кол-во	Цена, тенге	Сумма, тенге
1.	Щит ЩКУ (Согласно опросного листа)	к-т	6	2 500 000,00	15 000 000,00
2.	Аналоговый импульсный уровнемер радарный LR200	шт	1	295 000,00	295 000,00
3.	Вибрационныйсигнализатор уровня LVL200	шт	1	310 000,00	310 000,00
4.	Преобразователь давления P300	шт	14	160 000,00	2 240 000,00
5.	Панель управления для 3х насосов,1 частотный преобразователь,2 устройства плавного пуска	шт	6	2 450 000,00	14 700 000,00
6.	Теплоизоляция Корунд-классик	литр	18	5 600,00	100 800,00
7.	Термометр сопротивления для измерения температуры воздуха TR60 RTD	к-т	1	190 000,00	190 000,00
				Итого по предложению с НДС	**32 835 800,00**

Условия поставки: DDP поселок Жана Каратон Жылыойского района.

- **Срок поставки:** 3-4 недели
- **Условия оплаты:** 100% предоплата
- **Срок действия коммерческого предложения 10 дней.**

Надеемся на дальнейшее, плодотворное сотрудничество!

Директор ТОО «Торгмаркетинг» **Сюрюкпаева А.К.**

Торгмаркетинг ЖШС / ТОО ДЛЯ ДОКУМЕНТОВ Город Алматы Республика Казахстан

Исп. Дюсембаев Данияр
Тел.сот. +7(778) 348 19 55
ddm@mail.ru

ООО “Дельта Электроникс”

СЕРТИФИКАТ ДИЛЕРА

выдан компании

ТОО "ТоргМаркетинг"

г.Алматы

В удостоверение присвоения статуса официального дилера компании ООО «Дельта Электроникс» и предоставление права на осуществление продаж оборудования для промышленной автоматизации производства и энергосберегающих технологий следующих брендов:

DELTA

AuCom

FOTEK

Генеральный директор
ООО “Дельта Электроникс” **Константинов Д.В.**

CISCO

Cisco Certifications

ТОО "Торгмаркетинг"

HAS SUCCESSFULLY COMPLETED THE CISCO CERTIFICATION REQUIREMENTS AND IS RECOGNIZED AS A

Cisco TelePresence Solutions Specialist

CISCO CERTIFIED SPECIALIST

CERTIFICATION DATE January 31, 2013
VALID THROUGH January 31, 2017
CISCO ID NO. CSCO10223795

John T. Chambers

John Chambers
Chairman and CEO
Cisco Systems, Inc.

Validate this certificate's authenticity at
www.cisco.com/go/verifycertificate
Certificate Verification No. 413084178449AKDL

©2006 Cisco Systems, Inc. All rights reserved. CCVP, the Cisco logo, and the Cisco Square Bridge logo are trademarks of Cisco Systems, Inc.; Changing the Way We Work, Live, Play, and Learn is a service mark of Cisco Systems, Inc.; and Access Registrar, Aironet, BPX, Catalyst, CCDA, CCDP, CCIE, CCIP, CCNA, CCNP, CCSP, Cisco, the Cisco Certified Internetwork Expert logo, Cisco IOS, Cisco Press, Cisco Systems, Cisco Systems Capital, the Cisco Systems logo, Cisco Unity, Enterprise/Solver, EtherChannel, EtherFast, EtherSwitch, Fast Step, Follow Me Browsing, FormShare, GigaDrive, GigaStack, HomeLink, Internet Quotient, IOS, IP/TV, iQ Expertise, the iQ logo, iQ Net Readiness Scorecard, iQuick Study, LightStream, Linksys, MeetingPlace, MGX, Networking Academy, Network Registrar, Packet, PIX, ProConnect, RateMUX, ScriptShare, SlideCast, SMARTnet, StackWise, The Fastest Way to Increase Your Internet Quotient, and TransPath are registered trademarks of Cisco Systems, Inc. and/or its affiliates in the United States and certain other countries.

All other trademarks mentioned in this document or Website are the property of their respective owners. The use of the word partner does not imply a partnership relationship between Cisco and any other company. (0602R)

8635426
0207

СЕРТИФИКАТ

BOSCH
Разработано для жизни

Bosch Security Systems
настоящим подтверждает полномочия компании

ТОО "Торгмаркетинг"

как участника дилерской программы
Bosch Security Systems

2016

Своим высоким профессионализмом, большими усилиями, направленными на повышение качества услуг, а также постоянным стремлением к обучению вы заслужили это престижное звание.

Bosch Security Systems - Россия

Национальная
коммерческая организация

Продажи,
работа с партнерами

ООО «ПОЛИТЕХФОРМ-М»
115404 г. Москва, ул. Ряжская, 13к1
тел.: 8 (499) 218-2614
факс: 8 (499) 218-2624
e-mail: office@ptfm.ru

www.ptfm.ru

ОГРН 1027739630346
ИНН/КПП 7724187733/772401001
р/с 40702810638060117001
Московский банк Сбербанк России ПАО г. Москва
к/с 30101810400000000225,
БИК 044525225

исх. № 001 от 09.01.17

СЕРТИФИКАТ

Настоящий сертификат выдан:
ТОО «Торгмаркетинг»
Республика Казахстан г.Алматы

Удостоверяет, что оно является официальным дилером (представителем) ООО «ПОЛИТЕХФОРМ-М» на территории Республики Казахстан и обладает правом осуществлять реализацию продукции ООО «ПОЛИТЕХФОРМ-М»

Вся поставляемая продукция обеспечивается обязательствами завода-изготовителя.

Генеральный директор
ООО "ПОЛИТЕХФОРМ-М"
С. М. Коновалов

"ПОЛИТЕХФОРМ-М"
"POLYTECHFORM-M"
Company Ltd.

Дата выдачи 09 января 2017 г.
Срок действия до 31 декабря 2017 г.

ТОО «АстанаПромСнаб»
РНН 620300388454
Р/счет KZ 298560000006587420
в АО «Банк Центр Кредит» г.Астана
Контактные данные: Тел: 8 7172 503 622

АстанаПромСнаб
РК,г.Астана,ул. Бебитшилик, дом 77 кв. 28.
БИН 140440018143

Номер коммерческого предложения:	В-195
Дата выдачи коммерческого предложения:	16.04.2021
Исполнитель:	Исмагамбетов Н.Ы. +7 701 080 06 66

№	Товар	Ед.	Кол-во	Цена	Сумма
1.	Клапан электромагнитный DANFOSS 042U426732 EV220W 32В	шт	7	85 000	595 000
2.	Кошка ручная тип А Q0,5т	шт	3	32 800	98 400
3.	Блок для очистки воздуха с угольным фильтром грубой очистки ФБ22001	шт	6	80 000	480 000
4.	Блок для очистки воздуха с угольным фильтром грубой очистки ФБ25001	шт	3	95 000	285 000
5.	Скорлупа ППУ диам.32	м	10738	3 200	34 361 600
6.	Скорлупа ППУ диам.160	м	10738	6 000	64 428 000
7.	Скорлупа ППУ диам.200	м	10738	8 400	90 199 200

Итого:189 852 200,00

Примечание:

1. Условия оплаты - 100% предоплата;
2. Коммерческое предложение действительно 15 рабочих дней.
3. Цены приведены в тенге с учетом НДС 12%.
4. Срок изготовления 5-6 недель, DDP
5. Условия доставки - DDP поселок Жана Каратон Жылыойского района

Директор Каженов Н.Т.

GENERAL

СЕРТИФИКАТ

Группа компаний "АЯК" – генеральный дистрибьютор
FUJITSU GENERAL Ltd.
подтверждает, что компания

ТОО «АстанаПромСнаб »

является официальным дилером
и имеет право продавать, осуществлять монтаж
и сервисное обслуживание
климатического оборудования марки GENERAL на территории
Республики Казахстан.

Сертификат действителен до 31.12.2017 года.

Компания
"АЯК-Москва"

Общество с ограниченной ответственностью * ОГРН 1145074013059 * АЯК-МОСКВА * Московская область

ВЕНТС СЕВЕРО-ЗАПАД

СЕРТИФИКАТ

данный сертификат подтверждает, что

ТОО "АстанПромСнаб"

является официальным дилером
продукции ВЕНТС на территории
Республика Казахстан

Алексей Гусаров
директор
ООО "ВЕНТС Северо-Запад",
Санкт-Петербург, РФ
Официальное представительство
ЧАО "ВЕНТС" в РФ

VENTS®

срок сертификата до 31.12.2017 г.

№ 21/0119
Дата: 16.04.2021г.

На ваш запрос сообщаем цены на поставку продукции:

№ п/п	Наименование	Ед. изм.	Кол-во	Цена за ед. с НДС	Сумма с НДС
1.	Датчик уровня поплавковый ПДУ 2.2.800.200	шт	1	22 600	22 600
2.	Привод ПРНЗ-10УТ	шт	1	15 000	15 000
3.	Ошиновка АС50	м	65	5 000	325 000
4.	Муфты на концевой опоре КМ1	шт	6	3 600	21 600
5.	Крепление провода СШ-2	шт	30	4 200	126 000
6.	Кабель ААБл-3х95 10 кВ	м	372,3	6 000	2 233 800
	Итого:				**2 744 000,00**

Условия поставки: DDP поселок Жана Каратон Жылыойского района
Срок поставки: 10 рабочих дней.
Порядок оплаты: 100% предоплата.

С уважением,
Директор ТОО «ЭнергоАтом» **Скоков А.А.**

Certificate of distribution FY14

Gold Partner

ЭнергоАтом

Kazakhstan

is an approved member of the **HP PartnerOne program** and qualifies as **HP Gold Partner.**

Gold Partner

HP Gold Partner - PPS Group Hardware

Silver Partner

HP Silver Server Specialist

HP Silver Partner - PPS Group Supplies

Gilles Thiebaut
Vice President Indirect Sales
Enterprise Group EMEA Channel

Pierre Jover
General Manager & Vice President
Printing and Personal Systems EMEA Channel

17

CERTIFICATE

Reg.no.: 20/12/2019

This is to certify that company

ЭнергоАтом,
Astana, Kazakhstan

is a general distributor of the company

***BEZ TRANSFORMÁTORY**, a.s.*

in Kazakhstan

BEZ TRANSFORMÁTORY,a.s

BEZ TRANSFORMÁTORY, a.s.,
Rybničná 40, SK - 835 54, Bratislava
Slovak Republic

ООО ГОДМАРК
ИНН: 7805347858 / КПП: 780601001
ОГРН: 1167847112179
р/сч: 40702810290110001123
к/сч: 30101810900000000790
БИК: 044030790
ПАО «Банк «Санкт-Петербург»
ОКПО: 00330559 / ОКАТО: 40276564000

GODMARK

www.godmark.ru / 8 800 707-16-63 / zakaz@godmark.ru

КП № 21/04/1220 дата: Апрель 21, 2021

ДАННЫЕ ЗАКАЗЧИКА

Компания:	**ТОО Астанатехстройэксперт**
Контакты компании:	г. Астана
Контактное лицо:	**Ахмеров Султан**
Должность:	-
Контакты Заказчика:	**atse.akhmerov@mail.ru** **+7 (777) 585-79-31**

ДАННЫЕ ЗАЯВКИ

Поток (кол-во):	**47 м³/ч (6 шт)**
Тип установки:	в емкость КНС
ШУ:	На улице
Доставка:	**DDP**
Монтажная рама:	
Монтаж:	-
Пусконаладка:	-
	-

В ответ на Ваш запрос для заявленного максимального потока 47 м³/ч, с установкой в емкость КНС, предлагаем инженерное оборудование (канализационную решетку-дробилку), производства ООО “ГОДМАРК”:

	Наименование	Цена за шт *	Кол-во	Итого
	Godmark GMC-N76 Поток: 76 м³/ч, Двигатель: Погружной, IP68, 2.5 кВт Сталь ножей и проставок: сталь 8620 (60/65 HRC) **Шкаф управления (На улице) входит в стоимость КП**	1 138 333 руб.	6	**6 830 000 руб.**
	Доставка до объекта	оплата DDP	1	
ИТОГО:				**6 930 000 руб.**

*Цены указаны с учетом НДС (0%)

КОМПЛЕКТ ПОСТАВКИ

- изделие в сборе;
- ШУ с LED-панелью Segnetics;
- 20 м питающего кабеля

Документация:

- Инструкция, паспорт изделия, гарантийный талон;
- Руководство по безопасному монтажу

Zip-комплект:

- 4 ножа;
- 4 проставки

СРОКИ ИЗГОТОВЛЕНИЯ, ДОСТАВКА И ОПЛАТА

Город поставки:	Р. Казахстан посёлок Жана Каратон Жылыойского района.
Доставка:	DDP
Срок изготовления:	8-1 0 недель
Условия оплаты:	**Предоплата: 100%**

ООО ГОДМАРК
ИНН: 7805347858 / КПП: 780601001
ОГРН: 1167847112179
р/сч: 40702810290110001123
к/сч: 30101810900000000790
БИК: 044030790
ПАО «Банк «Санкт-Петербург»
ОКПО: 00330559 / ОКАТО: 40276564000

РАЗМЕРЫ

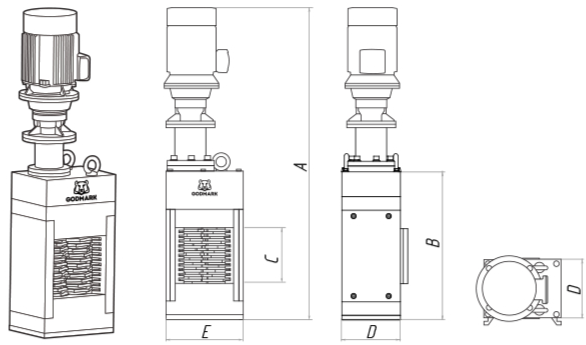

Модель	Размеры (мм)				
	A	B	C	D	E
GMC-N76	1255	506	190	265	225

УСТАНОВКА

1. Специальная удерживающая рама из нержавейки и стеклопластики изготавливается под каждый заказ индивидуально;

2. Измельчитель опускается в емкость по специальным вертикальным направляющим;

3. В раме предусмотрены боковые направляющие потока и верхняя крышка-направляющая потока.

Важно:
Удерживающая рама не включена в общую стоимость данного предложения.

ТЕХНИЧЕСКИЕ ХАРАКТЕРИСТИКИ

Модель	Макс.поток ($м^3$/ч)	Двигатель (кВт)	Толщина ножей (мм)	Прочность ножей	Прирост мощности за счет редуктора	Cos ф	КПД двигателя	Диаметр ножей и проставок (мм)	Примерный вес (кг)
GMC-N76	76	2.5	8	60/65 HRC	x 41.5	0.82	86,60%	115/74	185

ШКАФ УПРАВЛЕНИЯ, ИНТЕРФЕЙС, ИНСТРУКЦИЯ

Шкаф управления входит в стоимость решетки-дробилки.
Интерфейс полностью на русском языке (с возможностью смены языка на английский). Инструкция на русском языке.

ПИТАЮЩАЯ СЕТЬ: 380-415В/3-х фазный/50 Hz

КОРПУС ШКАФА:
Нержавеющая сталь, 1.5 мм
Водозащита (IP65)

ЗАЩИТЫ:
от протечек, перегрева, перегрузки, перекоса фаз, короткого замыкания

ЭКРАН:
Touch screen, LCD-panel Segnetics 5"

ЯЗЫК ИНТЕРФЕЙСА:
Русский/Английский

ВН.СВЯЗЬ: MODBUS-port

АВТОМАТИЧЕСКИЙ РЕВЕРС: да

ГАРАНТИЯ

Гарантия: Гарантийные обязательства в течение 24-ти месяцев со дня ввода в эксплуатацию, но не более 30-ти месяцев с даты поставки. На все оборудование и ножи – гарантия завода-изготовителя.

Важно! **Для доп. опций, отправьте запрос на zakaz@godmark.ru или по телефону: 8 800 707-16-63**
Данное предложение действительно в течение 14 дней.

ООО ГОДМАРК
ИНН: 7805347858 / КПП: 780601001
ОГРН: 1167847112179
р/сч: 40702810290110001123
к/сч: 30101810900000000790
БИК: 044030790
ПАО «Банк «Санкт-Петербург»
ОКПО: 00330559 / ОКАТО: 40276564000

GODMARK

www.godmark.ru / 8 800 707-16-63 / zakaz@godmark.ru

КП № 21/04/1219 дата: Апрель 21, 2021

ДАННЫЕ ЗАКАЗЧИКА

Компания:	**ТОО Астанатехстройэксперт**
Контакты компании:	г. Астана
Контактное лицо:	**Ахмеров Султан**
Должность:	-
Контакты Заказчика:	**atse.akhmerov@mail.ru** **+7 (777) 585-79-31**

ДАННЫЕ ЗАЯВКИ

Поток (кол-во):	**99 м³/ч (6 шт)**
Тип установки:	в емкость КНС
ШУ:	На улице
Доставка:	**DDP**
Монтажная рама:	
Монтаж:	-
Пусконаладка:	-
	-

В ответ на Ваш запрос для заявленного максимального потока 99 м³/ч, с установкой в емкость КНС, предлагаем инженерное оборудование (канализационную решетку-дробилку), производства ООО “ГОДМАРК”:

	Наименование	Цена за шт *	Кол-во	Итого
	Godmark GMC-N116 Поток: 116 м³/ч, Двигатель: Погружной, IP68, 2.5 кВт Сталь ножей и проставок: сталь 8620 (60/65 HRC) **Шкаф управления (На улице) входит в стоимость КП**	1 215 600 руб.	6	**7 293 600 руб.**
	Доставка до объекта	DDP	1	
ИТОГО:				**7 343 600 руб.**

*Цены указаны с учетом НДС (0%)

КОМПЛЕКТ ПОСТАВКИ

- изделие в сборе;
- ШУ с LED-панелью Segnetics;
- 20 м питающего кабеля

Документация:

- Инструкция, паспорт изделия, гарантийный талон;
- Руководство по безопасному монтажу

Zip-комплект:

- 4 ножа;
- 4 проставки

СРОКИ ИЗГОТОВЛЕНИЯ, ДОСТАВКА И ОПЛАТА

Город поставки:	Р. Казахстан посёлок Жана Каратон Жылыойского района.
Доставка:	DDP
Срок изготовления:	8-1 0 недель
Условия оплаты:	**Предоплата: 100%**

ООО ГОДМАРК
ИНН: 7805347858 / КПП: 780601001
ОГРН: 1167847112179
р/сч: 40702810290110001123
к/сч: 30101810900000000790
БИК: 044030790
ПАО «Банк «Санкт-Петербург»
ОКПО: 00330559 / ОКАТО: 40276564000

РАЗМЕРЫ

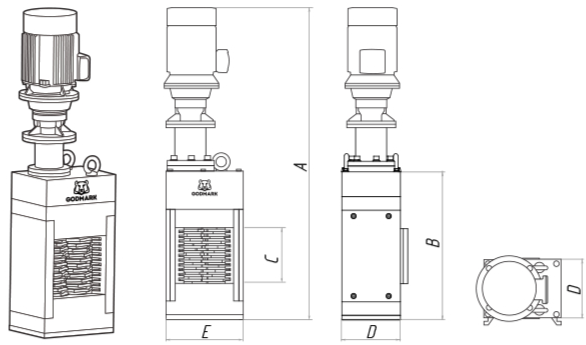

Модель	Размеры (мм)				
	A	B	C	D	E
GMC-N116	1350	620	286	265	225

УСТАНОВКА

1. Специальная удерживающая рама из нержавейки и стеклопластики изготавливается под каждый заказ индивидуально;

2. Измельчитель опускается в емкость по специальным вертикальным направляющим;

3. В раме предусмотрены боковые направляющие потока и верхняя крышка-направляющая потока.

Важно:
Удерживающая рама не включена в общую стоимость данного предложения.

ТЕХНИЧЕСКИЕ ХАРАКТЕРИСТИКИ

Модель	Макс.поток ($м^3$/ч)	Двигатель (кВт)	Толщина ножей (мм)	Прочность ножей	Прирост мощности за счет редуктора	Cos ф	КПД двигателя	Диаметр ножей и проставок (мм)	Примерный вес (кг)
GMC-N116	116	2.5	8	60/65 HRC	x 41.5	0.82	86,60%	115/74	230

ШКАФ УПРАВЛЕНИЯ, ИНТЕРФЕЙС, ИНСТРУКЦИЯ

Шкаф управления входит в стоимость решетки-дробилки.
Интерфейс полностью на русском языке (с возможностью смены языка на английский). Инструкция на русском языке.

ПИТАЮЩАЯ СЕТЬ: 380-415В/3-х фазный/50 Hz

КОРПУС ШКАФА:
Нержавеющая сталь, 1.5 мм
Водозащита (IP65)

ЗАЩИТЫ:
от протечек, перегрева, перегрузки, перекоса фаз, короткого замыкания

ЭКРАН:
Touch screen, LCD-panel Segnetics 5"

ЯЗЫК ИНТЕРФЕЙСА:
Русский/Английский

ВН.СВЯЗЬ: MODBUS-port

АВТОМАТИЧЕСКИЙ РЕВЕРС: да

ГАРАНТИЯ

Гарантия: Гарантийные обязательства в течение 24-ти месяцев со дня ввода в эксплуатацию, но не более 30-ти месяцев с даты поставки. На все оборудование и ножи – гарантия завода-изготовителя.

Важно! **Для доп. опций, отправьте запрос на zakaz@godmark.ru или по телефону: 8 800 707-16-63**
Данное предложение действительно в течение 14 дней.

СИСТЕМА СЕРТИФИКАЦИИ ГОСТ Р

ФЕДЕРАЛЬНОЕ АГЕНТСТВО ПО ТЕХНИЧЕСКОМУ РЕГУЛИРОВАНИЮ И МЕТРОЛОГИИ

Добровольная сертификация

СЕРТИФИКАТ СООТВЕТСТВИЯ

№ РОСС.RU.11НВ25.Н00321

Срок действия с 30.10.2019 по 29.10.2022

№ 0541029

ОРГАН ПО СЕРТИФИКАЦИИ рег. № RA.RU.11НВ25

Общество с ограниченной ответственностью " Рус-Тест ".
Место нахождения: 121357, МОСКВА Г, КУТУЗОВСКИЙ ПР-КТ, ДОМ 67, КОРПУС 2, ПОМ V КОМ 6 ОФ 27
Фактический адрес: 143002, ОДИНЦОВО, УЛИЦА ЮЖНАЯ, ДОМ 8, ОФИС 331
Телефон: +7 (977) 482-16-81, email: os-rus-test@mail.ru. Аттестат аккредитации № RA.RU.11НВ25 от 06.06.2019

ПРОДУКЦИЯ

Канализационная дробилка торговой марки «Godmark» модели: GMX-XXXXX, где X-буквы латинского алфавита от A до Z и/или цифры от 0 до 9, обозначают модификацию продукции. Серия С.К
Серийный выпуск.

код ОК
28.92.40

СООТВЕТСТВУЕТ ТРЕБОВАНИЯМ НОРМАТИВНЫХ ДОКУМЕНТОВ

ТУ 4859-001-00330559-2016 Канализационная дробилка торговой марки «Godmark» моделей GMC и GMP

код ТН ВЭД

ИЗГОТОВИТЕЛЬ

Общество с ограниченной ответственностью " ГОДМАРК "
Адрес: 195027, РОССИЯ, город Санкт-Петербург, проспект Большеохтинский, дом 1, корпус 1, литер А, помещение 9Н, комната 3/6.
ИНН: 7805347858, телефон: 8(812) 649-16-09, адрес электронной почты: gm@godmark.ru

СЕРТИФИКАТ ВЫДАН

Общество с ограниченной ответственностью " ГОДМАРК "
Адрес: 195027, РОССИЯ, город Санкт-Петербург, проспект Большеохтинский, дом 1, корпус 1, литер А, помещение 9Н, комната 3/6.
ИНН: 7805347858, телефон: 8(812) 649-16-09, адрес электронной почты: gm@godmark.ru

НА ОСНОВАНИИ

Протокола испытаний ПТ-2019/059 ЦСАС от 29.10.2019 года, выданного Испытательной лабораторией Общества с ограниченной ответственностью "ПЛАНТЕСТ", СЕРТИФИКАТ РОСС RU.33071.ИЛ.000014, действителен до 08.04.2022 года

ДОПОЛНИТЕЛЬНАЯ ИНФОРМАЦИЯ

Схема сертификации: 3

ОБЩЕСТВО С ОГРАНИЧЕННОЙ ОТВЕТСТВЕННОСТЬЮ "Рус-Тест" ИНН 9731014559 ОГРН 1197746912066

М.П.

Руководитель органа _____ (подпись) Е.И. Данилова (инициалы, фамилия)

Эксперт _____ (подпись) А.В. Битюков (инициалы, фамилия)

Сертификат не применяется при обязательной сертификации

АО «ОПЦИОН», Москва, 2019, «В» лицензия № 05-05-09/003 ФНС РФ, тел. (495) 726 4742, www.opcion.ru

Технико-коммерческое предложение

	Направляем Вам технико-коммерческое предложение на поставку КИТ РДК. Для измельчения или разрушения камней, палок, тряпок, пластика и иные твердых веществ с целью их беспрепятственного прохода через насосы, трубы и арматуру, а также с целью защиты оборудования, стоящего после измельчителя. ***Область применения:*** целлюлозно-бумажная промышленность, рыбопереработка, химические предприятия, очистные сооружения, насосные станции

1. Технические характеристики

Марка	РДКк-240
Рабочие характеристики	
Двигатель	380В/50Гц 4,0кВт IP68
Редуктор	планетарный редуктор
Резаки	Закаленная легированная сталь 4130
Вал	Закаленная легированная сталь 4140
Корпус	ковкий чугун ВЧ-40
Рама монтажная	сталь коррозионно-стойкая(не включена в стоимость)
Уплотнительные кольца	Тефлон PTFE

2. Стоимость и условия поставки

№	Наименование	Цена за ед., руб.	Кол-во	Ед. изм.	Стоимость, руб.
1	Решетка-дробилка КИТ РДКк-с кабелем 10м, шкафом управления	1 551 500,00	1	шт.	**1 551 500,00**

Гарантия на оборудование	12 месяцев со дня продажи
Срок поставки	10-12 недель с момента оплаты

Предложение действует 30 дней со дня выдачи ткп

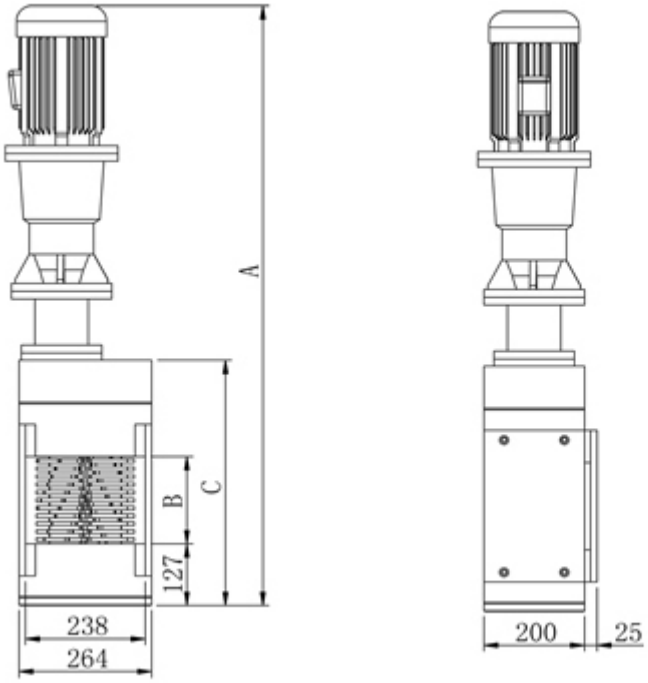

.

Модель	Расход($м^3$/ч)	Диаметр(мм)	Размеры(мм)			Масса(кг)
			A	B	C	
РДКк-240	240	500	1647	586	914	300

С уважением,
Начальник отдела корпоративных продаж ООО «СМЗ»
тел. 8(846)205-95-15

Лидер
электромашиностроения
в Казахстане

Исх.: № 1119
от 13.03.2021г.

ТОО «АстанаТехСтройЭксперт»

Коммерческое предложение

Филиал АО «Alageum Electric» имеет возможность изготовить и поставить нижеследующее оборудование до объекта: «**Разработка проектно-сметной документации на реконструкцию канализационных насосных станции канализационных сетей в поселке Жана Каратон Жылыойского района**»

№ п/п	Наименование	Ед. изм	Кол-во	Цена в тенге с НДС	Сумма с НДС
1	**КРН К/К с Вакуумный выключатель AVL1200 AW (1250A), Микропроцессорная защита РЗА Системз РС83-А2.0, РВЗ 10/630, трансформатор напряжения 3х3НОЛП, трасформатор собственных нужд ОЛСП, Трансформатор тока ТОЛ, учет Мерукурий**	к-т	1	9 000 000,00	9 000 000,00
				Всего:	**9 000 000,00**

Цены указаны: *В тенге с НДС 12%, на условиях DDP (до г. Жана Каратон) Инкотермс-2010 и действительны до 31.12.2021г.*
Срок поставки: *в течении «25-30» рабочих дней со дня поступления предоплаты.*
Условия оплаты: *предоплата 50%, остальные 50% по факту готовности товара к отгрузке.*

Директор по продажам **Королева Л.Е.**

ҚАЗАҚСТАНДА ЖАСАЛҒАН
СДЕЛАНО В КАЗАХСТАНЕ

«Alageum Electric» АҚ филиалы
Астана қ-сы, Б.Момышұлы д-лы,
VIP-ықшам ауданы, 37 қиылысы, 8 үй.
т./ ф: +7 (7172) 276-452,276-454
astana@alageum.com, www.alageum.com

Филиал АО «Alageum Electric»
г. Астана, пр. Б.Момышулы.,
VIP- городок, пер. 37, дом 8
т./ ф: +7 (7172)276-452,276-454
astana@alageum.com, www.alageum.com