Ген.проектировщик: ТОО "Астанатехстройэксперт"
ГСЛ №13003021

Заказчик : ГУ «Отдел жилищно-коммунального хозяйства, пассажирского транспорта, автомобильных дорог и жилищной инспекции Жылыойского района».

Рабочий проект

«Реконструкция канализационных насосных станции канализационных сетей в поселке Жана Каратон Жылыойского района Атырауской области»

Том II. Графические материалы

Альбом 9.3

СС-Системы связи. (КНС-3)

Технический директор: Лукьянченко Д.В.

Главный инженер проекта: Бухарбаева А.Б.

г.Нур-Султан-2020 г.

Альбом 3

ВЕДОМОСТЬ РАБОЧИХ ЧЕРТЕЖЕЙ ОСНОВНОГО КОМПЛЕКТА

Лист	Наименование	Примечания
СС.01	Общие данные	
СС.02	Схема структурная	
СС.03	План на отметке 0.000	

ВЕДОМОСТЬ ПРИЛАГАЕМЫХ ЧЕРТЕЖЕЙ

Обозначение	Наименование	Примечание
ТП РК 80-160(4,0) КНС (IВ,IIВ,IIIВ,IIIА,IVА,IVГ)-2.3-2014-СС.С	Спецификация оборудования, изделий и материалов	

СОСТАВ ПРОЕКТА

Номер альбома	Обозначение	Наименование	Примечание
1	ПЗ	Пояснительная записка	
1	ГП	Схема генерального плана	
1	ТХ	Технологические решения	
1	ВК	Водоснабжение и канализация	
1	ОВ	Отопление и вентиляция	
2	АС	Архитектурно-строительные решения	
3	ЭМ	Силовое электрооборудование и электрическое освещение	
3	АК	Автоматизация комплексная	
3	ОС	Охранно-пожарная сигнализация	
3	СС	Системы связи	
4	См	Сметная документация	

Согласовано

ОВ	Миронов	11.14
ТХ	Ноздрин	11.14
ЭМ	Кункужаев	11.14
АС	Мирзаян	11.14

Взамен инв.N

Подпись и дата

Инв.N подкл.

Чертежи разработаны в соответствии с требованиями действующих законодательных актов, норм и правил, государственных стандартов Республики Казахстан, по взрывопожарной и экологической безопасности, обеспечивающими безопасную эксплуатацию сооружений, при соблюдении предусмотренных проектом мероприятий.

Главный инженер проекта Еремина Е.А.

ОБЩИЕ УКАЗАНИЯ

Системы связи. Телефонизация.

Для телефонизации объекта в рабочем помещении КНС устанавливается шкаф с телефонным аппаратом и розеткой. Телефонная розетка устанавливаются на панели шкафа. Шкаф крепится к стене на отметке +1,400.

При привязке проекта подключить розетку к городской телефонной сети связи.

Кабельный ввод в здание учтен в части ЭМ.

ГИП	Бухарбаева		03.20
Проверил	Куанышева		03.20
Исполнил	Кирпичев		03.20

Инв. N

Изм.	К уч.	Лист	Nдок.	Подпись	Дата
ГИП	Еремина				11.14
Разработал	Бобоев				11.14
Проверил	Антипин				11.14
Н. контр.	Антипин				11.14

Привязан 64-08.19-СС

ТОО «Астанатехстройэксперт» Нур-Султан - 2020 г.

«Разработка проектно-сметной документации на реконструкцию канализационных насосных станции канализационных сетей в поселке Жана Каратон Жылыойского района»

Листов 3

ТП РК 80-160 (4,0) КНС (IВ,IIВ,IIIВ,IIIА,IVА,IVГ)-2.3-2014-СС.01

Канализационная насосная станция с погружными электронасосами производительностью 80-160 м³/час, напором 6-51м при глубине заложения подводящего коллектора 4,0м (опускным способом) для IВ,IIВ,IIIВ,IIIА,IVА,IVГ климатических подрайонов с обычными геологическими условиями

Канализационная насосная станция №3

Стадия	Лист	Листов
РП	1	

Общие данные

АО "Казахский Водоканалпроект"

Формат А3

Альбом 3

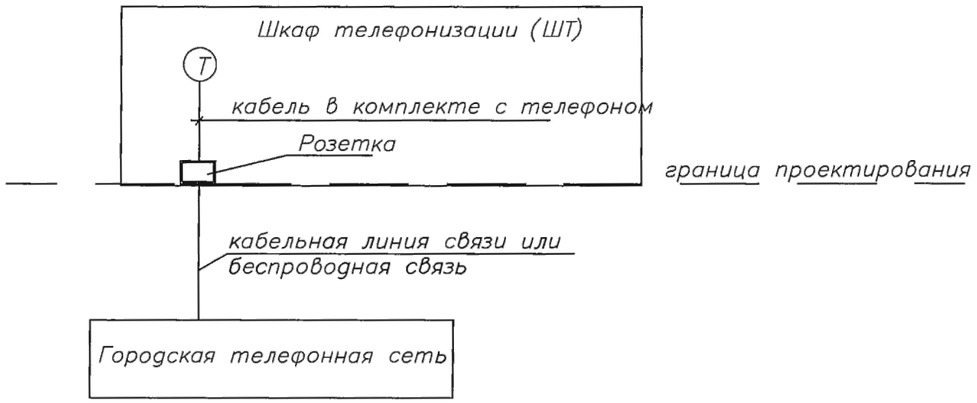

Условные обозначения

Т – телефонный аппарат

▭ – розетка телефонная

1. Для телефонизации объекта в рабочем помещении КНС устанавливается шкаф сетей связи.
2. Телефонный аппарат и розетка устанавливаются в шкафу сетей связи на отметке +1,400.

Изм.	К уч.	Лист	Nдок.	Подпись	Дата	ТП РК 80–160 (-4,0) КНС (IВ,IIВ,IIIВ,IIIА,IVА,IVГ)–2.3–2014–СС.02					
						Канализационная насосная станция с погружными электронасосами производительностью 80–160 м³/час, напором 6–51м при глубине заложения подводящего коллектора 4,0м (опускным способом) для IВ,IIВ,IIIВ,IIIА,IVА,IVГ климатических подрайонов с обычными геологическими условиями					
Привязан	64-08.19-СС					Канализационная насосная станция №3		Стадия	Лист	Листов	
								РП	2		
ГИП	Бухарбаева		03.20								
Проверил	Куанышева		03.20	Разработал	Бобоев		11.14	Схема структурная		АО "Казахский Водоканалпроект"	
Исполнил	Кирпичев		03.20	Проверил	Антипин		11.14				
Инв. N				Н. контр.	Антипин		11.14				

Взамен инв.N | Подпись и дата | Инв.N подкл.

Формат А3

Альбом 3

План на отметке 0.000
М 1:50

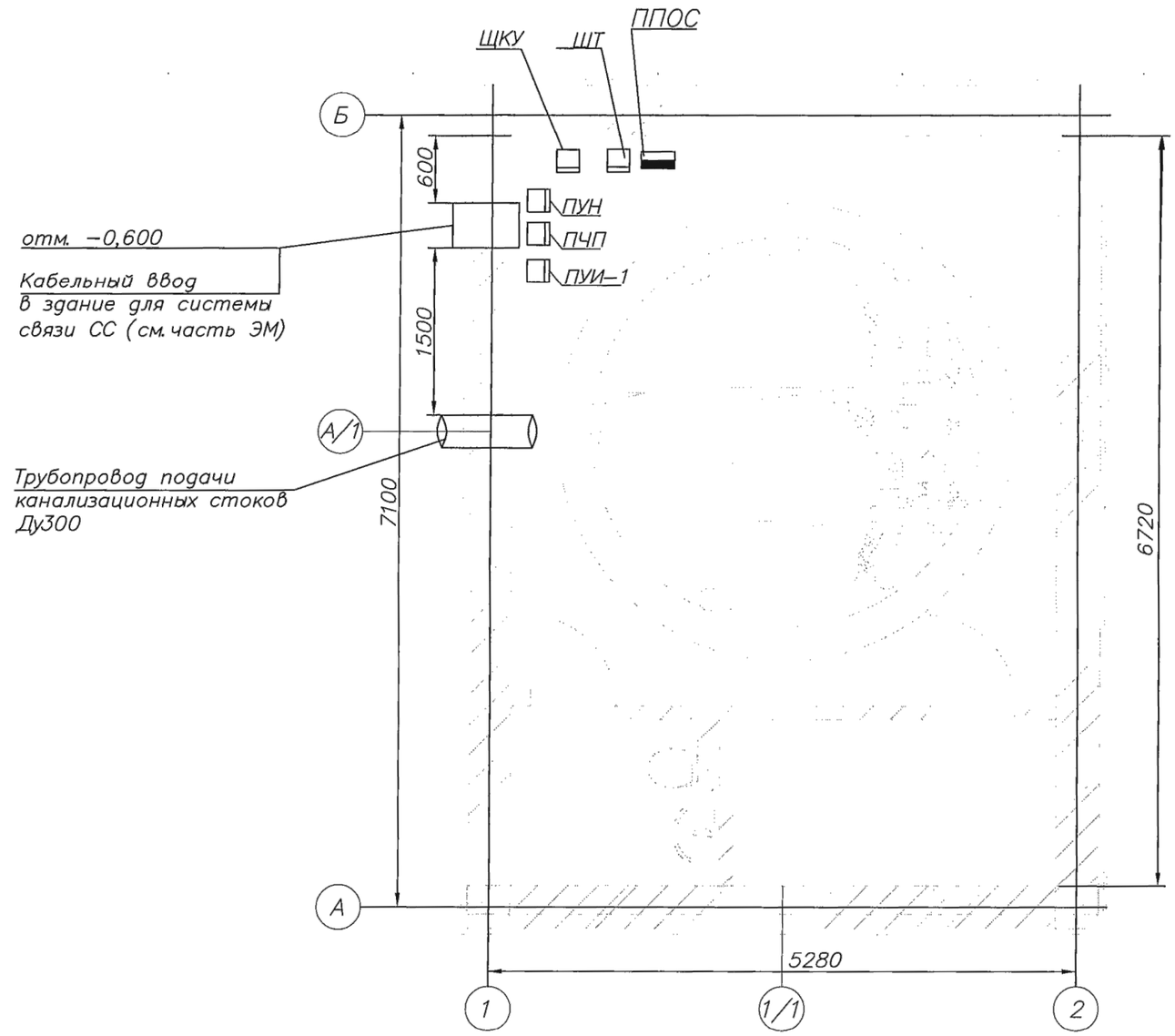

Изм.	К уч.	Лист	Nдок.	Подпись	Дата

ТП РК 80–160 (4,0) КНС (IВ,IIВ,IIIВ,IIIА,IVА,IVГ)–2.3–2014–СС.03

Канализационная насосная станция с погружными электронасосами производительностью 80–160 м³/час, напором 6–51м при глубине заложения подводящего коллектора 4,0м (опускным способом) для IВ,IIВ,IIIВ,IIIА,IVА,IVГ климатических подрайонов с обычными геологическими условиями

Привязан 64-08.19-СС

ГИП	Бухардаева		03.20
Проверил	Куанышева		03.20
Исполнил	Кирпичев		03.20
Инв. N			

Разработал	Бобоев		11.14
Проверил	Антипин		11.14
Н. контр.	Антипин		11.14

Канализационная насосная станция №3

Стадия	Лист	Листов
РП	3	

План на отметке 0.000

АО "Казахский Водоканалпроект"

Взамен инв.N | Подпись и дата | Инв.N подкл.

Формат А3

Альбом 3

Позиция	Наименование и техническая характеристика	Тип, марка, обозначение документа, опросного листа	Код оборудования, изделия, материала	Завод-изготовитель	Единица измерения	Кол-во	Масса, единицы, кг	Примечание
	<u>Телефонизация</u>							
	Телефонный аппарат	Panasonic KX-TG5511			шт.	1		
	Розетка телефонная	RJ-11 6P4C			шт.	1		
	Шкаф телефонизации (ШТ), 510x490x200	Toten WM6406.9002			шт.	1		

ГИП	Бухарбаева		03.20	Привязан 64-08.19-СС.СО	ТОО «Астанатехстройэксперт» Нур-Султан - 2020 г.
Проверил	Куанышева		03.20		
Исполнил	Кирпичев		03.20	«Разработка проектно-сметной документации на реконструкцию канализационных насосных станции канализационных сетей в поселке Жана Каратон Жылыойского района»	Листов 1
Инв. N				ТП РК 88-160 (4,0) КНС (IВ,IIВ,IIIВ,IIIА,IVА,IVГ)-2.3-2014-СС.С	
Изм.	К уч.	Лист	Nдок.	Подпись	Дата
				Канализационная насосная станция с погружными электронасосами производительностью 80-160 м³/час, напором 6-51м при глубине заложения подводящего коллектора 4,0м (опускным способом) для IВ,IIВ,IIIВ,IIIА,IVА,IVГ климатических подрайонов с обычными геологическими условиями	
				Канализационная насосная станция №3	Стадия: РП; Лист: 1; Листов:
Разработал	Бобоев		11.14	Спецификация оборудования	АО "Казахский Водоканалпроект"
Проверил	Антипин		11.14		
Н. контр.	Антипин		11.14		

Взамен инв.N | Подпись и дата | Инв.N подкл.

Формат А3