ТОО "RUSARR"
ГСЛ 16018616

Рабочий проект
Строительство антенно-мачтовых сооружений в с. Жарык, Жарминский район, ВКО.

Конструкции железобетонные

Директор ТОО "RUSARR" Соболева Л.А

Главный инженер проекта Пономарев В.М

Ведомость чертежей основного комплекта

Лист	Наименование	
1	Общие данные.	
2.1-2.2	Фундаменты	

Ведомость ссылочных и прилагаемых документов

Обозначение	Наименование	Примечание
ГОСТ 926-82	ПФ-133, Технические условия.	
ГОСТ 34028-2016	Сталь горячекатаная для армирования железобетонных конструкций	
ГОСТ 6617-76	Битумы нефтяные строительные. Технические условия	
ГОСТ 9467-75*	Электроды покрытые металлические для ручной дуговой сварки конструкционных и теплоустойчивых сталей.	

Рабочий проект разработан в соответствии с действующими на территории Республики Казахстана Нормами и Правилами и предусматривает мероприятие, обеспечивающие взрывобезопасность и пожаробезопасность, исключающие вредные воздействие на окружающие среду и воздушный бассейн, а также предупреждающие чрезвычайные ситуации природного и техногенного характера.

Главный инженер проекта Пономарев В.М

ОБЩИЕ УКАЗАНИЯ

1. Основные исходные данные

1.1 Чертежи марки КЖ разработаны на основании:

- технического задания на проектирование, выданного Заказчиком.

УКАЗАНИЯ ПО ПРОИЗВОДСТВУ РАБОТ

Производство работ вести в соответствии с действующими строительными нормами и правилами производства работ.
Все виды работ производить в соответствии со СП РК 1.03-106-2012 "Охрана труда и техника безопасности в строительстве".
При выполнении строительно-монтажных работ необходимо установить контроль за выполнением правил пожарной безопасностти и правил техники безопасности в строительстве.
Организация строительства должна выполняться в соответствии со СН РК 1.03-00-2011 .
Все материалы, применяемые для строительства, должны иметь сертификаты соответствия.
В ходе процесса производства работ необходимо составлять акты освидетельствования работ, скрываемых последующими работами и конструкциями.

ТРЕБОВАНИЯ К ИЗГОТОВЛЕНИЮ КОНСТРУКЦИИ:

класс бетона по прочности на сжатие В15 на сульфатостойком цементе;
марка бетона по морозостойкости F75 ;
марка бетона по водонепроницаемости W6;
водоцементное отношение для бетона не должно превышать 0,55;
воду для затворения бетонной смеси необходимо применять в соответствии с требованиями ГОСТ 23732-2011;
в качестве крупного заполнителя для бетона следует применять фракционированный щебень изверженных пород по ГОСТ 8267-93 (марка щебня должна быть не ниже 800);
в качестве мелкого заполнителя следует применять кварцевый песок по ГОСТ 8736-2014 (отмучиваемых частиц не более 1% по массе);
мелкие и крупные заполнители должны быть проверены на содержание потенциально реакционноспособных пород.

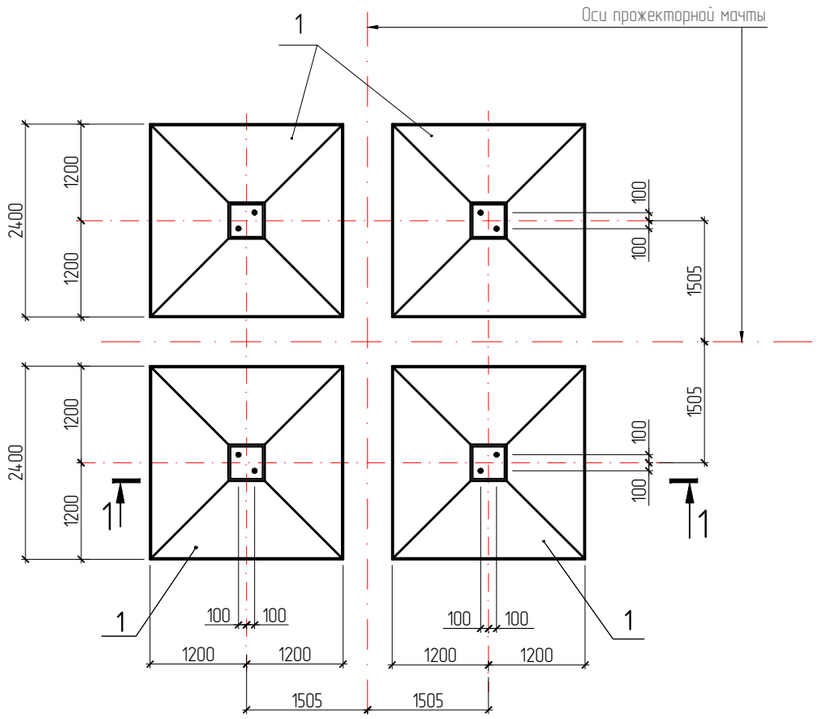

Спецификация к схеме расположения фундаментов

Поз.	Обозначение	Наименование	Кол.	Масса, ед. кг.	Примечание
1	3.407-115 Вып.2	Фундамент Ф5-2	4	4480	

1. Сооружение относится ко II (нормальному) уровню ответственности.
2. Фундаменты под металлическую опору выполнить из бетона марки В30, W6, F75 на сульфатостойком портландцементе. Арматурная сталь класса А400 -марки 25Г2С по ГОСТ 34028-2016г.
3. Сварные конструкции фундаментов выполнить из стали марки 345-3 по ГОСТ 27772-88.
4.Фундаментные болты приняты из стали марки Ст3сп4 по ГОСТ 535-2005.
5. При подъеме стальной опоры на фундаменты необходимо предусмотреть установку упоров, полностью воспринимающих горизонтальные монтажные усилия.
6. После установки стальной опоры на фундаменты шайбы анкерных болтов приварить к плитам башмаков опор.
7. Закрепление гаек против самоотвинчивания производить закернриванием резьбы болта на глубину не менее 3 мм.
8. Сварку стальных элементов выполнить электродами Э-42А по ГОСТ 9467-75. 9.
Закладные детали фундаментов оцинковать слоем S=200 мкм, резьбу болтов оцинковать слоем 25 мкм, резьбу гаек не оцинковывать. Болтовые соединения защитить газотермическим напылением цинка S=200 мкм.
9.Монтаж конструкций производить в соответствии со СНиП РК 4.04-10-2002 «Электротехнические устройства».
10.Строительно-монтажные работы выполнять в соответствии с проектом производства работ.
11. В основании фундаментов выполнить подготовку из щебенистого грунта толщиной 200 мм, который используется в качестве дренажного слоя при устройстве строительного водопонижения.
12. Поверхности железобетонных конструкций, соприкасающиеся с грунтом, окрасить горячим битумом марки БН70/30 за два раза по грунтовке из раствора битума в бензине.
13. Обратную засыпку выполнить щебенистыми неразлагаемыми грунтами равномерно со всех сторон с тщательным послойным уплотнением до Ксот=0,95 слоями 20-30 см.

1 - 1

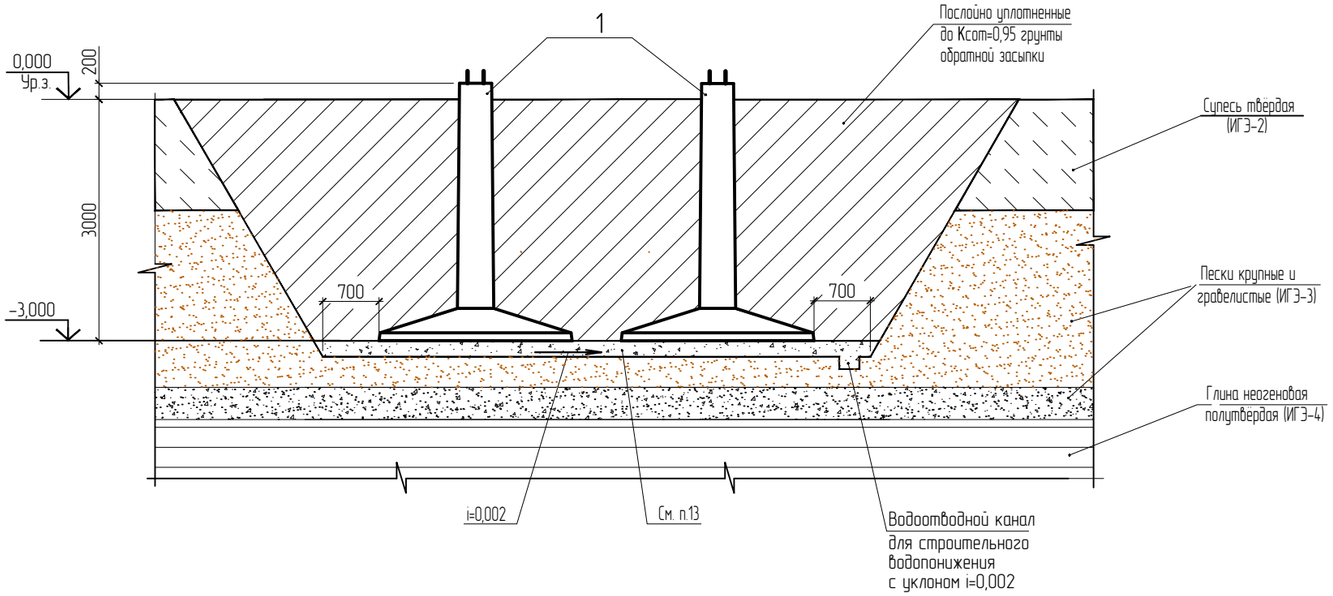

Изм.	Кол.уч.	Лист	№док.	Подпись	Дата
ГИП		Пономарев			
выполнил		Пономарев			

Строительство антенно-мачтовых сооружений в с. Жарык, Жарминский район, ВКО.

Мачта	Стадия	Лист	Листов
	Р	2	

Фундаменты

ТОО "RUSARR" ГСЛ 16018616

Формат: А2

Взам. инв. №

Подпись и дата

Инв. №подл.