ТОО "RUSARR"
ГСЛ 16018616

Рабочий проект
Строительство антенно-мачтовых сооружений в с. Кызыл Агаш, Жарминский район, ВКО.

Конструкции железобетонные

Директор ТОО "RUSARR" Соболева Л.А

Главный инженер проекта Пономарев В.М

Ведомость чертежей основного комплекта

Лист	Наименование	
1	Общие данные.	
2.1-2.2	Фундаменты	

Ведомость ссылочных и прилагаемых документов

Обозначение	Наименование	Примечание
ГОСТ 926-82	ПФ-133, Технические условия.	
ГОСТ 34028-2016	Сталь горячекатаная для армирования железобетонных конструкций	
ГОСТ 19903-2015	Прокат листовой горячекатаный.	
ГОСТ 9467-75*	Электроды покрытые металлические для ручной дуговой сварки конструкционных и теплоустойчивых сталей.	

Рабочий проект разработан в соответствии с действующими на территории Республики Казахстана Нормами и Правилами и предусматривает мероприятие, обеспечивающие взрывобезопасность и пожаробезопасность, исключающие вредные воздействие на окружающие среду и воздушный бассейн, а также предупреждающие чрезвычайные ситуации природного и техногенного характера.

Главный инженер проекта Пономарев В.М

ОБЩИЕ УКАЗАНИЯ

1. Основные исходные данные

1.1 Чертежи марки КЖ разработаны на основании:

- технического задания на проектирование, выданного Заказчиком.

УКАЗАНИЯ ПО ПРОИЗВОДСТВУ РАБОТ

Производство работ вести в соответствии с действующими строительными нормами и правилами производства работ.
Все виды работ производить в соответствии со СП РК 1.03-106-2012 "Охрана труда и техника безопасности в строительстве".
При выполнении строительно-монтажных работ необходимо установить контроль за выполнением правил пожарной безопасностти и правил техники безопасности в строительстве.
Организация строительства должна выполняться в соответствии со СН РК 1.03-00-2011 .
Все материалы, применяемые для строительства, должны иметь сертификаты соответствия.
В ходе процесса производства работ необходимо составлять акты освидетельствования работ, скрываемых последующими работами и конструкциями.

ТРЕБОВАНИЯ К ИЗГОТОВЛЕНИЮ КОНСТРУКЦИИ:

класс бетона по прочности на сжатие В15 на сульфатостойком цементе;
марка бетона по морозостойкости F75 ;
марка бетона по водонепроницаемости W6;
водоцементное отношение для бетона не должно превышать 0,55;
воду для затворения бетонной смеси необходимо применять в соответствии с требованиями ГОСТ 23732-2011;
в качестве крупного заполнителя для бетона следует применять фракционированный щебень изверженных пород по ГОСТ 8267-93 (марка щебня должна быть не ниже 800);
в качестве мелкого заполнителя следует применять кварцевый песок по ГОСТ 8736-2014 (отмучиваемых частиц не более 1% по массе);
мелкие и крупные заполнители должны быть проверены на содержание потенциально реакционноспособных пород.

Спецификация к схеме расположения фундаментов

Поз.	Обозначение	Наименование	Кол.	Масса, ед. кг.	Примечание
1	3.407-115 Вып.2	Фундамент Ф5-2	4	4480	

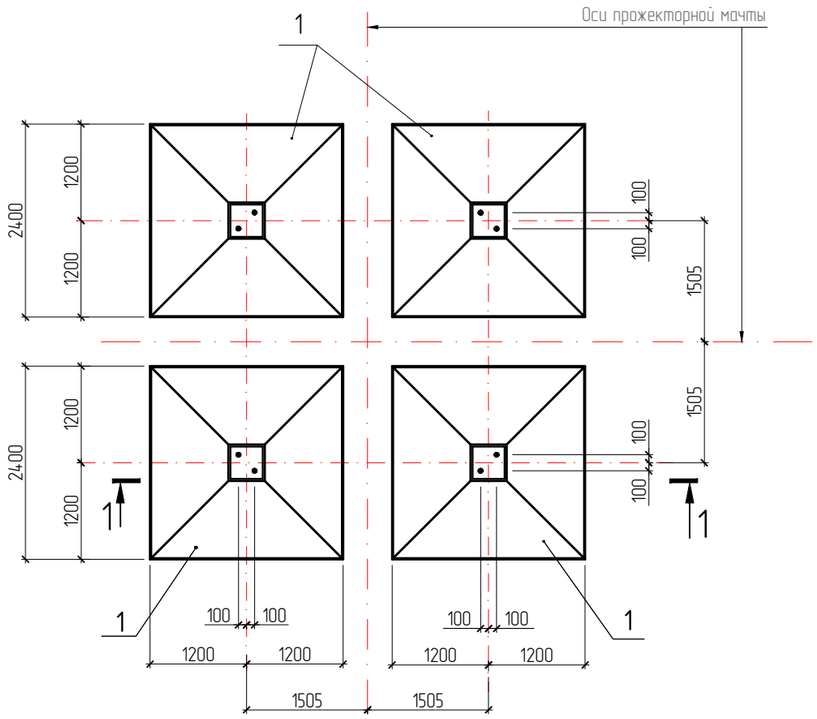

1 – 1

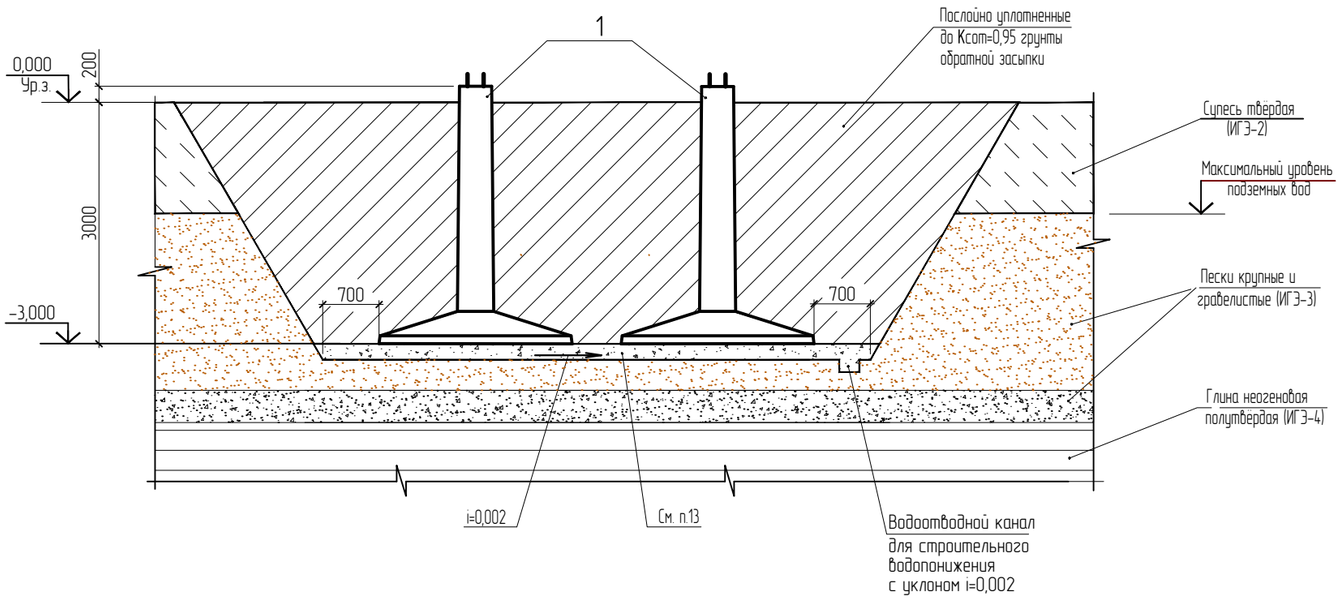

1. Сооружение относится ко II (нормальному) уровню ответственности.
2. Фундаменты под металлическую опору выполнить из бетона марки В30, W6, F75 на сульфатостойком портландцементе. Арматурная сталь класса А400 –марки 25Г2С по ГОСТ 34028-2016г.
3. Сварные конструкции фундаментов выполнить из стали марки 345-3 по ГОСТ 27772-88.
4. Фундаментные болты приняты из стали марки Ст3сп4 по ГОСТ 535-2005.
5. При подъеме стальной опоры на фундаменты необходимо предусмотреть установку упоров, полностью воспринимающих горизонтальные монтажные усилия.
6. После установки стальной опоры на фундаменты шайбы анкерных болтов приварить к плитам башмаков опор.
7. Закрепление гаек против самоотвинчивания производить закернриванием резьбы болта на глубину не менее 3 мм.
8. Сварку стальных элементов выполнить электродами Э-42А по ГОСТ 9467-75. 9.
Закладные детали фундаментов оцинковать слоем S=200 мкм, резьбу болтов оцинковать слоем 25 мкм, резьбу гаек не оцинковывать. Болтовые соединения защитить газотермическим напылением цинка S=200 мкм.
9. Монтаж конструкций производить в соответствии со СНиП РК 4.04-10-2002 «Электротехнические устройства».
10. Строительно-монтажные работы выполнять в соответствии с проектом производства работ.
11. В основании фундаментов выполнить подготовку из щебенистого грунта толщиной 200 мм, который используется в качестве дренажного слоя при устройстве строительного водопонижения.
12. Поверхности железобетонных конструкций, соприкасающиеся с грунтом, окрасить горячим битумом марки БН70/30 за два раза по грунтовке из раствора битума в бензине.
13. Обратную засыпку выполнить щебенистыми неразлагаемыми грунтами равномерно со всех сторон с тщательным послойным уплотнением до Ксот=0,95 слоями 20-30 см.

Изм.	Кол.уч.	Лист	№док.	Подпись	Дата	Строительство антенно-мачтовых сооружений в с. Кызыл Агаш, Жарминский район, ВКО.		
ГИП		Пономарев				Мачта	Стадия	Лист	Листов
выполнил		Пономарев					Р	2	
						Фундаменты	ТОО "RUSARR" ГСЛ 16018616		

Взам. инв. №

Подпись и дата

Инв. №подл.

Формат: А2