Утвержден
приказом Министра
по инвестициям и развитию
Республики Казахстан
от 24 апреля 2017 года №234

Акт приемки объекта в эксплуатацию

г. Актобе «29» декабря 2022 года

Заказчик: **КГУ «Центр социального обслуживания №1» государственного учреждения «Управления координации занятости и социальных программ Актюбинской области», нефтяников, 25, БИН 941040000999, телефон: 8-7132- 40-12-05, почтовый индекс (030002) D02X8M2, адрес: г.Актобе, ул. Нефтяников д.25**

фамилия, имя, отчество (при наличии) ИИН, телефон-для физических лиц, наименование организации-для юридических лиц, БИН, телефон, почтовый индекс, область, город, район, населенный пункт, наименование улицы, номер дома/здания (стационарного помещения)

Декларация о соответствии (прилагается): **от «29» декабря 2022г, ТОО «Строительная компания ШАХ», Директор – Кайржанулы Рустем, г. Шымкент, район Каратау, мкр. Нурсат, пр. Нурсултан Назарбаев, здание 53А, БИН 070140013304, телефон +7(727)3816216**

дата подписания декларации, наименование подрядной (генподрядной) организации, фамилия, имя, отчество (при наличии) руководителя, юридический адрес, БИН, телефон

Заключения о качестве строительно-монтажных работ (прилагается): **от «29» декабря 2022г. ТОО «АДС САПА», эксперт Сарсенбаев Булат Калиевич, KZ80VJE00066463 от 17.06.2021г.; KZ72VJE00067092 от 13.07.2021 г.; KZ70VJE00066740 от 28.06.2021 г., БИН: 120940002382, телефон +7 776 523 77 70**

дата подписания заключения, наименование организации, фамилия, имя, отчество (при наличии) экспертов технического надзора, № и дата получения аттестатов, БИН, телефон

Заключения о соответствии выполненных работ проекту (прилагается): **от «29» декабря 2022 г. ТОО «АктобеСтройЭксперт», эксперт: Кузенкова Жанна Анатольевна телефон +7 701 453 5863**

дата подписания заключения, наименование организации, фамилия, имя, отчество (при наличии) экспертов авторского надзора, № и дата получения аттестатов,, телефон

произведя осмотр готовности предъявленного подрядчиком (генеральным подрядчиком) к приемке в эксплуатацию объекта: **«Капитальный ремонт зданий КГУ «Центр социального обслуживания №1» расположенного по адресу: г.Актобе, ул. Нефтяников, д.25», технически не сложный II (нормальный) уровень ответственности, не относящихся к технически сложным;**

наименование объекта, вид строительства (новое, расширение, реконструкция, техническое перевооружение, модернизация, капитальный ремонт), уровень ответственности, техническая и технологическая сложность объекта

по адресу: **г.Актобе, ул. Нефтяников д.25;**

(область, район, населенный пункт, микрорайон, квартал, улица, номер дома (корпуса)

проверив комплектность исполнительной технической документации в том числе посредством электронного модуля исполнительной технической документации «29» декабря 2022 года,

дата ознакомления

подтверждает, что:

1.Строительство объекта осуществлено на основании:

а) договора №258 от 08.10.2021года ;

номер договора, дата

б) решения (постановления) о представлении соответствующего права на землю акт ;

наименование органа вынесшего решение

либо решения о реконструкции (перепланировке, переоборудовании) помещений (отдельных частей) существующих зданий №1-3-19/2795 от 30.06.2021 года. Акимат города Актобе

наименование органа вынесшего решение

в) талона о приеме уведомления о начале или прекращении осуществления деятельности или определенных действий: ГУ «Управление государственного архитектурно строительного контроля Актюбинской области» №KZ24REA00315784 от 20.01.2023г.

наименование органа принявшего уведомление, дата выдачи талона

г) проекта (проектно-сметной документации) ТОО «АктобеСтройЭксперт» 19007405, I категория), 16/2020-АС, 16/2020-ВК.СО, 16/2020-ЭМ, 16/2020-ЭО

наименование проектной организации, номер проекта утвержденного(й) Рабочий проект

д) Архитектурно-планировочное задание на проектирование от 14 сентября 2020 года №KZ67VUA00276390, утвержденное ГУ «Отдел архитектуры и градостроительства города Актобе»

наименование организации утвердившей (пере утвердившей) проект и дата утверждения

е) утвержденного(й): заказчиком КГУ «Центр социального обслуживания №1» 224-а от 25.06.2021года ;

Наименование организации утвердившей (пере утвердившей) проект и дата утверждения

2. Строительно-монтажные работы осуществлены в сроки:

начало работ: ноябрь 2021 года

месяц, год

окончание работ: декабрь 2022 года

месяц, год

при продолжительности строительства, месяц: по норме или по проекту организации строительства, месяц: **9;** фактически, месяц: **14;**

3. Объект (комплекс) имеет следующие основные технико-экономические показатели (мощность, производительность, производственная площадь, протяженность, вместимость, объем, пропускная способность, провозная способность, число рабочих мест и тому подобное, заполняется по всем объектам(кроме жилых домов) в единицах измерения соответственно целевой продукции или основным видам услуг):

Мощность, производительность и так далее	**Единица измерения**	**По проекту**		**Фактически**	
		общая (с учетом ранее принятых)	**В том числе пускового комплекса или очереди**	**общая (с учетом ранее принятых)**	**В том числе пускового комплекса или очереди**
Площадь участка в условных границах	м2	2,36	-	2,36	-
Общая площадь	м2	4347,5		4347,5	-
Объем здания	м3	24570		24570	
Число этажей	этаж	3		3	-

Выпуск продукции (оказания услуг) предусмотренной проектом в объеме, соответствующем нормам освоения проектных мощностей в начальный период

_____

факт начала выпуска продукции с указанием объема

4. Технологические архитектурно - строительные решения по объекту характеризуются следующими данными: краткие технические характеристики по особенностям его размещения «Капитальный ремонт зданий КГУ "Центр социального обслуживания №1" расположенного по адресу: г. Актобе, ул. Нефтяников, д.25»:На участке центра социального обслуживания размещаются следующие здания и сооружения: дом престарелых и инвалидов (3 этаж); тренажерный зал; пристройка тренажерному залу; прачечная; ритуальное помещение; гараж; мастерская с пристройками; котельная; баня; склад; проходная; площадка для ТБО; площадка для отдыха; трансформаторная подстанция; площадка для МГН; дизель генераторная установка,_ Для обеспечения водой на хозяйственно-питьевые и противопожарные нужды запроектирован капитальный ремонт внутренних объединенных систем холодного водоснабжения. Для повышения давления в сети хозяйственно-питьевого водопровода, в связи снедостаточным напором в наружных сетях водоснабжения, проектом предусматривается насосная станция повышения давления производительностью 12,6 м3/час, напором 10,6 м. вод. ст. (1 - рабочий насос, 1 - резервный) (в комплекте со шкафом управления, с частотным преобразователем, запорно-регулирующей арматурой, коллекторами)Для повышения давления в противопожарном водопроводе проектом предусматривается противопожарная насосная станция для внутреннего пожаротушения производительностью 16,0 м3/час, напором 16,0 м. вод. ст. (1 - рабочий насос, 1 - резервный) (в комплекте со шкафом управления, с частотным преобразователем, запорно-регулирующей арматурой, коллекторами)

краткие технические характеристики по особенностям его размещения, по основным материалам и конструкциям, инженерному и технологическому оборудованию

5. На объекте установлено предусмотренное проектом оборудование в количестве согласно актам о его приемке после индивидуального испытания и комплексного опробования;

6. Наружные инженерные коммуникации (холодное и горячее водоснабжение, канализация, теплоснабжение, газоснабжение, электроснабжение и связь) обеспечивают нормальную эксплуатацию объекта (здания, сооружения, помещения) и приняты городскими эксплуатационными организациями;- (на данном проекте не предусмотрены)

7. Сметная стоимость по утвержденному проекту (проектной - сметной документации): всего **800 618,168** тысяч тенге, в том числе: строительно-монтажных работ **650 836,192** тысяч тенге; оборудования, инструмента и инвентаря **15 967,534** тысяч тенге; прочие затраты **133 814,442** тысяч тенге.

8. Сметная стоимость основных фондов, принимаемых в эксплуатацию всего **672 138,156** тысяч тенге, в том числе: строительно-монтажных работ **585 752,573** тысяч тенге; оборудования, инструмента и инвентаря **14 370,781** тысяч тенге; прочие затраты **72 014,802** тысяч тенге.

9. Доля местного содержания предусмотрена в проектно-сметной документации 100 % и фактического применения 100 % (на объектах, финансируемых за счет государственных инвестиций и средств квазигосударственного сектора);

10. Класс энергоэффективности здания D-нормальный

11. Объект построен в соответствии с утвержденным проектом (проектно-сметной документацией) и требованиями государственных нормативных документов в области архитектуры, градостроительства и строительства.

ЕШИЛ: **«Капитальный ремонт зданий КГУ «Центр социального обслуживания №1» расположенного по адресу: г.Актобе, ул. Нефтяников, д.25»**

наименование объекта (комплекса)

принять в эксплуатацию.

Заказчик: **Муханбеткали Асылбек Жусіпкалиулы**

фамилия, имя, отчество (при его наличии), подпись руководителя

место печати(при наличии)

Технический назор:

1) аттестованный (-ые) эксперт (-ы) _____

фамилия, имя, отчество (при его наличии), подпись руководителя

место печати(при наличии)

2) аккредитованная организация **ТОО "АДС САПА" директор Садыкова Д.Б.**

(наименование организации) имеющей в своем составе аттестованного (-ых) эксперта (-ов), фамилия, имя, отчество (при его наличии) руководителя, подпись, дата

место печати(при наличии)

эксперт Сарсенбаев Булат Калиевич № KZ70VJE00066740 - части инженерных сетей, № KZ72VJE00067092 – части технологического оборудования, № KZ80VJE00066463 - части несущих и ограждающих конструкций

(фамилия, имя, отчество (при его наличии) эксперта, специализация аттестата), подпись, дата

место печати(при наличии)

Авторский надзор:

1)разработчик проекта **ТОО «АктобеСтройЭксперт», директор Тялдыкбаев Ануар Кайратович**

(наименование организации, фамилия, имя, отчество (при его наличии), должность), подпись, дата

место печати(при наличии)

2) организация _____

(наименование организации) имеющей в своем составе аттестованного (-ых) эксперта (-ов), фамилия, имя, отчество (при его наличии) руководителя, подпись, дата

место печати(при наличии)

3) аттестованный (-ые) эксперт (-ы) **Кузенкова Жанна Анатольевна**

(фамилия, имя, отчество (при его наличии) эксперта, специализация аттестата), подпись, дата

место печати(при наличии)

Подрядчик (генеральный подрядчик) **ТОО «Строительная компания ШАХ» Кайржанулы Рустем**

фамилия, имя, отчество (при его наличии), подпись руководителя

место печати(при наличии)

Приложение 2
к акту приемки объекта
в эксплуатацию

форма

Технические характеристики объекта (многоквартирные жилые дома, промышленные, торговые объекты и тому подобное)

Наименование (многоквартирный жилой дом, промышленные, торговые объекты и т.п.)	Общие сведения				
	количество этажей (этаж)	количество помещений, комнат	площадь застройки ($м^2$)	объем здания ($м^3$)	общая площадь ($м^2$)
1	2	3	4	5	6
Капитальный ремонт здани КГУ "Центр социального обслуживания №1" расположенного по адресу: г.Актобе, ул. Нефтяников, д.25	3	272	2557,0	24570,0	6369,73

продолжение таблицы

Описание конструктивных элементов			Вид отопления	Благоустройство				
фундамент	стены	кровля		Электро-снабжение	Водо-снабжение	горячее водоснабжение	канализация	Газо-снабжение
7	8	9	10	11	12	13	14	15
-	Газобетон, Гипсокартон	Металлочерепица	Водяное	да	Централизованное	Тепловой узел	Централизованное	-

Распределение площади

№		В отдельных квартирах	В помещениях коридорного типа	В общежитиях	В гостиницах
1	Количество жилых квартир	-	-	-	-
2	Количество жилых комнат	-	-	-	-
3	Общая площадь (м ^{2})	-	6019,28	-	-
4	Жилая площадь (м ^{2})	-	2323,52	-	-

продолжение таблицы

Из общего числа площади				Распределение квартир по числу комнат				
в мансардах	в подвалах	в цокольных этажах	в бараках	1-комнатные	2-комнатные	3-комнатные	4-комнатные	5-комнатные

Нежилые помещения

Площадь (м^2)	Жилая площадь в нежилых помещениях	Торговая	Промышленно-производственных зданий и сооружений	Складская	Бытового обслуживания	Гаражи	Организаций и учреждений управления, научных, банковский, общественных и т.п.
1	2	3	4	5	6	7	8
Основная	3695,76						
Вспомогательная				174,34	377,95	98,06	

продолжение таблицы

Общественного питания	Учреждений образования	Транспортных зданий и сооружений	Здравоохранения, лечебного назначения	Физкультуры и спорта	Учреждений культуры и искусства	Сооружений инженерных сетей	Прочие	Всего
9	10	11	12	13	14	15	16	17
								3695,76
				157,78			298,92	1107,05

Перечень документов, прилагаемых к техническим характеристикам объекта:
1. Поэтажные планы _____4 листа_____
2. Экспликация к поэтажным планам _____в одном листе с планами_____
3. Планы вспомогательных помещений_____8 листов_____
4. Экспликация вспомогательных помещений_____в одном листе с планами помещений___

Экспликация земельного участка ($м^2$)

Общая площадь земельного участка	Застроенная площадь			Незастроенная площадь		
	всего	под основными строениями	под прочими постройками и сооружениями	асфальтовые покрытия	прочие замощения	грунт
1	2	3	4	5	6	7
23600	4347,5	2557,0	1790,5	5041,0	1128,6	12730,9

продолжение таблицы

Незастроенная площадь ($м^2$)									
оборудованные площадки				зеленые насаждения					
всего	спортивные	детские	хозяйственные	всего	в том числе				
					газон с деревьями	плодовый сад	газоны, цветочные клумбы	огород	прочие
8	9	10	11	12	13	14	15	16	17
18900,5	352,0								

Экспликация к плану объекта

Этаж	Номер помещения, квартиры	Номера частей помещения, квартиры	Назначение частей помещения, квартиры	Площадь по внутреннему обмеру ($м^2$), в том числе			
				Общая	Полезная	Жилая	Нежилая
1	2	3	4	5	6	7	8

1							
2							
3							

продолжение таблицы

Площадь по внутреннему обмеру ($м^2$), в том числе								
В отдельных квартирах	В общежитиях	В гостиницах	Торговая	Промышленно-производственных зданий и сооружений	Складская	Учреждений образования	Предприятий бытового обслуживания	Организаций и учреждений управления, научных, банковских, общественных и т.п.
9	10	11	12	13	14	15	16	17

продолжение таблицы

Площадь по внутреннему обмеру ($м^2$), в том числе							
Предприятий общественного питания	Организации здравоохранения	Физкультурно-спортивная	Учреждений культуры и искусства	Транспортных зданий и сооружений	Сооружений инженерных сетей	Гаражей	Прочие
18	19	20	21	22	23	24	25
	2083,16						
	2124,17						
	1820,1						

Техническое описание конструктивных элементов основного строения

№ п.п.	Наименование конструктивных элементов	Описание конструктивных элементов (материал, отделка и т.д.)
1	2	3
1	Фундамент	Облицовка металлокассетой полимерного покрытия

2	1) наружные и внутренние капитальные стены		Кирпич, силикатный кирпич
	2) перегородки		Кирпич, ГКЛ, сплитерный блок
3	Перекрытия	чердачное	КЖ (существующая)
		междуэтажное	КЖ (существующая)
4	Крыша		Металлочерепица
5	Полы		Ламинат, линолеум, керамические плиты
6	Проемы	окна	ПВХ
		двери	Алюминиевые, пластиковые, металлические, деревянные
7	Отделочные работы	внутренние	Штукатурка, левкас, покраска.
8	Горячее водоснабжение		Тепловой узел
9	Водопровод		Централизованное
10	Канализация		Централизованное
11	Электроосвещение		Да
12	Отопление		Котельное
13			
14			
15			
16			
17			
18			
19			
20	Разные работы		

Техническое описание служебных построек

Показатели	Наименование служебных построек								
Площадь (м ^{2})									
Высота строения (м)									
Объем строения (м ^{3})									
Фундамент									
Стены									

Перекрытия									
Крыша									
Полы									
Окна									
Двери									
Внутренняя отделка									
Наружная отделка									
Печи									

Техническое описание внутри дворовых сооружений

Наименование сооружений	Размер в метрах				Объем ($м^3$)	Материал
	длина	ширина	площадь	высота или глубина		
1	2	3	4	5	6	7

Техническое описание отдельных частей строения
(подвалов, полуподвалов, мезонинов, мансард)

Наименование и назначение отдельных частей строения	Заглубление спланированной поверхности земли до пола подвала	Описание элементов					
		стены	перекрытия	полы	внутренняя отделка	крыша	дополнительные устройства
1	2	3	4	5	6	7	8

Техническое описание нежилых пристроек к основному строению

Наименование конструктивных элементов	Техническое описание конструктивных элементов
1	2
Фундамент	Облицовка существующего фундамента из профлиста полимерного покрытия

Стены и перегородки		Кирпич, силикатный кирпич (существующий)
Крыша		Профлист (существующий)
Полы		Керамическая плитка, линолеум, бетонная стяжка
Перекрытия		КЖ (существующая)
Проемы	двери	Алюминиевые, металлические, ПВХ
	окна	ПВХ (сущ.)
Отделочные работы		Штукатурка, левкас, покраска
Разные работы		
Итого:		
Фундамент		
Стены и перегородки		
Крыша		
Полы		
Перекрытия		
Проемы		
Отделочные работы		
Разные работы		
Итого:		
Фундамент		
Стены и перегородки		
Крыша		
Полы		
Перекрытия		
Проемы		
Отделочные работы		
Разные работы		

Итого:	

Исчисление площадей и объемов основной и отдельных частей строения
(подвалов, полуподвалов, мезонинов, мансард, крыш, пристроек и т.п.)

Наименование частей строения и пристроек	Формула для подсчета площадей по наружному обмеру	Площадь ($м^2$)	Высота (м)	Объем ($м^3$)	Наименование частей строения и пристроек	Формула для подсчета площадей по наружному обмеру	Площадь ($м^2$)	Высота (м)	Объем ($м^3$)
1	2	3	4	5	6	7	8	9	10
Административно-бытовой корпус					Ритуальное помещение(сущ.)		112,1	2,7	302,67
Вспомогательные сооружения(баня,сущ.)		250,4	3,7	926,48	Тренажерный зал (сущ.)		176,1	2,9	510,69
Насосная станция пожаротушения					Котельная (сущ.)		156,7	4,2	658,14
Инструментальный склад(сущ.)		194,0	4,2	814,8	Прачечная (сущ.)		236,8	3,6	852,48
КПП (сущ.)		26,532	3,33	88,35	Гараж (сущ.)		112,1	4,2	470,82

Заказчик Мұханбетқали Асылбек Жүсіпқалиұлы
фамилия, имя, отчество (при наличии), подпись руководителя Место печати (при наличии)

Авторский надзор Эксперт: Кузенкова Жанна Анатольевна
фамилия, имя, отчество (при наличии), подпись эксперта Место печати (при наличии)

Поэтажные планы

План подвала

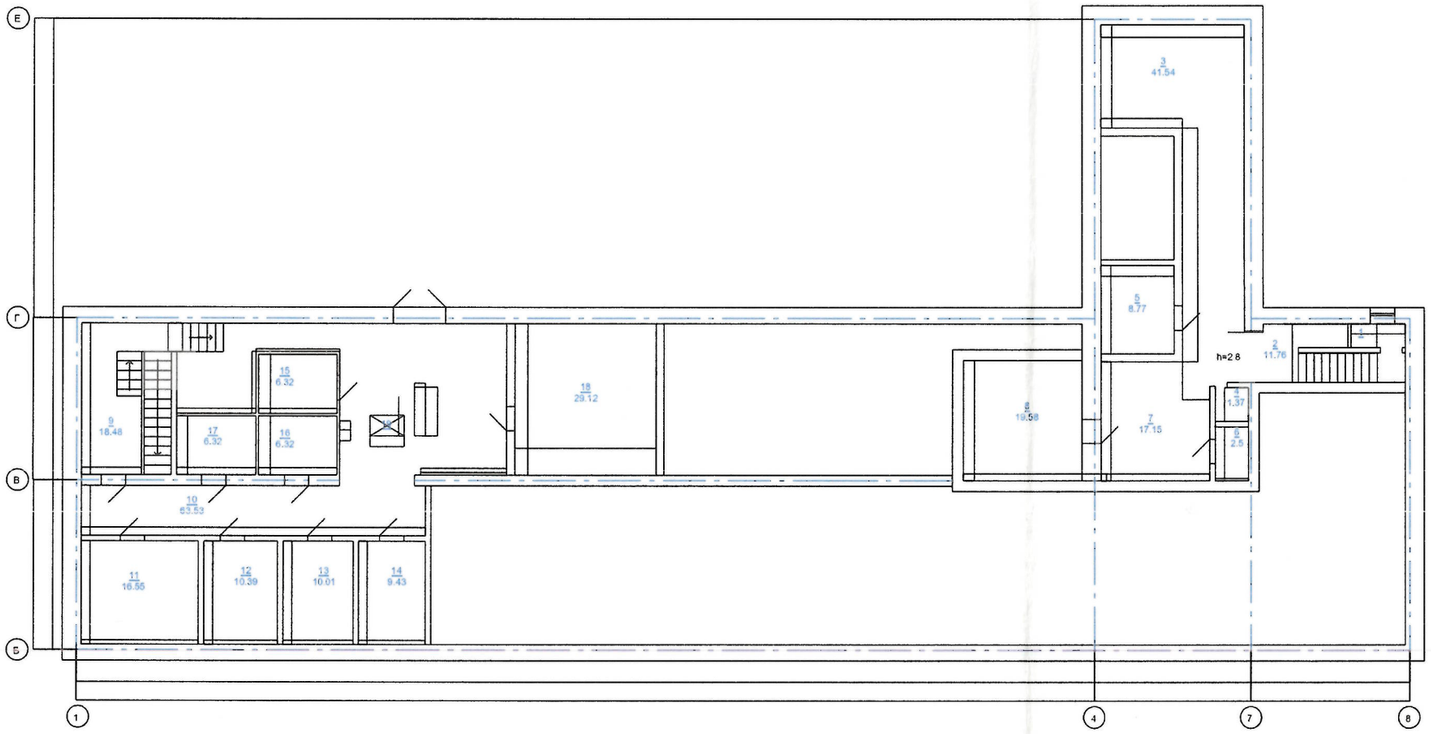

Экспликация помещений

№	Наименование	Площадь, м²	Прим
1	Коридор	1.7	
2	Лестничная клетка	14.19	
3	Подвальное помещение	41.54	
4	Подвальное помещение	1.37	
5	Электрощитовая	8.77	
6	Кладовая	2.5	
7	Подвальное помещение	17.15	
8	Подвальное помещение	19.58	
9	Лестничная клетка	18.48	
10	Подвальное помещение	63.53	
11	Склад	16.55	
12	Склад	10.39	
13	Склад	10.01	
14	Склад	9.43	
15	Холодильник	6.32	
16	Холодильник	6.32	
17	Холодильник	6.32	
18	Кладовая	29.12	
19	Лифт	0.95	
	Общее	277.9	

План 4-го этажа

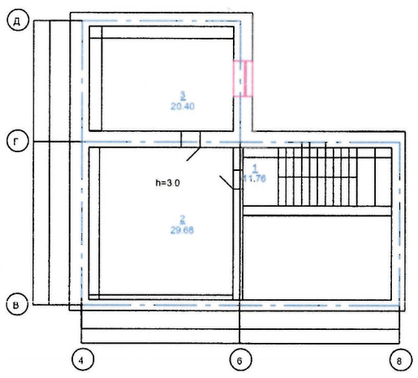

Экспликация помещений

№	Наименование	Площадь, м²	Прим
1	Лестничная клетка	11.76	
2	Подсобное помещение	29.68	
3	Подсобное помещение	20.40	
	Общее:	61.84	

Изм.	Кол.уч	Лист	№ док	Подпись	Дата
Технический надзор					
Куратор					
Нач.участка					
Геодезист					

Капитальный ремонт зданий КГУ "Центр социального обслуживания №1" расположенного по адресу г.Актобе, ул.Нефтяников,д.25.

План подвала, план 4 этажа
Экспликация помещений

Стадия	Лист	Листов
	1	4

ТОО "Строительная компания ШАХ"

План 1-го этажа

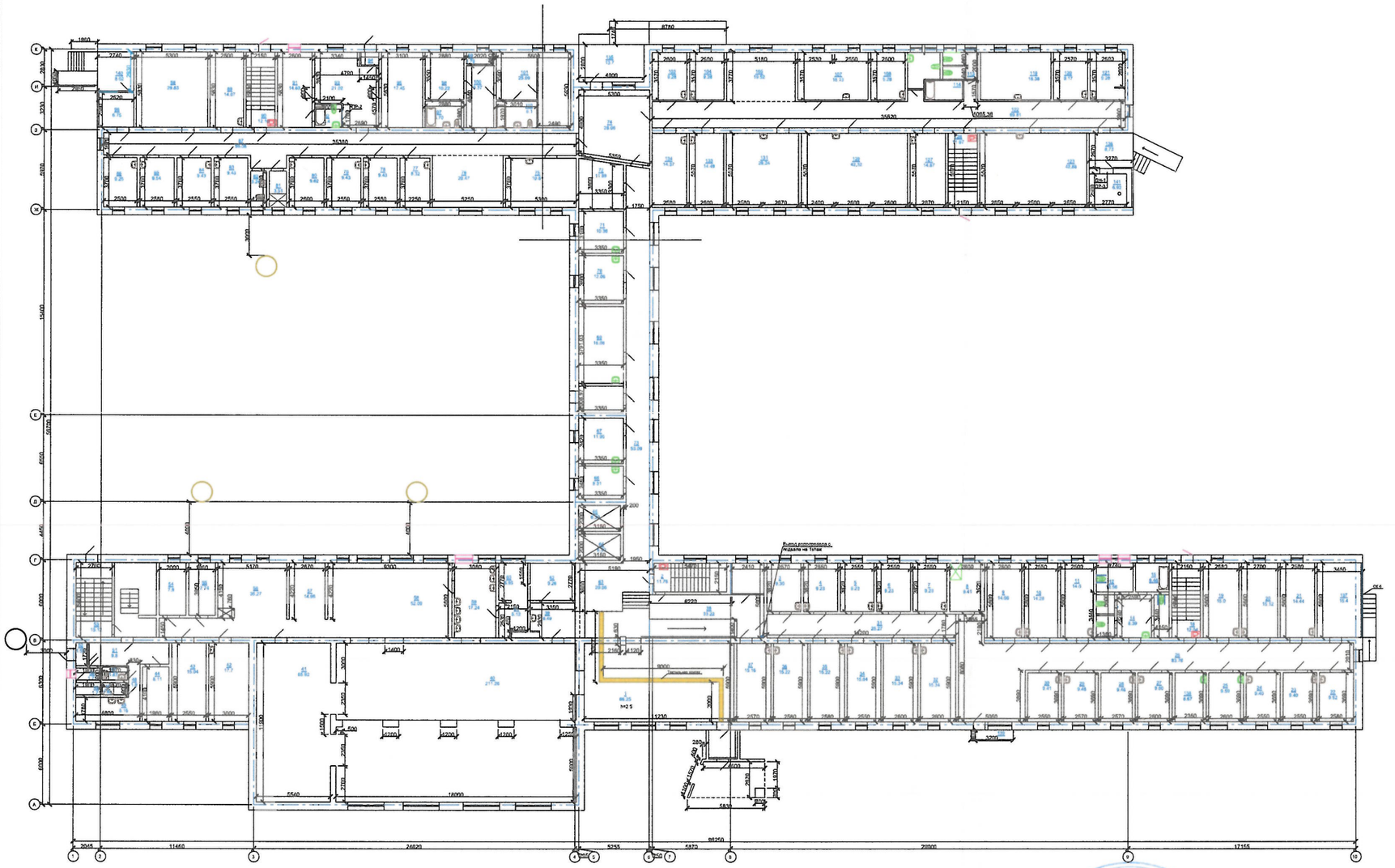

Экспликация помещений

№	Наименование	Площадь, м²	Прим.
1	Холл	66.25	
2	Лестничная клетка	11.76	
3	Жилая	9.30	
4	Жилая	9.23	
5	Жилая	9.23	
6	Кабинет	9.23	
7	Жилая	9.23	
8	Жилая	9.41	
9	Кабинет	14.56	
10	Жилая	14.28	
11	Жилая	14.0	
12	Женский туалет	10.56	=1 унитаз =1 умыв-к
13	Коридор	Исключен	
14	Ванная	8.25	
15	Туалет	2.37	
16	Туалет	Исключен	
17	Санузел	Исключен	
18	Лестничная клетка	12.04	
19	Жилая	15.0	
20	Жилая	15.12	
21	Жилая	14.44	
22	Жилая	9.52	
23	Жилая	9.40	
24	Жилая	9.40	
25	Вестибюль	20.03	
26	Коридор	83.76	
27	Жилая	9.60	
28	Жилая	9.48	
29	Жилая	9.48	
30	Жилая	9.41	
31	Коридор	25.27	
32	Жилая	15.34	
33	Жилая	15.34	
34	Жилая	15.04	
35	Жилая	15.22	
36	Жилая	15.22	
37	Жилая	15.16	
38	Коридор	32.59	
39	Коридор	8.49	
40	Столовая	211.26	
41	Столовая	65.92	
42	Склад	17.7	
43	Склад	15.04	
44	Кабинет	8.11	
45	Коридор	8.16	
46	Душевая	1.68	
47	Туалат	1.87	
48	Коридор	1.9	
49	Склад	1.71	
50	Склад	1.71	
51	Коридор	9.8	
52	Коридор	1.54	
53	Лестничная клетка	15.12	
54	Склад	7.9	
55	Склад	7.74	
56	Кухня	35.27	
57	Кухня	14.96	
58	Кухня	52.09	
59	Посудомоечная	17.24	
60	Бытовая	5.95	
61	Бытовая	5.12	
62	Бытовая	9.26	
63	Коридор	29.06	
64	Лифт	6.30	
65	Лифт	6.30	
66	Кабинет	9.31	
67	Кабинет	11.95	
68	Коридор	7.26	
69	Кабинет	19.02	
70	Кабинет	12.06	
71	Кабинет	10.38	
72	Склад	11.89	
73	Коридор	53.09	
74	Вестибюль	28.06	
75	Кабинет	19.61	
76	Вестибюль	20.47	
77	Кабинет	8.32	
78	Кабинет	9.43	
79	Кабинет	9.43	
80	Кабинет	9.62	
81	Душевая	3.51	
82	Туалет	3.24	
83	Жилая	9.43	
84	Жилая	9.43	
85	Жилая	9.54	
86	Жилая	9.25	
87	Коридор	59.08	
88	Жилая	20.83	
89	Жилая	14.07	
90	Лестничная клетка	12.10	
91	Кабинет врача	14.63	
92	Ванная	3.4	
93	Кабинет	21.02	
94	Коридор	1.29	
95	Кабинет	17.45	
96	Коридор	6.75	
97	Ванная	5.7	
98	Жилая	10.22	
99	Коридор	1.79	
100	Коридор	9.37	
101	Жилая	25.09	
102	Ванная	6.1	
103	Жилая	9.28	
104	Жилая	9.28	
105	Вестибюль	19.52	
106	Жилая	9.03	
107	Жилая	9.10	
108	Кабинет	9.28	
109	Туалет	4.68	=1 унитаз
110	Коридор	0.96	
111	Коридор	1.33	
112	Душевая	2.19	
113	Туалет	5.35	
114	Туалат	Исключен	
115	Душевая	2.04	
116	Коридор	Исключен	
117	Коридор	1.59	
118	Туалет для инвалидов	9.28	=2 унитаз =1 умыв-к
119	Жилая	9.10	
120	Жилая	9.17	
121	Жилая	9.28	
122	Коридор	69.81	
123	Жилая	14.20	
124	Жилая	13.92	
125	Жилая	14.76	
126	Лестничная клатка	11.97	
127	Кабинет	14.67	
128	Жилая	14.48	
129	Жилая	14.48	
130	Жилая	13.36	
131	Жилая	14.87	
132	Жилая	14.37	
133	Жилая	14.48	
134	Жилая	14.37	
135	Лоджия	13.7	
136	Лоджия	18.21	
137	Лоджия	15.4	
138	Балкон	2.56	
139	Балкон	2.56	
140	Лоджия	8.02	
	Общее	2088.73	

Изм.	Кол.уч	Лист	№ док	Подпись	Дата
Технический надзор					
Куратор					
Нач.участка					
Геодезист					

Капитальный ремонт зданий КГУ "Центр социального обслуживания №1" расположенного по адресу г.Актобе, ул.Нефтяников,д.25.

План 1 этажа
Экспликация помещений

Стадия	Лист	Листов
	2	4

ТОО "Строительная компания ШАХ"

План 2-го этажа

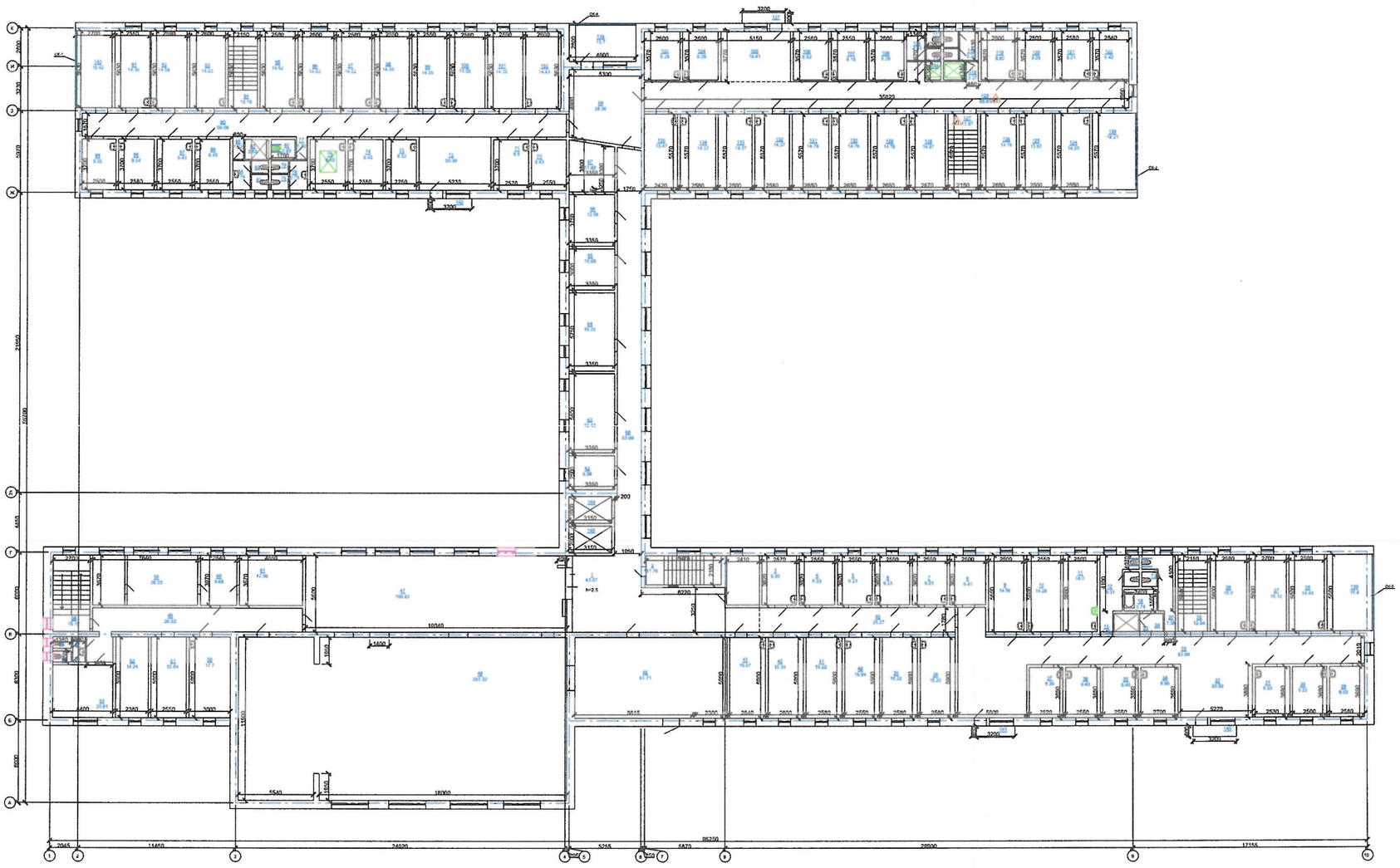

Экспликация помещений

№	Наименование	Площадь, м²	Прим.
1	Коридор	61.07	
2	Лестничная клетка	11.76	
3	Жилая	9.30	
4	Жилая	9.23	
5	Жилая	9.23	
6	Жилая	9.23	
7	Жилая	9.23	
8	Жилая	9.41	
9	Жилая	14.56	
10	Жилая	14.28	
11	Жилая	14.0	
12	Санузел	6.72	
13	Коридор	1.59	
14	Туалет	1.17	
15	Туалет	1.17	
16	Туалет	1.17	
17	Туалет	1.17	
18	Ванная	3.74	
19	Санузел	5.12	
20	Коридор	1.38	
21	Душевая	1.10	
22	Душевая	1.04	
23	Коридор	1.04	
24	Душевая	1.04	
25	Лестничная клетка	12.04	
26	Жилая	15.0	
27	Жилая	15.12	
28	Жилая	14.44	
29	Жилая	9.52	
30	Жилая	9.22	
31	Жилая	9.33	
32	Вестибюль	20.50	
33	Коридор	83.69	
34	Жилая	9.96	
35	Жилая	9.4	
36	Жилая	9.4	
37	Жилая	9.3	
38	Жилая	15.22	
39	Жилая	15.22	
40	Жилая	15.04	
41	Жилая	15.22	
42	Жилая	15.34	
43	Жилая	15.57	
44	Жилая	13.57	
45	Коридор	25.27	
46	Библиотека	48.14	
47	Вестибюль	106.62	
48	Зрительный зал	283.32	
49	Коридор	26.52	
50	Кабинет	17.7	
51	Кабинет	15.04	
52	Кабинет	14.04	
53	Коридор	20.91	
54	Туалет	1.14	
55	Коридор	0.76	
56	Туалет	1.14	
57	Коридор	0.76	
58	Лестничная клетка	15.12	
59	Кабинет	28.03	
60	Кабинет	9.68	
61	Кабинет	17.06	
62	Кабинет	9.38	
63	Коридор	19.43	
64	Кабинет	19.26	
65	Склад	10.05	
66	Склад	12.56	
67	Склад	11.89	
68	Коридор	53.09	
69	Вестибюль	28.06	
70	Бытовая	9.43	
71	Жилая	9.5	
72	Вестибюль	20.39	
73	Жилая	8.32	
74	Жилая	9.43	
75	Жилая	9.43	
76	Санузел	2.79	
77	Коридор	1.32	
78	Туалет	1.43	
79	Туалет	1.12	
80	Душевая	2.53	
81	Туалет	1.43	
82	Туалет	1.12	
83	Душевая	2.53	
84	Санузел	2.79	
85	Коридор	1.32	
86	Жилая	9.43	
87	Жилая	9.43	
88	Жилая	9.54	
89	Жилая	9.25	
90	Коридор	59.08	
91	Жилая	14.35	
92	Жилая	14.58	
93	Жилая	14.63	
94	Лестничная клетка	12.10	
95	Жилая	14.52	
96	Жилая	14.63	
97	Жилая	14.52	
98	Жилая	14.35	
99	Жилая	14.35	
100	Жилая	14.58	
101	Жилая	14.35	
102	Жилая	14.63	
103	Жилая	9.28	
104	Жилая	9.28	
105	Вестибюль	19.41	
106	Жилая	6.62	
107	Жилая	9.10	
108	Жилая	9.28	
109	Санузел	2.85	
110	Коридор	1.15	
111	Туалет	1.27	
112	Туалет	0.91	
113	Душевая	2.06	
114	Туалет	1.27	
115	Туалет	0.91	
116	Душевая	2.06	
117	Санузел	2.85	
118	Коридор	1.15	
119	Жилая	8.92	
120	Жилая	9.28	
121	Жилая	9.21	
122	Жилая	9.42	
123	Коридор	69.81	
124	Жилая	14.20	
125	Жилая	13.92	
126	Жилая	14.76	
127	Лестничная клетка	11.97	
128	Жилая	14.67	
129	Жилая	14.76	
130	Жилая	14.76	
131	Жилая	14.76	
132	Жилая	14.37	
133	Жилая	14.37	
134	Жилая	14.37	
135	Жилая	14.47	
136	Лоджия	13.7	
137	Балкон	2.56	
138	Лоджия	18.21	
139	Лоджия	15.4	
140	Балкон	2.56	
141	Балкон	2.56	
142	Балкон	2.56	
143	Лоджия	15.42	
		2110.95	

Изм.	Кол.уч	Лист	№ док	Подпись	Дата
Технический надзор					
Куратор					
Нач.участка					
Геодезист					

Капитальный ремонт зданий КГУ "Центр социального обслуживания №1" расположенного по адресу г.Актобе, ул.Нефтяников,д.25.

План 2 этажа
Экспликация помещений

Стадия	Лист	Листов
	3	4

ТОО "Строительная компания ШАХ"

План 3-го этажа

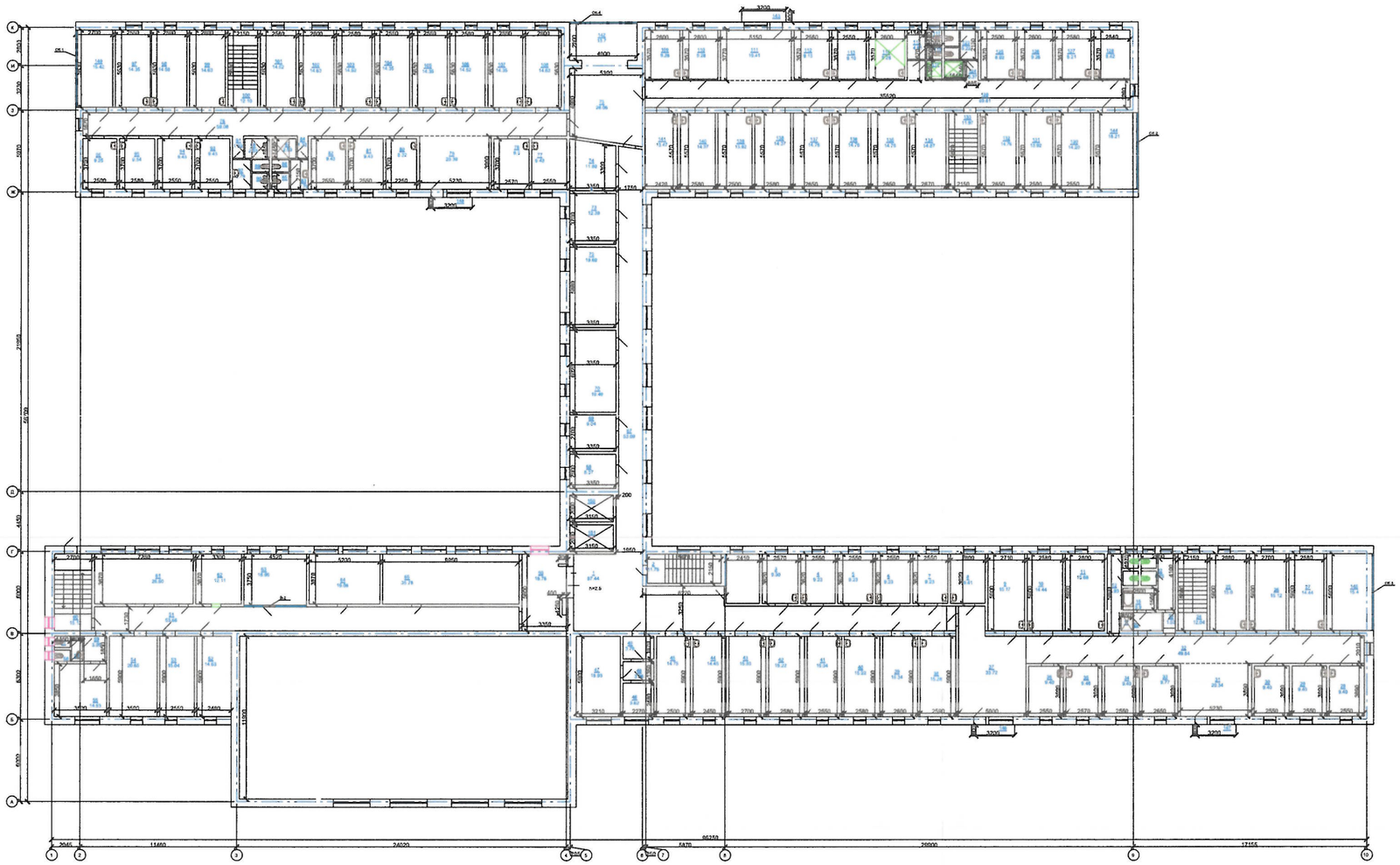

Экспликация помещений

№	Наименование	Площадь, м²	Прим.
1	Коридор	87.44	
2	Лестничная клетка	11.76	
3	Жилая	9.30	
4	Жилая	9.23	
5	Жилая	9.23	
6	Жилая	9.23	
7	Жилая	9.23	
8	Бытовая	9.41	
9	Жилая	15.17	
10	Жилая	14.44	
11	Жилая	15.65	
12	Санузел	4.92	
13	Туалет	1.23	
14	Туалет	1.23	
15	Ванная	3.9	
16	Коридор	1.53	
17	Душевая	1.10	
18	Туалет	1.23	
19	Туалет	1.23	
20	Коридор	1.56	
21	Душевая	1.04	
22	Санузел	5.33	
23	Коридор	1.53	
24	Лестничная клетка	12.04	
25	Жилая	15.0	
26	Жилая	15.12	
27	Жилая	14.44	
28	Жилая	9.40	
29	Жилая	9.40	
30	Жилая	9.40	
31	Вестибюль	20.34	
32	Коридор	49.84	
33	Жилая	9.77	
34	Жилая	9.40	
35	Жилая	9.48	
36	Жилая	9.40	
37	Коридор	33.72	
38	Жилая	15.28	
39	Жилая	15.34	
40	Жилая	15.22	
41	Жилая	15.04	
42	Жилая	15.22	
43	Жилая	15.03	
44	Жилая	14.45	
45	Жилая	14.75	
46	Киноаператорская	5.62	
47	Киноаператорская	18.93	
48	Коридор	3.06	
49	Коридор	3.79	
50	Коридор	18.76	
51	Коридор	53.65	
52	Кабинет	14.63	
53	Кабинет	15.04	
54	Кабинет	20.65	
55	Склад	14.83	
56	Душевая	0.92	
57	Туалет	0.97	
58	Санузел	1.48	
59	Коридор	3.05	
60	Лестничная клетка	15.12	
61	Склад	26.60	
62	Кабинет	12.11	
63	Вестибюль	17.49	
64	Бытовая	19.08	
65	Склад	18.35	
66	Склад	17.43	
67	Коридор	53.09	
68	Кабинет	8.37	
69	Кабинет	9.04	
70	Кабинет	9.11	
71	Кабинет	10.38	
72	Кабинет	19.69	
73	Кабинет	12.39	
74	Склад	11.89	
75	Вестибюль	28.06	
76	Коридор	59.08	
77	Жилая	9.43	
78	Жилая	9.5	
79	Вестибюль	20.39	
80	Жилая	8.32	
81	Жилая	9.43	
82	Жилая	9.43	
83	Санузел	2.79	
84	Коридор	1.32	
85	Туалет	1.43	
86	Туалет	1.12	
87	Душевая	2.53	
88	Душевая	2.53	
89	Туалет	1.12	
90	Туалет	1.43	
91	Коридор	1.32	
92	Санузел	2.79	
93	Жилая	9.43	
94	Жилая	9.43	
95	Жилая	9.54	
96	Жилая	9.25	
97	Жилая	14.35	
98	Жилая	14.59	
99	Жилая	14.63	
100	Лестничная	12.10	
101	Жилая	14.52	
102	Жилая	14.63	
103	Жилая	14.52	
104	Жилая	14.35	
105	Жилая	14.35	
106	Жилая	14.52	
107	Жилая	14.35	
108	Жилая	14.63	
109	Жилая	9.28	
110	Жилая	9.28	
111	Вестибюль	19.41	
112	Жилая	9.13	
113	Жилая	9.10	
114	Жилая	9.28	
115	Санузел	2.85	
116	Коридор	1.15	
117	Туалет	1.27	
118	Туалет	0.91	
119	Душевая	2.06	
120	Туалет	1.27	
121	Туалет	0.91	
122	Душевая	2.06	
123	Санузел	2.85	
124	Коридор	1.15	
125	Жилая	8.92	
126	Жилая	9.28	
127	Жилая	9.21	
128	Жилая	9.42	
129	Жилая	69.81	
130	Жилая	14.20	
131	Жилая	13.92	
132	Жилая	14.76	
133	Лестничная клетка	11.97	
134	Жилая	14.87	
135	Жилая	14.76	
136	Жилая	14.76	
137	Жилая	14.76	
138	Жилая	14.37	
139	Жилая	13.92	
140	Жилая	14.37	
141	Жилая	13.47	
142	Лоджия	13.7	
143	Балкон	2.56	
144	Лоджия	18.21	
145	Лоджия	15.4	
146	Балкон	2.56	
147	Балкон	2.56	
148	Балкон	2.56	
149	Лоджия	15.42	
	Общее:	1822.16	

Изм.	Кол.уч	Лист	№ док.	Подпись	Дата
Технический надзор					
Куратор					
Нач.участка					
Геодезист					

Капитальный ремонт зданий КГУ "Центр социального обслуживания №1" расположенного по адресу г.Актобе, ул.Нефтяников,д.25.

План 3 этажа
Экспликация помещений

Стадия	Лист	Листов
	4	4

ТОО "Строительная компания ШАХ"

План на отм. 0.000

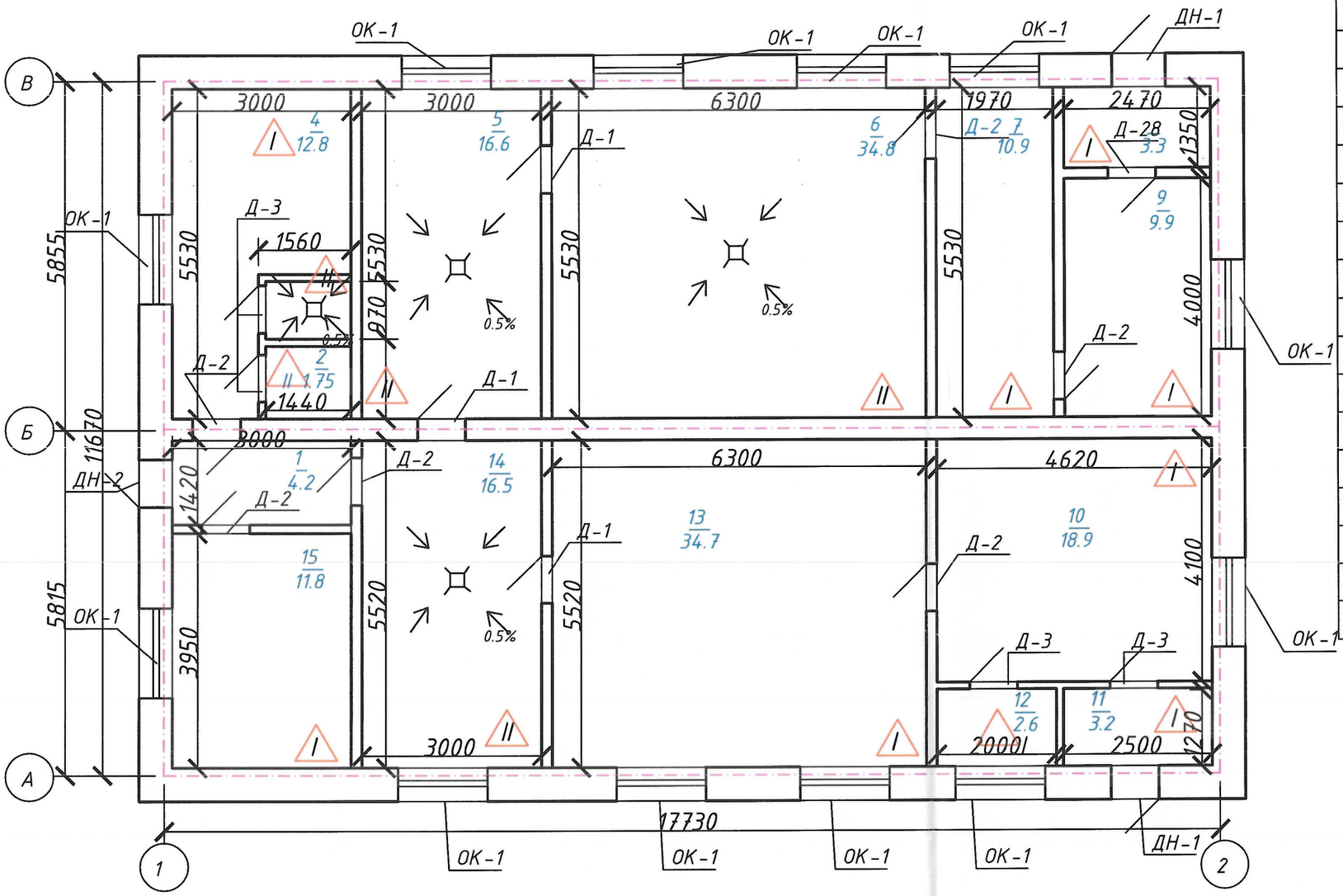

Экспликация помещений

№	Наименование	Площадь, м²	Прим.
1	Коридор	4.2	
2	Туалет	1.75	
3	Душевая	1.4	
4	Комната персонала	12.8	
5	Комната сушки	16.6	
6	Комната стирки	34.8	
7	Помещение грязного белья после дез. комнаты	10.9	
8	Тамбур	3.3	
9	Помещение грязного белья до дез. комнаты	9.9	
10	Склад чистого белья	18.9	
11	Тамбур	3.2	
12	Электрощитовая	2.6	
13	Комната глажки	34.7	
14	Комната досушки	16.5	
15	Вентиляционная камера	11.8	
	Общая	183,35	

Изм.	Кол.уч.	Лист	№док.	Подпись	Дата	16/2020-АС		
						Капитальный ремонт зданий КГУ «Центр социального обслуживания №1» расположенного по адресу: г.Актобе,ул. Нефтяников, д.25.		
Н.контр.	Тимошенко					Прачечная	Стадия: РП	Лист: 2 / Листов: 8
ГИП	Кибякова					План на отм. 0.000	ТОО "АктобеСтройЭксперт"	
Разраб.	Сатемирова							

План на отм. 0.000

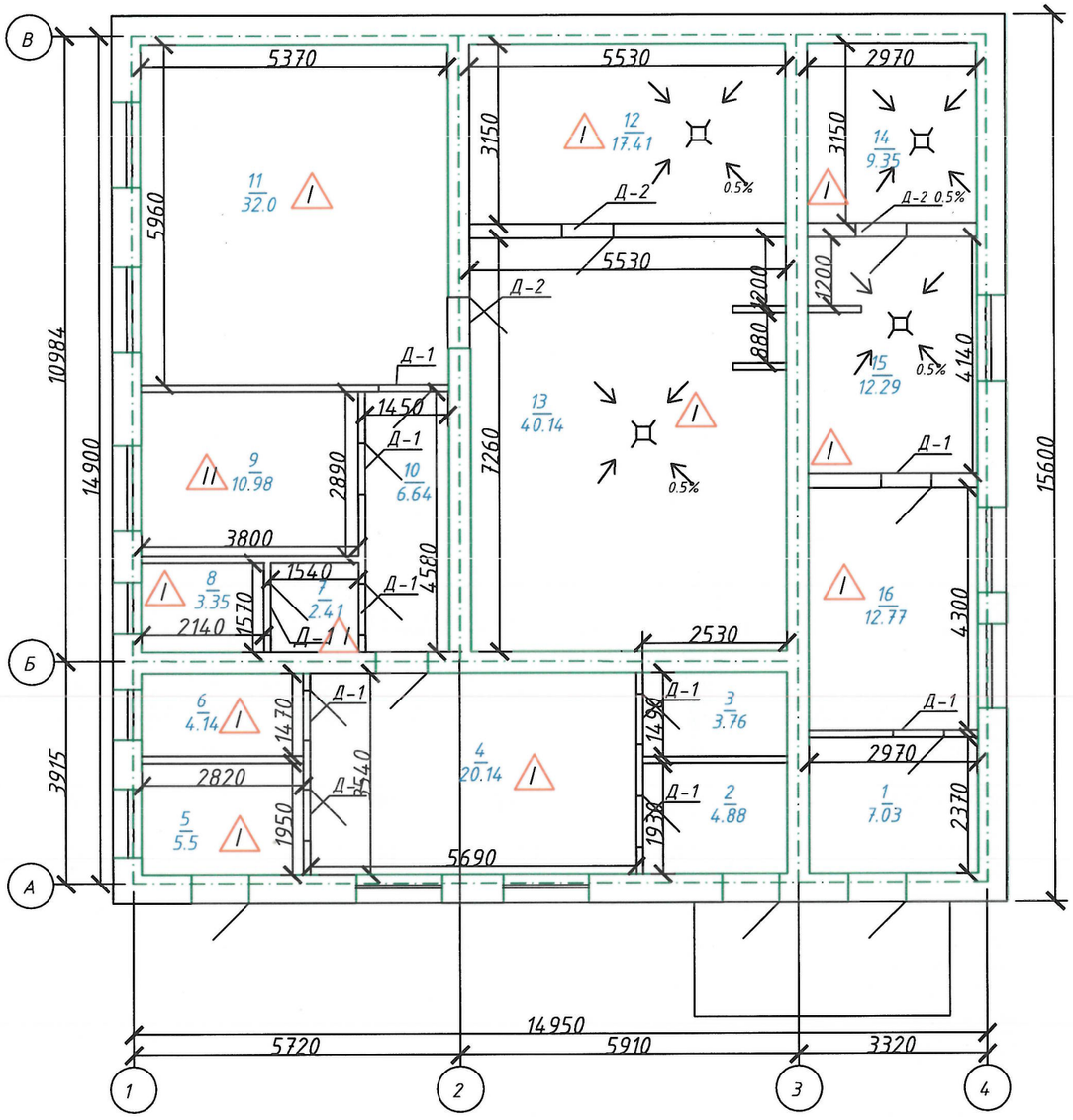

Экспликация помещений

№	Наименование	Площадь, м²	Прим.
1	Тамбур	7.03	
2	Тамбур	4.88	
3	Электрощитовая	3.76	
4	Коридор	20.14	
5	Тамбур	5.5	
6	Склад	4.14	
7	Санузел	2.41	
8	Туалет	3.35	
9	Комната медсестры	10.98	
10	Коридор	6.64	
11	Раздевалка	32.0	
12	Парная	17.41	
13	Моечная	40.14	
14	Парная	9.35	
15	Моечная	12.29	
16	Раздевалка	12.77	
	Общая:	192.79	

Изм.	Кол.уч.	Лист	№док.	Подпись	Дата
Н.контр.		Тимошенко			
ГИП		Кибякова			
Разраб.		Сатемирова			

16/2020-АС

Капитальный ремонт зданий КГУ «Центр социального обслуживания №1» расположенного по адресу: г.Актобе,ул. Нефтяников, д.25.

Баня

План на отм. 0.000

Стадия	Лист	Листов
РП	3	8

ТОО "АктобеСтройЭксперт"

План на отм. 0.000

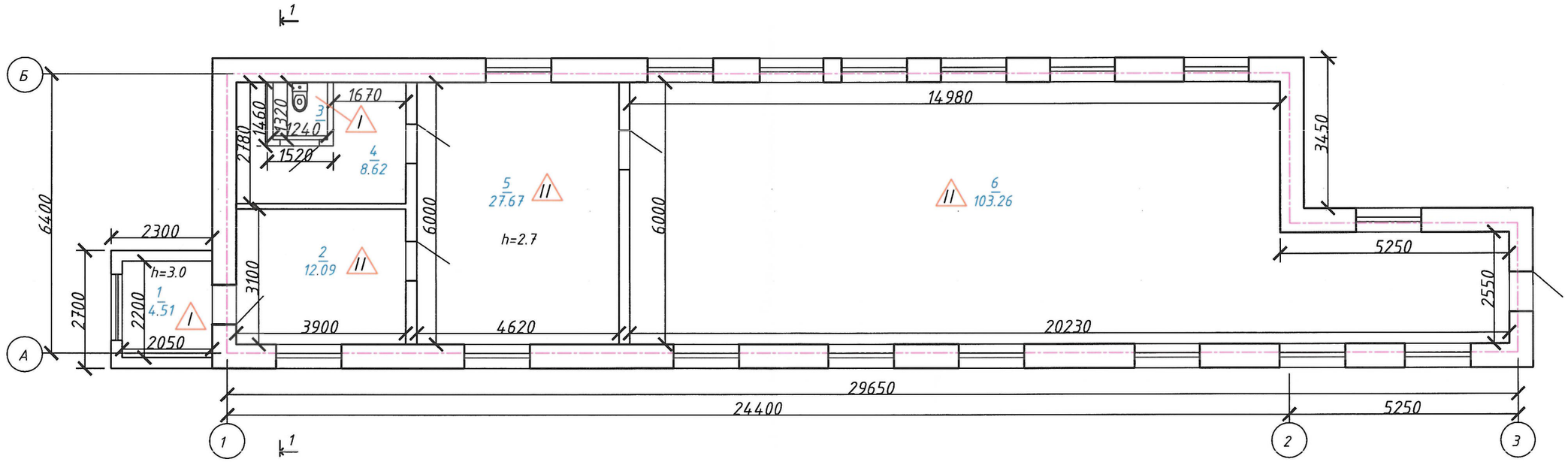

Экспликация помещений

№	Наименование	Площадь, м²	Прим.
1	Пристройка	4.51	
2	Коридор	12.09	
3	Туалет	1.63	
4	Санузел	8.62	
5	Массажный кабинет	27.67	
6	Тренажерный зал	103.26	
7	Общая площадь:	157.78	

Изм.	Кол.уч.	Лист	№док.	Подпись	Дата
Н.контр.		Тимошенко			
ГИП		Кибякова			
Разраб.		Сатемирова			

16/2020-АС

Капитальный ремонт зданий КГУ «Центр социального обслуживания №1» расположенного по адресу: г.Актобе,ул. Нефтяников, д.25.

Тренажерный зал

План на отм. 0.000, Разрез 1-1

Стадия	Лист	Листов
РП	4	8

ТОО "АктобеСтройЭксперт"

План на отм. 0.000

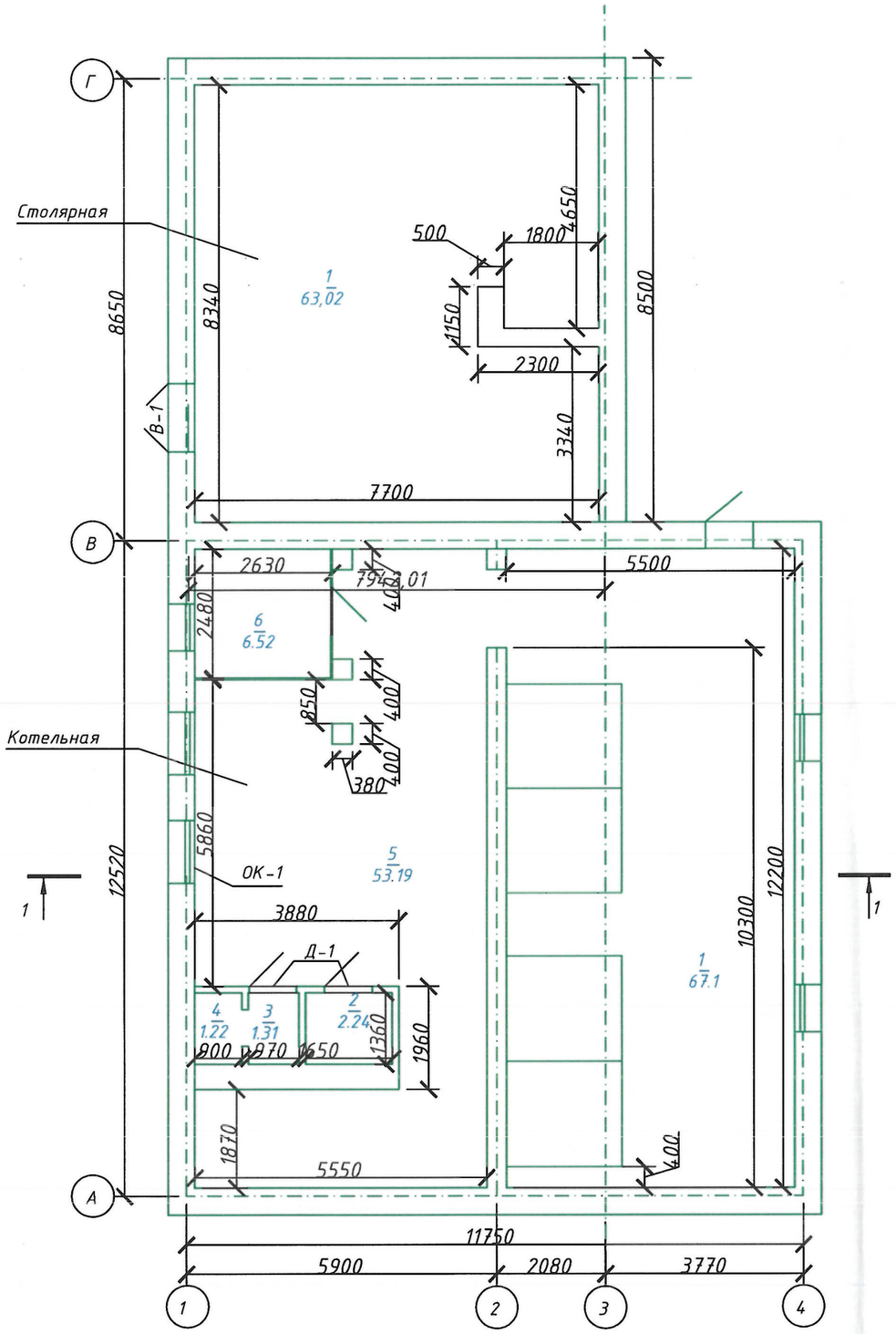

Экспликация помещений

№	Наименование	Площадь, м²	Прим.
1	Котельная	67.1	
2	Туалет	2.24	
3	Коридор	1.31	
4	Душевая	1.22	
5	Котельная	53.19	
6	Операторская	6.52	
	Общее:	131,58	
	Столярная		
1	Столярная	63,02	

Изм.	Кол.уч	Лист	№док.	Подпись	Дата	16/2020-АС		
						Капитальный ремонт зданий КГУ «Центр социального обслуживания №1» расположенного по адресу: г.Актобе,ул. Нефтяников, д.25.		
						Котельная. Столярная	Стадия	Лист	Листов
Н.контр.		Тимошенко					РП	5	8
ГИП		Кибякова				План на отм. 0.000. Разрез 1-1 Ведомость отделки помещений Экспликация полов	ТОО "АктобеСтройЭксперт"		
Разраб.		Сатемирова							

Планы вспомогательных зданий

План КПП

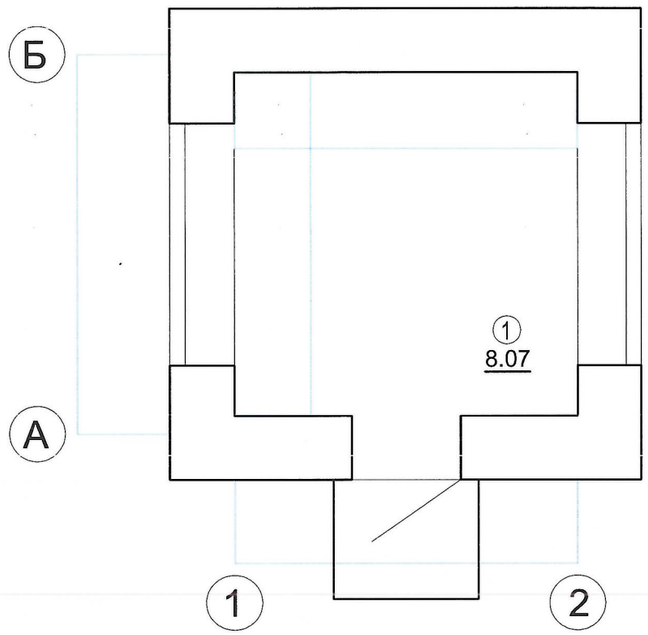

ЭКСПЛИКАЦИЯ ПОМЕЩЕНИЙ

№ п/п	Наименование	Площадь м2
1	Комната охраны	8.07
	Общая площадь	8.07

						16/2020-АС		
						Капитальный ремонт зданий КГУ «Центр социального обслуживания №1» расположенного по адресу: г.Актобе,ул. Нефтяников, д.25.		
Изм.	Кол.уч.	Лист	№ док.	Подпись	Дата			
Разраб.		Куандык				Контрольно-пропускной пункт	Стадия	Лист	Листов
Провер.		Тимошенко					РП	1	8
						План существующего КПП. Экспликация помещений.	ТОО "АктобеСтройЭксперт"		

Формат А3

План на отм. 0.000

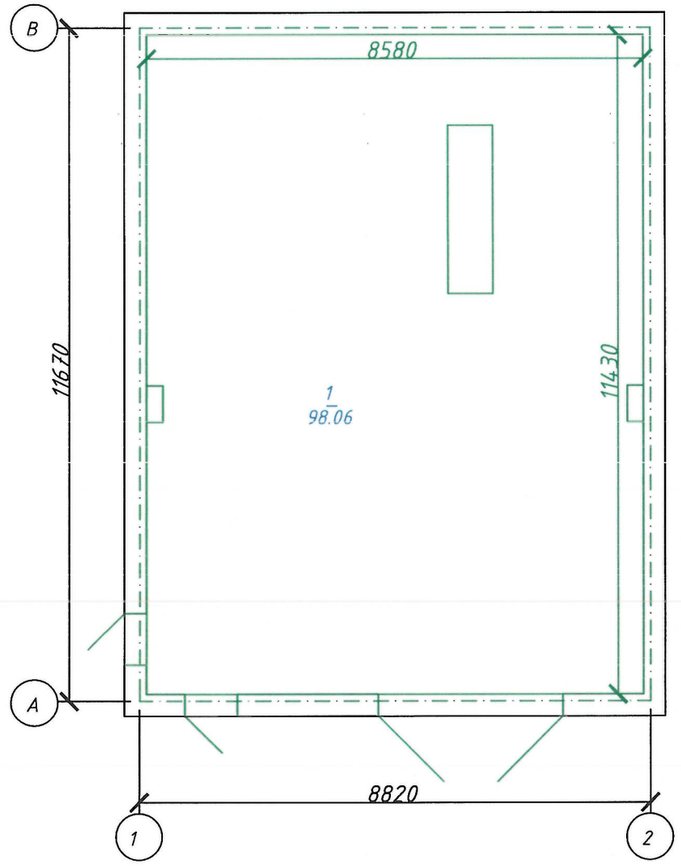

Экспликация помещений

№	Наименование	Площадь, м²	Прим.
1	Гараж	98.06	
	Общее:	98.06	

						16/2020-АС		
						Капитальный ремонт зданий КГУ «Центр социального обслуживания №1» расположенного по адресу: г.Актобе,ул. Нефтяников, д.25.		
Изм.	Кол.уч	Лист	№док.	Подпись	Дата			
						Гараж	Стадия	Лист	Листов
							РП	6	8
Н.контр.		Тимошенко							
ГИП		Кибякова				План на отм. 0.000	ТОО "АктобеСтройЭксперт"		
Разраб.		Сатемирова							

План на отм. 0.000

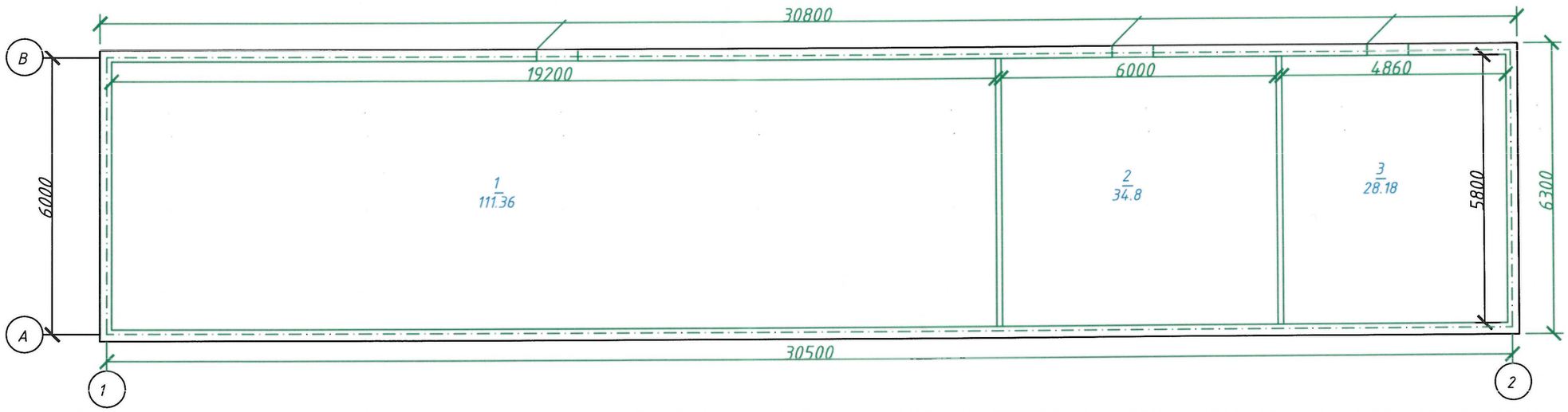

Экспликация помещений

№	Наименование	Площадь, м²	Прим.
1	Склад	111.36	
2	Склад	34.8	
3	Склад	28.18	
	Общее:	174.34	

Изм.	Кол.уч.	Лист	№док.	Подпись	Дата	16/2020-АС		
						Капитальный ремонт зданий КГУ «Центр социального обслуживания №1» расположенного по адресу: г.Актобе,ул. Нефтяников, д.25.		
						Склад	Стадия	Лист	Листов
							РП	7	8
Н.контр.		Тимошенко				План на отм. 0.000	ТОО "АктобеСтройЭксперт"		
ГИП		Кибякова							
Разраб.		Сатемирова							

План на отм. 0.000

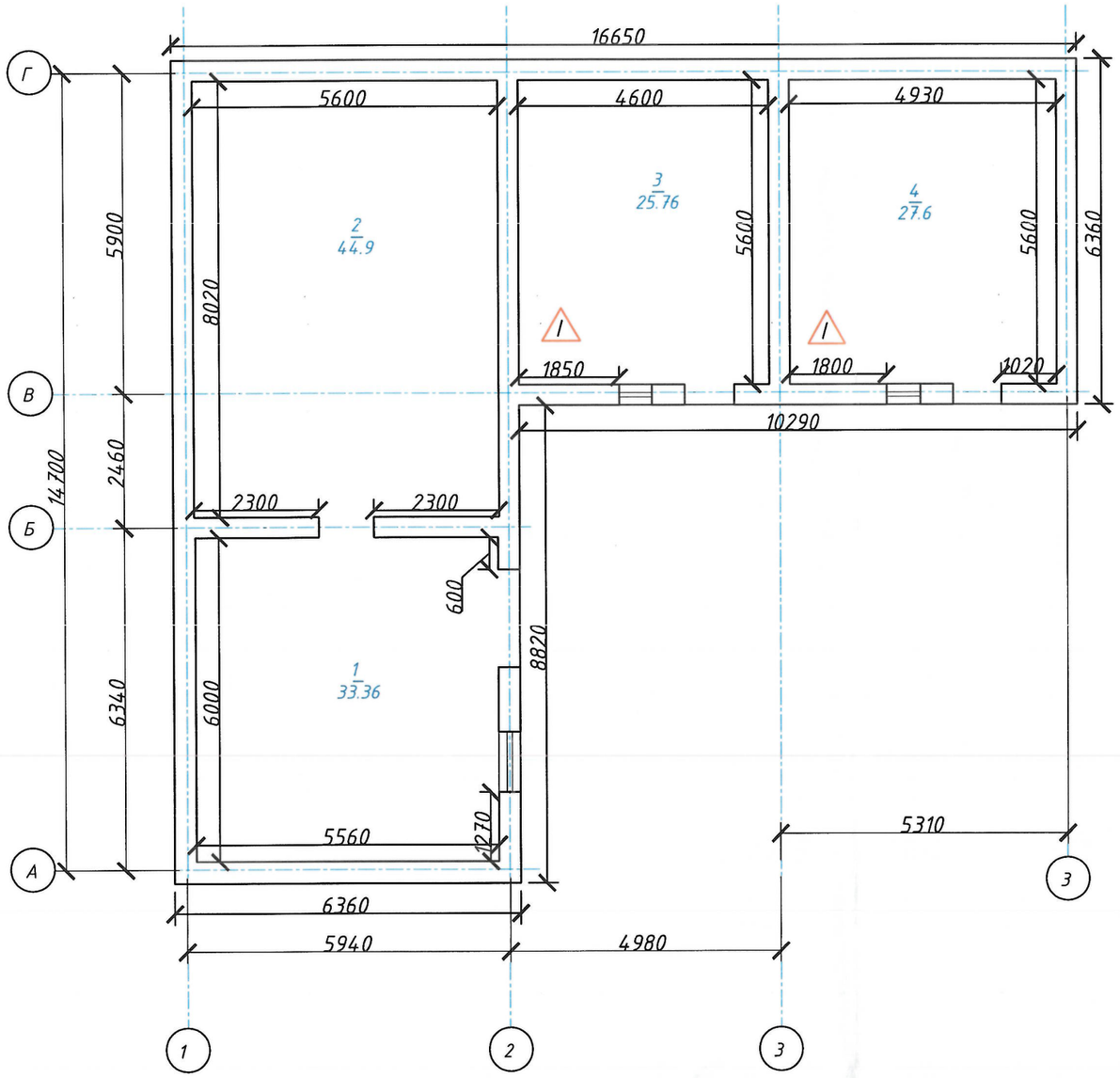

Экспликация помещений

№	Наименование	Площадь, м²	Прим.
1	Помещение	33,36	
2	Помещение	44,9	
3	Помещение	25,76	
4	Помещение	27,6	
	Общее:	98.06	

						16/2020-АС		
Изм.	Кол.уч	Лист	№док.	Подпись	Дата	Капитальный ремонт зданий КГУ «Центр социального обслуживания №1» расположенного по адресу: г.Актобе,ул. Нефтяников, д.25.		
						Ритуальная	Стадия	Лист	Листов
							РП	8	8
Н.контр.		Тимошенко				План на отм. 0.000	ТОО "АктобеСтройЭксперт"		
ГИП		Кибякова							
Разраб.		Сатемирова							