Генпроектировщик:ТОО «ТаразТауЖоба»
ГСЛ № 18006170 от 28.03.2018г.

Проектировщик:ТОО «ТМК Engineering»
ГСЛ № 0001668 ОТ 22.12.2017г.

ЗАКАЗЧИК: **КГУ «Отдел строительства акимата города Тараз»**

Рабочий проект

Строительство внутриплощадочных инженерных сетей и благоустройство по 48-ти квартирному жилому дому с коммерческим помещением в конце улицы Сулейменова г.Тараз. Участок № 47, пятно 5

АЛЬБОМ 3.1

Том 1

АС.ТС-Архитектурно-строительная часть

г.Тараз, 2021г.

Генпроектировщик:ТОО «ТаразТауЖоба»
ГСЛ № 18006170 от 28.03.2018г.

Проектировщик:ТОО «ТМК Engineering»
ГСЛ № 0001668 ОТ 22.12.2017г.

ЗАКАЗЧИК: **КГУ «Отдел строительства акимата города Тараз»**

Рабочий проект

Строительство внутриплощадочных инженерных сетей и благоустройство по 48-ти квартирному жилому дому с коммерческим помещением в конце улицы Сулейменова г.Тараз. Участок №47, пятно 5

АЛЬБОМ 3

Том 1

АС.ТС-Архитектурно-строительная часть

Директор **Мурзабаев Н.С.**

Главный инженер проекта **Шекеев Д.Б.**

г.Тараз, 2021г.

Разбивочный план М 1:500

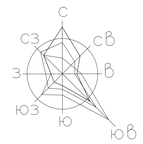

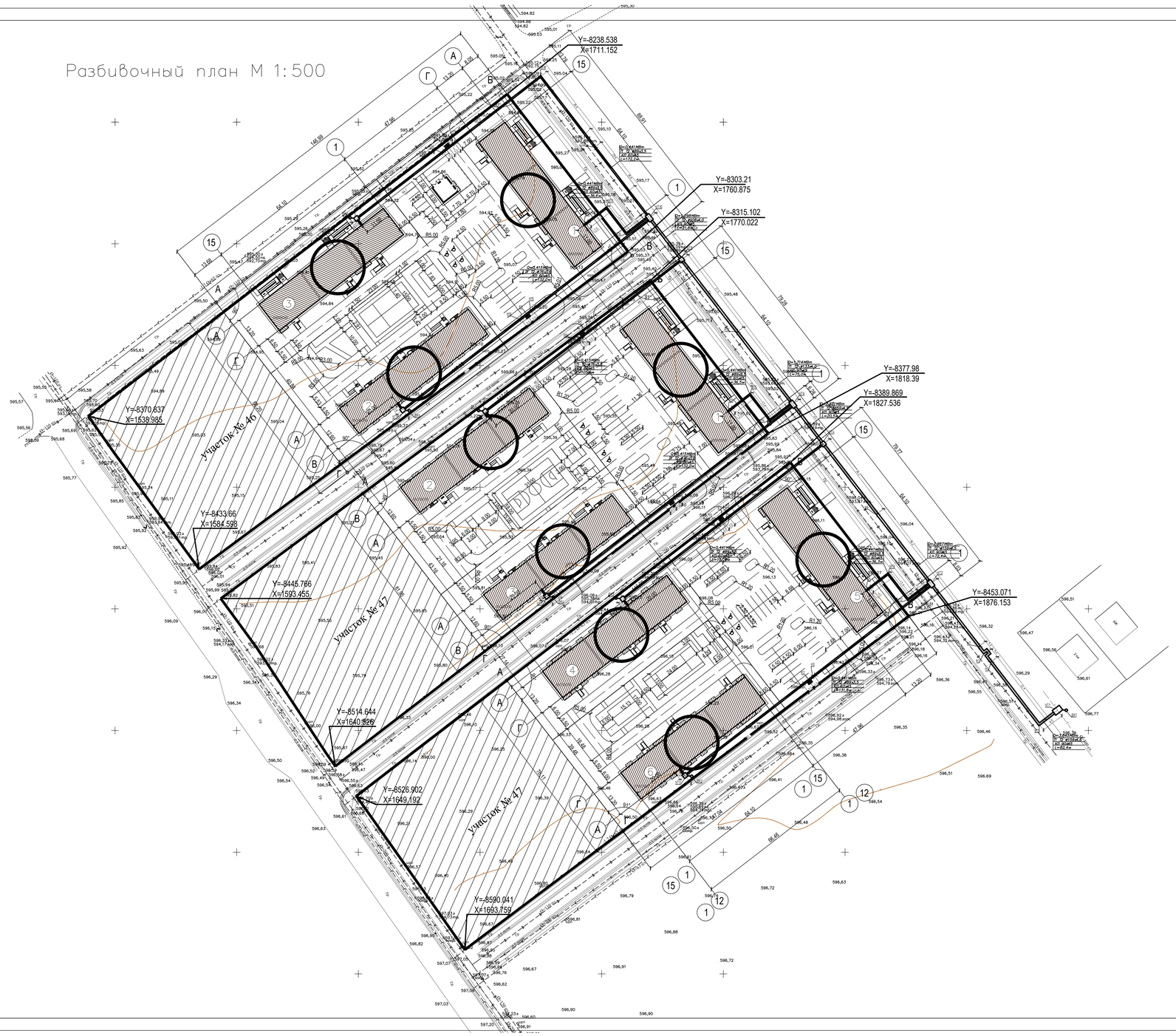

Конструктивные решения.

Предназначен для использования в тепловом узле.

Стенки монолитные железобетонные из бетона на портландцементе по ГОСТ 22266–76.

Класс бетона –В15, марка по морозостоикости F 50, марка по водонепроницаемости W 4, при степени ответственности сооружения – 2.

Перекрытия – из сборных железобетонных плит по с.3.006.2 в.II–2, КЖИ.П23–01

Бетонные работы по возведению монолитных конструкций вести в соответствии с указаниями и требованиями СН РК 5.03–07–2013"Несущие и ограждающие конструкции" СП 31.13330.2012 "Наружные сети и сооружения водопровода и канализации"

Снятие несущей опалубки производить после достижением бетоном 70% проектной прочности

После снятия несущей опалубки и устройства гидроизоляции произвести контроль.

Монтаж сборных конструкций осуществлять в соответствии с указаниями СН РК 5.03–07–2013"Несущие и ограждающие конструкции."

Сборные железобетонные плиты перекрытия укладывать на выравненные поверхности стен по слою из цементного раствора М100 толщиной 10мм. Швы между плитами очистить от мусора и залить раствором М100.

Антикоррозионные мероприятия.

Антикорозионная защита строительных конструкций в проекте выполнена в соответствии с требованиямиСН РК 2.01–01–2013 "Защита строительных конструкций от коррозии"

Наружные поверхности стен обмазать горячим битумом за 2 раза.

Ведомость рабочих чертежей основного комплекта.

Лист	Наименование	Примечания
1	2	3
АС–1	Общие данные	
АС–2	Схема расположения плит перекрытия и лотков тепловых сетей	
АС–3	Разрез 1–1, 2–2. Спецификация	
АС–4	Угол поворота УП–1–:– УП–3 на канале КЛ170х51.	
АС–5	УТ–1. Сеч. 1–1, 2–2	
АС–6	Стремянка Ст–1.	
АС–7	Устройства неподвижной опоры Н–1 – Н–7	
АС–8	Дренажный колодец.Спецификация конструктивных элементов.	
АС–9	Компенсатор К–1 на канала.	

СОГЛАСОВАНО:

Отдел ГСН	Джанчулдаев	
Отдел ЭС	Атаев Б	
Отдел НВК	Исахов Е	

Взам. инв. №

Подп. и дата

Инв. № подл.

					2021	Альбом - 3 19-2021-ТС
Изм.	Кол.уч.	Лист	N док.	Подпись	Дата	Строительство внутриплощадочных инженерных сетей и благоустройство по 48-ти квартирному жилому дому с коммерческим помещением в конце улицы Сулейменова г. Тараз. Участок № 47, пятно 5
Проверил		Шекеев Д.				Тепловые сети ТС — Стадия: РП; Лист: 2; Листов: 8
ГИП		Шекеев Д.				
Исполнил		Калдар Б.				Схема расположения плит перекрытия лотков тепловых сетей
Норм.контр.		Шекеев Д.				ТОО "ТаразТауЖоба" ТОО "TMK Engineering " г.Тараз -2021г.

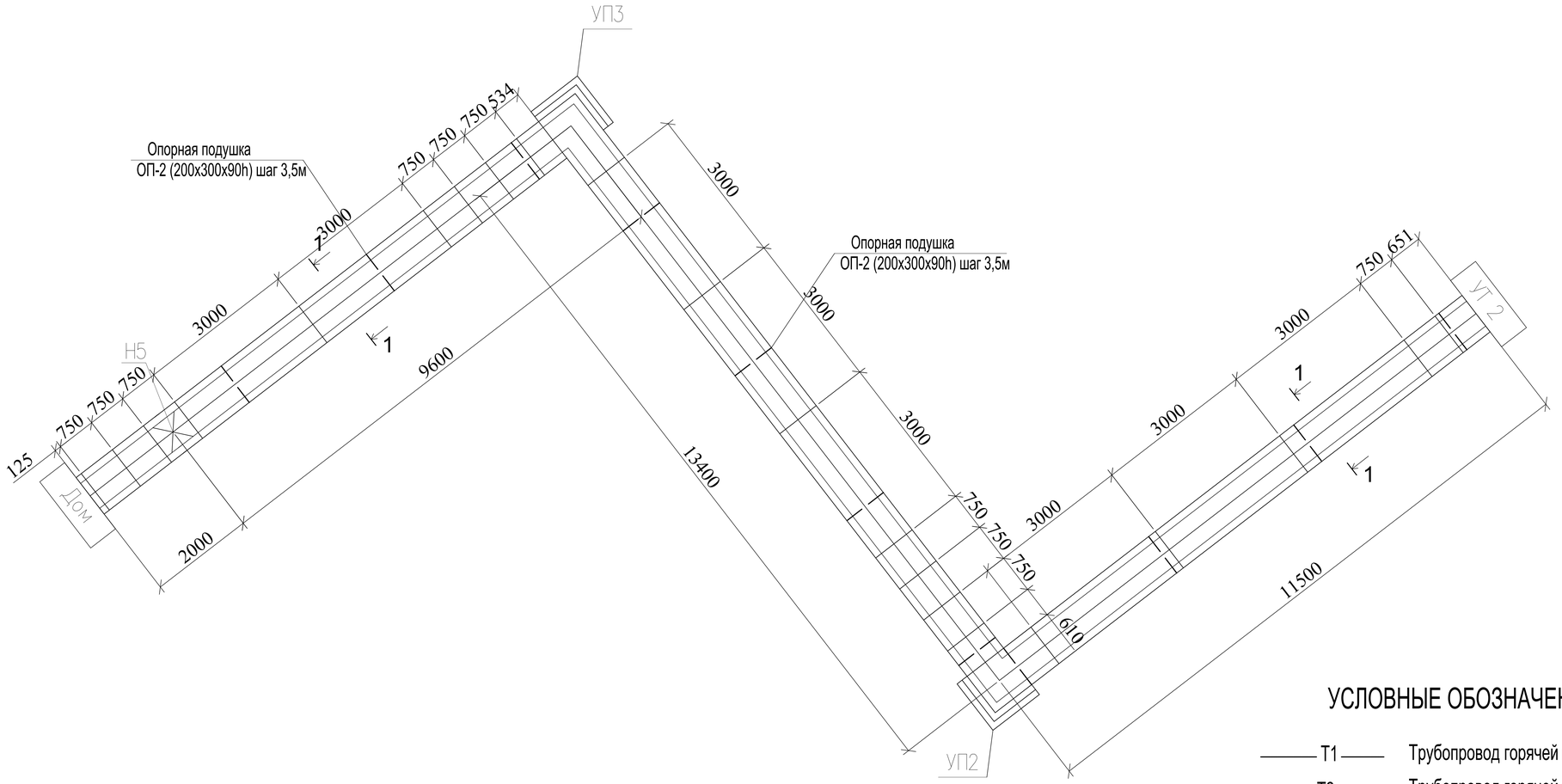

УСЛОВНЫЕ ОБОЗНАЧЕНИЯ

Т1	Трубопровод горячей воды подающий
Т2	Трубопровод горячей воды обратный
Н1-Н7	Неподвижная опора
УТ1,	Теплофикационная камера
ОП-2	Опорная подушка ОП-2

Изм.	Кол.уч.	Лист	N док.	Подпись	Дата
					2021
Проверил		Шекеев Д.			
ГИП		Шекеев Д.			
Исполнил		Калдар Б.			
Норм.контр.		Шекеев Д.			

Альбом - 3 19-2021-ТС

Строительство внутриплощадочных инженерных сетей и благоустройство по 48-ти квартирному жилому дому с коммерческим помещением в конце улицы Сулейменова г. Тараз.
Участок № 47, пятно 5

Тепловые сети ТС

Стадия	Лист	Листов
РП	3	

Разрез 1–1, 2–2
Спецификация

ТОО "ТаразТауЖоба"
ТОО "ТМК Engineering "
г.Тараз -2021г.

Канал лотковый КЛ 300.90.60-1 (В=700мм, Н=510мм)

Разрез 1 - 1

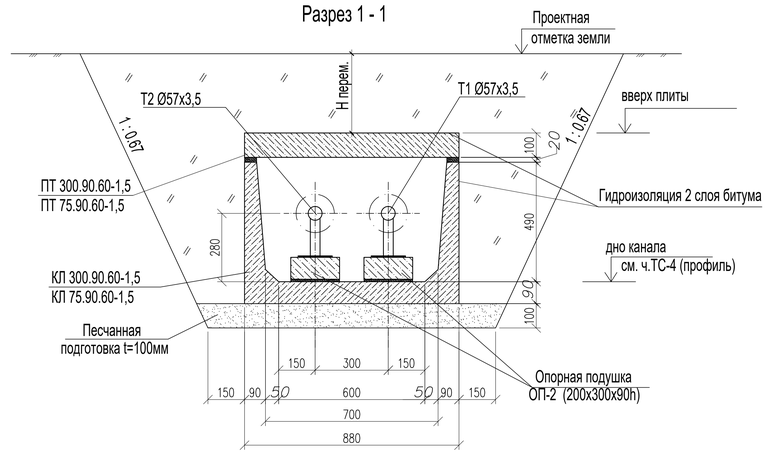

Монолитный ж/бетонный лоток

Разрез 2 -2

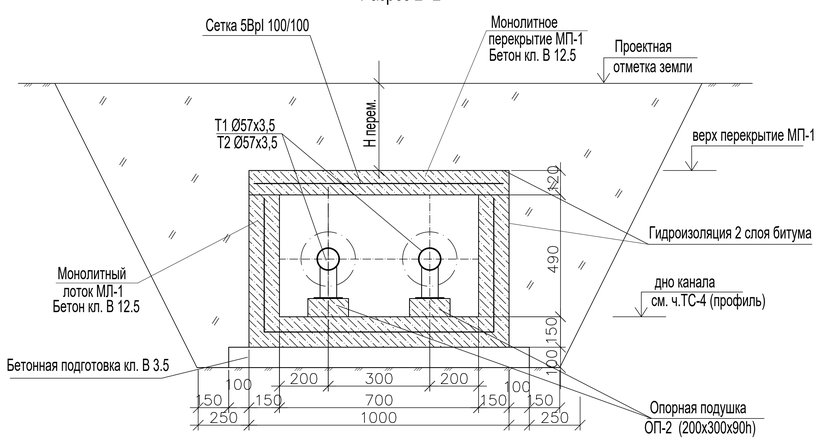

Дно траншеи уплотнить на глубину 300мм.

Примечание:

1. Монолитный участок днище и стены канала выполнить из бетона В12.5, W4, F50. Толщина стен 150 мм, днище 150мм., плиты 120 мм.
2. Дно котлована и траншей засыпать песком толщиной 100 мм. с вынесом от габарита лотка по 100 мм в каждую сторону.
3. Боковые поверхности фундаментов, вместе соприкасающиеся с грунтом, обмазать горячим битумом за 2 раза.
4. Обратную засыпку пазух выполнить суглинком с послойным уплотнением при помощи ручных трамбовок. Объемный вес скелета грунта не менее $\gamma_c \geq 1,6$ т/м
5. Лист читать совместно с листом раздела ТС.
6. Устройства неподвижных опор Н5 выполнить в соответствии серии 3.006.1-8 вып.0-2
7. Устройства подвижных опор выполнить в соответствии серии 3.006.1-8 вып. 0-1
8. Отметки низа канала и шаг подвижных опор -3,5м см. с листами раздела ТС.
9. Торцы лотков с проемами заделывается монолитным бетоном кл. В7,5
10. Швы между сборными железобетонными элементами каналов должны быть тщательно зачеканены цементным раствором марки 100

Спецификация

Марка поз.	Обозначение	Наименование	Кол. шт.	Масса кг.	Примеч.
1	Серия 3.006.1-8	ЛК 300.90.60-1 L=3,0 м	7	1130	
2	Серия 3.006.1-8	ЛК 75.90.60-1 L=0,75 м	12	280	
3	Серия 3.006.1-8	ПТ 300.90.10-3	7	660	
4	Серия 3.006.1-8	ПТ 75.90.10-3	10	160	
5	Серия 3.006.1-8	Опорная подушка ОП-2 (200х300х90h)	22	13	0,005м3/шт
6		Песчанная подготовка t=100мм	4,44		м3
7	расход дан на 1 слой	Гидроизоляция 2 слоя битума	37,0		м2
8	Серия 3.006.1-8вып. 0-2-66	Неподвижная опора Н5	1		шт
	Объемы на 1 п.м	Монолитные перекрытия МП-1	2,0		
10	ГОСТ 8478-87*	Сетка 5ВрI 100/100	1,0	3.08	3,08кг
		Бетон кл. В 12.5	0,12		м3
	Объемы на 1 пм	Монолитные лотки МЛ-1	3,5		
11	ГОСТ 8478-87*	Сетка 5ВрI 100/100	1,97	3.08	6,07кг
		Бетон кл. В 12.5	0,3		м3
		Бетонная подготовка кл. В 3.5	0,12		м3

Данный лист смотреть совместно с листами АС-1, 2 часть ТС

					2021	Альбом - 3		19-2021-ТС	
Изм.	Кол.уч.	Лист	N док.	Подпись	Дата	Строительство внутриплощадочных инженерных сетей и благоустройство по 48-ти квартирному жилому дому с коммерческим помещением в конце улицы Сулейменова г. Тараз. Участок № 47, пятно 5			
Проверил		Шекеев Д.				Тепловые сети ТС	Стадия	Лист	Листов
ГИП		Шекеев Д.					РП	3	
Исполнил		Калдар Б.				Разрез 1-1, 2-2 Спецификация	ТОО "ТаразТауЖоба" ТОО "ТМК Engineering " г.Тараз -2021г.		
Норм.контр.		Шекеев Д.							

Угол поворота УП2-УП3

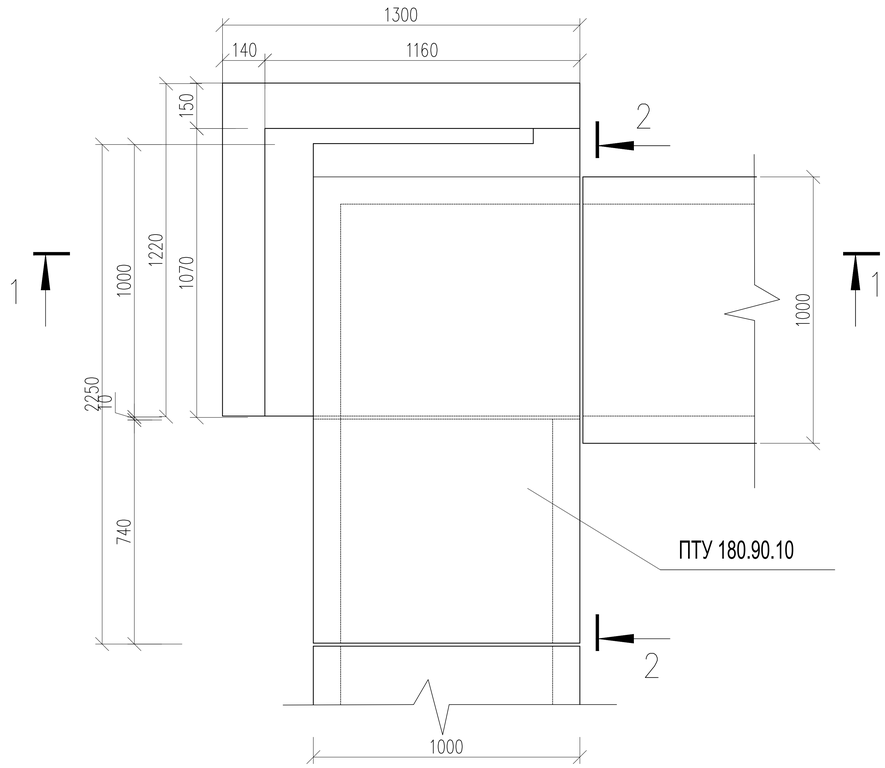

Разрез 1-1

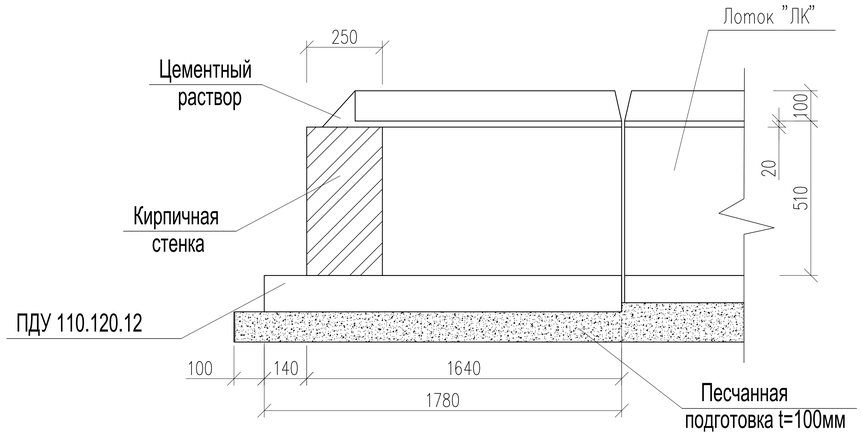

Спецификация

Марка поз.	Обозначение	Наименование	Кол. шт.	Масса кг.	Примеч.
	Угол поворота УП2-УП3	шт	2		
1	Серия 3.006.1-8	ПТУ 180.90.10	1		
2	Серия 3.006.1-8	ПДУ 110.120.12	1		
3		Кирпичная кладка	0.46		м3
4		Песчанная подготовка t=100мм	0.25		м3

Разрез 2-2

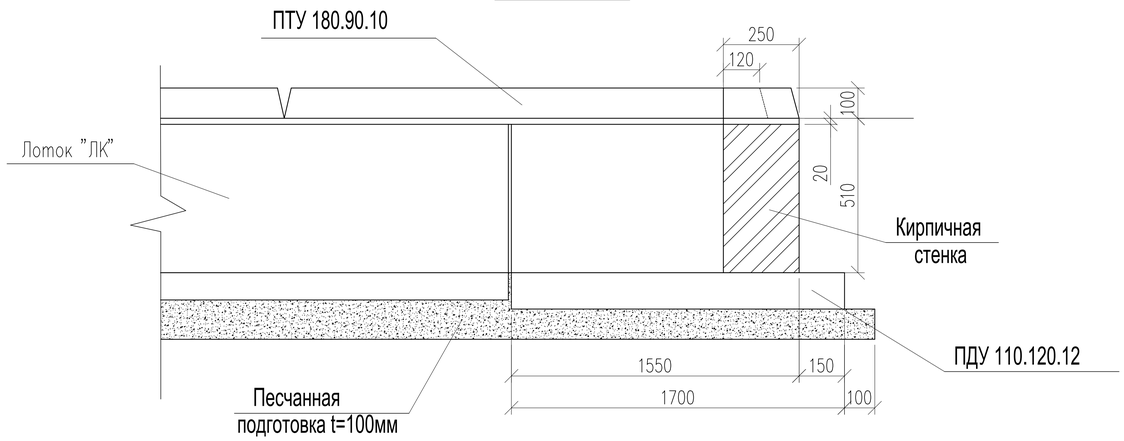

Примечание

Обратную засыпку пазух выполнить суглинком с послойным уплотнениеим при помощи ручным мини трамбовкой.

Лист читать совместно с листами АС-1,2 и раздела ТС

Устройства угол поворота выполнить в соответствии серии 3.006.1-8 вып.0-2 -4,5

Изм.	Кол.уч.	Лист	N док.	Подпись	Дата
					2021
Проверил		Шекеев Д.			
ГИП		Шекеев Д.			
Исполнил		Калдар Б.			
Норм.контр.		Шекеев Д.			

Альбом - 3 19-2021-ТС

Строительство внутриплощадочных инженерных сетей и благоустройство по 48-ти квартирному жилому дому с коммерческим помещением в конце улицы Сулейменова г. Тараз.
Участок № 47, пятно 5

Тепловые сети ТС

Стадия	Лист	Листов
РП	2	8

Схема расположения плит перекрытия лотков тепловых сетей

ТОО "ТаразТауЖоба"
ТОО "TMK Engineering "
г.Тараз -2021г.

Взам. инв. N

Подпись и дата

Инв. N подл.

Устройства неподвижной опоры Н5

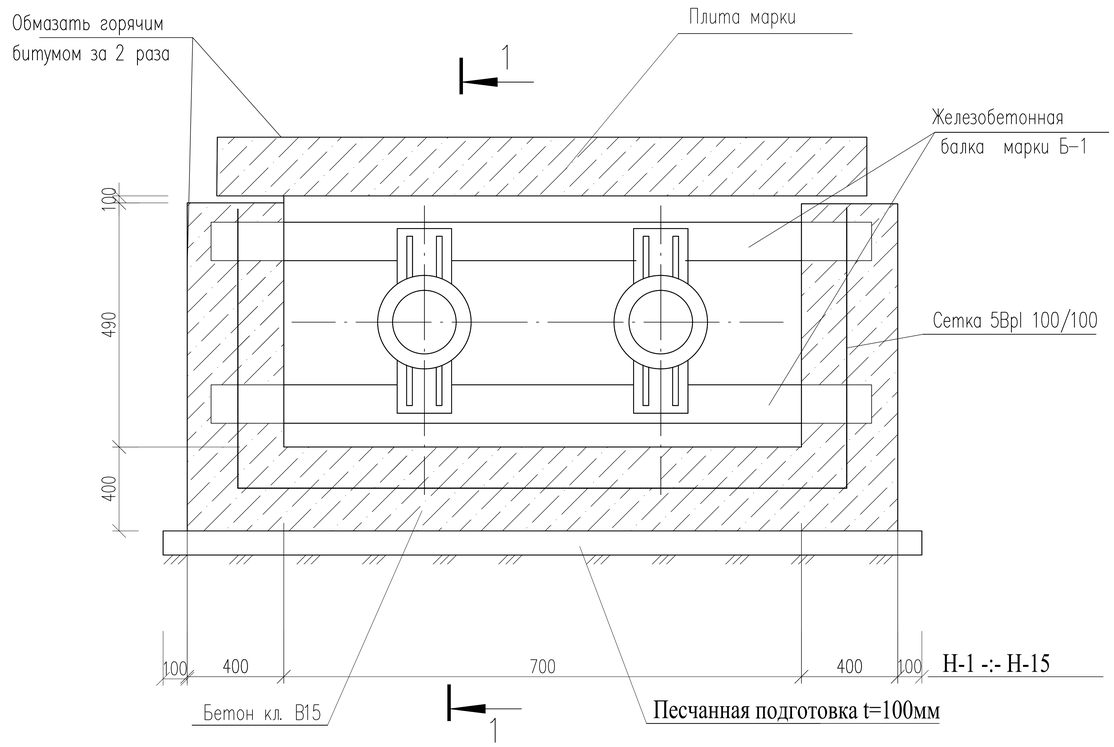

1 – 1

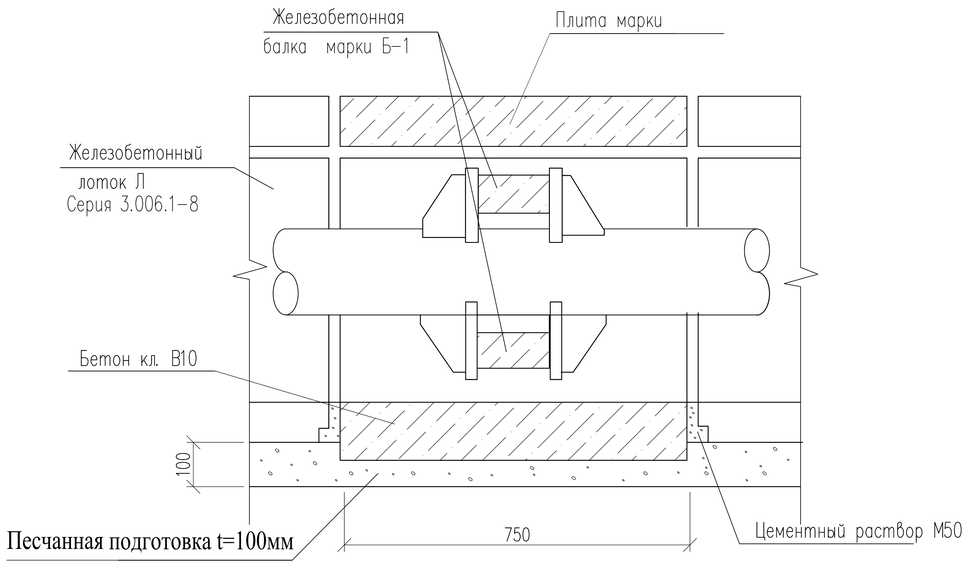

Спецификация неподвижной опоры

Марка поз.	Обозначение	Наименование	Кол. шт.	Масса кг.	Примеч.
	Н5		1		
	Объемы даны на 1шт		1		
1	ГОСТ 8478-87*	Сетка 5ВрI 100/100	1.86	3.08	5.73кг
2		Бетон кл. В15 (на ССЦ)	0.74		м3
3		Песчанная подготовка t=100мм	0.13		
4	Серия 3.006.1-8 вып 0-2	Балка Б-1	2	170	0,07м3
5	Серия 3.006.1-8	ПТ 75.90.10-1,5	1	160	0,065м3
6	ГОСТ 8240-97	Швеллер $\frac{16\ ГОСТ\ 8240\text{-}97}{С285\ ГОСТ}$ 27772-88, L=300мм	2	4,89	9,78

Опора неподвижная хомутовая

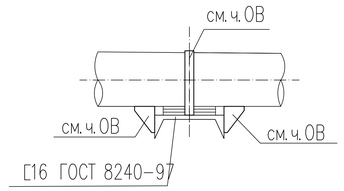

Примечание

1. Боковые поверхности фундаментов, соприкасающиеся с грунтом обмазать битумом за 2 раза.
2. Обратную засыпку пазух выполнить суглинком с послойным уплотнением при помощи ручным мини трамбовкой.
3. Лист читать совместно с листами АС-3,4,6,8,10,12,14 и раздела ТС
4. Устройства неподвижных опор выполнить в соответствии серии 3.006.1-8 вып. 0-2

Изм.	Кол.уч.	Лист	N док.	Подпись	Дата				
					2021	Альбом - 3		19-2021-ТС	
						Строительство внутриплощадочных инженерных сетей и благоустройство по 48-ти квартирному жилому дому с коммерческим помещением в конце улицы Сулейменова г. Тараз. Участок № 47, пятно 5			
Проверил		Шекеев Д.				Тепловые сети ТС	Стадия	Лист	Листов
ГИП		Шекеев Д.					РП	2	8
Исполнил		Калдар Б.				Схема расположения плит перекрытия лотков тепловых сетей	ТОО "ТаразТауЖоба" ТОО "ТМК Engineering " г.Тараз -2021г.		
Норм.контр.		Шекеев Д.							

Взам. инв. N

Подпись и дата

Инв. N подл.