Генпроектировщик:ТОО «ТаразТауЖоба»
ГСЛ № 18006170 от 28.03.2018г.

Проектировщик:ТОО «ТМК Engineering»
ГСЛ № 0001668 ОТ 22.12.2017г.

ЗАКАЗЧИК: **КГУ «Отдел строительства акимата города Тараз»**

Рабочий проект

Строительство внутриплощадочных инженерных сетей и благоустройство по 48-ти квартирному жилому дому с коммерческим помещением в конце улицы Сулейменова г.Тараз. Участок № 47, пятно 5

АЛЬБОМ 3

Том 1

ТС-Тепловые сети

г.Тараз, 2021г.

Генпроектировщик:ТОО «ТаразТауЖоба»
ГСЛ № 18006170 от 28.03.2018г.

Проектировщик:ТОО «TMK Engineering»
ГСЛ № 0001668 ОТ 22.12.2017г.

ЗАКАЗЧИК: **КГУ «Отдел строительства акимата города Тараз»**

Рабочий проект

Строительство внутриплощадочных инженерных сетей и благоустройство по 48-ти квартирному жилому дому с коммерческим помещением в конце улицы Сулейменова г.Тараз. Участок № 47, пятно 5

АЛЬБОМ 3

Том 1

ТС-Тепловые сети

Директор **Мурзабаев Н.С.**

Главный инженер проекта **Шекеев Д.Б.**

г.Тараз, 2021г.

Общие указания

Проект теплоснабжения разработан на основании:
- в соответствии с СН РК 4.02-04-2013- "Тепловые сети"
- инженерно-геологических условий
- задания на проектирование

Исходные данные

1. Генплан и вертикальная планировка проектируемого комплекса.
2. Данные по инженерно-геологическим изысканиям
3. Расчетная зимняя температура - минус 21,1°С.
4. Район строительства сейсмический - 8 баллов.
5. Максимальная глубина промерзания грунтов, м - 0,6.

Источником теплоснабжения служит проектируемая теплосеть, с параметрами теплоносителя 110-70 С, давление в теплосети - в подающей магистрали 6атм., в обратной магистрали 3,5атм.. Схема теплоснабжения - двухтрубная, открытая, с непосредственным водозабором из тепловой сети на нужды отопления и горячего водоснабжения. Трубопроводы тепловых сетей прокладываются в сборных ж/б каналах лоткового типа КЛ 60х45 и КЛ 90х45. Трубопроводы теплотрассы запроектированы из стальных электросварных труб по ГОСТ 10704-91. Для компенсации тепловых удлинений трубопроводов используются естественные углы поворота и П - образные компенсаторы, которые при монтаже должны быть растянуты на величину, равную половине теплового удлинения трубопроводов. Уклон трубопроводов принят не менее 0,002 . Опорожнение сети предусматривается в самой нижней точке трассы, с установкой сбросных вентилей. Сброс воды производится в бетонные приямки. Способ прокладки дренажных трубопроводов бесканальный, в битумной полимерной изоляции типа "весьма усиленная". Теплофикационная камера УТ и дренажный колодец разрабатываются в части АС. Монтаж, сборку и испытание теплосети производить согласно требованиям СНиП 2.04-07-86*. После монтажа произвести гидравлическую опрессовку давлением 1.25рабочего, но не менее 1,6МПа. После гидравлических испытаний трубопроводы покрываются антикоррозийным покрытием-кремнийорганическое покрытие КО-88. Тепловая изоляция выполняется изделиями из мин.ваты толщ.40мм с покровным слоем из стеклопластика рулонного.

Рабочий проект разработан в соответствии с действующими на территории Республики Казахстан нормами и правилами и предусматривает мероприятия обеспечивающие взрыво-пожаро-безопасность, исключающие вредные воздействия на окружающую среду и воздушный бассейн, а так же предупреждающие чрезвычайные ситуации природного и техногенного характера

Главный инженер проекта: _____ Шекеев Д.

СОГЛАСОВАНО:

Отдел ГСН	Джанмулдаев	
Отдел ЭС	Атаев Б	
Отдел НВК	Исахов Е	

Взам. инв. №

Подп. и дата

Инв. № подл.

ВЕДОМОСТЬ ССЫЛОЧНЫХ И ПРИЛАГАЕМЫХ ДОКУМЕНТОВ

ОБОЗНАЧЕНИЕ	НАИМЕНОВАНИЕ	ПРИМЕЧАНИЕ
	Ссылочные документы.	
Серия 4.904.66 вып.1	Прокладка трубопрводов т/сетей.	
Серия 5.903-13 вып.1	Детали трубопрводов.	
Серия 5.903-13 вып.7-95	Опоры трубопрводов неподвижные.	
Серия 5.903-13 вып.8-95	Опоры трубопроводов подвижные	
Серия 7.903.9-3	Теплоизоляционые конструкции.	
	Прилагаемые документы.	
19-2021-ТС.СО	Спецификация оборудования.	1 лист

Расчетные тепловые потоки

Позиция по генплану	Пятно	Расчетный тепловой поток, МВт (Гкал/час)				
		Отопление	Вентиляция	Горячее водоснабжение	Технологические нужды	Всего
Участок 47	5	0,242 / 0,208	—	0,199 / 0,171	—	0,441 / 0,379

Изм.	Кол.уч.	Лист	№ док.	Подпись	Дата
Проверил		Шекеев Д.			
ГИП		Шекеев Д.			
Исполнил		Калдар Б.			
Норм.контр.		Шекеев Д.			

Альбом - 1 19-2021-ТС

Строительство внутриплощадочных инженерных сетей и благоустройство по 48-ти квартирному жилому дому с коммерческим помещением в конце улицы Сулейменова г. Тараз. Участок № 47, пятно 5

Тепловые сети

стадия	лист	листов
РП	1	5

Общие данные (начало)

ТОО "ТаразТауЖоба"
ТОО "ТМК Engineering"
г.Тараз -2021г.

ВЕДОМОСТЬ РАБОЧИХ ЧЕРТЕЖЕЙ ОСНОВНОГО КОМПЛЕКТА

ЛИСТ	НАИМЕНОВАНИЕ	ПРИМЕЧАНИЕ
1	Общие данные (начало).	
1.1	Общие данные (окончание).	
2	План теплосети. 47 участок	
3	План теплосети. 47 участок, 5 пятно	
4	Продольный профиль тепловой сети	
5	Деталь заделки трубопровода в конструкции фундамента здания	

Ведомость скользящих опор

Dy трубы, мм	Тип подвижной опоры	Тип опорной подушки	Расстояние между опорами в каналах
ø89х3,5	108-Т3.07	ОП-7	3,5

Ведомость основных комплектов.

Обозначение	Наименование	Примечание
АС	Архитектурно-строительные решения	Альбом 1
ТС	Тепловые сети	Альбом 1
НВК	Наружный водопровод и канализация	Альбом 1
ЭЛ	Электро-технические решения	Альбом 1

Условные обозначение

Наименование элементов сетей	Марка
Узлы трубопроводов	УТ
П-образные компенсаторы	П
Углы поворота	УП
Неподвижные опоры в не узлов трубопроводов	Н
Подающий трубопровод	Т1
Обратный трубопровод	Т2

Взам. инв.N

Подпись и дата

Инв.N подл.

Изм.	Кол.уч.	Лист	№ док.	Подпись	Дата
Проверил		Шекеев Д.			
ГИП		Шекеев Д.			
Исполнил		Калдар Б.			
Норм.контр.		Шекеев Д.			

Альбом - 1 19-2021-ТС

Строительство внутриплощадочных инженерных сетей и благоустройство по 48-ти квартирному жилому дому с коммерческим помещением в конце улицы Сулейменова г. Тараз. Участок № 47, пятно 5

Тепловые сети

стадия	лист	листов
РП	1.1	

Общие данные (окончание)

ТОО "ТаразТауЖоба"
ТОО "TMK Engineering"
г.Тараз -2021г.

Формат А3

Разбивочный план М 1:500

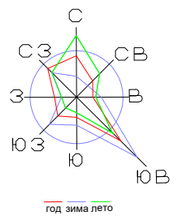

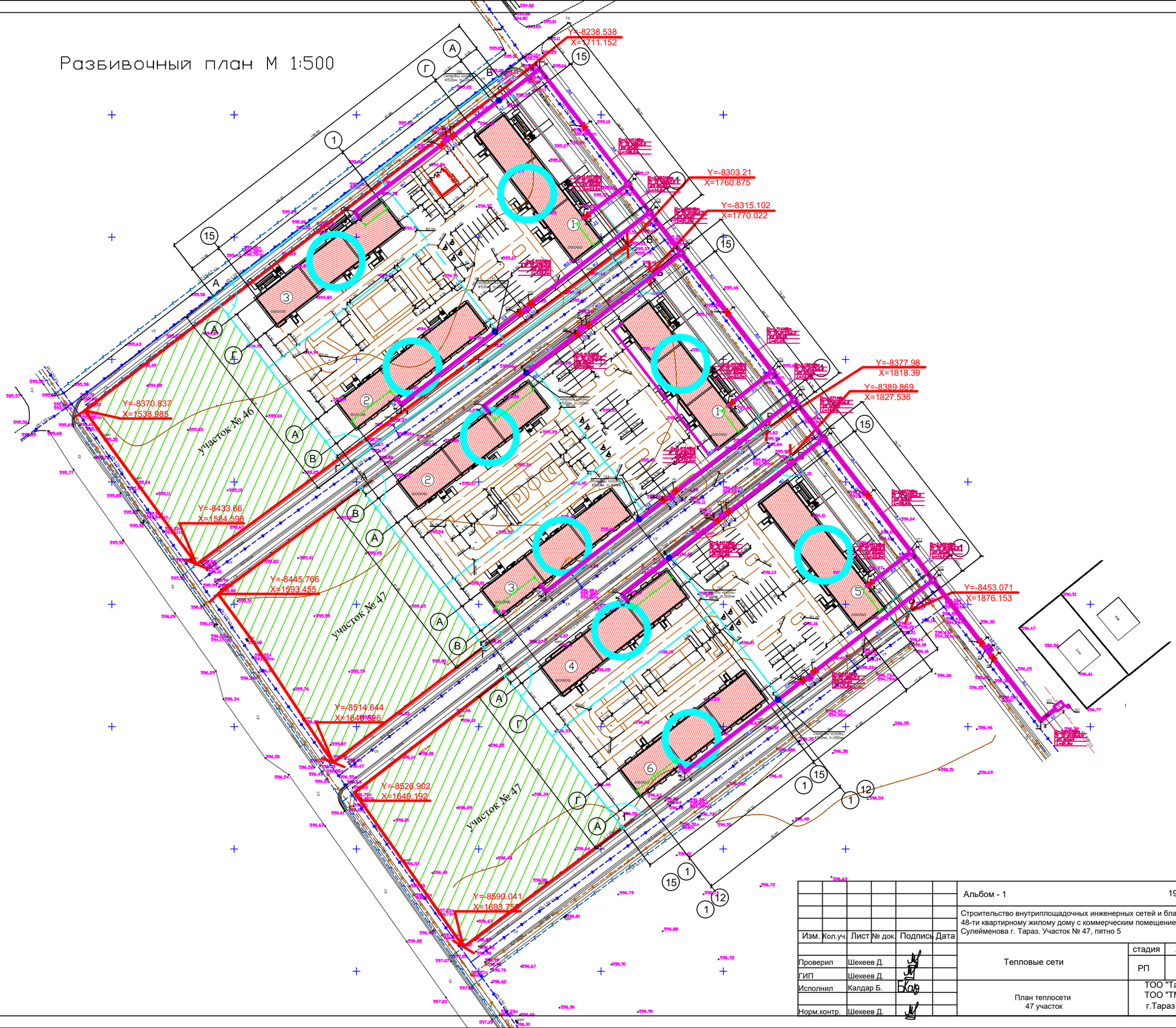

						Альбом - 1		19-2021-ТС
						Строительство внутриплощадочных инженерных сетей и благоустройство по 48-ти квартирному жилому дому с коммерческим помещением в конце улицы Сулейменова г. Тараз. Участок № 47, пятно 5		
Изм.	Кол.уч.	Лист	№ док.	Подпись	Дата			
						Тепловые сети	стадия	лист	листов
							РП	2	
Проверил		Шекеев Д.							
ГИП		Шекеев Д.							
Исполнил		Калдар Б.				План теплосети 47 участок	ТОО "ТаразТауЖоба" ТОО "ТМК Engineering" г.Тараз -2021г.		
Норм.контр.		Шекеев Д.							

ПЛАН– СХЕМА

1-1

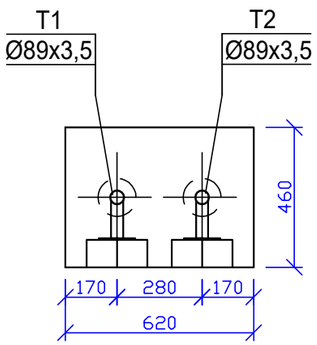

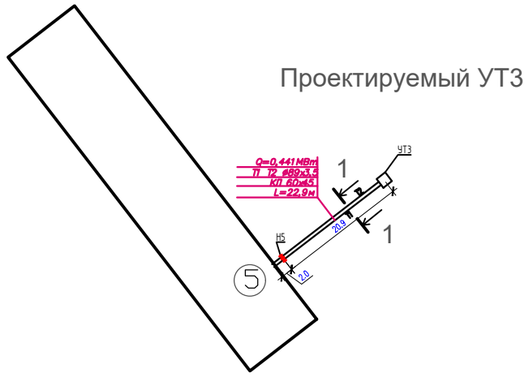

Согласовано:

Инв. N подл. | Подпись и дата | Взам. инв. N

Изм.	Кол.уч.	Лист	№ док.	Подпись	Дата
Проверил		Шекеев Д.			
ГИП		Шекеев Д.			
Исполнил		Калдар Б.			
Норм.контр.		Шекеев Д.			

Альбом - 1 19-2021-ТС

Строительство внутриплощадочных инженерных сетей и благоустройство по 48-ти квартирному жилому дому с коммерческим помещением в конце улицы Сулейменова г. Тараз. Участок № 47, пятно 5

Тепловые сети	стадия	лист	листов
	РП	3	

План теплосети
47 участок, 5 пятно

ТОО "ТаразТауЖоба"
ТОО "ТМК Engineering"
г.Тараз -2021г.

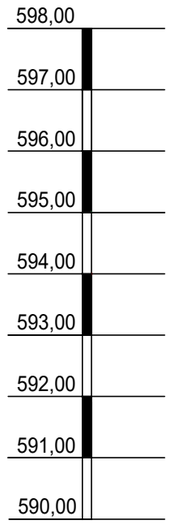

Мг 1:500
Мв 1:100

589,00

Проектная отметка земли	596,15 / 596,18 / 596,18
Натурная отметка земли	
Отметка потолка канала	595,05 / 595,34 / 595,37
Отметка пола канала	594,59 / 594,88 / 591,91
Уклон ‰ / Длина, м	0,02 / 20,9 / 2,0
Номер поперечного разреза / Внутренний размер, мм	1-1 / 620 x 460(h)
Развернутый план	УТ3 / Н5 / Уч.47, п.5
Глубина траншеи	1,66 / 1,49 / 1,45
Тип канала	КЛ 60х45-8
Основание	уплотненный грунт толщ. 300мм

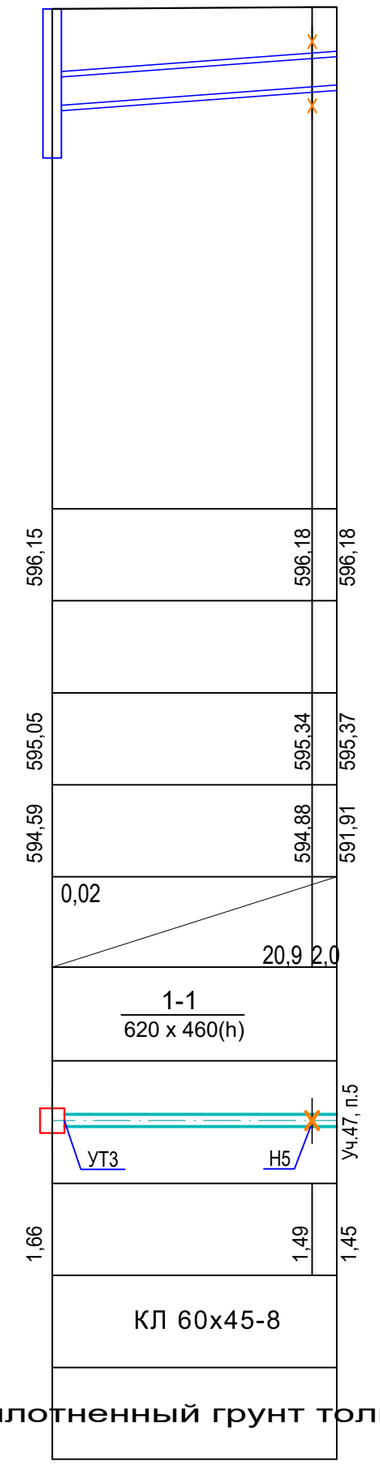

Взам. инв.№	Подпись и дата	Инв.№ подл.

Изм.	Кол.уч.	Лист	№ док.	Подпись	Дата
Проверил		Шекеев Д.			
ГИП		Шекеев Д.			
Исполнил		Калдар Б.			
Норм.контр.		Шекеев Д.			

Альбом - 1 19-2021-ТС

Строительство внутриплощадочных инженерных сетей и благоустройство по 48-ти квартирному жилому дому с коммерческим помещением в конце улицы Сулейменова г. Тараз. Участок № 47, пятно 5

Тепловые сети

стадия	лист	листов
РП	4	

Продольный профиль тепловой сети

ТОО "ТаразТауЖоба"
ТОО "ТМК Engineering"
г.Тараз -2021г.

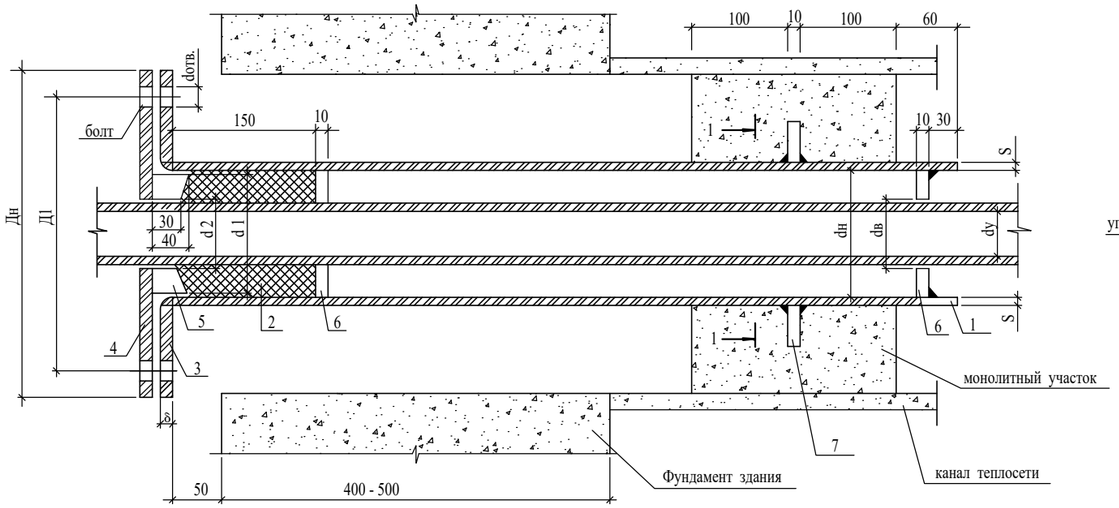

1 - 1

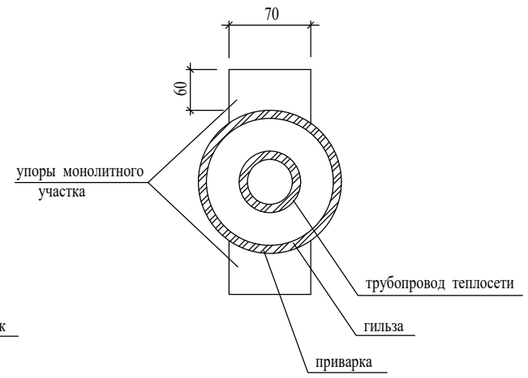

1. Упоры сальника и монолитного участка выполнить из толстолистовой стали 8-10 мм по ГОСТ 19904-74*
2. Марку бетона на монолитный участок принимать не менее В 7,5.
   Расход бетона на участок:
   для канала КЛ 60х45 - 0,065 м³ , количество участков -
   для канала КЛ 90х45 - 0,095 м³ , количество участков -
   для канала КЛ 120х45 - 0,12 м³ , количество участков -
3. Объемы работ в таблице даны на одну трубу. Количество труб в проекте:
   ~~Ø 25 - шт~~
   ~~Ø 32 - шт~~
   ~~Ø70 - шт~~
   Ø80- 2шт
   ~~Ø100- 2шт~~
   ~~Ø125- 2шт~~
   ~~Ø150- 2шт~~
   ~~Ø200- 2шт~~

dy мм	dн мм	S мм	ГИЛЬЗА L=1010ММ Кол-во шт.	ГИЛЬЗА Масса кг	Набивка из асбест. шнура, м3	ФЛАНЕЦ ПРИВАРНОЙ ПЛОСКИЙ ДЛЯ ГИЛЬЗЫ Дн мм	db мм	Д1 мм	δ мм	Кол-во шт.	Ру кг/см²	Масса кг Ед.	Масса кг Общ.	ФЛАНЕЦ ПРИВАРНОЙ ПЛОСКИЙ ДЛЯ ГРАНБУКСЫ Дн мм	db мм	Д1 мм	dотв. мм	δ мм	Кол-во шт.	Ру кг/см²	Масса кг Ед.	Масса кг Общ.	ГРАНБУКСА d1 мм	d2 мм	Масса кг	УПОРЫ САЛЬНИКА dн мм	dв мм	Кол-во шт.	Масса кг Ед.	Масса кг Общ.	УПОРЫ МОНОЛИТНОГО УЧАСТКА Кол-во шт.	Масса кг Ед.	Масса кг Общ.	БОЛТ ГОСТ 7796-70* Обознач.	Кол-во шт.	Масса кг Ед.	Масса кг Общ.	ГАЙКА ГОСТ 5915-70* Обознач.	Кол-во шт.	Масса кг Ед.	Масса кг Общ.
~~25~~	~~108~~	~~4~~	~~1~~	~~10,4~~	~~0,0009~~	~~215~~	~~110~~	~~180~~	~~23~~	~~1~~	~~16~~	~~4,7~~	~~4,7~~	~~215~~	~~46~~	~~180~~	~~18~~	~~23~~	~~1~~	~~16~~	~~6,4~~	~~6,4~~	~~98~~	~~48~~	~~2,4~~	~~98~~	~~48~~	~~2~~	~~0,49~~	~~0,98~~	~~2~~	~~0,33~~	~~0,66~~	~~М16х110~~	~~4~~	~~0,2~~	~~0,8~~	~~М16,5~~	~~4~~	~~0,03~~	~~0,12~~
~~32~~	~~108~~	~~4~~	~~1~~	~~10,4~~	~~0,0009~~	~~215~~	~~110~~	~~180~~	~~23~~	~~1~~	~~16~~	~~4,7~~	~~4,7~~	~~215~~	~~46~~	~~180~~	~~18~~	~~23~~	~~1~~	~~16~~	~~6,4~~	~~6,4~~	~~98~~	~~48~~	~~2,4~~	~~98~~	~~60~~	~~2~~	~~0,49~~	~~0,98~~	~~2~~	~~0,33~~	~~0,66~~	~~М16х110~~	~~4~~	~~0,2~~	~~0,8~~	~~М16,5~~	~~4~~	~~0,03~~	~~0,12~~
~~40~~	~~108~~	~~4~~	~~1~~	~~10,4~~	~~0,0009~~	~~215~~	~~110~~	~~180~~	~~23~~	~~1~~	~~16~~	~~4,7~~	~~4,7~~	~~215~~	~~46~~	~~180~~	~~18~~	~~23~~	~~1~~	~~16~~	~~6,4~~	~~6,4~~	~~98~~	~~48~~	~~2,4~~	~~98~~	~~48~~	~~2~~	~~0,49~~	~~0,98~~	~~2~~	~~0,33~~	~~0,66~~	~~М16х110~~	~~4~~	~~0,2~~	~~0,8~~	~~М16,5~~	~~4~~	~~0,03~~	~~0,12~~
~~50~~	~~108~~	~~4~~	~~1~~	~~10,4~~	~~0,0008~~	~~215~~	~~110~~	~~180~~	~~23~~	~~1~~	~~16~~	~~4,7~~	~~4,7~~	~~215~~	~~59~~	~~180~~	~~18~~	~~23~~	~~1~~	~~16~~	~~6,1~~	~~6,1~~	~~98~~	~~60~~	~~1,85~~	~~98~~	~~60~~	~~2~~	~~0,38~~	~~0,76~~	~~2~~	~~0,33~~	~~0,66~~	~~М16х110~~	~~4~~	~~0,2~~	~~0,8~~	~~М16,5~~	~~4~~	~~0,03~~	~~0,12~~
~~65~~	~~159~~	~~4~~	~~1~~	~~15,4~~	~~0,0017~~	~~280~~	~~161~~	~~240~~	~~25~~	~~1~~	~~16~~	~~7,8~~	~~7,8~~	~~280~~	~~78~~	~~240~~	~~23~~	~~25~~	~~1~~	~~16~~	~~15,5~~	~~15,5~~	~~148~~	~~79~~	~~4,95~~	~~148~~	~~79~~	~~2~~	~~1,34~~	~~2,68~~	~~2~~	~~0,33~~	~~0,66~~	~~М16х110~~	~~4~~	~~0,2~~	~~0,8~~	~~М16,5~~	~~4~~	~~0,03~~	~~0,12~~
80	159	4	1	15,4	0,0013	280	161	240	25	1	16	7,81	7,81	280	91	240	23	25	1	16	15,0	15,0	148	92	4,1	148	92	2	1,2	2,4	2	0,33	0,66	М16х110	4	0,2	0,8	М16,5	4	0,03	0,12
~~100~~	~~219~~	~~6~~	~~1~~	~~31,8~~	~~0,0031~~	~~335~~	~~222~~	~~295~~	~~27~~	~~1~~	~~16~~	~~10,1~~	~~10,1~~	~~335~~	~~110~~	~~295~~	~~23~~	~~27~~	~~1~~	~~16~~	~~21,0~~	~~21,0~~	~~203~~	~~110~~	~~9,3~~	~~203~~	~~110~~	~~2~~	~~1,8~~	~~3,6~~	~~2~~	~~0,33~~	~~0,66~~	~~М16х110~~	~~4~~	~~0,2~~	~~0,8~~	~~М16,5~~	~~4~~	~~0,03~~	~~0,12~~
~~125~~	~~219~~	~~6~~	~~1~~	~~31,8~~	~~0,0025~~	~~335~~	~~222~~	~~295~~	~~27~~	~~1~~	~~16~~	~~10,1~~	~~10,1~~	~~335~~	~~133~~	~~295~~	~~23~~	~~27~~	~~1~~	~~16~~	~~20,1~~	~~20,1~~	~~203~~	~~135~~	~~6,9~~	~~203~~	~~135~~	~~2~~	~~1,4~~	~~2,8~~	~~2~~	~~0,33~~	~~0,66~~	~~М16х110~~	~~4~~	~~0,2~~	~~0,8~~	~~М16,5~~	~~4~~	~~0,03~~	~~0,12~~
~~150~~	~~273~~	~~6~~	~~1~~	~~39,9~~	~~0,0043~~	~~405~~	~~280~~	~~355~~	~~28~~	~~1~~	~~16~~	~~14,5~~	~~14,5~~	~~405~~	~~161~~	~~355~~	~~27~~	~~28~~	~~1~~	~~16~~	~~32,2~~	~~32,2~~	~~257~~	~~162~~	~~11,9~~	~~257~~	~~162~~	~~2~~	~~2,4~~	~~4,8~~	~~2~~	~~0,33~~	~~0,66~~	~~М24х110~~	~~4~~	~~0,5~~	~~2,0~~	~~М24,5~~	~~4~~	~~0,16~~	~~0,64~~
~~200~~	~~325~~	~~6~~	~~1~~	~~47,7~~	~~0,0053~~	~~465~~	~~330~~	~~415~~	~~30~~	~~1~~	~~16~~	~~19,8~~	~~19,8~~	~~465~~	~~221~~	~~415~~	~~27~~	~~30~~	~~1~~	~~16~~	~~30,9~~	~~30,9~~	~~309~~	~~222~~	~~13,8~~	~~309~~	~~222~~	~~2~~	~~2,83~~	~~5,66~~	~~2~~	~~0,33~~	~~0,66~~	~~М24х110~~	~~4~~	~~0,5~~	~~2,0~~	~~М24,5~~	~~4~~	~~0,16~~	~~0,64~~

Взам. инв. №

Подпись и дата

Инв. № подл.

Изм.	Кол.уч.	Лист	№ док.	Подпись	Дата
Проверил		Шекеев Д.			
ГИП		Шекеев Д.			
Исполнил		Калдар Б.			
Норм.контр.		Шекеев Д.			

Альбом - 1 19-2021-ТС

Строительство внутриплощадочных инженерных сетей и благоустройство по 48-ти квартирному жилому дому с коммерческим помещением в конце улицы Сулейменова г. Тараз. Участок № 47, пятно 5

Тепловые сети

стадия	лист	листов
РП	5	

Деталь заделки трубопровода в конструкции фундамента здания

ТОО "ТаразТауЖоба"
ТОО "ТМК Engineering"
г.Тараз -2021г.

Позиция	Наименование и техническая характеристика	Тип, марка обозначение документа, опросного листа	Код оборудования, изделия, материала	Завод изготовитель	Еденица изме-рения	Коли-чество	Масса единицы, кг	Примечание
1	2	3	4	5	6	7	8	9
	Спецификация материалов.							
1	Трубопровод из стальных электросварных труб dн89х3,5	ГОСТ 10704-91		ТОО КТЗ г.Астана	пм	50	7,38	
2	Опоры скользящие для труб dн 89х3,5, ТС-623.000-06	Серия 5.903-13 вып.8-95			шт.	14	1,46	
3	Опоры неподвижные для труб dн 89х3,5,ТС-659 00.00-05	Серия 5.903-13 вып.7-95			шт.	2	0,5	
4	Отвод 90 - 89х3,5	ГОСТ 30753-2001			шт	2	1,40	
5	Испытание системы				пм	50		
6	Антикоррозийное покрытие - кремнииорганическая покрытие КО-88				м2	13,98		
7	Покровный слой-стеклопластик рулонный РТС	ТУ6-11-150-76			м2	26,5		
8	Изоляция труб-в изделиями из минеральной ваты б=40мм для труб d89х3,5				м3	0,8		

Взам. инв. №

Подпись и дата

Инв. № подл.

Изм.	Кол.уч.	Лист	№ док.	Подпись	Дата
Проверил		Шекеев Д.			
ГИП		Шекеев Д.			
Исполнил		Калдар Б.			
Норм.контр.		Шекеев Д.			

Альбом - 1 19-2021-ТС.СО

Строительство внутриплощадочных инженерных сетей и благоустройство по 48-ти квартирному жилому дому с коммерческим помещением в конце улицы Сулейменова г. Тараз. Участок № 47, пятно 5

Тепловые сети

стадия	лист	листов
РП	1	1

Спецификация оборудования

ТОО "ТаразТауЖоба"
ТОО "ТМК Engineering"
г.Тараз -2021г.