ТОО «Курылыс инвест жоба»

Адрес: РК, 080000 г.Тараз, пр.Абая, д.186, кв.1,
тел 8701 736 49 66, РНН 211500225872, БИН 060240018268,
ИИК KZ929651900007255214, БИК IRTYKZKA, АО «ForteBank», КБЕ 17
Государственная лицензия 17019332 от 14.11.2017г. (I категория)

ЗАКАЗЧИК: КГУ "ОТДЕЛ СТРОИТЕЛЬСТВА АКИМАТА ГОРОДА ТАРАЗ"

РАБОЧИЙ ПРОЕКТ

«Строительство внутриквартальных инженерных сетей и благоустройства 9 многоквартирных жилых домов в конце улицы Сулейменова г.Тараз Участок №44: пятна 6,14,15,16,17. Участок №17 пятна 8,10,11,13.).»
«Участок 17 пятно 8»

ТОМ 2.1. Конструкции железобетонные.

г.Тараз-2022г.

ТОО «Курылыс инвест жоба»

Адрес: РК, 080000 г.Тараз, пр.Абая, д.186, кв.1,
тел 8701 736 49 66, РНН 211500225872, БИН 060240018268,
ИИК KZ929651900007255214, БИК IRTYKZKA, АО «ForteBank», КБЕ 17
Государственная лицензия 17019332 от 14.11.2017г. (I категория)

ЗАКАЗЧИК: КГУ "ОТДЕЛ СТРОИТЕЛЬСТВА АКИМАТА ГОРОДА ТАРАЗ"

РАБОЧИЙ ПРОЕКТ

«Строительство внутриквартальных инженерных сетей и благоустройства 9 многоквартирных жилых домов в конце улицы Сулейменова г.Тараз Участок №44: пятна 6,14,15,16,17. Участок №17 пятна 8,10,11,13.).»

«Участок 17 пятно 8»

ТОМ 2.1. Конструкции железобетонные.

Директор ТОО «Курылыс инвест жоба» **Калкеев Е.Ф.**

ГИП ТОО «Курылыс инвест жоба» **Ли С. А.**

г.Тараз-2022г.

Ведомость основных комплектов рабочих чертежей

Обозначение	Наименование	Примечание
ГП	Генеральный план	
ТС	Тепловые сети	
НВК	Наружный водопровод и канализация	
ЭС	Электрические сети	
ГСН	Газовые наружные сети	
КЖ	Конструкции железобетонные	

Ведомость ссылочных и прилагаемых документов

Обозначение	Наименование	Примечание
Серия 3.006.1-2/87	Сборные ж/б каналы и тоннели из лотковых элементов.	
Серия 4.903-10. в.4	Изделия и детали трубопроводов для тепловых сетей	
	Опоры трубопроводов неподвижные	
Серия 4.903-10. в.5	Опоры трубопроводов подвижные	

Ведомость рабочих чертежей

Лист	Наименование	Примечание
1	Общие данные	
2	Схема расположения элементов тепловой сети (участок 17 пятно 8)	
3	Сечения 1-1 -:- 2-2. Лм1, Ум1.	

Ведомость спецификаций

Лист	Наименование	Примечание
2	Спецификация к схеме расположения элементов тепловой сети (участок 17 пятно 8)	
3	Спецификация монолитных конструкций	

Общие указания

Проект разработан на основании:

- АПЗ KZ05VUA00691599 от 27.06.2022
- Технических условий ГКП "Таразтрансэнерго" № 471-08 от 14.06.2022 года в соответствии с СП РК 4.02-104-2013 "Тепловые сети".

В соответствии с отчетом по инженерно-геологическими изысканиями, выполненным ИП "Өркен" в 2022г. в геологическом строении участок представлен суглинком и галечниковым грунтом.

Покровные грунты, которые залегают до глубины, в основном, до 0,3 м, представлены почвенно-растительным слоем. Второй элемент представлен суглинком,мощностью от 1,2 м. Ниже залегает галечниковый грунт, мощностью 6,5 м.

Тип грунтовых условий по просадочности - не просадочный.

Сейсмичность - 8 баллов.

Подземные воды вскрыты на глубине 3,0 м. При высоком стоянии уровень подземных вод будет находится на 2,0 м от поверхности земли. Подземные воды среднеагрессивны ко всем видам марок цемента.

Инженерно-геологические условия.

Грунт:
Почвенно-растительный слой - 0,3 м
Суглинок непросадочный - 1,2 м .
Галечник - 6,5 м.

Агрессивность грунтов по содержанию водорастворимых сульфатов(SO4=1341 мг/кг) для бетона марки по водорастворимости W4 на портландцементе по ГОСТ 10178-85 являются сильноагрессивной, а для портландцементов с примсями и шлакопортландцементов неагрессивной до слабоагрессивной, для сульфатостойких цементов неагрессивной, по содержанию хлоридов CL(770 мг/кг) грунты для железобетонных конструкций определена среднеагрессивной.

В соответствии с табл. Б.2 СП РК 2.01-101-2013 "Защита строительных конструкций от коррозии" -1341х0,25+770=1105,3 мг/кг для ж/б конструкций средне агрессивная среда. Для заглубленных бетонных конструкций использовать бетон марки по водопроницаемости W4 на сульфатостойком портландцементе.

Конструктивные решения

Трубопроводы раздела ТС прокладываются в непроходимых каналах КЛ. Каналы марки "КЛ" запроектированы из лотковых элементов, перекрываемых плоскими съемными плитами.

Для передачи веса трубопроводов и правильного распределения тепловых удлинений устанавливаются неподвижные и скользящие опоры.

Деформационные швы выполнить в местах примыкания к зданиям, теплофикационным камерам в соответствии с узлами 13, 15 серии 3.006.1-8.0-1-18.

Все бетонные и железобетонные конструкции тепловой камеры ниже отм. 0,000 выполнить из бетона марки W4; F100 на сульфатостойком портландцементе.

Производство работ вести в соответствии с требованиями СП РК EN 1990:2002+A1:2005/2011. Еврокод. "Основы проектирования несущих конструкций" и СН РК 5.03-07-2013 "Несущие и ограждающие конструкции".

Стены каналов покрываются обмазочной гидроизоляцией из битумных материалов.

Подготовка под каналы принята песчаная, толщиной 100 мм.

Технические решения соответствуют требованиям экологических,санитарно-гигиенических,противопожарных и других норм,действующих на территории Республики Казахстан и обеспечивают безопасную для жизни и здоровья людей эксплуатацию объекта при соблюдении предусмотренных проектом мероприятий.

Главный инженер проекта _____ Ли С.А.

Изм.	Кол.уч.	Лист	№док.	Подп.	Дата	-КЖ			
						Строительство внутриквартальных инженерных сетей 9 многоквартирных жилых домов в конце ул.Сулейменова, г.Тараз (Участок №44; 6,14,15,16,17пятно;участок №17; 8,10,11,13 пятно).			
Проверил		Ли С.А.				Внутриплощадочные тепловые сети участок 17, пятно 8	Стадия	Лист	Листов
Разработал		Сергеева					РП	1	
Н. контроль		Ли С.А.				Общие данные	ТОО "Курылыс инвест жоба"		

Схема расположения элементов тепловой сети (участок 17 пятно 8)

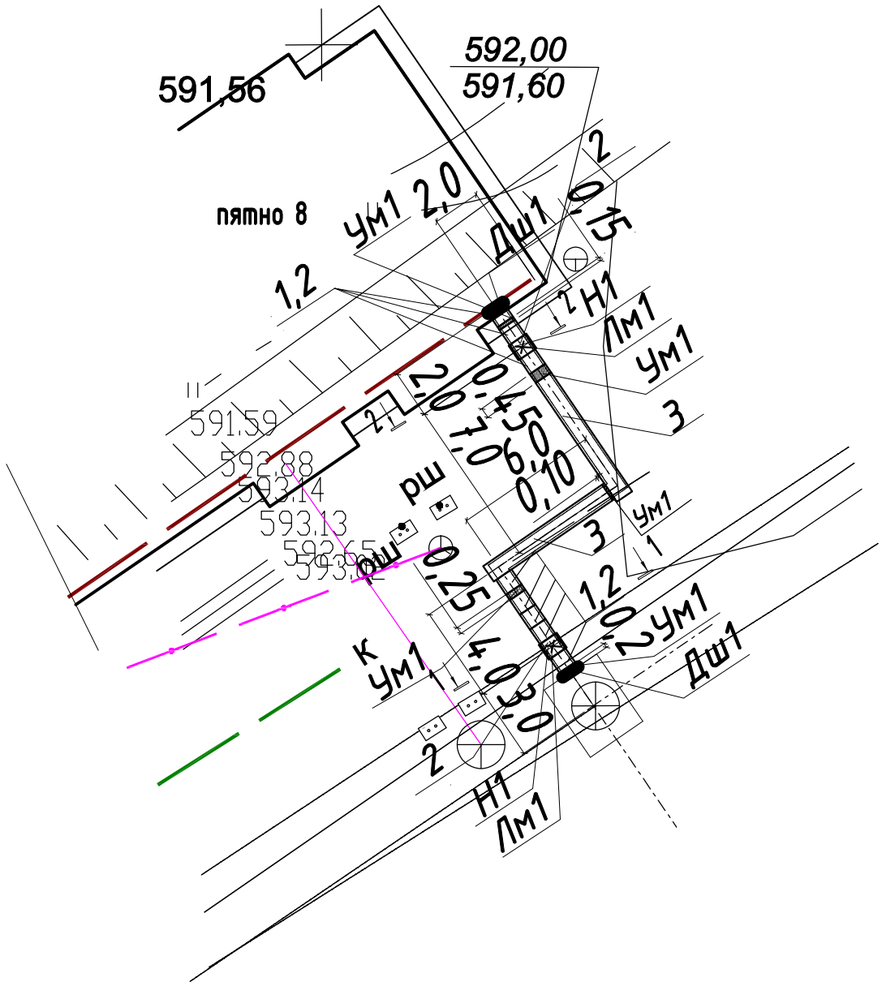

Спецификация к схеме расположения элементов тепловой сети (участок 17 пятно 8)

Марка поз.	Обозначение	Наименование	Кол	Масса ед. кг	Прим..
		Пятно 8			
	серия 3.006.1-2.87, выпуск 5	Канал КЛ 60х45, п.м	20,5		
1	серия 3.006.1-2.87.1-8	Лоток доборный Л4д-8	8	0,23	
2	серия 3.006.1-2.87.2-5	Плита перекрытия доборная П5д-8	10	0,1	
3	серия 3.006.1-2.87.5-2	Угол поворота канала УПК60х45	2		
Лм1		Лоток монолитный 60х45, п.м	1,5	26,9	
Ум1		Участок монолитный 60х45, п.м	1,15	21,5	
Н1	серия 4.903-10 в. 4	Опора неподвижная 76 Т3.05			См. ТС.С
	серия 3.006.1-2.87.2-58	Опорная подушка ОП1	14	0,010	
Дш1	серия 3.006.1-2.87.0-17	Деформационный шов 60х45	2		

Деталь "А"
Устройство гидроизоляции

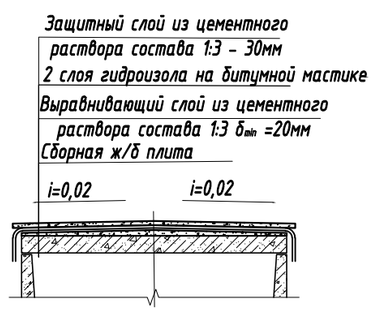

Деталь заполнения швов сборного элемента (по серии 3.006.1-2.87.0-17)

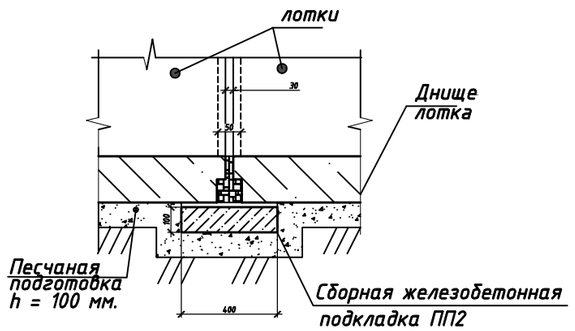

Устройство деформационного шва в перекрытии (по серии 3.006.1-2.87.0-17)

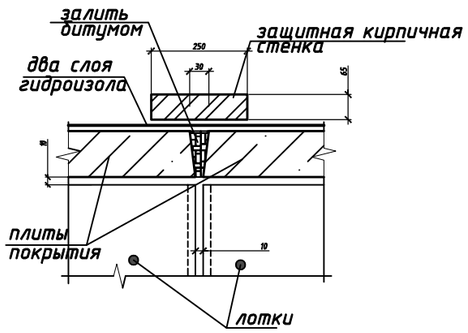

Изм.	Кол.уч.	Лист	№док.	Подп.	Дата	-КЖ		
						Строительство внутриквартальных инженерных сетей 9 многоквартирных жилых домов в конце ул.Сулейменова, г.Тараз (Участок №44; 6,14,15,16,17пятно;участок №17; 8,10,11,13 пятно).		
						Внутриплощадочные тепловые сети участок 17, пятно 8	Стадия	Лист	Листов
Проверил		Ли С.А.					РП	2	
Разработал		Сергеева							
Н. контроль		Ли С.А.				Схема расположения элементов тепловых сетей (участок 17 пятно 8)	ТОО "Курылыс инвест жоба"		

1-1

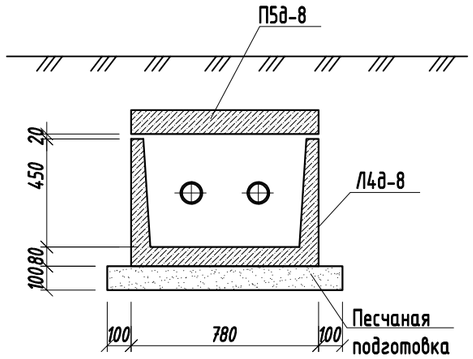

2-2

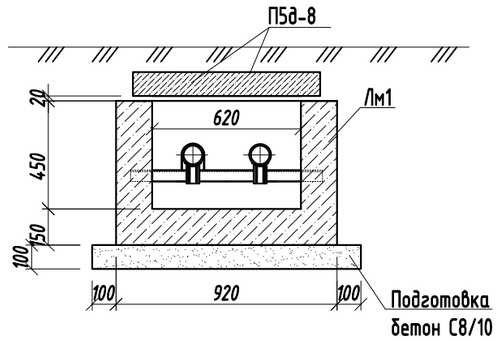

Лм1

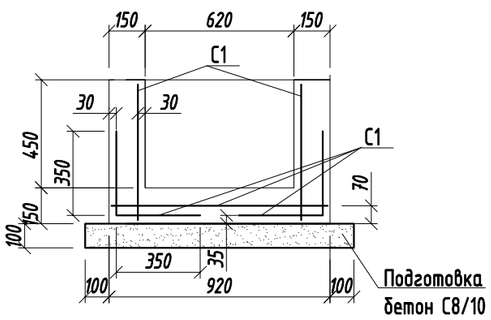

Ум1

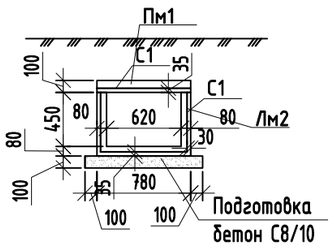

Спецификация монолитных конструкций

Марка поз.	Обозначение	Наименование	Кол	Масса ед. кг	Прим..
		Участок монолитный Ум1, 1п.м	21,5		
		Сборочные единицы			
Лм2		Лоток монолитный Лм2, п.м	12,1		
Пм1		Плита монолитная Пм1, п.м	9,4		
Лм2		Лоток монолитный Лм2, 1п.м	12,1		
		Сборочные единицы			
С1		Сетка 4С $\frac{8А240-100}{8А240-100}$, $м^2$	1,53	7,9	
		Материал			
		Бетон С12/15, W4	0,13 $м^3$		1 п.м.
		Бетон С8/10, W4	0,10 $м^3$		
Пм1		Плита монолитная Пм1, 1п.м	9,4		
		Сборочные единицы			
С1		Сетка 4С $\frac{10А240-100}{10А240-100}$, $м^2$	0,76	12,34	
		Материал			
		Бетон С12/15, W4	0,08 $м^3$		1 п.м.
Лм1		Лоток монолитный Лм1, п.м	26,9		
		Сборочные единицы			
С1		Сетка 4С $\frac{8А240-100}{8А240-100}$, $м^2$	3,4	7,9	
		Материал			
		Бетон С12/15, W4	0,19 $м^3$		1 п.м.
		Бетон С8/10, W4	0,11 $м^3$		

1. Данный лист см. совместно с л. КЖ-2.
2. Все железобетонные конструкции выполнить из бетона кл. С12/15; марки W4; F50 на сульфатостойком портландцементе.
3. Все железобетонные изделия, расположенные ниже отметки поверхности земли окрасить битумом толщиной 1,5 мм.
4. Под монолитные конструкции Лм1 и Ум1 выполнить подготовку из бетона кл. С8/10, W4. Расход бетона кл. С8/10, W4 на Лм1 - 0,17 $м^3$, на Ум1 - 0,12 $м^3$.
5. Конструкции трубопровода условно не показаны см. раздел ТС.

Ведомость расхода стали на один элемент, кг

Марка элемента	Арматурные изделия			
	Арматура класса			Всего
	А240			
	ГОСТ 34028-2016			
	⌀8	⌀10	Итого	
Лм1 (1,5 м.п.)	40,4		40,4	40,4
Ум1 (1,15 м.п.)	13,9	10,8	24,7	24,7

Изм.	Кол.уч.	Лист	№док.	Подп.	Дата	-КЖ		
						Строительство внутриквартальных инженерных сетей 9 многоквартирных жилых домов в конце ул.Сулейменова, г.Тараз (Участок №44; 6,14,15,16,17пятно;участок №17; 8,10,11,13 пятно).		
Проверил		Ли С.А.				Внутриплощадочные тепловые сети участок 17, пятно 8	Стадия	Лист	Листов
Разработал		Сергеева					РП	3	
Н. контроль		Ли С.А.				Сеч. 1-1 -:- 2-2. Лм1, Ум1.	ТОО "Курылыс инвест жоба"		