Генпроектировщик:ТОО «ТаразТауЖоба»
ГСЛ № 18006170 от 28.03.2018г.

Проектировщик:ТОО «ТМК Engineering»
ГСЛ № 0001668 ОТ 22.12.2017г.

ЗАКАЗЧИК: **КГУ «Отдел строительства акимата города Тараз»**

Рабочий проект

Строительство внутриплощадочных инженерных сетей и благоустройство по 80-ти квартирному жилому дому в конце улицы Сулейменова г.Тараз. Участок № 40, пятно 1

АЛЬБОМ 6

Том 1

СС-Слаботочные сети

г.Тараз, 2021г.

Генпроектировщик:ТОО «ТаразТауЖоба»
ГСЛ № 18006170 от 28.03.2018г.

Проектировщик:ТОО «TMK Engineering»
ГСЛ № 0001668 ОТ 22.12.2017г.

ЗАКАЗЧИК: **КГУ «Отдел строительства акимата города Тараз»**

Рабочий проект

Строительство внутриплощадочных инженерных сетей и благоустройство по 80-ти квартирному жилому дому в конце улицы Сулейменова г.Тараз. Участок № 40, пятно 1

АЛЬБОМ 6

Том 1

СС-Слаботочные сети

Директор **Мурзабаев Н.С.**

Главный инженер проекта **Шекеев Д.Б.**

г.Тараз, 2021г.

ВЕДОМОСТЬ РАБОЧИХ ЧЕРТЕЖЕЙ ОСНОВНОГО КОМПЛЕКТА НСС

Лист	Наименование	Примечание
1	Общие данные	
2	План строительства телефонной канализации	
3	Схема внутриквартальной сети	
4	Ведомость строительно-монтажных работ.	
5	Ведомость потребности кабелей и труб	

ВЕДОМОСТЬ ССЫЛОЧНЫХ И ПРИЛАГАЕМЫХ ДОКУМЕНТОВ

Обозначение	Наименование	Примечание
	Ссылочные документы	
ПУЭ РК -2015	Правила устройств электроустановок	
	Инструкция по проектированию линейно-кабельных сооружений связи г. Алматы 2004г.	Изд-во"Связь" 2004г.
	Руководство по строительству линейных сооружений АО"Казахтелеком"	
ВСН 116-93	Инструкция по проектированию линейно-кабельных сооружений связи	
АО Казахтелеком	Рекомендации по построению оптической сети доступа АО Казахтелеком	
	Прилагаемые документы	
- НСС.С	Спецификация оборудования ,изделий и материалов	

Общие указания

Настоящая часть проекта разработана на основании чертежей Настоящая часть проекта разработана на основании чертежей архитектурно-строительного отдела, технических условий, выданных Жамбылским ТУМС ЮРДТ АО"Казахтелеком" №8-2-21/Л от 11.02.2020г.,материалов инженерных изысканий , нормативных документов, действующих на территории Республики Казахстан.

Проектом предусматривается:

- Строительство телефонной двухканальной канализации от колодца ККСр-2/4 до колодца ККСр-2/5
- От колодца ККСр-2/5 выполняем ввод в дом Участок 40, пятно 1, трубой ПНД 110.
- От муфты в колодце ККСр-2/1 установленной по проекту **Строительство многоквартирного жилого дома в 15 мкр-оне в г.Тараз. Участок 40, пятно 4.** выводим оптический кабель ОКСЛ-М4П-А6-2,5 до дома Участок 40, пятно 1.
- Далее по стене в пвх трубе по подвалу (учтено отдельным проектом)

При прокладке кабеля в кабельной канализации:

- не допускать перекрещивания,расположенных в одном горизонталном ряду в смотровых устройствах;
- не допускать перекрещивания кабелями отверстий телефонной канализации,расположенных в одном -горизонтальном ряду;
- не допукать переходов кабелей с одной стороны колодцев на другую,а также спусков(подъемов) кабелей боковой стене колодцев между кронштейнами;
- произвести окольцовку кабеля в каждом колодце;
- каналы в колодцах после завершения прокладки кабеля загерметизировать;
- произвести контрольное измерения после прокладки;
- глубина от поверхности земли до трубы не менее 0,4м под пешеходной и не менее 0,8м - под проезжей частью;

Все строительные и монтажные работы выполнить в соответствии с инструкциями, нормативами и другими руководящими указаниями по строительству волоконно-оптической линии связи, действующими на территории Республики Казахстан.

Охрана окружающей среды

Эксплуатация кабельных линии связи не оказывает вредных влияний на окружающую среду.

Согласованно:
Директор Жамбылского ТУМС Южной РДТ Кишибаев Б.С.

Технические решения соответствуют требованиям экологических,санитарно-гигиенических противопожарных и других норм,действующих на территории Республики Казахстан, и обеспечивают безопасную для жизни и здоровья людей эксплуатацию объекта при соблюдении предусмотренных проектом мероприятий.

Главный инженер проекта Шекеев Д.

Взам.инв.№ | Подп. и дата | Инв.№подл.

Изм.	Кол.уч.	Лист	№ док.	Подпись	Дата
ГИП		Шекеев Д.			
Исполн.		Дадабаев Д.			

Альбом - - НСС

Строительство внутриплощадочных инженерных сетей и благоустройство по 80-ти квартирному жилому дому в конце улицы Сулейменова г.Тараз. Участок № 40, пятно 1

Оптические сети широкополосного доступа	стадия	лист	листов
	РП	1	

Общие данные

ТОО «ТаразТауЖоба»
ТОО «ТМК Engineering»
г.Тараз -2021г.

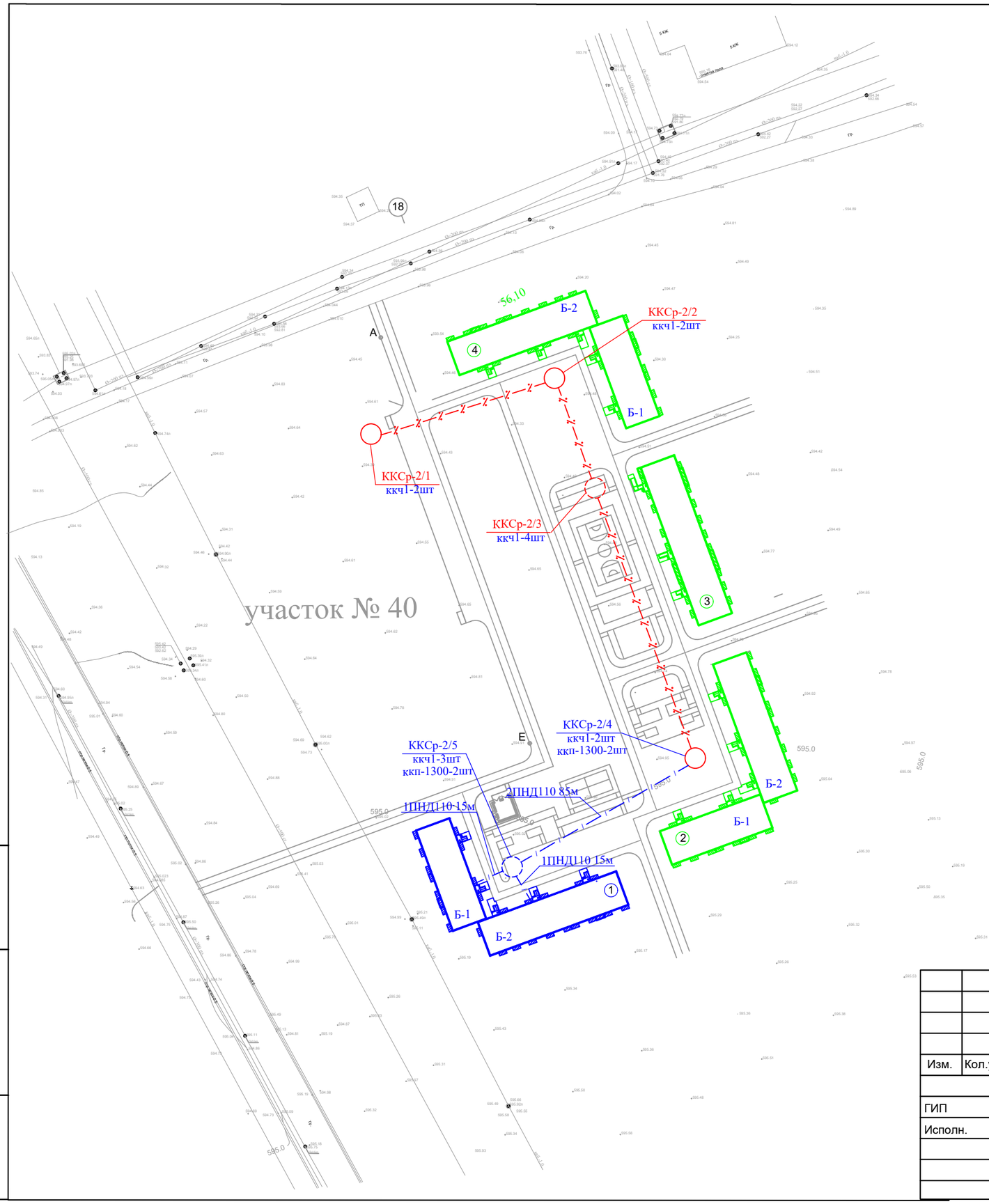

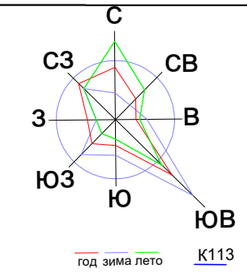

Экспликация зданий и сооружений.

№ по ГП	Наименование
1	Многоквартирный жилой дом, участок №40пятно 1
2	Многоквартирный жилой дом, участок №40 пятно 2
3	Многоквартирный жилой дом, участок №40 пятно 3
4	Многоквартирный жилой дом, участок №40 пятно 4

Уловные обозначения

СУ 34/01
ккч2-2шт
ккп-1300-2шт — Суш. колодец кабельной телефонной канализации,тип,порядковый номер

ККСр-2/1
ккч2-2шт
ккп-1300-2шт — Проектируемый колодец кабельной телефонной канализации,тип,порядковый номер

Проектируемая кабельная телефонная канализация

Существующая кабельная телефонная канализация

Прокладка кабеля

Взам. инв. №

Подп. и дата

Инв. № подл.

Изм.	Кол.уч.	Лист	№ док.	Подпись	Дата
ГИП		Шекеев Д.			
Исполн.		Дадабаев Д.			

Альбом - НСС

Строительство внутриплощадочных инженерных сетей и благоустройство по 80-ти квартирному жилому дому в конце улицы Сулейменова г.Тараз. Участок № 40, пятно 1

Оптические сети широкополосного доступа

стадия	лист	листов
РП	2	

План строительства телефонной канализации

ТОО «ТаразТауЖоба»
ТОО «TMK Engineering»
г.Тараз -2021г.

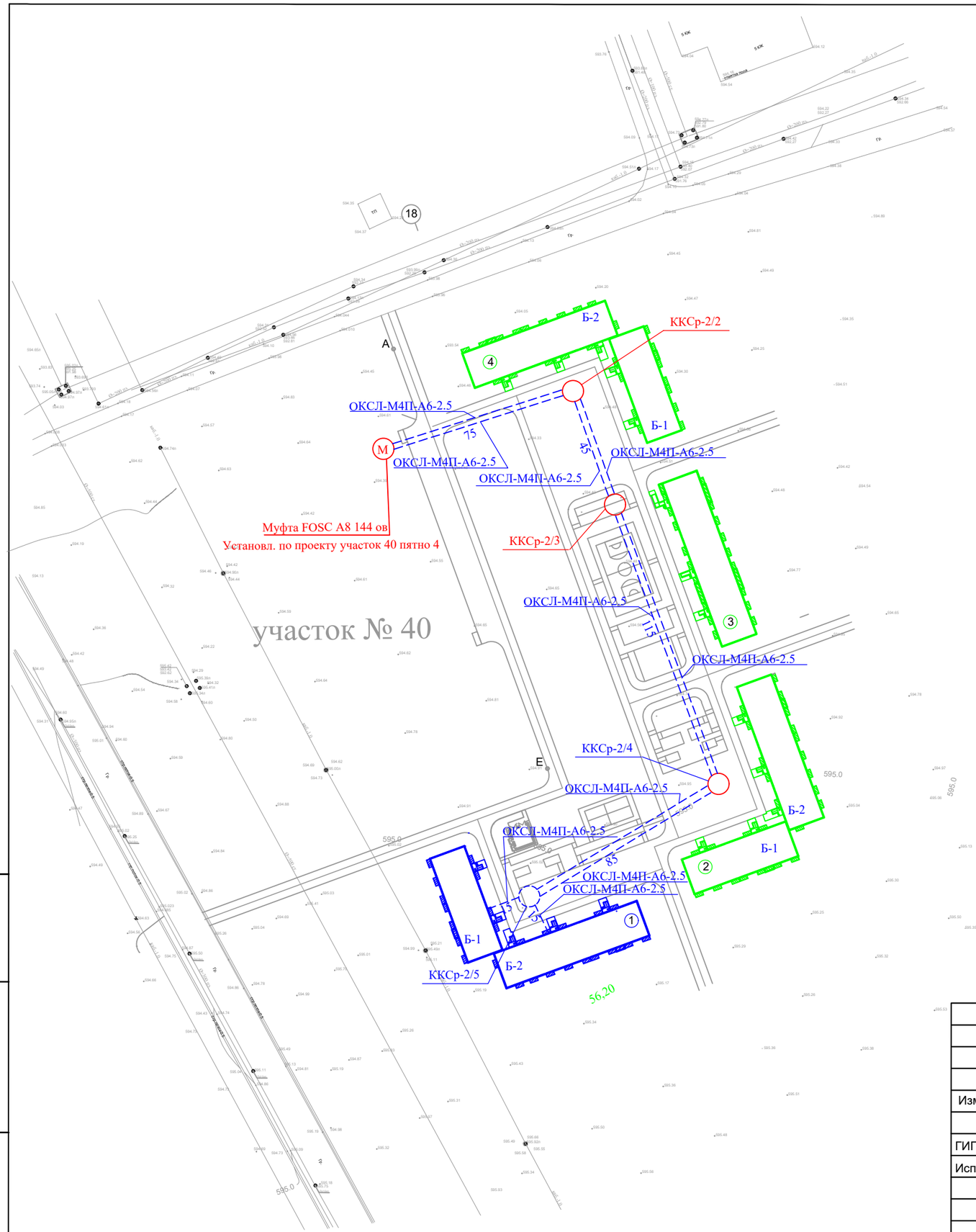

Экспликация зданий и сооружений.

№ по ГП	Наименование
1	Многоквартирный жилой дом, участок №40пятно 1
2	Многоквартирный жилой дом, участок №40 пятно 2
3	Многоквартирный жилой дом, участок №40 пятно 3
4	Многоквартирный жилой дом, участок №40 пятно 4

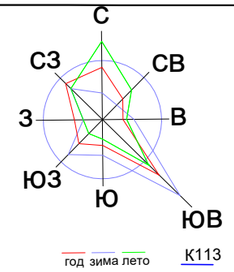

Фрагмент плана подвала участок 40,пятно 2 блок 1

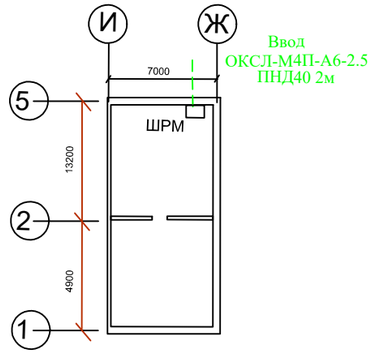

Фрагмент плана подвала участок 40,пятно 2 блок 2

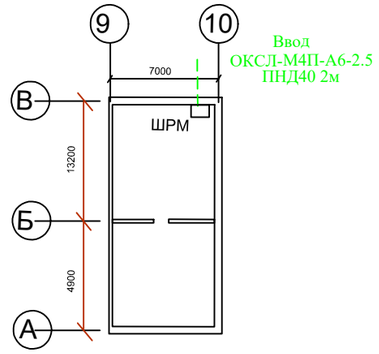

Уловные обозначения

СУ 34/01 ккч2-2шт ккп-1300-2шт	Суш. колодец кабельной телефонной канализации,тип,порядковый номер
ККСр-2/1 ккч2-2шт ккп-1300-2шт	Проектируемый колодец кабельной телефонной канализации,тип,порядковый номер
	Проектируемая кабельная телефонная канализация
	Существующая кабельная телефонная канализация
	Прокладка кабеля

Изм.	Кол.уч.	Лист	№ док.	Подпись	Дата
ГИП		Шекеев Д.			
Исполн.		Дадабаев Д.			

Альбом - НСС

Строительство внутриплощадочных инженерных сетей и благоустройство по 80-ти квартирному жилому дому в конце улицы Сулейменова г.Тараз. Участок № 40, пятно 1

Оптические сети широкополосного доступа

стадия	лист	листов
РП	3	

Схема внутриквартальной сети

ТОО «ТаразТауЖоба»
ТОО «ТМК Engineering»
г.Тараз -2021г.

Взам. инв. №

Подп. и дата

Инв. № подл.

Разрез прокладки ПНД 110 в один канал

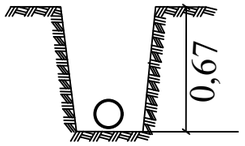

Разрез прокладки ПНД 110 в два канала

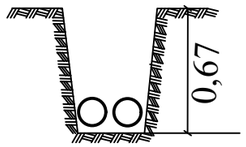

Ведомость объемов строительно-монтажных работ

N п/п	Наименование работ	Ед. изм.	количе-ство	Примечание
1	Монтаж сборного железобетонного колодца типа ККСр-2-10	шт	1	
2	Монтаж люка чугунного с запорным устройством на ж/б колодце	к-т	1	
3	Монтаж кронштейна ККП1300 с ершом	к-т	4	
4	Монтаж консолей ККЧ1 в железобетонном колодце	к-т	13	
5	Монтаж труб ПНД гофр д.110 в траншеях в 1 канал	м	30	
6	Монтаж труб ПНД гофр д.110 в траншеях в 2 канала	м	85	
7	Монтаж труб ПНД гофр д.40 по бетонной стене 1 канал	м	4	
8	Прокладка ВОК ОКСЛ-М4П-А6-2,5 в канализации	м	708	670*1,057
9	Прокладка ВОК ОКСЛ-М4П-А6-2,5 в ПВХ трубе по стене	м	4	
10	Монтаж хомута соединительного на ПНД трубе д.110	шт	2	
11	Монтаж опорного кольца К0-01	шт	1	
12	Расход кабеля ОКСЛ-М4П-А6-2,5на муфту	м	24	
13	Установка сплиттера 1х2 в ОРШ	шт	3	
14	Установка сплиттера 1х8 в ОРШ	шт	1	
15	Прокладка Патч-кордов SC/APC 3 метра в ОРШ	шт	8	
16	Пробивка отверстий в колодце	шт	4	
17	Пробивка отверстий в здании (плита ФБС)	шт	2	
18	Измерение ВОК на кабельной площадке	каб.	1	ОК6
19	Измерение затухания ВОК в двух направлениях на	участ.	2	
20	смонтированном участке (ОК6 в ОК144)			

Изм.	Кол.уч.	Лист	№ док.	Подпись	Дата
ГИП		Шекеев Д.			
Исполн.		Дадабаев Д.			

Альбом - - НСС

Строительство внутриплощадочных инженерных сетей и благоустройство по 80-ти квартирному жилому дому в конце улицы Сулейменова г.Тараз. Участок № 40, пятно 1

Оптические сети широкополосного доступа

стадия	лист	листов
РП	4	

Ведомость строительно-монтажных работ

ТОО «ТаразТауЖоба»
ТОО «ТМК Engineering»
г.Тараз -2021г.

Потребность кабелей и труб

Марка кабеля	Количество волокон	Количество, м	Труба		
			L,м	*Фмм*	*Тип*
ОКСЛ-М4П-А6-2,5	6	720	200	110	ПНД
ОКСЛ-М4П-А6-2,5	6	16	10	40	ПНД

Взам. инв. №

Подп. и дата

Инв. № подл.

Изм.	Кол.уч.	Лист	№ док.	Подпись	Дата
ГИП		Шекеев Д.			
Исполн.		Дадабаев Д.			

Альбом - НСС

Строительство внутриплощадочных инженерных сетей и благоустройство по 80-ти квартирному жилому дому в конце улицы Сулейменова г.Тараз. Участок № 40, пятно 1

Оптические сети широкополосного доступа

стадия	лист	листов
РП	5	

Потребность кабелей и труб

ТОО «ТаразТауЖоба»
ТОО «ТМК Engineering»
г.Тараз -2021г.

Позиция	Наименование и техническая характеристика оборудования и материалов,завод изготовитель (для импортного оборудования - страна,фирма)	Тип,марка оборудования, обозначение документа и номер опросного листа	Код продукции	Поставщик	Ед. изме-рения	коли-чество	Масса единицы оборудо-вания, кГ	Примечания
1	2	3	4	5	6	7	8	9
	Кабельная продукция							
1	Оптический кабель	ОКСЛ-М4П-А6-2,5		ТОО "Lexnet"	м	736	0,069	
	Материалы							
2	Труба п/э гофрированная д.110мм	ПНД110/11		ТОО"Plast Invest Prodaction" г.Алматы	м	200		
3	Труба п/э гофрированная д.40мм			ТОО"Plast Invest Prodaction" г.Алматы	м	4		
4	Консоль кабельная	ККЧ-1			шт	13		
5	Сплиттер	1х2			шт	3		
6	Сплиттер	1х8			шт	1		
7	Патч-корд 3 метра	SC/APC			шт	8		
8	Кронштейн в комплекте с ершом	ККП1300			шт	4		
9	Кольцо опорное	КО-01			шт	1		
10	Колодец сборный железобетонный	ККСр-2-10			шт	1		
11	Люк чугунный с запорным устройством				к-т	1		

Подпись и дата

Инв.N подл.

Изм.	Кол.уч.	Лист	№ док.	Подпись	Дата
ГИП		Шекеев Д.			
Исполн.		Дадабаев Д.			

Альбом - - НСС1.С

Строительство внутриплощадочных инженерных сетей и благоустройство по 80-ти квартирному жилому дому в конце улицы Сулейменова г.Тараз. Участок № 40, пятно 1

Оптические сети широкополосного доступа

стадия	лист	листов
РП	1	1

Спецификация оборудования,изделий и материалов

ТОО «ТаразТауЖоба»
ТОО «ТМК Engineering»
г.Тараз -2021г.