Генпроектировщик:ТОО «ТаразТауЖоба»
ГСЛ № 18006170 от 28.03.2018г.

Проектировщик:ТОО «TMK Engineering»
ГСЛ № 0001668 ОТ 22.12.2017г.

ЗАКАЗЧИК: **КГУ «Отдел строительства акимата города Тараз»**

Рабочий проект

Строительство внутриплощадочных инженерных сетей и благоустройство по 80-ти квартирному жилому дому в конце улицы Сулейменова г.Тараз. Участок № 40, пятно 1

АЛЬБОМ 5

Том 1

ЭС-Электроснабжение

г.Тараз, 2021г.

Генпроектировщик:ТОО «ТаразТауЖоба»
ГСЛ № 18006170 от 28.03.2018г.

Проектировщик:ТОО «TMK Engineering»
ГСЛ № 0001668 ОТ 22.12.2017г.

ЗАКАЗЧИК: **КГУ «Отдел строительства акимата города Тараз»**

Рабочий проект

Строительство внутриплощадочных инженерных сетей и благоустройство по 80-ти квартирному жилому дому в конце улицы Сулейменова г.Тараз. Участок № 40, пятно 1

АЛЬБОМ 5

Том 1

ЭС-Электроснабжение

Директор **Мурзабаев Н.С.**

Главный инженер проекта **Шекеев Д.Б.**

г.Тараз, 2021г.

ВЕДОМОСТЬ РАБОЧИХ ЧЕРТЕЖЕЙ ОСНОВНОГО КОМПЛЕКТА ЭС

ЛИСТ	НАИМЕНОВАНИЕ	ПРИМЕЧАНИЕ
1	Общие данные	
2	План трассы КЛ-0,4кВ М 1:500	
3	Кабельный журнал. Таблица выбора кабелей КЛ-0.4кВ Объем земляных работ 0,4кВ.	
4	Схема электроснабжения распределительные сети КЛ-0,4кВ	

ВЕДОМОСТЬ ССЫЛОЧНЫХ И ПРИЛАГАЕМЫХ ДОКУМЕНТОВ

ОБОЗНАЧЕНИЕ	НАИМЕНОВАНИЕ	ПРИМЕЧАНИЕ
	1.Ссылочные документы.	
А11-2011	Прокладка кабелей напряжением до 35кВ в траншеях с применением двухстенных гофрированных труб ЗАО ДКС	
5.407-155	Вводы линий электропередач до 1 кВ в производственные, административные и общественные здания	
А10-93	Заземление и зануление эл. установок	
ГОСТ 21.210-2014	Условные графические изображения электрооборудования и проводок на планах	
	2.Прилагаемые документы.	
28-2021 ЭС.СО	Спецификация оборудования, изделий и материалов	1 лист

Общие указания.

Электротехническая часть проекта выполнена на основании задания на проектирование, чертежей топосъемки строительной части и смежных разделов в соответствии с требованиями технической и нормативной документации, а так же технические условия №38В-27-21 от 10.02.2021г.

Электроснабжение внутриплощадочных инженерных сетей и благоустройство по 80-ти квартирному жилому дому в конце улицы Сулейменова г. Тараз. Участок № 40, пятно 1, осуществляется от проектируемой РУ-0,4кВ ТП-10/0,4кВ №40. В РУ-0,4кВ установлен щит вводно-учетный типа ЩУ-3/1 074 У1 со счетчиком типа «ASPAN Kazakhstan» DTZ1513-CT100-01 TX П (трехфазный электронный, многотарифный) и разъединитель РПС-2 на Iн=250А согласно ТУ №38В-27-21 от 10.02.2021г.

Распределительные сети КЛ-0,4кВ выполняются кабелями марки АВБбШв-1,0кВ проложенными в траншее, средняя глубина траншеи -0.7м. от проектируемой отметки земли.

Пересечения с существующими подземными инженерными коммуникациями и автодорогой выполнить в полиэтиленовой трубе Ø110х11.0, ПЭ100.

Все электромонтажные работы выполнить согласно ПУЭ РК и ПТБ.

Основные показатели по электротехнической части проекта

Наименование	Показатель
Категория электроснабжения	2
Напряжение электросети	380/220В
Расчетная мощность потребителей, кВт	134,93
Расчетный ток, А	220,83
Коэффициент мощности	0,93
Общая протяженность КЛ-0,4кВ, м	204

Рабочий проект разработан в соответствии с действующими на территории Республики Казахстан нормами и правилами и предусматривает мероприятия, обеспечивающие взрывопожарную и пожарную безопасность и исключающие вредные воздействия на окружающую среду и воздушный бассейн, а так же предупреждающие чрезвычайные ситуации природного и техногенного характера.

Главный инженер проекта Шекеев Д.

Взам. инв.N | Подп. и дата | Инв.N подл.

Изм.	Кол. уч.	Лист	№ док.	Подп.	Дата
ГИП		Шекеев Д.			
Н.Контр.		Шекеев Д.			
Проверил		Шекеев Д.			
Исполн		Исламов Р.			

28-2021 ЭС

Строительство внутриплощадочных инженерных сетей и благоустройство по 80-ти квартирному жилому дому в конце улицы Сулейменова г. Тараз. Участок № 40, пятно 1

Сети электроснабжения 0,4кВ

Стадия	Лист	Листов
РП	1	4

Общие данные

ТОО "ТаразТауЖоба"
ТОО "TMK Engineering"
г.Тараз -2021г.

Разбивочный план М 1:500

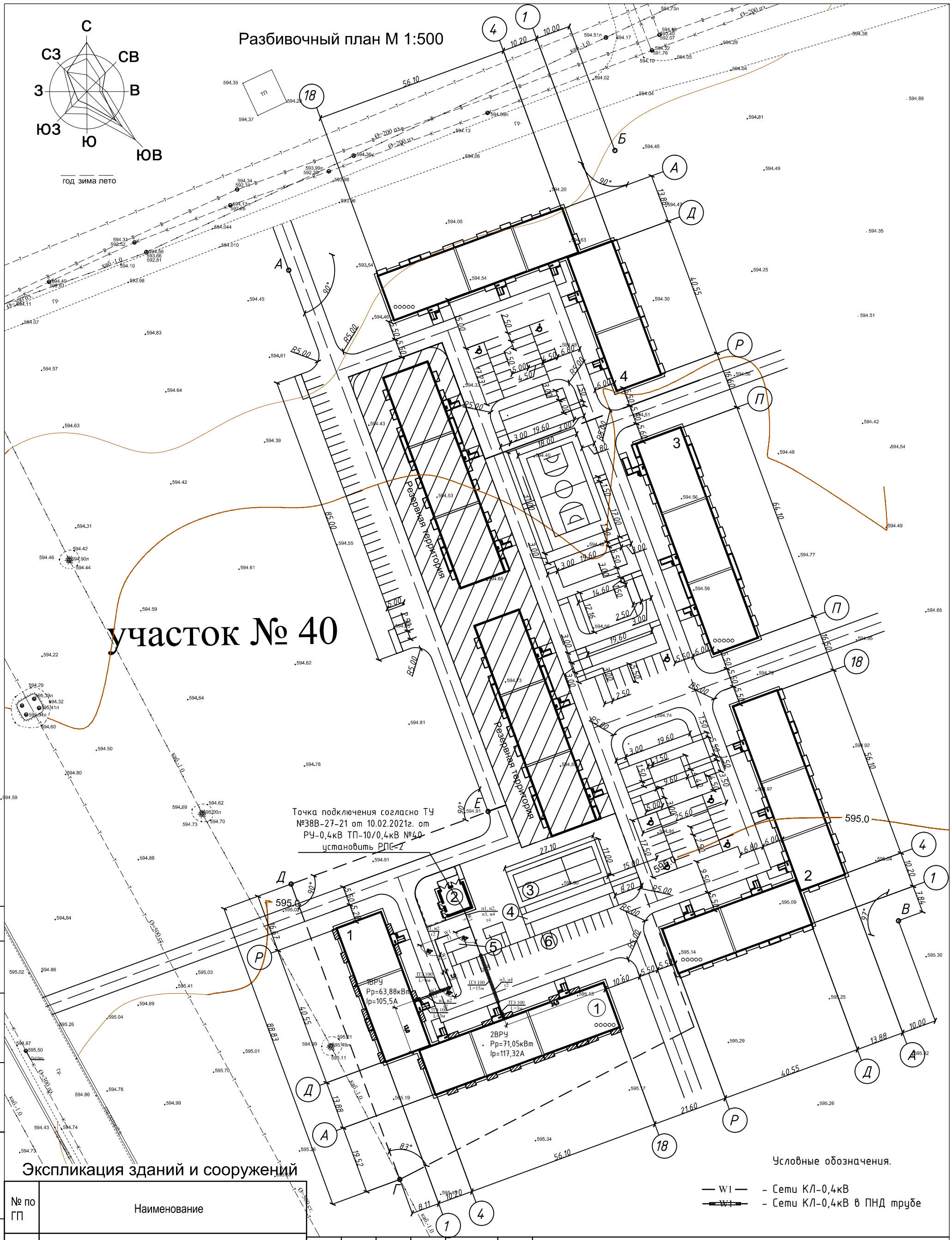

Условные обозначения.

— W1 — - Сети КЛ-0,4кВ

-■- W1 -■- - Сети КЛ-0,4кВ в ПНД трубе

Экспликация зданий и сооружений

№ по ГП	Наименование
1	Многоквартирный жилой дом, участок № 40 пятно 1
2	Проектируемая трансформаторная подстанция
3	Спортивная площадка - воркаут
4	Площадка отдыха для взрослых
5	Площадка для сушки белья
6	Стоянка для автомашин (на 14 м/м)

Согласовано

Мурзабаев Н. 02.21

Мурзабаев Н. 02.21

Взам. инв.N

Подпись и дата

Инв.N подл.

Изм.	Кол. уч.	Лист	№ док.	Подп.	Дата
Н.Контр.		Шекеев Д.			
Проверил		Шекеев Д.			
Исполн		Исламов Р.			

28-2021 ЭС

Строительство внутриплощадочных инженерных сетей и благоустройство по 80-ти квартирному жилому дому в конце улицы Сулейменова г. Тараз. Участок № 40, пятно 1

Сети электроснабжения 0,4кВ

Стадия	Лист	Листов
РП	2	4

План трассы КЛ-0,4кВ М 1:500

ТОО "ТаразТауЖоба"
ТОО "ТМК Engineering"
г.Тараз -2021г.

Кабельный журнал.

№ фидера	Направление		Длина, м.									Марка и сечение	Примечание
	От	До	Общая	2%	по опоре в трубе	по опоре на скобах	В РЗЦХ	в траншее	в ПЭ тр. SDR 11.0 в раншее	в ПЭ тр. SDR 17.0	ВЛИ-0,4кВ		
н1	СШ-I-0,4кВ ТП-10/0,4кВ №40	1 ВРУ поз.1 уч. № 40 пятно 1	57	1				37	9	10		АВБбШв-1,0 3х70+1х35мм²	
н2	СШ-II-0,4кВ ТП-10/0,4кВ №40		57	1				37	9	10		АВБбШв-1,0 3х70+1х35мм²	
н3	СШ-I-0,4кВ ТП-10/0,4кВ №40	2 ВРУ поз.1 уч. № 40 пятно 1	45	1				16	18	10		АВБбШв-1,0 3х70+1х35мм²	
н4	СШ-II-0,4кВ ТП-10/0,4кВ №40		45	1				16	18	10		АВБбШв-1,0 3х70+1х35мм²	

Объем земляных работ 0,4кВ.

N п/п	Наименование	Ед. изм.	кол-во кабелей в траншее		
			2	4	всего:
1	Объем земли удаляемой из траншеи	м³	18,9	2,0	20,9
2	Объем земли, засыпаемой в траншею	м³	12,6	1,5	14,1
3	Объем земли просеянный для подсыпки "постели"	м³	6,3	0,5	6,8
4	Сигнальная лента	пм	43	5	
5	Длина траншеи	пм	70	5	75
6	Труба полиэтиленовая ПЭ100	пм	27	-	54
7	Тип траншей		Т2	Т4	

Таблица выбора кабелей КЛ-0.4кВ

N фидера	Длина, км	Нормальный режим				Аварийный режим				Кабель					Примечание
										допустимый ток				Марка и сечение	
										норм. реж.			Ав.р		
										К1=0,92	К2=1,05	К3=0,8	К4		
										t ср	t гр	рядл	1.2		
		Р расч. кВА	I расч. А	М. кВА.*км	△ И %	Р расч. кВА	I расч. А	М. кВА. м	△ И %						
н1	57	63,88	105,5	3641,16	1,1					193,2	202,86	162,29	194,75	АВБбШв-1,0 3х70+1х35мм²	
н2	57	63,88	105,5	3641,16	1,1					193,2	202,86	162,29	194,75	АВБбШв-1,0 3х70+1х35мм²	
н3	45	71,05	117,32	3197,25	1,0					193,2	202,86	162,29	194,75	АВБбШв-1,0 3х70+1х35мм²	
н4	45	71,05	117,32	3197,25	1,0					193,2	202,86	162,29	194,75	АВБбШв-1,0 3х70+1х35мм²	

Взамен инв. №

Подпись и дата

Инв. № подл.

Изм.	Кол. уч.	Лист	№ док.	Подп.	Дата
Н.Контр.		Шекеев Д.			
Проверил		Шекеев Д.			
Исполн		Исламов Р.			

28-2021 ЭС

Строительство внутриплощадочных инженерных сетей и благоустройство по 80-ти квартирному жилому дому в конце улицы Сулейменова г. Тараз. Участок № 40, пятно 1

Сети электроснабжения 0,4кВ

Стадия	Лист	Листов
РП	3	4

Кабельный журнал. Таблица выбора кабелей КЛ-0.4кВ
Объем земляных работ 0,4кВ.

ТОО "ТаразТауЖоба"
ТОО "ТМК Engineering"
г.Тараз -2021г.

Схема электроснабжения
распределительные сети КЛ-0,4кВ

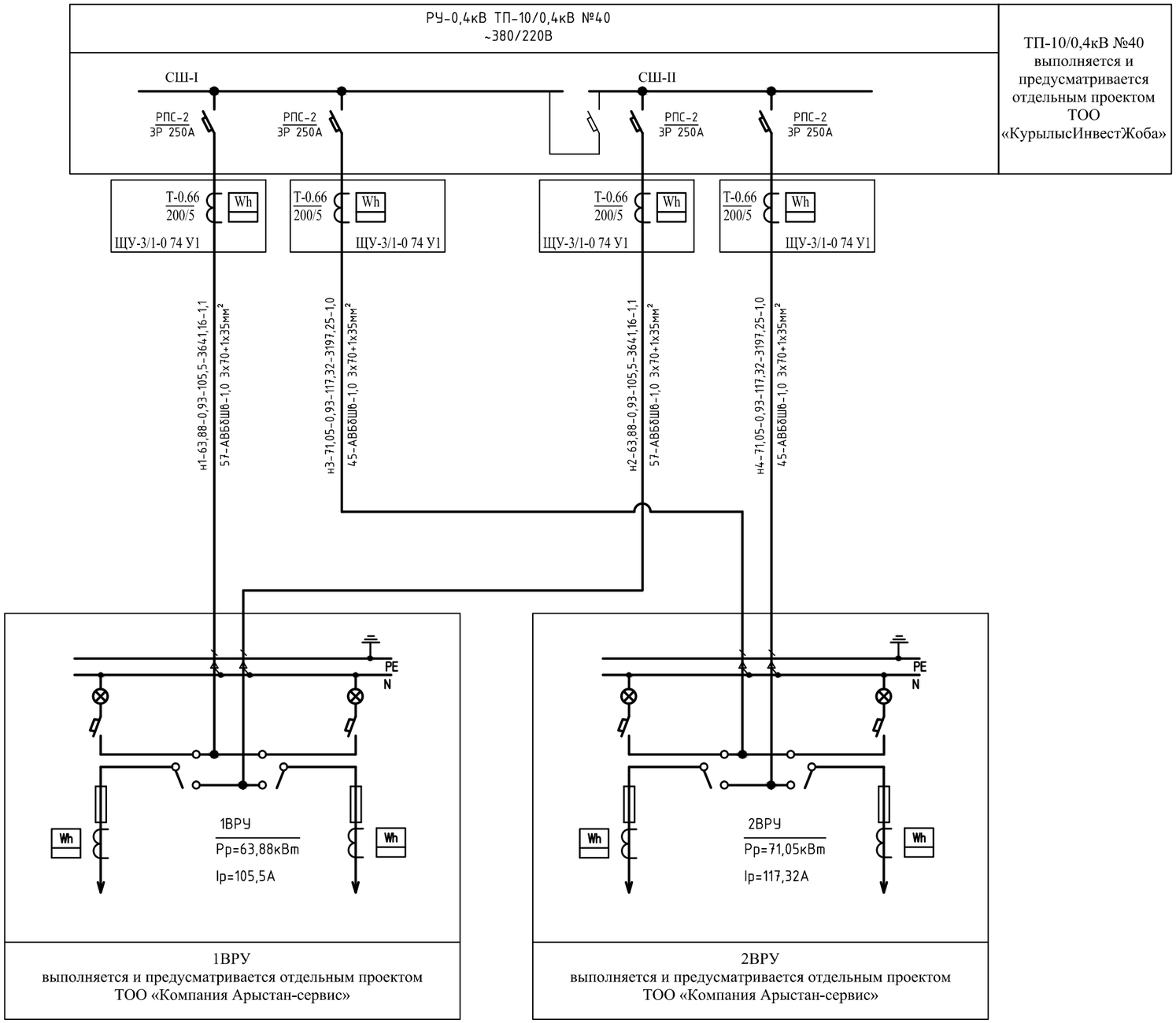

Изм.	Кол. уч.	Лист	№ док.	Подп.	Дата	28-2021 ЭС		
						Строительство внутриплощадочных инженерных сетей и благоустройство по 80-ти квартирному жилому дому в конце улицы Сулейменова г. Тараз. Участок № 40, пятно 1		
						Сети электроснабжения 0,4кВ	Стадия	Лист	Листов
							РП	4	4
Н.Контр.		Шекеев Д.				Схема электроснабжения распределительные сети КЛ-0,4кВ	ТОО "ТаразТауЖоба" ТОО "TMK Engineering" г.Тараз -2021г.		
Проверил		Шекеев Д.							
Исполн		Исламов Р.							

Взам. инв.N | Подп. и дата | Инв.N подл.

Формат А3

Позиция	Наименование и техническая характеристика	Тип, марка, обозначение документа, опросного листа	Код продукции	Поставщик	Ед. измерения	Кол.	Масса 1 ед., кг	Примечание
	Электрооборудования							
	РУ-0,4кВ ТП-10/0,4кВ №40							
	Разъединитель-предохранитель Uн~380В, Iн=250А	РПС-2		ТПК "Электрокомплект" Казахстан	шт	4		
	Щит вводно-учетный, в комплекте:	ЩУ-3/1-0 74 У1			шт	4		
	Электронный счетчик, многотарифный, ~380В, 5(60)А	«ASPAN Kazakhstan» DTZ1513-CT100-01			шт	4		
	Трансформатор тока 200/5	Т-0,66			шт	12		
	Электроустановочные изделия							
	Муфта концевая термоусаживаемая, 4-х жилный 70-120мм	КВТП 1х70-120			шт.	8		
	Кабельные изделия							
	Кабель силовой с алюминиевыми жилами 3х70+1х35мм^2	АВБбШв-1,0			м	204		
	Трубы							
	Труба полиэтиленовая ПЭ100 SDR 11,0 Ø110мм				м	54		
	Труба полиэтиленовая ПЭ100 SDR 17,0 Ø110мм				м	40		
	Монтажные изделия							
	Сигнальная лента	ЛСЭ-250			м	53		
	Просеянная земля для подсыпки				$м^3$	6,8		

Взам.инв.N

Подп.и дата.

инв.Nподл.

Изм.	Кол.уч.	Лист	№ док.	Подп.	Дата
ГИП		Шекеев Д.			
Н.Контр.		Шекеев Д.			
Проверил		Шекеев Д.			
Исполн		Исламов Р.			

28-2021 ЭС.СО

Строительство внутриплощадочных инженерных сетей и благоустройство по 80-ти квартирному жилому дому в конце улицы Сулейменова г. Тараз. Участок № 40, пятно 1

Сети электроснабжения 0,4кВ

Стадия	Лист	Листов
РП	1	1

Спецификация оборудования, изделий и материалов

ТОО "ТаразТауЖоба"
ТОО "TMK Engineering"
г.Тараз -2021г.

Прошито, пронумеровано и
скреплено печатью _____ листов
Подпись _____
М.П.

Жұмыс жобасы № 38В-27-21
10.02. 20 21 ж. Техникалық шарт
талаптарына сай жасалған
"ЖЭЖ" ЖШС басшысы
_____
"ЖЭЖ" ЖШС ЖКТ жетекшісі тексерді
_____
Күні 26.05. 20 21 ж.