Генпроектировщик:ТОО «ТаразТауЖоба»
ГСЛ № 18006170 от 28.03.2018г.

Проектировщик:ТОО «ТМК Engineering»
ГСЛ № 0001668 ОТ 22.12.2017г.

ЗАКАЗЧИК: **КГУ «Отдел строительства акимата города Тараз»**

Рабочий проект

Строительство внутриплощадочных инженерных сетей и благоустройство по 80-ти квартирному жилому дому в конце улицы Сулейменова г.Тараз. Участок № 40, пятно 2

АЛЬБОМ 3.1
Том 1

АС.ТС-Архитектурно-строительная часть

г.Тараз, 2021г.

Генпроектировщик:ТОО «ТаразТауЖоба»
ГСЛ № 18006170 от 28.03.2018г.

Проектировщик:ТОО «ТМК Engineering»
ГСЛ № 0001668 ОТ 22.12.2017г.

ЗАКАЗЧИК: **КГУ «Отдел строительства акимата города Тараз»**

Рабочий проект

Строительство внутриплощадочных инженерных сетей и благоустройство по 80-ти квартирному жилому дому в конце улицы Сулейменова г.Тараз. Участок № 40, пятно 2

АЛЬБОМ 3

Том 1

АС.ТС-Архитектурно-строительная часть

Директор **Мурзабаев Н.С.**

Главный инженер проекта **Шекеев Д.Б.**

г.Тараз, 2021г.

Разбивочный план М 1:500

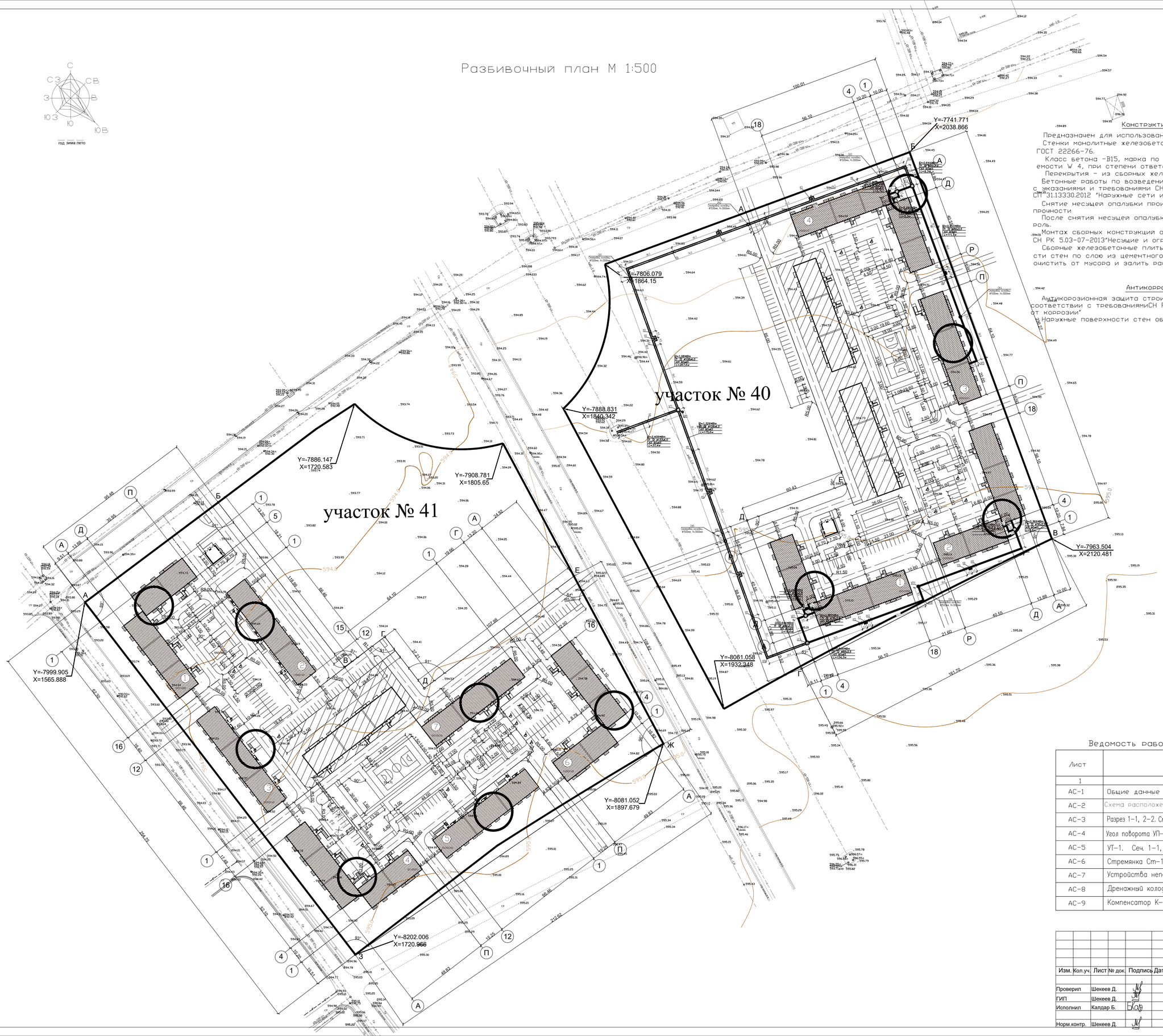

Конструктивные решения.

Предназначен для использования в тепловом узле.

Стенки монолитные железобетонные из бетона на портландцементе по ГОСТ 22266-76.

Класс бетона -В15, марка по морозостоикости F 50, марка по водонепроницаемости W 4, при степени ответственности сооружения - 2.

Перекрытия - из сборных железобетонных плит по с.3.006.2 в.II-2, КЖИ.П23-01

Бетонные работы по возведению монолитных конструкций вести в соответствии с указаниями и требованиями СН РК 5.03-07-2013"Несущие и ограждающие конструкции" СП 31.13330.2012 "Наружные сети и сооружения водопровода и канализации"

Снятие несущей опалубки производить после достижением бетоном 70% проектной прочности

После снятия несущей опалубки и устройства гидроизоляции произвести контроль.

Монтаж сборных конструкций осуществлять в соответствии с указаниями СН РК 5.03-07-2013"Несущие и ограждающие конструкции."

Сборные железобетонные плиты перекрытия укладывать на выравненные поверхности стен по слою из цементного раствора М100 толщиной 10мм. Швы между плитами очистить от мусора и залить раствором М100.

Антикоррозионные мероприятия.

Антикоррозионная защита строительных конструкций в проекте выполнена в соответствии с требованиямиСН РК 2.01-01-2013 "Защита строительных конструкций от коррозии"

Наружные поверхности стен обмазать горячим битумом за 2 раза.

Ведомость рабочих чертежей основного комплекта.

Лист	Наименование	Примечания
1	2	3
АС-1	Общие данные	
АС-2	Схема расположения плит перекрытия и лотков тепловых сетей	
АС-3	Разрез 1-1, 2-2. Спецификация	
АС-4	Угол поворота УП-1-:- УП-3 на канале КП70х51.	
АС-5	УТ-1. Сеч. 1-1, 2-2	
АС-6	Стремянка Ст-1.	
АС-7	Устройства неподвижной опоры Н-1 - Н-7	
АС-8	Дренажный колодец.Спецификация конструктивных элементов.	
АС-9	Компенсатор К-1 на канала.	

						Альбом - 3			03-2021-АС
						Строительство внутриплощадочных инженерных сетей и благоустройство по 80-ти квартирному жилому дому в конце улицы Сулейменова г. Тараз. Участок № 40, пятно 2			
Изм.	Кол.уч.	Лист	№ док.	Подпись	Дата				
Проверил		Шекеев Д.				Тепловые сети	стадия	лист	листов
ГИП		Шекеев Д.					РП	2	
Исполнил		Калдар Б.				План теплосети 40 участок	ТОО "ТаразТауЖоба" ТОО "ТМК Engineering" г.Тараз -2021г.		
Норм.контр.		Шекеев Д.							

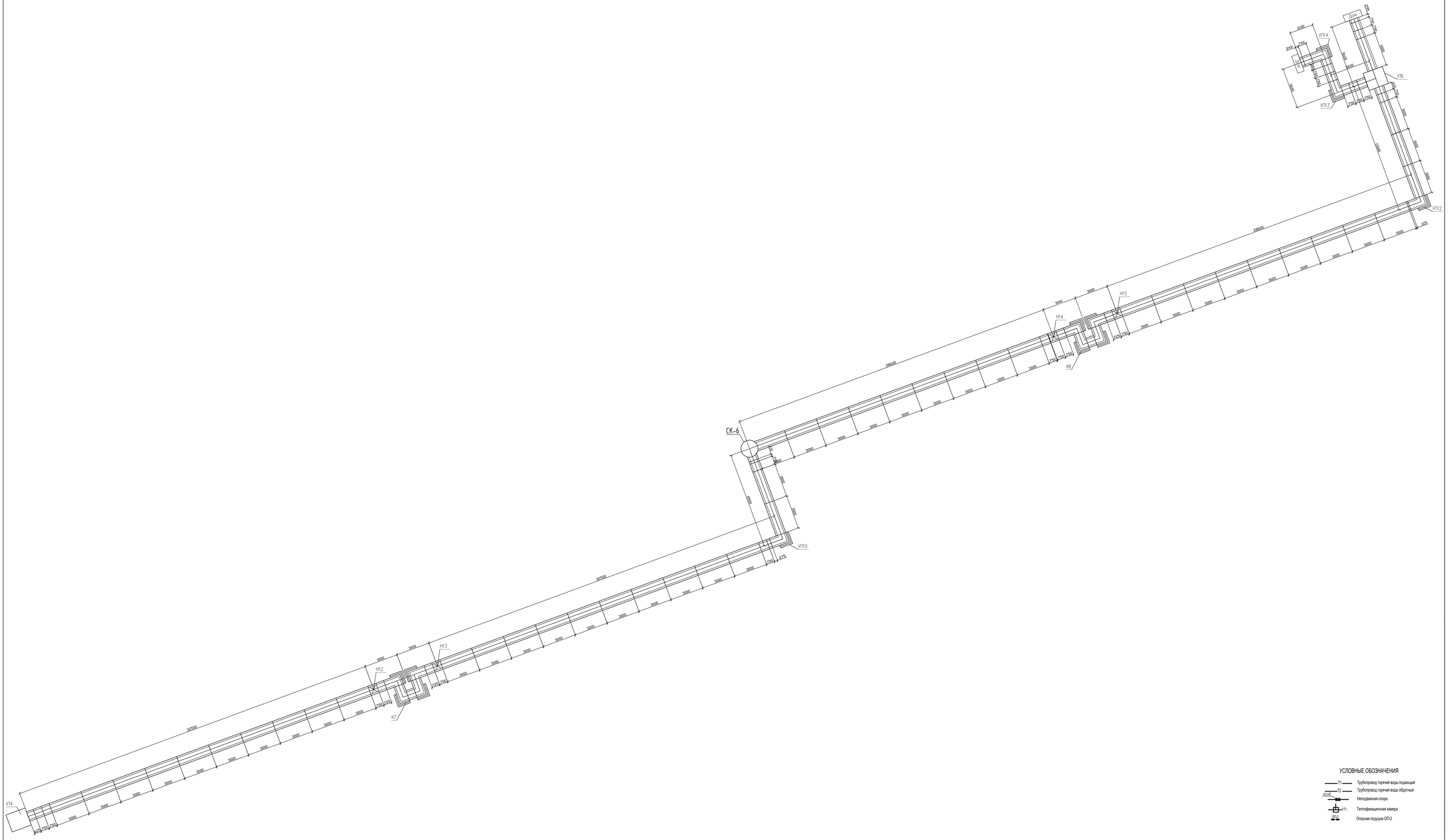

УСЛОВНЫЕ ОБОЗНАЧЕНИЯ

Т1	Трубопровод горячей воды подающий
Т2	Трубопровод горячей воды обратный
НТ-№	Неподвижная опора
УП.	Теплофикационная камера
ОП-2	Опорная подушка ОП-2

						2021	Альбом - 3		03-2021-АС
Изм.	Кол.уч.	Лист	N док.	Подпись	Дата		Строительство внутриплощадочных инженерных сетей и благоустройство по 80-ти квартирному жилому дому в конце улицы Сутеймянова г. Тараз. Участок № 40, пятно 2		
Проверил		Шакеев Д.					Тепловые сети ТС	Стадия	Лист	Листов
ГИП		Шакеев Д.						РП	3	
Исполнил		Калдар Б.					Разрез 1–1, 2–2 Спецификация	ТОО "ТаразТауЖоба" ТОО "ПМК Engineering" г.Тараз -2021г.		
Норм контр.		Шакеев Д.								

Канал лотковый КЛ 300.90.60-1 (В=700мм, Н=510мм)

Разрез 1 - 1

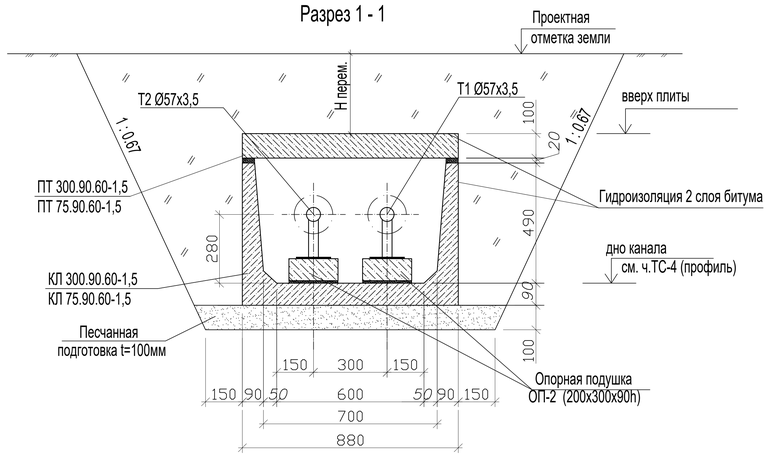

Монолитный ж/бетонный лоток

Разрез 2 -2

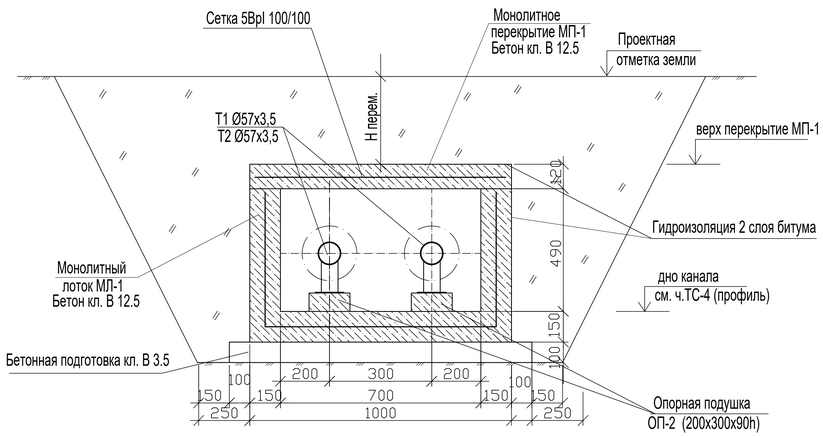

Дно траншеи уплотнить на глубину 300мм.

Примечание:

1. Монолитный участок днище и стены канала выполнить из бетона В12.5, W4, F50. Толщина стен 150 мм, днище 150мм., плиты 120 мм.
2. Дно котлована и траншей засыпать песком толщиной 100 мм. с вынесом от габарита лотка по 100 мм в каждую сторону.
3. Боковые поверхности фундаментов, вместе соприкасающиеся с грунтом, обмазать горячим битумом за 2 раза.
4. Обратную засыпку пазух выполнить суглинком с послойным уплотнением при помощи ручных трамбовок. Объемный вес скелета грунта не менее $\gamma_c \geq 1,6$ т/м
5. Лист читать совместно с листом раздела ТС.
6. Устройства неподвижных опору выполнить в соответствии серии 3.006.1-8 вып.0-2
7. Устройства подвижных опор выполнить в соответствии серии 3.006.1-8 вып. 0-1
8. Отметки низа канала и шаг подвижных опор -3,5м см. с листами раздела ТС.
9. Торцы лотков с проемами заделывается монолитным бетоном кл. В7,5
10. Швы между сборными железобетонными элементами каналов должны быть тщательно зачеканены цементным раствором марки 100

Спецификация

Марка поз.	Обозначение	Наименование	Кол. шт.	Масса кг.	Примеч.
1	Серия 3.006.1-8	ЛК 300.90.60-1 L=3,0 м	44	1130	
2	Серия 3.006.1-8	ЛК 75.90.60-1 L=0,75 м	31	280	
3	Серия 3.006.1-8	ПТ 300.90.10-3	44	660	
4	Серия 3.006.1-8	ПТ 75.90.10-3	19	160	
5	Серия 3.006.1-8	Опорная подушка ОП-2 (200х300х90h) 3,5м шаг	54	13	0,005м3/шт
6		Песчанная подготовка t=100мм	22,5		м3
7	расход дан на 1 слой	Гидроизоляция 2 слоя битума	188,0		м2
8	Серия 3.006.1-8вып. 0-2-66	Неподвижная опора Н12-Н15	4		шт
		Тепловая камера УТ4,УТ6	3		шт
	Объемы на 1 п.м	Монолитные перекрытия МП-1	4,5		
10	ГОСТ 8478-87*	Сетка 5ВрI 100/100	1,0	3.08	3,08кг
		Бетон кл. В 12.5	0,12		м3
	Объемы на 1 пм	Монолитные лотки МЛ-1	13,5		
11	ГОСТ 8478-87*	Сетка 5ВрI 100/100	1,97	3.08	6,07кг
		Бетон кл. В 12.5	0,3		м3
		Бетонная подготовка кл. В 3.5	0,12		м3

Данный лист смотреть совместно с листами АС-1, 2 часть ТС

Изм.	Кол.уч.	Лист	N док.	Подпись	Дата		
					2021	Альбом - 3	03-2021-АС
						Строительство внутриплощадочных инженерных сетей и благоустройство по 80-ти квартирному жилому дому в конце улицы Сулейменова г. Тараз. Участок № 40, пятно 2	
Проверил		Шекеев Д.				Тепловые сети ТС	Стадия: РП; Лист: 3; Листов:
ГИП		Шекеев Д.					
Исполнил		Калдар Б.				Разрез 1-1, 2-2 Спецификация	ТОО "ТаразТауЖоба" ТОО "ТМК Engineering" г.Тараз -2021г.
Норм.контр.		Шекеев Д.					

Угол поворота УП10,УП12,УП13,УП14

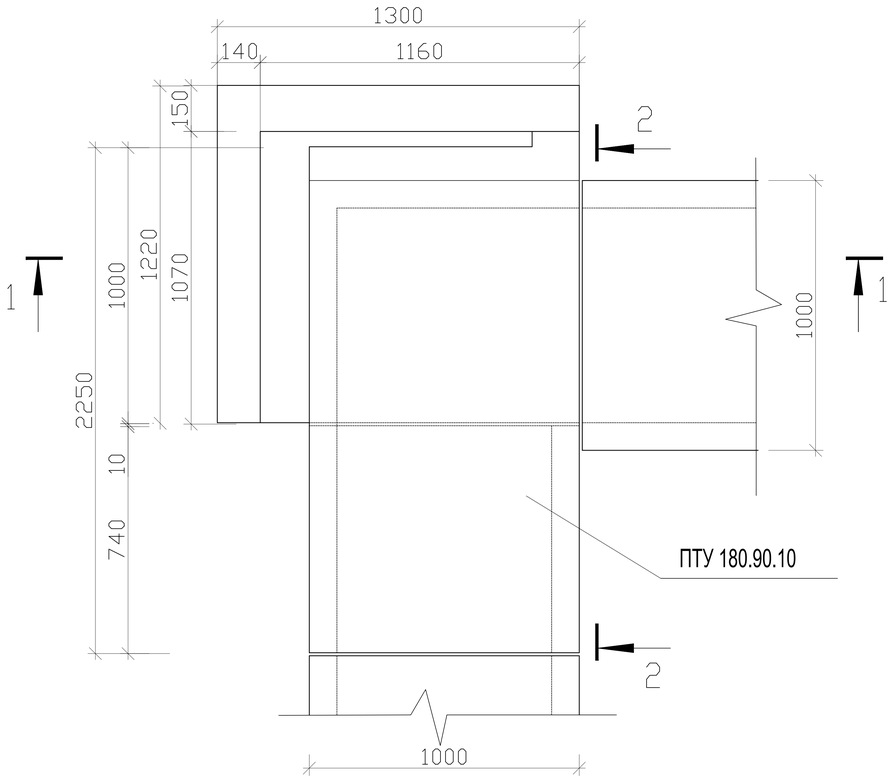

Разрез 1-1

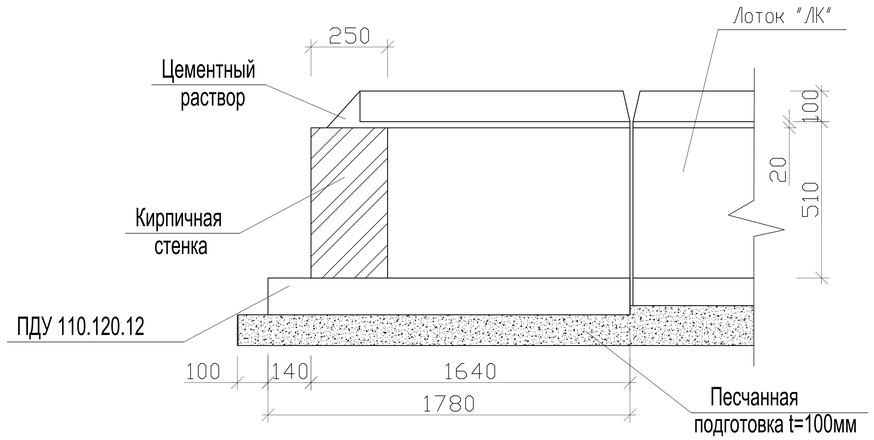

Спецификация

Марка поз.	Обозначение	Наименование	Кол. шт.	Масса кг.	Примеч.
	Угол поворота УП10,УП12,УП13,УП14	шт	4		
1	Серия 3.006.1-8	ПТУ 180.90.10	1		
2	Серия 3.006.1-8	ПДУ 110.120.12	1		
3		Кирпичная кладка	0.46		м3
4		Песчанная подготовка t=100мм	0.25		м3

Разрез 2-2

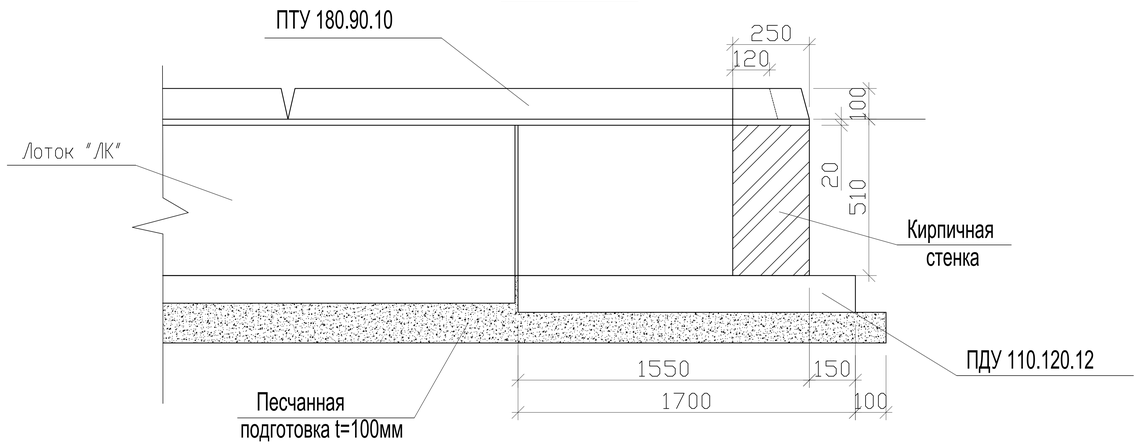

Примечание

Обратную засыпку пазух выполнить суглинком с послойным уплотнениеим при помощи ручным мини трамбовкой.

Лист читать совместно с листами АС-1,2 и раздела ТС

Устройства угол поворота выполнить в соответствии серии 3.006.1-8 вып.0-2 -4,5

Изм.	Кол.уч.	Лист	N док.	Подпись	Дата
					2021

Альбом - 3 03-2021-АС

Строительство внутриплощадочных инженерных сетей и благоустройство по 80-ти квартирному жилому дому в конце улицы Сулейменова г. Тараз. Участок № 40, пятно 2

Проверил	Шекеев Д.		
ГИП	Шекеев Д.		
Исполнил	Калдар Б.		
Норм.контр.	Шекеев Д.		

Тепловые сети ТС

Стадия	Лист	Листов
РП	2	8

Схема расположения плит перекрытия лотков тепловых сетей

ТОО "ТаразТауЖоба"
ТОО "ТМК Engineering"
г.Тараз -2021г.

Взам. инв. N

Подпись и дата

Инв. N подл.

УТ4, УТ6

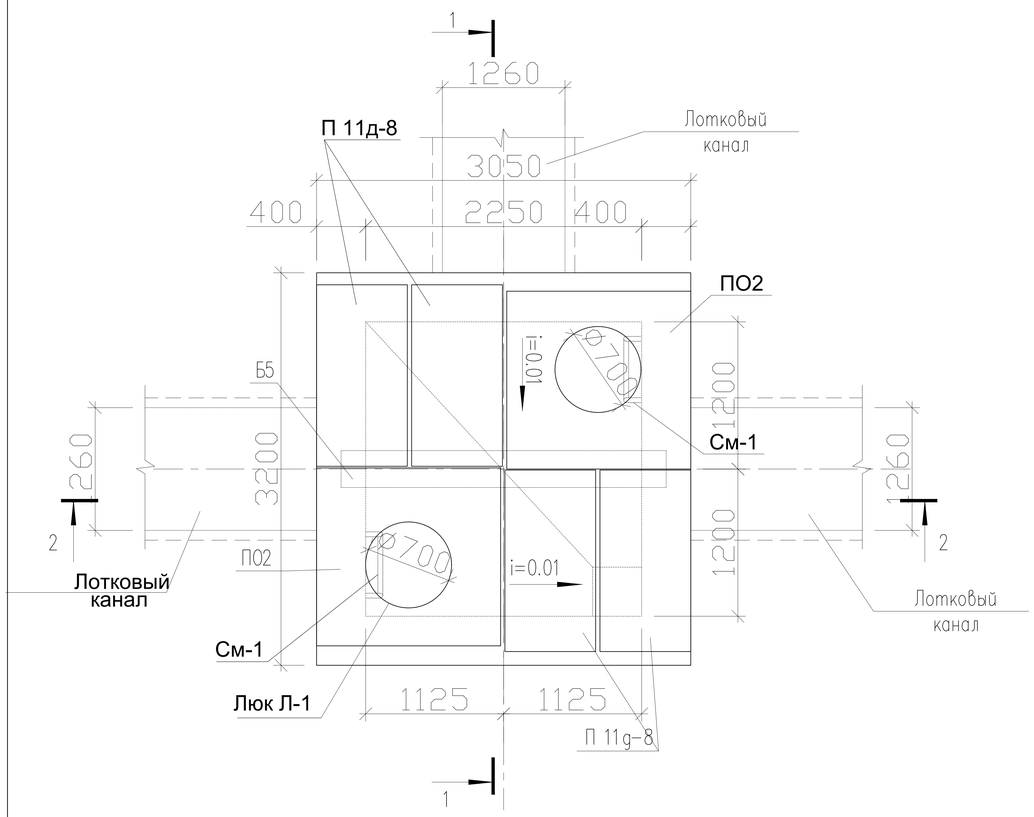

1 – 1

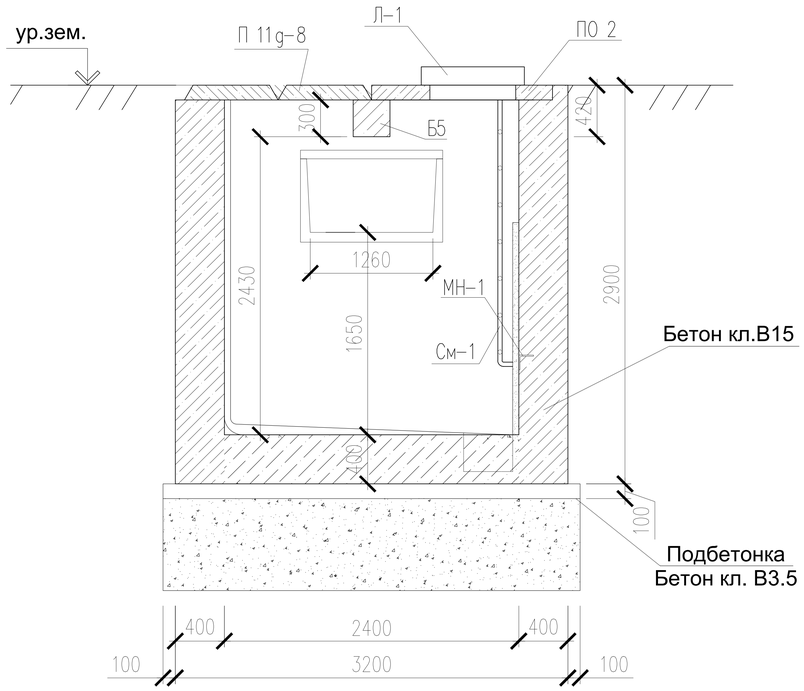

2 – 2

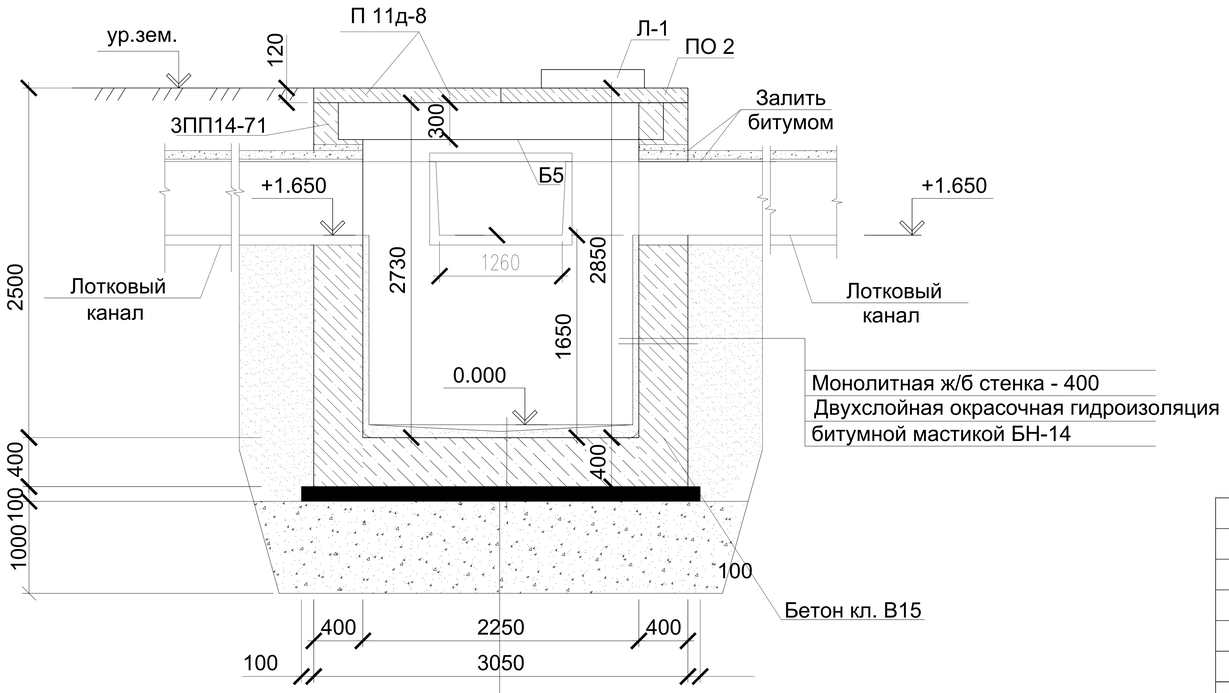

Ж/б монолитное днище - 400
Подбетонка
Бетон кл. В3.5
Уплотненная подушка толщ. 1,0 м

					2021	Альбом - 3	03-2021-АС	
						Строительство внутриплощадочных инженерных сетей и благоустройство по 80-ти квартирному жилому дому в конце улицы Сулейменова г. Тараз. Участок № 40, пятно 2		
Изм.	Кол.уч.	Лист	N док.	Подпись	Дата			
						Тепловые сети ТС	Стадия	Лист	Листов
Проверил		Шекеев Д.					РП	2	8
ГИП		Шекеев Д.							
Исполнил		Калдар Б.				Схема расположения плит перекрытия лотков тепловых сетей	ТОО "ТаразТауЖоба" ТОО "TMK Engineering" г.Тараз -2021г.	
Норм.контр.		Шекеев Д.						

Стремянка Ст-1.

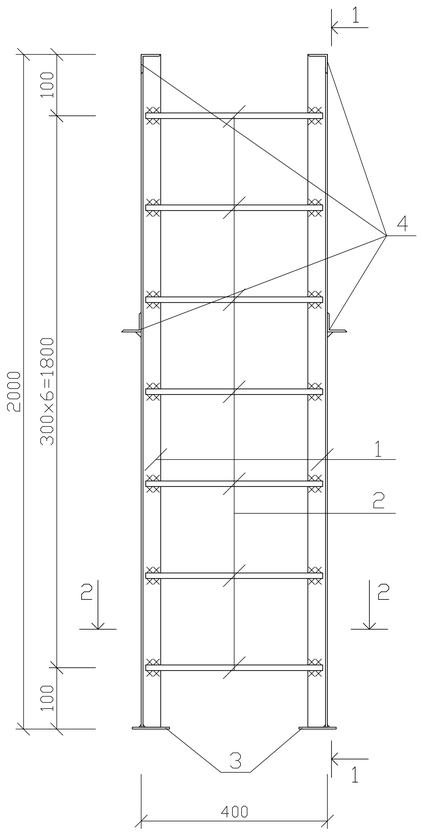

1-1

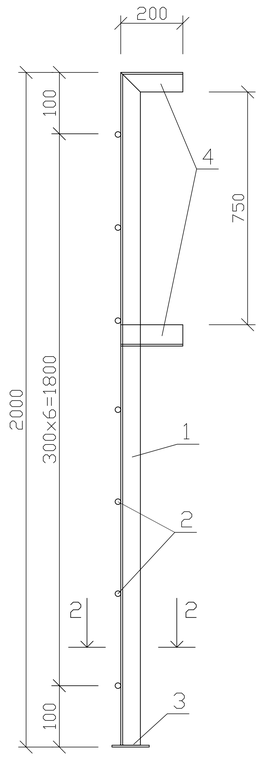

2-2

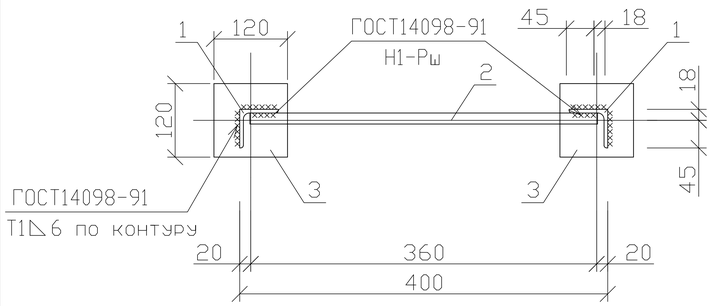

Каркас КР-1

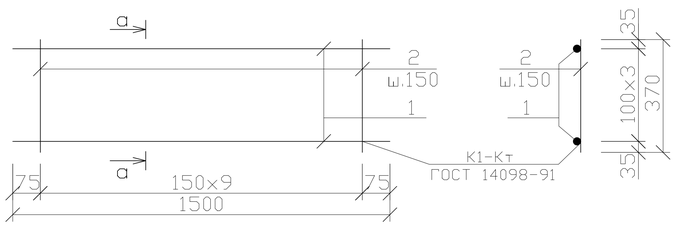

а-а

Спецификация элементов

Поз.	Обозначение	Наименование	Кол.	Масса ед., кг	Примеч.
		Узел УТ4,УТ6	2		
	3.006.1-2.87.5-66	Перекрытие камеры. Тип 4			
	3.006.1-2.87.6-23	Плита ПО2	2	550	1100
	3.006.1-2.87.2-11	Плита П 11д-8 L=740	4	270	1080
	3.006.1-2.87.6-20	Балка Б5	1	600	
		Кольцо КО-6	2		
Л-1	ГОСТ 3634-79	Люк легкий "Л" -Л-1	2		
		Металлическая стремянка См-1	1		
1	ГОСТ 8509-93	∟ 63х5 ГОСТ 8509-93 L=2000	2	9.62	19.24
2	ГОСТ 5781-91	Ø 18 AI ГОСТ 5781-91 L=360	6	0.72	4.32
3	ГОСТ 103-76-93	— 120х6 ГОСТ 19903-90 L=120	2	0.07	0.14
4	ГОСТ 8509-93	∟ 63х5 ГОСТ 8509-93 L=200	4	0.96	3.84
	Материалы: Стены:	Бетон кл.В15, м3	14.80		
	Днище:	Бетон кл.В15, м3	2.16		
	Подбетонка:	Бетон кл. В3.5	1.10		
		Армирование стен			
		С $\frac{5\ ВрI - 100}{5\ ВрI - 100}$ м2	28	3.08	86.24
		Армирование днище			
		С $\frac{5\ ВрI - 100}{5\ ВрI - 100}$ м2	10	3.08	30.8
		Каркас КР-1			
1	ГОСТ 5781-91	Ø12 А-III L=1500	4	1.33	5.32
2	ГОСТ 5781-91	Ø6 А-I L=370	10	0,082	0.82

Изм.	Кол.уч.	Лист	N док.	Подпись	Дата
					2021
Проверил		Шекеев Д.			
ГИП		Шекеев Д.			
Исполнил		Калдар Б.			
Норм.контр.		Шекеев Д.			

Альбом - 3 03-2021-АС

Строительство внутриплощадочных инженерных сетей и благоустройство по 80-ти квартирному жилому дому в конце улицы Сулейменова г. Тараз. Участок № 40, пятно 2

Тепловые сети ТС

Стадия	Лист	Листов
РП	2	8

Схема расположения плит перекрытия лотков тепловых сетей

ТОО "ТаразТауЖоба"
ТОО "TMK Engineering"
г.Тараз -2021г.

Устройства неподвижной опоры Н12 -:- Н15

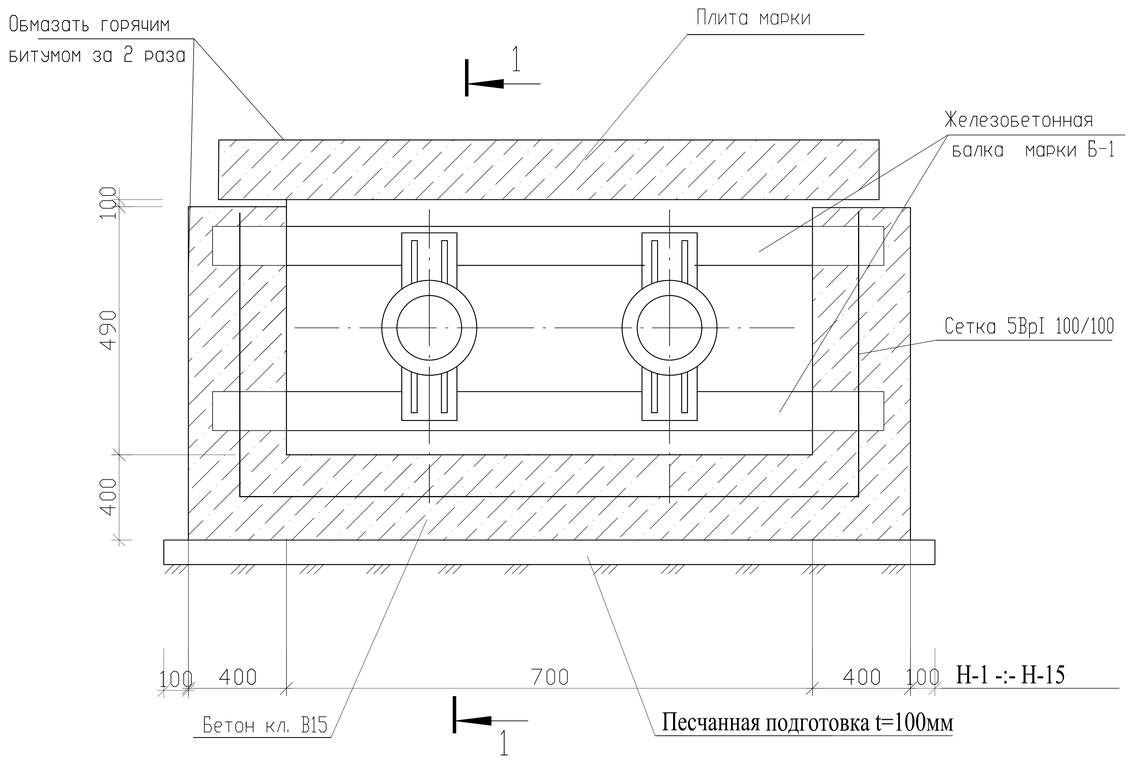

1 - 1

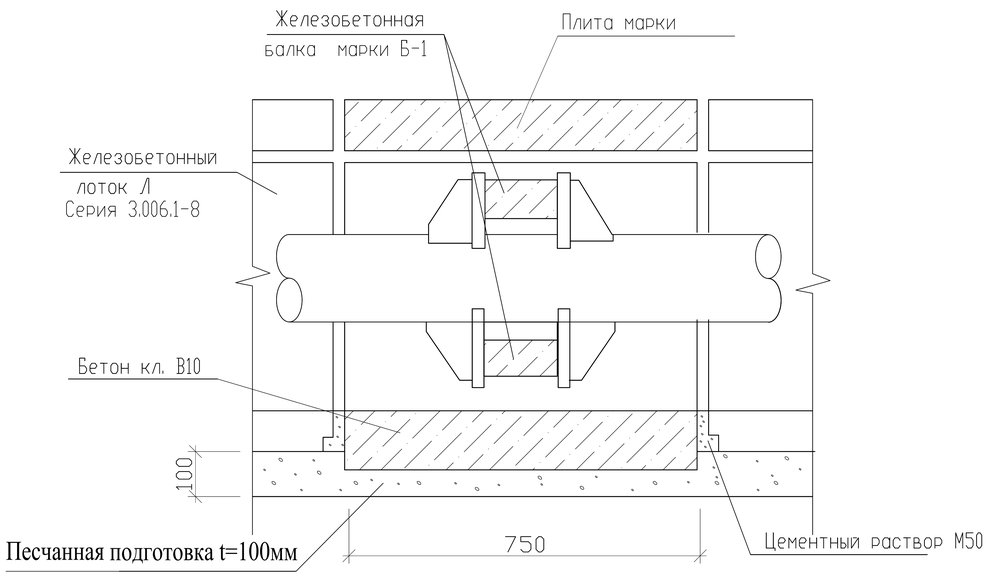

Спецификация неподвижной опоры

Марка поз.	Обозначение	Наименование	Кол. шт.	Масса кг.	Примеч.
	Н12 -:- Н15		4		
	Объемы даны на 1шт		1		
1	ГОСТ 8478-87*	Сетка 5ВрI 100/100	1.86	3.08	5.73кг
2		Бетон кл. В15 (на ССЦ)	0.74		м3
3		Песчанная подготовка t=100мм	0.13		
4	Серия 3.006.1-8 вып 0-2	Балка Б-1	2	170	0,07м3
5	Серия 3.006.1-8	ПТ 75.90.10-1,5	1	160	0,065м3
6	ГОСТ 8240-97	Швеллер $\frac{16\ ГОСТ\ 8240\text{-}97}{С285\ ГОСТ}$ 27772-88, L=300мм	2	4,89	9,78

Опора неподвижная хомутовая

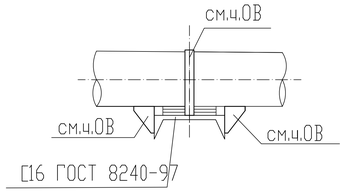

Примечание

1. Боковые поверхности фундаментов, соприкасающиеся с грунтом обмазать битумом за 2 раза.
2. Обратную засыпку пазух выполнить суглинком с послойным уплотнением при помощи ручным мини трамбовкой.
3. Лист читать совместно с листами АС-3,4,6,8,10,12,14 и раздела ТС
4. Устройства неподвижных опор выполнить в соответствии серии 3.006.1-8 вып. 0-2

Изм.	Кол.уч.	Лист	N док.	Подпись	Дата
Проверил		Шекеев Д.			
ГИП		Шекеев Д.			
Исполнил		Калдар Б.			
Норм.контр.		Шекеев Д.			

2021

Альбом - 3 03-2021-АС

Строительство внутриплощадочных инженерных сетей и благоустройство по 80-ти квартирному жилому дому в конце улицы Сулейменова г. Тараз. Участок № 40, пятно 2

Тепловые сети ТС

Стадия	Лист	Листов
РП	2	8

Схема расположения плит перекрытия лотков тепловых сетей

ТОО "ТаразТауЖоба"
ТОО "ТМК Engineering"
г.Тараз -2021г.

Взам. инв. N

Подпись и дата

Инв. N подл.

Компенсатор К7-К8

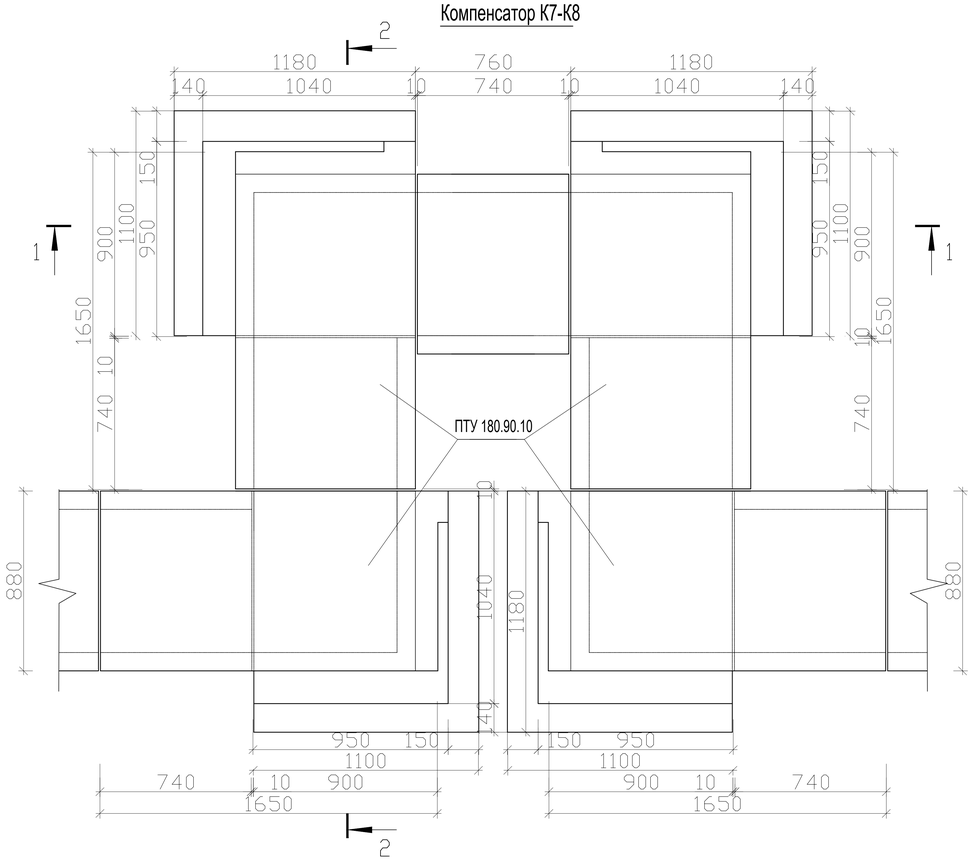

Разрез 1-1

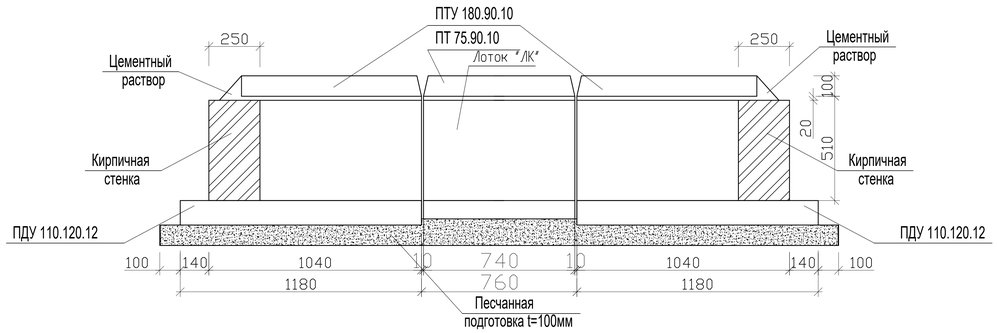

Разрез 2-2

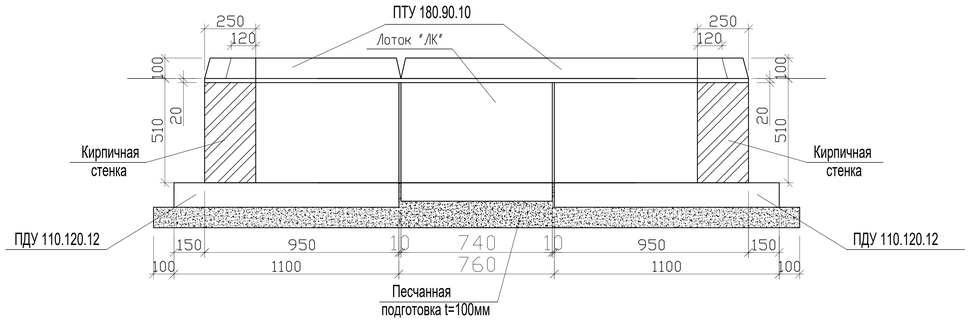

Примечание

Обратную засыпку пазух выполнить суглинком с послойным уплотнениеим при помощи ручным мини трамбовкой.
Лист читать совместно с листами АС-1,2 и раздела ТС
Компенстор выполнить в соответствии серии 3.006.1-8 вып.0-2 -23

Спецификация

Марка поз.	Обозначение	Наименование	Кол. шт.	Масса кг.	Примеч.
	Компенсатор К7-К8	шт	2		
1	Серия 3.006.1-8	ПТУ 180.90.10	4	400	0,16м3
2	Серия 3.006.1-8	ПДУ 110.120.12	4	260	0,11м3
3		Кирпичная кладка	1.04		м3
4		Песчанная подготовка t=100мм	0.60		м3

Изм	Кол.уч	Лист	Nдок	Подпись	Дата
Проверил	Шекеев Д.				
ГИП	Шекеев Д.				
Исполнил	Калдар Б.				
Норм.контр.	Шекеев Д.				

Альбом - 3 03-2021-АС

Строительство внутриплощадочных инженерных сетей и благоустройство по 80-ти квартирному жилому дому в конце улицы Сулейменова г. Тараз. Участок № 40, пятно 2

Тепловые сети ТС

Стадия	Лист	Листов
РП	5	

Компенсатор К-1 на канале КЛ70х51.

ТОО "ТаразТауЖоба"
ТОО "ТМК Engineering"
г.Тараз -2021г.

Взам. инв. N | Подпись и дата | Инв. N подл.

ТАБЛИЦА ПАРАМЕТРОВ ВОДОПРОВОДНЫХ КОЛОДЦЕВ,

N колодца по плану	Марка колодца по грунтовым условиям	Диаметры трубопроводов,мм		N схемы узла	Диаметр колодца,Дк мм	Полная глубина колодца Hмм	Высота рабочей части,Hмм	N строительно-монтажной схемы	Высота горловины с перекрытием,h	Объем бетона на упоры,м3	Расход материалов																													
											Днище			Рабочая часть											Плита перекрытия									Горловина					
											Сборные железобетонные элементы.Серия 3.900.1-14																													
		$Д_у$	$d_у$								ПН10	ПН15	ПН20	КС10.6	КС10.9	КС10.9а	КС15.6	КС15.9	КС15.6б	КС15.9а	КС20.6	КС20.9	КС20.9а	КС20.9б	ПП10-1	ПП10-2	1ПП15-1	*2ПП15-1	1ПП20-1	*2ПП20-2	2ПП15-1	2ПП15-2	2ПП20-1	2ПП20-2	КО-1	КО-6	КС7.3	КС7.9	Тип люка	Стремянка	Гидроизоляция
1	2	3	4	5	6	7	8	9	10	11	12	13	14	15	16	17	18	19	20	21	22	23	24	25	26	27	28	29	30	31	32	33	34	35	36	37	38	39	40	41	42
СК-6		76		У-5	1500	3050	2700	См-2	340	0,05		1						1		2							1									1			Л	с-2 17.08	-

Форма таблицы по ТПР Альбом II

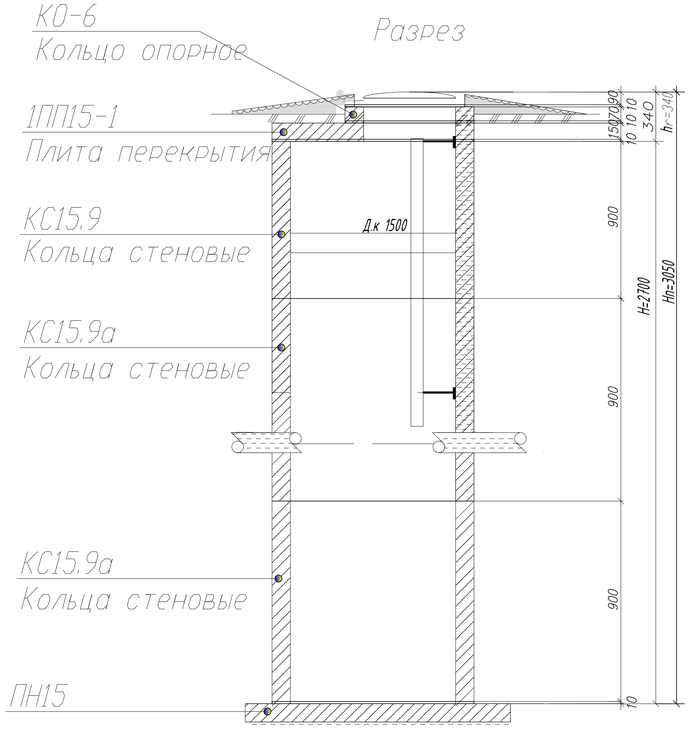

полная глубина колодца складывается : Hn= H+hr+10,
отсюда hr=Hr-H-10=3050-2700-10=340мм

Взаим. инв.N	Подп. и дата	Инв.N подл.

Изм.	Кол.уч.	Лист	N док.	Подпись	Дата
					2019
Проверил		Шекеев Д.			
ГИП		Шекеев Д.			
Исполнил		Калдар Б.			
Норм.контр.		Шекеев Д.			

Альбом - 3 03-2021-АС

Строительство внутриплощадочных инженерных сетей и благоустройство по 80-ти квартирному жилому дому в конце улицы Сулейменова г. Тараз. Участок № 40, пятно 2

Тепловые сети ТС	Стадия	Лист	Листов
	РП	3	

Компенсатор К-1 на канала.

ТОО "ТаразТауЖоба"
ТОО "ТМК Engineering"
г.Тараз -2021г.