Генпроектировщик:ТОО «ТаразТауЖоба»
ГСЛ № 18006170 от 28.03.2018г.

Проектировщик:ТОО «TMK Engineering»
ГСЛ № 0001668 ОТ 22.12.2017г.

ЗАКАЗЧИК: **КГУ «Отдел строительства акимата города Тараз»**

Рабочий проект

Строительство внутриплощадочных инженерных сетей и благоустройство по 80-ти квартирному жилому дому в конце улицы Сулейменова г.Тараз. Участок № 40, пятно 2

АЛЬБОМ 5

Том 1

ЭС-Электроснабжение

г.Тараз, 2021г.

Генпроектировщик:ТОО «ТаразТауЖоба»
ГСЛ № 18006170 от 28.03.2018г.

Проектировщик:ТОО «TMK Engineering»
ГСЛ № 0001668 ОТ 22.12.2017г.

ЗАКАЗЧИК: **КГУ «Отдел строительства акимата города Тараз»**

Рабочий проект

Строительство внутриплощадочных инженерных сетей и благоустройство по 80-ти квартирному жилому дому в конце улицы Сулейменова г.Тараз. Участок № 40, пятно 2

АЛЬБОМ 5

Том 1

ЭС-Электроснабжение

Директор **Мурзабаев Н.С.**

Главный инженер проекта **Шекеев Д.Б.**

г.Тараз, 2021г.

Позиция	Наименование и техническая характеристика	Тип, марка, обозначение документа, опросного листа	Код продукции	Поставщик	Ед. измерения	Кол.	Масса 1 ед., кг	Примечание
	Электрооборудования							
	РУ-0,4кВ ТП-10/0,4кВ №3							
	Разъединитель-предохранитель Uн~380В, Iн=250А	РПС-2		ТПК "Электрокомплект" Казахстан	шт	2		
	Щит вводно-учетный, в комплекте:	ЩУ-3/1-0 74 У1			шт	2		
	Электронный счетчик, многотарифный, ~380В, 5(60)А	«ASPAN Kazakhstan» DTZ1513-CT100-01			шт	2		
	Трансформатор тока 200/5	Т-0,66			шт	6		
	Электроустановочные изделия							
	Муфта концевая термоусаживаемая, 4-х жилный 70-120мм	КВТП 1х70-120			шт.	4		
	Кабельные изделия							
	Кабель силовой с алюминиевыми жилами 3х120+1х70мм^2	АВБбШв-1,0			м	376		
	Трубы							
	Труба полиэтиленовая ПЭ100 SDR 11,0 Ø110мм				м	126		
	Труба полиэтиленовая ПЭ100 SDR 17,0 Ø110мм				м	20		
	Монтажные изделия							
	Сигнальная лента	ЛСЭ-250			м	111		
	Просеянная земля для подсыпки				$м^3$	15,66		

Взам.инв.N

Подп.и дата.

инв.Nподл.

Изм.	Кол.уч.	Лист	№ док.	Подп.	Дата
ГИП		Шекеев Д.			
Н.Контр.		Шекеев Д.			
Проверил		Шекеев Д.			
Исполн		Исламов Р.			

02-2021 ЭС .СО

Строительство внутриплощадочных инженерных сетей и благоустройство по 48-ти квартирному жилому дому с коммерческим помещением в конце улицы Сулейменова г. Тараз. Участок № 20, пятно 1

Сети электроснабжения 0,4кВ

Стадия	Лист	Листов
РП	1	1

Спецификация оборудования, изделий и материалов

ТОО "ТаразТауЖоба"
ТОО "TMK Engineering"
г.Тараз -2021г.

Разбивочный план М 1:500

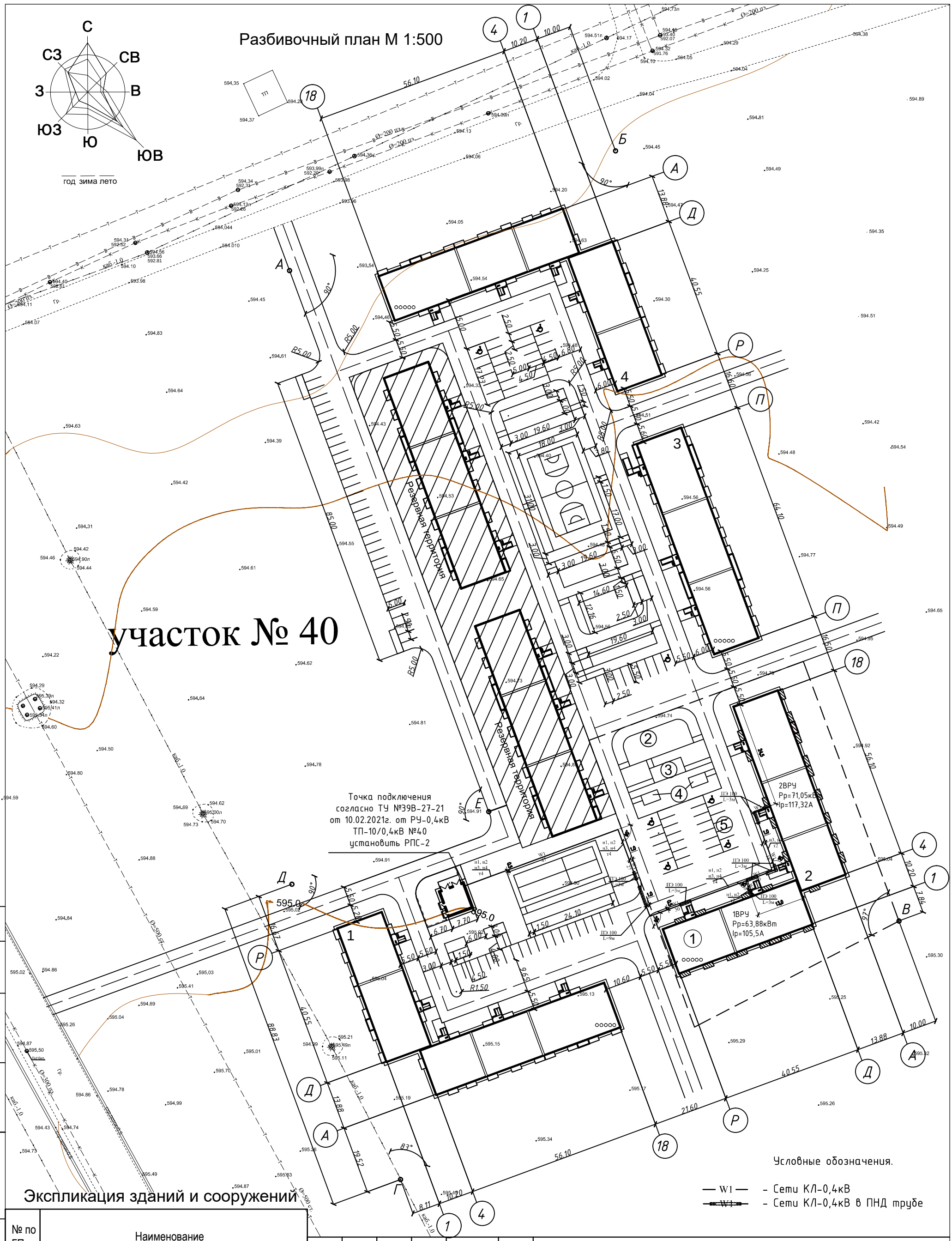

Экспликация зданий и сооружений

№ по ГП	Наименование
1	Многоквартирный жилой дом, участок № 40 пятно 2
2	Общая игровая площадка
3	Площадка отдыха для взрослых
4	Площадка для сушки белья
5	Стоянка для автомашин (на 26 м/м)

Согласовано
Мурзабаев Н. 02.21
Мурзабаев Н. 02.21

Взам. инв.N
Подпись и дата
Инв. N подл.

Изм.	Кол. уч.	Лист	№ док.	Подп.	Дата
Н.Контр.		Шекеев Д.			
Проверил		Шекеев Д.			
Исполн		Исламов Р.			

29-2021 ЭС

Строительство внутриплощадочных инженерных сетей и благоустройство по 80-ти квартирному жилому дому в конце улицы Сулейменова г. Тараз. Участок № 40, пятно 2

Сети электроснабжения 0,4кВ	Стадия	Лист	Листов
	РП	2	4

План трассы КЛ-0,4кВ М 1:500

ТОО "ТаразТауЖоба"
ТОО "TMK Engineering"
г.Тараз -2021г.

Кабельный журнал.

№ фидера	Направление		Длина, м.									Марка и сечение	Примечание
	От	До	Общая	2%	по опоре в трубе	по опоре на скобах	В РЗЦХ	в траншее	в ПЭ тр. SDR 11.0 в раншее	в ПЭ тр. SDR 17.0	ВЛИ-0,4кВ		
н1	СШ-I-0,4кВ ТП-10/0,4кВ №40	1 ВРУ поз.1 уч. № 40 пятно 2	121	2				91	18	10		АВБбШв-1,0 3х70+1х35мм²	
н2	СШ-II-0,4кВ ТП-10/0,4кВ №40		121	2				91	18	10		АВБбШв-1,0 3х70+1х35мм²	
н3	СШ-I-0,4кВ ТП-10/0,4кВ №40	2 ВРУ поз.1 уч. № 40 пятно 2	150	3				107	30	10		АВБбШв-1,0 3х70+1х35мм²	
н4	СШ-II-0,4кВ ТП-10/0,4кВ №40		150	3				107	30	10		АВБбШв-1,0 3х70+1х35мм²	

Объем земляных работ 0,4кВ.

N п/п	Наименование	Ед. изм.	кол-во кабелей в траншее		
			2	4	всего:
1	Объем земли удаляемой из траншеи	м³	10,26	46,8	57,06
2	Объем земли, засыпаемой в траншею	м³	6,84	31,2	38,04
3	Объем земли просеянный для подсыпки "постели"	м³	3,42	15,6	19,02
4	Сигнальная лента	пм	26	89	
5	Длина траншеи	пм	38	104	142
6	Труба полиэтиленовая ПЭ100	пм	12	15	84
7	Тип траншей		Т2	Т4	

Таблица выбора кабелей КЛ-0.4кВ

N фидера	Длина, км	Нормальный режим				Аварийный режим				Кабель					Примечание
										допустимый ток				Марка и сечение	
										норм. реж.			Ав.р		
										К1=0,92	К2=1,05	К3=0,8	К4		
										t ср	t гр	рядл	1.2		
		Р расч. кВА	I расч. А	М. кВА.*км	△ И %	Р расч. кВА	I расч. А	М. кВА. м	△ И %						
н1	121	63,88	105,5	7729,48	2,4					193,2	202,86	162,29	194,75	АВБбШв-1,0 3х70+1х35мм²	
н2	121	63,88	105,5	7729,48	2,4					193,2	202,86	162,29	194,75	АВБбШв-1,0 3х70+1х35мм²	
н3	150	71,05	117,32	10657,5	3,3					193,2	202,86	162,29	194,75	АВБбШв-1,0 3х70+1х35мм²	
н4	150	71,05	117,32	10657,5	3,3					193,2	202,86	162,29	194,75	АВБбШв-1,0 3х70+1х35мм²	

Взамен инв. №

Подпись и дата

Инв. № подл.

Изм.	Кол. уч.	Лист	№ док.	Подп.	Дата
Н.Контр.		Шекеев Д.			
Проверил		Шекеев Д.			
Исполн		Исламов Р.			

29-2021 ЭС

Строительство внутриплощадочных инженерных сетей и благоустройство по 80-ти квартирному жилому дому в конце улицы Сулейменова г. Тараз. Участок № 40, пятно 2

Сети электроснабжения 0,4кВ

Стадия	Лист	Листов
РП	3	4

Кабельный журнал. Таблица выбора кабелей КЛ-0.4кВ
Объем земляных работ 0,4кВ.

ТОО "ТаразТауЖоба"
ТОО "ТМК Engineering"
г.Тараз -2021г.

Схема электроснабжения
распределительные сети КЛ-0,4кВ

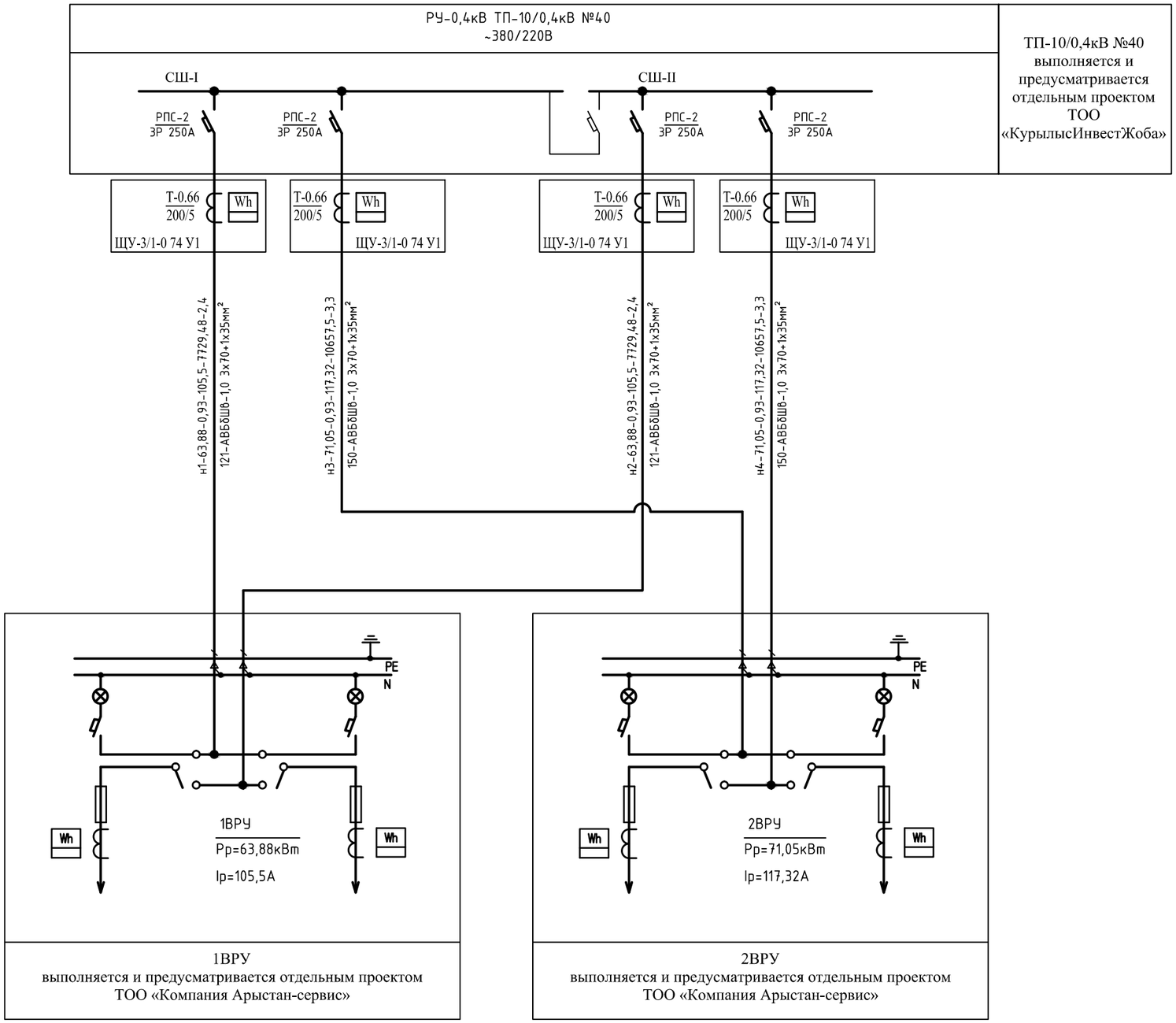

Изм.	Кол. уч.	Лист	№ док.	Подп.	Дата	29-2021 ЭС		
						Строительство внутриплощадочных инженерных сетей и благоустройство по 80-ти квартирному жилому дому в конце улицы Сулейменова г. Тараз. Участок № 40, пятно 2		
						Сети электроснабжения 0,4кВ	Стадия	Лист	Листов
							РП	4	4
Н.Контр.		Шекеев Д.							
Проверил		Шекеев Д.				Схема электроснабжения распределительные сети КЛ-0,4кВ	ТОО "ТаразТауЖоба" ТОО "ТМК Engineering" г.Тараз -2021г.	
Исполн		Исламов Р.						

Взам. инв.N | Подп. и дата | Инв.N подл.

Формат А3

Позиция	Наименование и техническая характеристика	Тип, марка, обозначение документа, опросного листа	Код продукции	Поставщик	Ед. измерения	Кол.	Масса 1 ед., кг	Примечание
	Электрооборудования							
	РУ-0,4кВ ТП-10/0,4кВ №40							
	Разъединитель-предохранитель Uн~380В, Iн=250А	РПС-2		ТПК "Электрокомплект" Казахстан	шт	4		
	Щит вводно-учетный, в комплекте:	ЩУ-3/1-0 74 У1			шт	4		
	Электронный счетчик, многотарифный, ~380В, 5(60)А	«ASPAN Kazakhstan» DTZ1513-CT100-01			шт	4		
	Трансформатор тока 200/5	Т-0,66			шт	12		
	Электроустановочные изделия							
	Муфта концевая термоусаживаемая, 4-х жилный 70-120мм	КВТП 1х70-120			шт.	8		
	Кабельные изделия							
	Кабель силовой с алюминиевыми жилами 3х70+1х35мм^2	АВБбШв-1,0			м	542		
	Трубы							
	Труба полиэтиленовая ПЭ100 SDR 11,0 Ø110мм				м	84		
	Труба полиэтиленовая ПЭ100 SDR 17,0 Ø110мм				м	40		
	Монтажные изделия							
	Сигнальная лента	ЛСЭ-250			м	204		
	Просеянная земля для подсыпки				$м^3$	19,02		

Взам.инв.N

Подп.и дата.

инв.Nподл.

Изм.	Кол. уч.	Лист	№ док.	Подп.	Дата
ГИП		Шекеев Д.			
Н.Контр.		Шекеев Д.			
Проверил		Шекеев Д.			
Исполн		Исламов Р.			

29-2021 ЭС.СО

Строительство внутриплощадочных инженерных сетей и благоустройство по 80-ти квартирному жилому дому в конце улицы Сулейменова г. Тараз. Участок № 40, пятно 2

Сети электроснабжения 0,4кВ

Стадия	Лист	Листов
РП	1	1

Спецификация оборудования, изделий и материалов

ТОО "ТаразТауЖоба"
ТОО "ТМК Engineering"
г.Тараз -2021г.

Прошито, пронумеровано и
скреплено печатью _____ листов
Подпись _____
М.П.

Жұмыс жобасы № 39в-17-21
10.02 2021 ж. Техникалық шарт
талаптарына сай жасалған
"ЖЭЖ" ЖШС басшысы

"ЖЭЖ" ЖШС ЖКТ жетекшісі тексерді

Күні 26.05 2021 ж.