ТОО "Табыс Жоба"

Мемлекеттік лицензия ГСЛ-ПИР № 001059

"Табыс Жоба" жауапкершілігі шектеулі серіктестігі,
Тараз қаласы, Абай көшесі, 149 үй, 5 пәтер

Государственная лицензия ГСЛ-ПИР № 001059

Товарищество с ограниченной ответственностью
"Табыс Жоба" г. Тараз, ул. Абая, д. 149, кв. 5

Рабочий проект

Строительство внутриплощадочных инженерных сетей и благоустройство 24-х крупнопанельных 5-ти этажных жилых домов в конце улице Сулейманова г. Тараз. Участок №43, пятно 15

Заказчик: КГУ «Отдел строительства акимата города Тараз»

Альбом- 5
Газификация

г. Тараз 2021 г.

ТОО "Табыс Жоба"

Мемлекеттік лицензия ГСЛ-ПИР № 001059

"Табыс Жоба" жауапкершілігі шектеулі серіктестігі,
Тараз қаласы, Абай көшесі, 149 үй, 5 пәтер

Государственная лицензия ГСЛ-ПИР № 001059

Товарищество с ограниченной ответственностью
"Табыс Жоба" г. Тараз, ул. Абая, д. 149, кв. 5

Рабочий проект

Строительство внутриплощадочных инженерных сетей и благоустройство 24-х крупнопанельных 5-ти этажных жилых домов в конце улице Сулейманова г. Тараз. Участок №43, пятно 15

Заказчик: КГУ «Отдел строительства акимата города Тараз»

Директор: **Махатов Н.С**

ГИП: **Анарбаев К**

г. Тараз 2021 г.

Ведомость рабочих чертежей основного комплекта марки «ГСН»

№	Наименование	Примечание
1	Общие данные (начало)	
2	Общие данные (окончание)	
3	Ситуационная схема газопровода.	
4	План газопровода М 1:1000	
5	Продольный профиль	
6	Прокладка сигнальной ленты	
7	Узел выхода полиэтиленового газопровода Ф160 из грунта с переходом ПЭ/Ст. "FRIALEN". Общий вид, детали, узлы, разрезы, спецификация.	
8	Ковер. Общий вид. Спецификация.	
9	Установка полиэтиленового крана под ковер	
10	Прокладка газопровода в футляре	
11	Контрольная трубка устанавливаемая в местах поворотов и выхода газопровода из земли. М 1:10. Разрез 1-1 М 1:2	
12	Схема обвязки ГРПШ-07-У1	
13	Ограждение ГРПШ-07-У1	
14	Опознавательный знак	
15	проект установка молний защита	

ВЕДОМОСТЬ ССЫЛОЧНЫХ И ПРИЛАГАЕМЫХ ДОКУМЕНТОВ

Обозначение	Наименование	Примечание
	Ссылочные документы	
Серия 5.905-15	Оборудование, узлы и детали наружных	
	газопроводов.	
Серия 5.905-8	Узлы и детали крепления газопроводов.	
	Прилагаемые документы	
5-СН-18-ГСН.СО-1-4	Спецификация оборудования и материалов	
5-СН-18-ГСН.ВР-1-2	Ведомость объемов работ	

ОБЩИЕ УКАЗАНИЯ.

Проект газоснабжения многоквартирных жилых домов по адресу: г.Тараз конец ул. Сулейманова участок № 43 пятно 1,2,3,4,5,6,7,8,9,10,11,12,13,14,15,16,17 и участок №31 пятно №1,2 подводящего газопровода среднего давления выполнено на основании технических условий **№ 06-Гор-2021-00334,** выданный **Жамбылским ПФ АО "КазТрансГазАймак"** в соответствии с требованиям СН РК 4.03.01-2011, МСП 4.03-103-2005.

Газоснабжение.

Точка подключения: - существующий подземный полиэтиленовый газопровод среднего давления идущий по к 15 микрарайону в конце Сулейманова диаметром Ø-200 давление газа в газопроводе - до 0,3 МПа.

Расчет газопроводов произведена на природный газ с теплотой сгорания Qн=7600 ккал/м³ и удельным весом γ=0,73кг/м³.

Настоящий проект разработан в соответствии с действующими в РК нармами и правилами, и предусматривает мероприятия, обеспечивающие взрывобезопасность, пожаробезопасность, экологические и санитарно-гигиенические требования при эксплуатации.

ГИП Анарбаев К.

Изм.	Кол.уч.	Лист	Nдок.	Подпись	Дата
ГИП		Анарбаев К.			03.21
Выполнил		Пак А.			03.21
Н. контр.		Анарбаев К.			03.21

5-СН-18-ГСН

Строительство внутриплощадочных инженерных сетей и благоустройство 24-х крупнопанельных 5-ти этажных жилых домов в конце улице Сулейманова г. Тараз. Участок №43, пятно 15

Наружний газопровод

Стадия	Лист	Листов
РП	1	

Общие данные

ТОО "Табыс Жоба" г. Тараз, 2021 г.

Взам. инв. № | Подпись и дата | Инв. № подл.

Формат А3

максимальный УПВ будет находится на 1,5 м выше вскрытого.

ОБЩИЕ УКАЗАНИЯ.

- Проект газоснабжения жилого дома разработан в соответствии с требованиями СН РК 4.03.01-2011, СП РК 4.03-101-2013 " Газораспределительные системы".

Настоящим проектом предусматривается обеспечение населения жилого дома природным газом с теплотой сгорания qh=7600ккал/м^3 и удельным весом у=0,73кг/м^3.

Давление в точке подключение Р=0,0013 МПа. Расчетный расход газа -72 м^3/час.

Точка подключения от газопровода низкого давления, идущего по фасаду дома №1 участка №43

После ввода в эксплуатацию врезку газопровода предусмотреть без сброса газа.

Для сварки (дуговой) надземных газопроводов применять электроды типа 342, Э42А согласно ГОСТ 9467-75.

Сварка полиэтиленовых газопроводов предусмотрена муфтами с закладными нагревателями по ГОСТ Р 52779-2007.

Сварные соединения полиэтиленовых газопроводов подлежат разрушающему контролю физическими методами.

Принято к применению испытание на сплющивание по ГОСТ 6996-66* с регистрацией и документированием результатов контроля .

Сварные стыки стальных газопроводов также подлежат контролю разрушающими методами испытанием на сплющивание.

Стыки отбирают в период производства сварочных работ, в количестве 0,5 % общего числа стыковых соединений,

сваренных каждым сварщиком, но не менее 2 стыков диаметром 50 мм и менее 1 стыка диаметром свыше 50 мм, сваренных им в течение календарного месяца.

При пересечении автомобильных дорог, а так же с другими инженерными коммуникациями газопроводы заключаются в футляры с установкой контрольных трубок на конце футляра по ходу движения газа и выводом ее под ковер.

На пересечении с теплотрассой предусмотрены стальные футляры с защитой от электрохимической коррозии с помощью протекторов ПМ-20У.

Протектора расположить от защитного футляра на расстоянии не менее 3м. Соединение протекторов с футляром выполнить кабелем марки ВВГ-1 сечением 2х6 мм^2 с выводом под ковер по СЗК-36.

Повороты линейной части газопровода в горизонтальной и вертикальной плоскостях выполняются полиэтиленовыми отводами или упругим изгибом с радиусом не менее 25 наружных диаметров трубы.

Для определения местонахождения газопроводов на углах поворота трассы, в местах изменения диаметра, установки арматуры и сооружений, принадлежащих к газопроводу, а также на прямолинейных участках трассы (через 200-500 м) устанавливается опознавательные знаки.

Вдоль трассы полиэтиленового газопровода предусмотрена прокладка медной проволоки концы которые выведены под ковер и сигнальной ленты с надписью "Осторожно газ".

Вывод провода-спутника над поверхностью земли под защитное устройство предусматривается в специальных контрольных точках, располагаемых по трассе газопровода.

В местах пересечения газопроводов с подземными коммуникациями сигнальная лента укладывается в два слоя и на 2 м в обе стороны от пересекаемого сооружения.

Подземные полиэтиленовые газопроводы низкого давления до 0,005 МПа испытываются на герметичность давлением - 0,3 МПа. Продолжительность испытаний - 24 час.

Температура наружного воздуха в период испытания должна быть не ниже - минус 15 °С.

Надземные стальные газопроводы низкого давления до 0,005 МПа испытать на герметичность давлением - 0,3 МПа. Продолжительность испытаний -1 час.

После монтажа и испытания на герметичность надземные газопроводы окрашиваются эмалевой краской желтого цвета за два раза по двум слоям грунтовки

Взам. инв. №

Подпись и дата

Инв. № подл.

Изм.	Кол.уч.	Лист	№док.	Подпись	Дата
ГИП		Анарбаев К.			03.21
Выполнил		Пак А.			03.21
Н. контр.		Анарбаев К.			03.21

5-СН-18-ГСН

Строительство внутриплощадочных инженерных сетей и благоустройство 24-х крупнопанельных 5-ти этажных жилых домов в конце улице Сулейманова г. Тараз. Участок №43, пятно 15

Наружний газопровод

Стадия	Лист	Листов
РП	2	

Общие данные (окончание).

ТОО "Табыс Жоба"
г. Тараз, 2021 г.

Формат А3

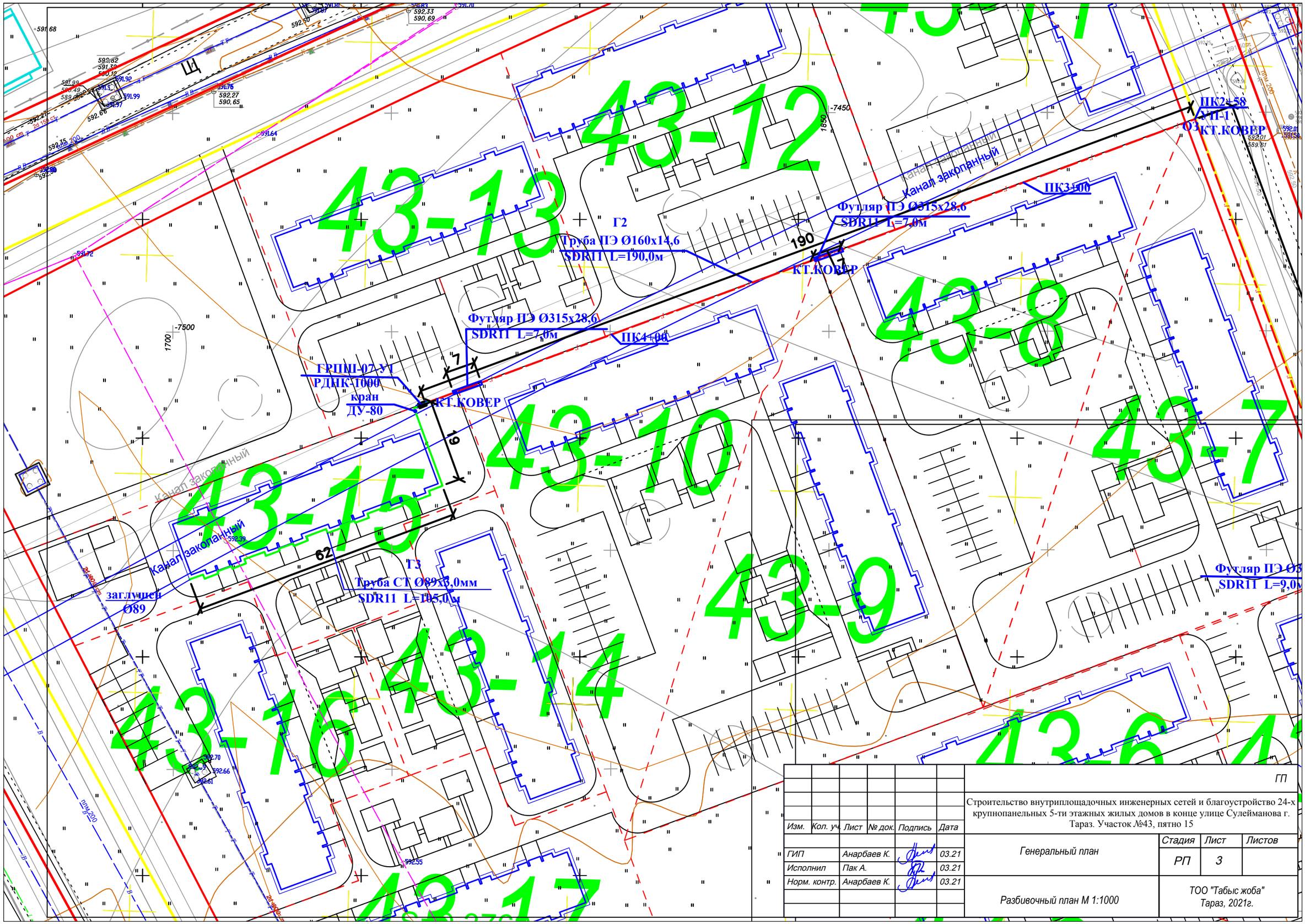

Изм.	Кол. уч.	Лист	№ док.	Подпись	Дата
ГИП		Анарбаев К.			03.21
Исполнил		Пак А.			03.21
Норм. контр.		Анарбаев К.			03.21

ГП

Строительство внутриплощадочных инженерных сетей и благоустройство 24-х крупнопанельных 5-ти этажных жилых домов в конце улице Сулейманова г. Тараз. Участок №43, пятно 15

Генеральный план

Стадия	Лист	Листов
РП	3	

Разбивочный план М 1:1000

ТОО "Табыс жоба"
Тараз, 2021г.

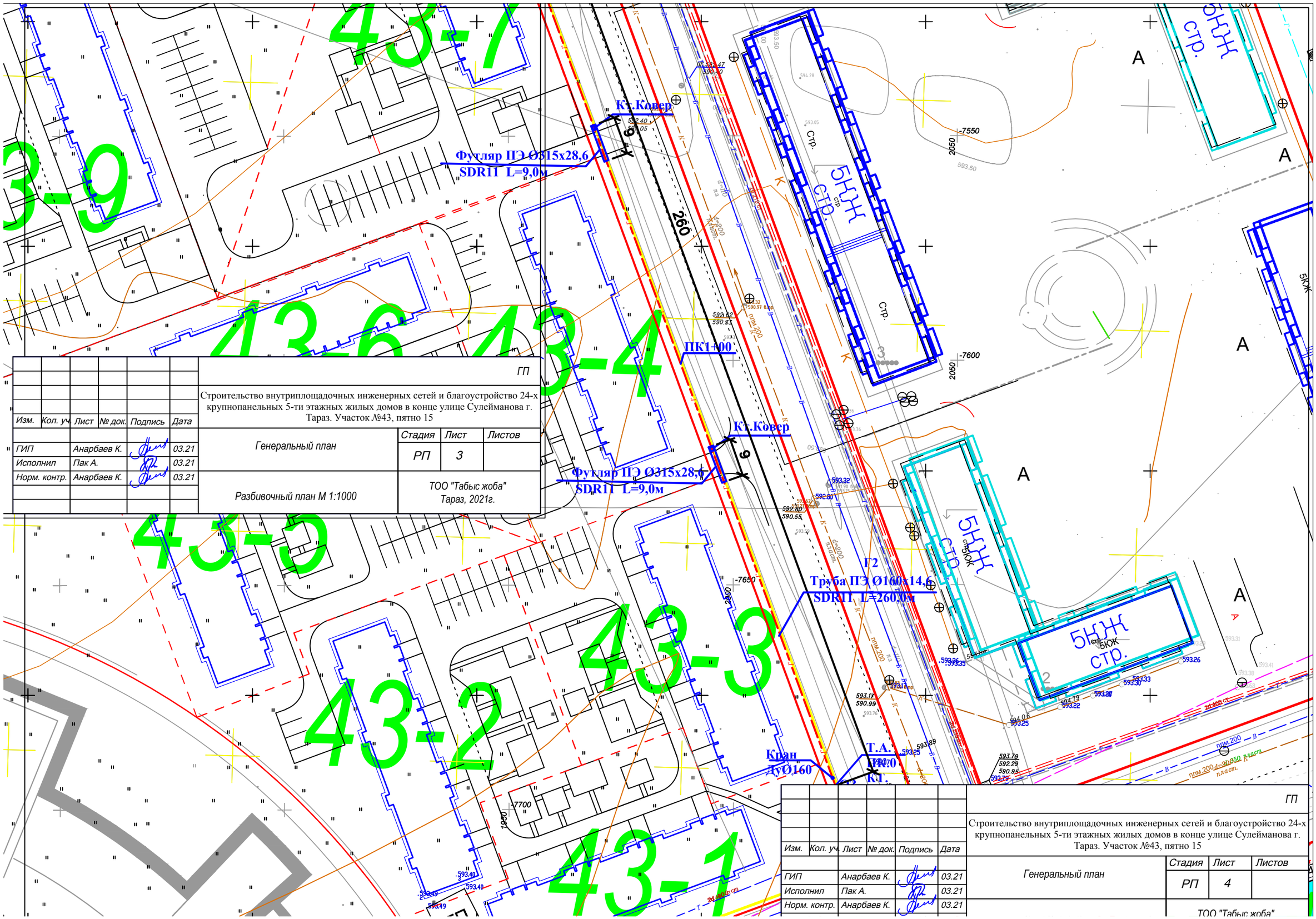

Изм.	Кол. уч.	Лист	№ док.	Подпись	Дата	ГП
						Строительство внутриплощадочных инженерных сетей и благоустройство 24-х крупнопанельных 5-ти этажных жилых домов в конце улице Сулейманова г. Тараз. Участок №43, пятно 15
ГИП	Анарбаев К.				03.21	Генеральный план
Исполнил	Пак А.				03.21	Стадия: РП; Лист: 3; Листов:
Норм. контр.	Анарбаев К.				03.21	Разбивочный план М 1:1000
						ТОО "Табыс жоба" Тараз, 2021г.

Изм.	Кол. уч.	Лист	№ док.	Подпись	Дата	ГП
						Строительство внутриплощадочных инженерных сетей и благоустройство 24-х крупнопанельных 5-ти этажных жилых домов в конце улице Сулейманова г. Тараз. Участок №43, пятно 15
ГИП	Анарбаев К.				03.21	Генеральный план
Исполнил	Пак А.				03.21	Стадия: РП; Лист: 4; Листов:
Норм. контр.	Анарбаев К.				03.21	ТОО "Табыс жоба"

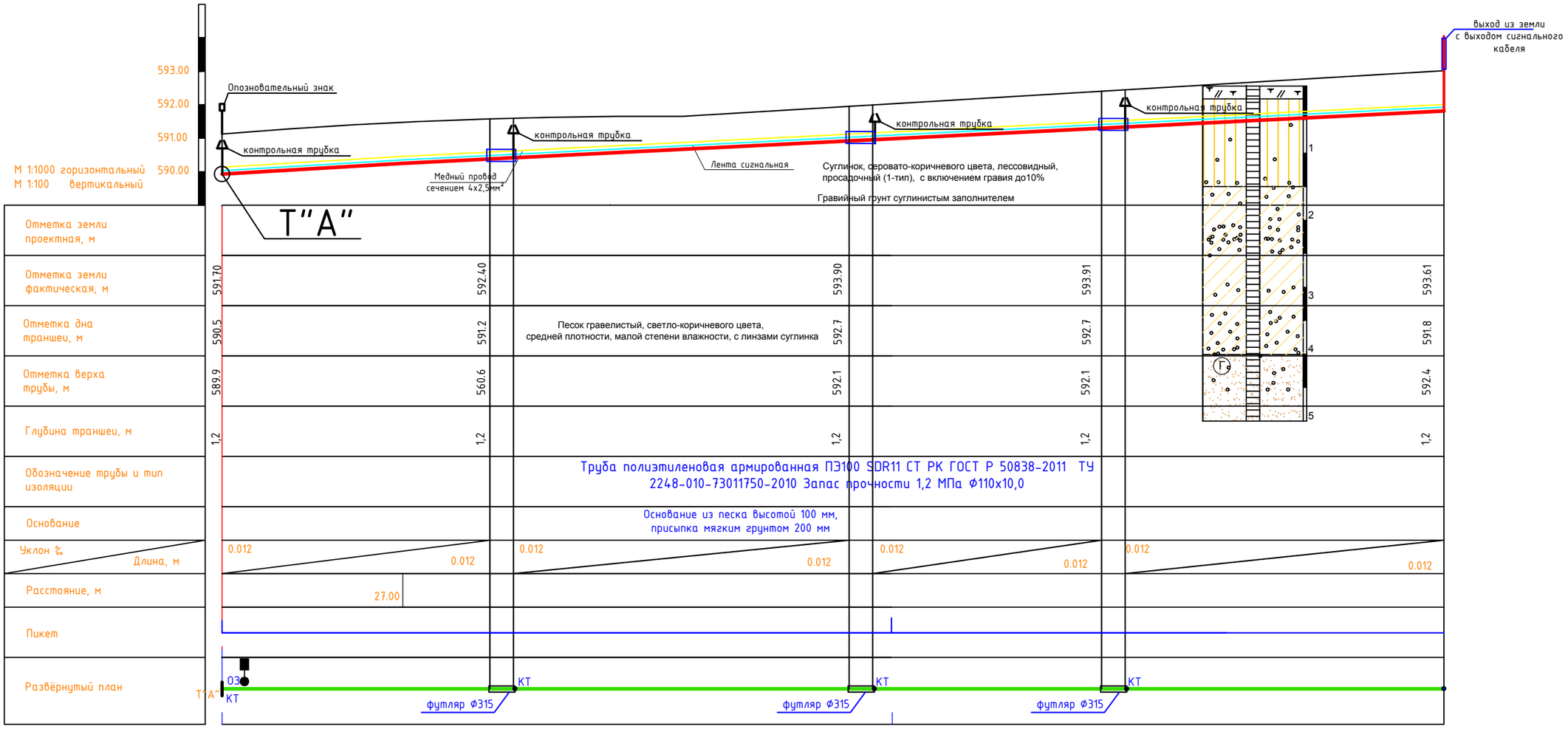

Сечение траншеи.

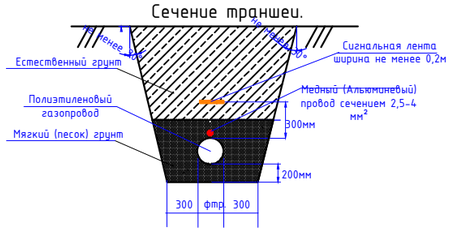

Изм.	Кол.уч.	Лист	№ док.	Подписи	Дата
ГИП		Анарбаев К.			03.21
Выполнил		Пак А.			03.21
Н. контр.		Анарбаев К.			03.21

2020-06-26-ГСН

Строительство внутриплощадочных инженерных сетей и благоустройство 24-х крупнопанельных 5-ти этажных жилых домов в конце улице Сулейманова г. Тараз. Участок №43, пятно 15

Наружные сети газоснабжения

Стадия	Лист	Листов
РП	5	

Продольный профиль

ТОО "Табыс Жоба"
г. Тараз, 2021 г.

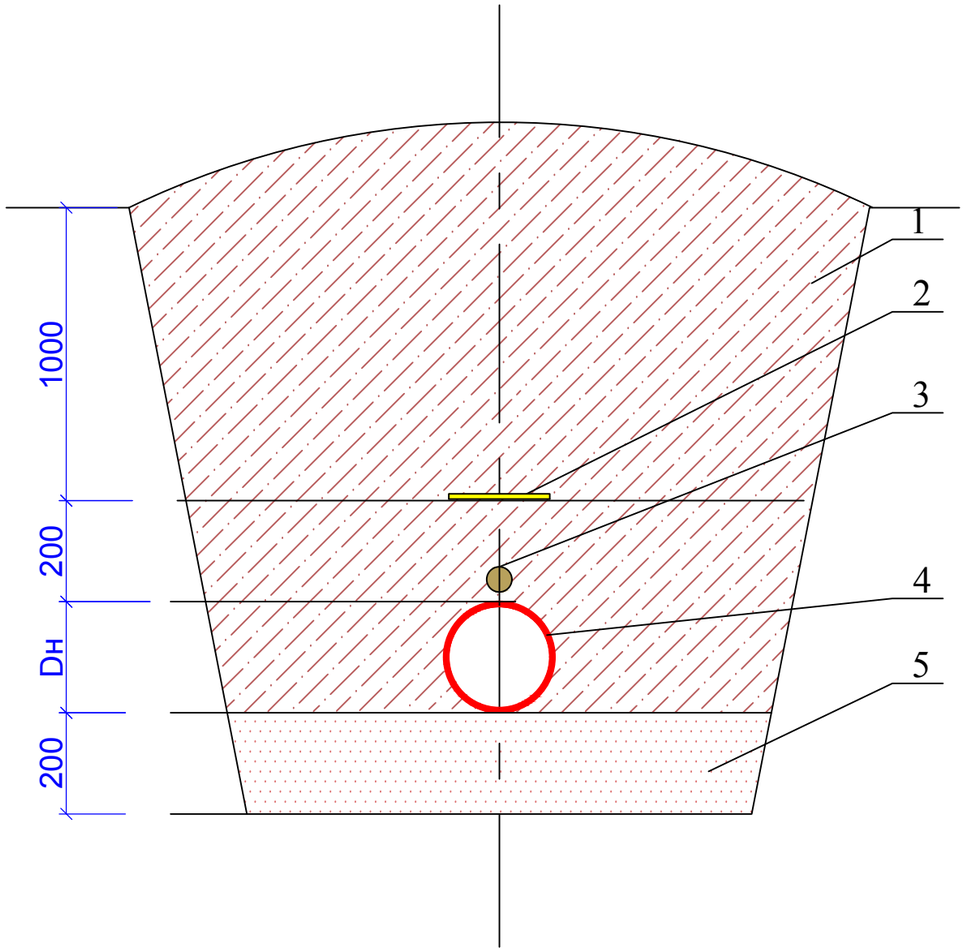

1. Присыпка местным грунтом.
2. Сигнальная летна желтего цвета с надписью "ОСТОРОЖНО ГАЗ", шириной 200мм.
3. Медный провод сечением 2,5-4 мм.
4. Газопровод полиэтиленовый.
5. Подушка из песка под газопровод толшиной 200мм.

						5-СН-18-ГСН			
						Строительство внутриплощадочных инженерных сетей и благоустройство 24-х крупнопанельных 5-ти этажных жилых домов в конце улице Сулейманова г. Тараз. Участок №43, пятно 15			
Изм.	Кол.уч.	Лист	Nдок.	Подпись	Дата				
						Наружний газопровод	Стадия	Лист	Листов
							РП	6	
ГИП		Анарбаев К.			03.21				
Выполнил		Пак А.			03.21	Прокладка газопровода в траншее	ТОО "Табыс Жоба" г. Тараз, 2021 г.		
Н. контр.		Анарбаев К.			03.21				

Формат А3

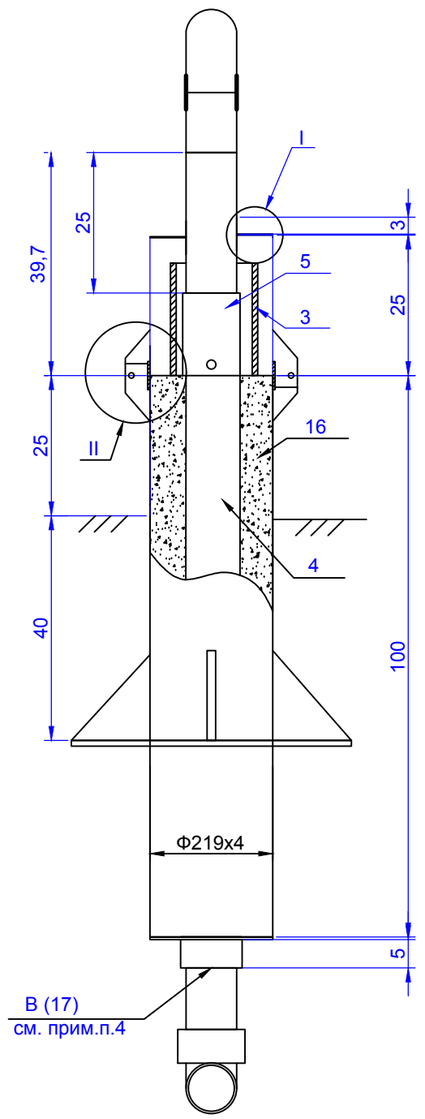

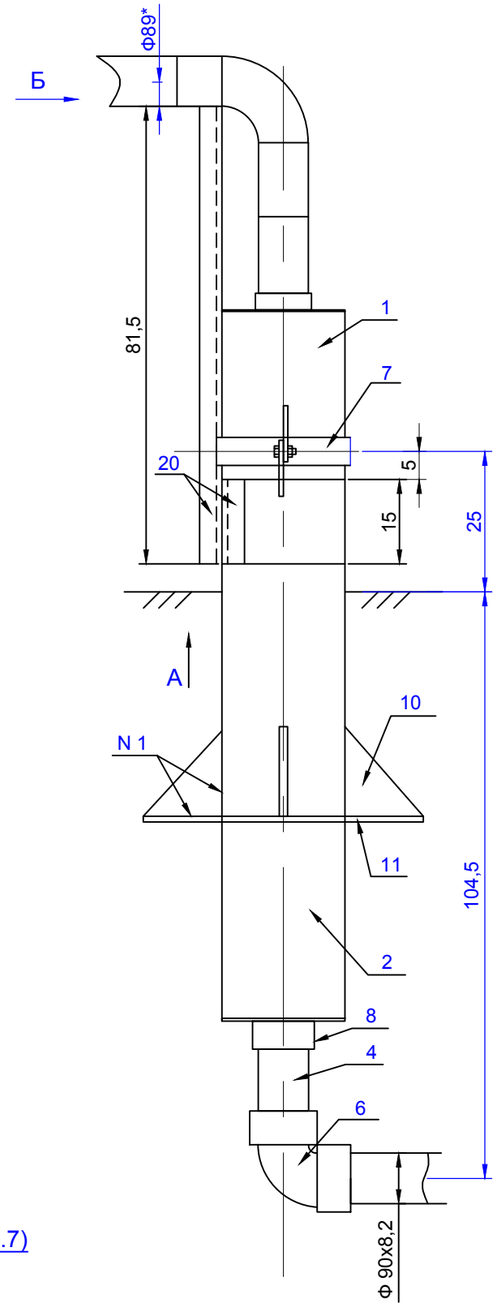

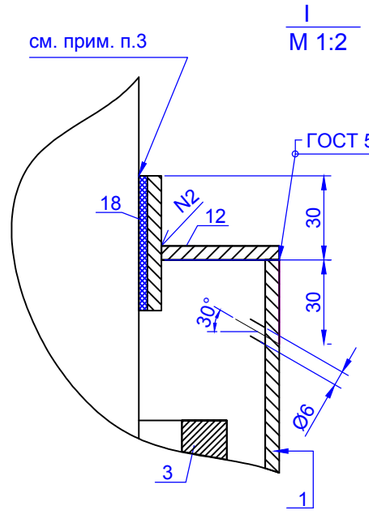

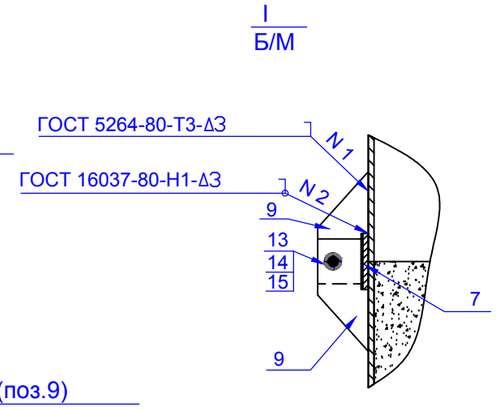

Плита (поз.11)
М 1:20

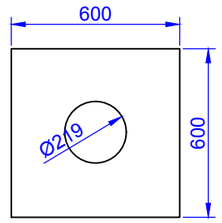

Пластина (поз.9)
М 1:2

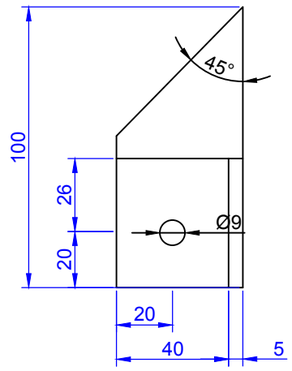

Косынка (поз.10)
М 1:5

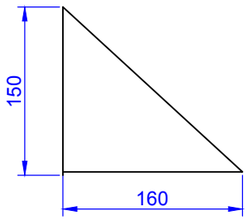

Примечания:

1. Стальной газопровод внутри футляра и надземную часть футляра покрыть двумя слоями эмали ПФ-133 по двум слоям грунтовки ГФ-021 либо другими материалами в соответствии с приложением 15 СНиП 2.03.11-85 "Защита строительных конструкций от коррозии" и ГОСТ 14252-88.
2. Наружная поверхность футляра в подземной части и на высоту 150 мм над поверхностью земли покрыть изоляцией весьма усиленного типа по ГОСТ 9.602-89.
3. Зазор между футляром и стальной трубой заделать монтажной пеной.
4. На полиэтиленовую трубу, под патрубком (место В), нанести два слоя липкой изолирующей ленты шириной 100 мм.
5. Полиэтиленовый газопровод уложить на песчанную подушку h=0,2 и засыпать песком до опорной плиты футляра..
6. * – размеры для справок

М 1:10

Вид А
М 1:4

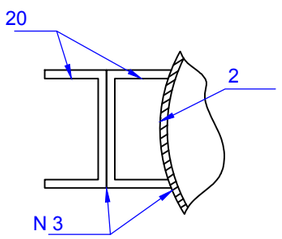

Патрубок (поз.7)
М 1:10

Привязан: 5-СН-18-ГСН			Лист 7	4/2-04.ВТ-24				
ГИП	Анарбаев К.		03.21	Гл.сп.	Жаксыбаева		09.04	Перевод жилого сектора г. Кызылорда на попутный газ
Выполнил	Пак А.		03.21	Вед.инж.	Ким М.Г.		09.04	Узел выхода полиэтиленового газопровода d160 из грунта с переходом ПЭ/Ст. "FRIALEN" — Стадия: РД; Лист: 7; Листов: 1
				Инжен.	Таласбаев		09.04	
Инв. №				Инжен.	Исаева		09.04	
				Провер.	Жаксыбаева		09.04	Общий вид, детали, узлы, разрезы, спецификация — ТОО "Жамбыл-агрогазпроект"

Взам. инв. №
Подпись и дата
Инв. № подл.

№ поз.	Обозначение	Наименование	Кол.	Масса ед., кг	Приме-чание
12		Крышка Днар=219 ДВН=98 ЛИСТ 5х600х2000 ГОСТ 19903-74* СТ3 ГОСТ 14637-89	2.0	1,480	шт
13	ГОСТ 7798-70*	Болт М8х25.58.096	2.0	0.139	шт
14	ГОСТ 5915-70*	Гайка М8.5.036	2.0	0.005	шт
15	ГОСТ 11371-78*	Шайба 8.02.096	4,0	0,002	шт
16	ГОСТ 8736-93	Песок природный мелкий	0,03	1600	$м^3$
17	ТУ 102-320-86	Лента поливинилхлоридная липкая ПВХ-Л	0,07	1,0	$м^2$
18**		Монтажная пена KIM TEC	1,0	0,00	л
19	ГОСТ 14911-82	Опора ОПБ2-89 ВСТ3ПС6	1,0	0,460	шт
20		Швеллер 8 ГОСТ 8240-89 СТ3СП-1 ГОСТ 535-88	0,965	7,050	м
21		Полоса L=0,1 м 5х150-В ГОСТ 103-76* СТ3ПС-1 ГОСТ 535-88	0,10	5,890	шт

** - объем монтажной пены указан в затвердевшем состоянии

Патрубок (поз.8)
М 1:10

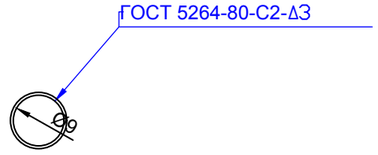

Вид Б
Б/М

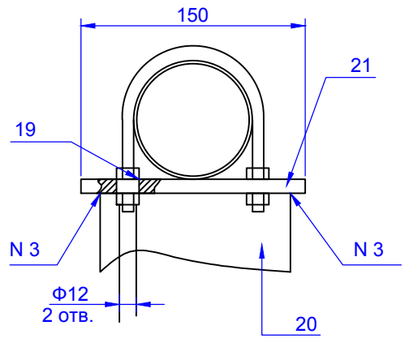

Крышка (поз.12)
М 1:5

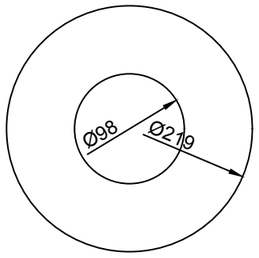

СПЕЦИФИКАЦИЯ

№ поз.	Обозначение	Наименование	Кол.	Масса ед., кг	Приме-чание
1		Труба 219х4 ГОСТ 10704-91 В-ВСТ3СП2 ГОСТ 10705-80*	0,25	15,98	м
2		Труба 219х4 ГОСТ 10704-91 В-ВСТ3СП2 ГОСТ 10705-80*	1.0	15,98	м
3	СТ РК ГОСТ Р 50838-2011*	Патрубок из трубы ПЭ 100 ГАЗ SDR11-160х14,6	0.20	6,69	м
4	СТ РК ГОСТ Р 50838-2011*	Труба ПЭ 100 ГАЗ SDR11-90х8,2	1,32	2,12	м
5	"FRIALEN"	Переходник ПЭ-ВП/сталь USTR d90/DN80 PE100 SDR11	1,0	5.225	шт
6	"FRIALEN"	Отвод 90 W 90 d90 PE100 SDR11	1,0	0,836	шт
7		Патрубок Днар=227 Двн=219 Полоса 4х50-В ГОСТ 103-76* СТ3ПС-1 ГОСТ 535-88	1,0 0,715	1.123 1.57	шт м
8		Патрубок Днар=98 Двн=90 Полоса 4х50-В ГОСТ 103-76* СТ3ПС-1 ГОСТ 535-88	1,0 0,654	0.513 1.57	шт м
9		Пластина L=100 мм Полоса 4х50-В ГОСТ 103-76* СТ3ПС-1 ГОСТ 535-88	4.0 0.4	0,157 1,57	шт м
10		Косынка 5х150х160 Полоса 5х150-В ГОСТ 103-76* СТ3ПС-1 ГОСТ 535-88	4.0 0,320	0,471 5,890	шт м
11		Плита 5х600х600 Лист 5х600х2000 ГОСТ 19903-74* СТ3 ГОСТ 14637-89	1,0	10.35	шт

Взам. инв. №
Подпись и дата
Инв. № подл.

Привязан: 5-СН-18-ГСН			Лист 8
ГИП	Анарбаев К.		03.21
Выполнил	Пак А.		03.21
Инв. №			

Гл.сп.	Жаксыбаева		09.04
Вед.инж.	Ким М.Г.		09.04
Инжен.	Таласбаев		09.04
Инжен.	Исаева		09.04
Провер.	Жаксыбаева		09.04

4/2-04.ВТ-24

Перевод жилого сектора г. Кызылорда на попутный газ

Узел выхода полиэтиленового газопровода d160 из грунта с переходом ПЭ/Ст. "FRIALEN"

Стадия	Лист	Листов
РД	8	2

Общий вид, детали, узлы, разрезы, спецификация

ТОО "Жамбыл-агрогазпроект"

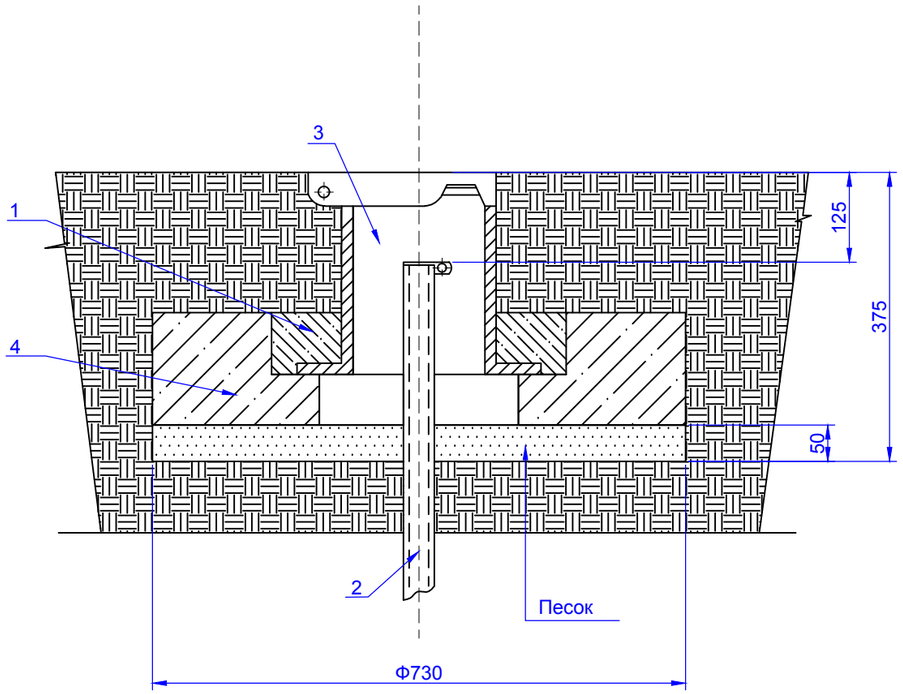

СПЕЦИФИКАЦИЯ

№ поз.	Обозначение	Наименование	Кол.	Масса ед., кг	Приме-чание
1	ГОСТ 26633-91	Бетон класса В15	0,01		$м^3$
2	Серия 5.905-15 вып. 1	Трубка контрольная Ф32х3,0	1,2		м
3	ТУ 400-28-91-84	Ковер	1		шт
4	Серия 5.905-15 вып. 1	Подушка железобетонная	0,015		$м^3$

Примечания:

1. Бетон изготавливается на сульфатостойком цементе по ГОСТ 22266-94.
2. Боковые поверхности фундамента, соприкасающиеся с грунтом, покрыть горячим битумом за два раза.
3. Под подошву фундамента устроить песчаную подготовку толщиной 50 мм.

М 1:10

Взам. инв. №

Подпись и дата

Инв. № подл.

Привязан: 5-СН-18-ГСН			Лист 9	Н.контр.	Колеватых		09.04	4/2-04.ВТ-38			
								Перевод жилого сектора г. Кызылорда на попутный газ			
				Проверил	Лобасенко		09.04	Ковер	Стадия	Лист	Листов
ГИП	Анарбаев К.		03.21	Разраб.	Корсак		09.04		РД	9	
Выполнил	Пак А.		03.21					Общий вид, спецификация	УкрГазНИИпроект г. Киев		
Инв. №											

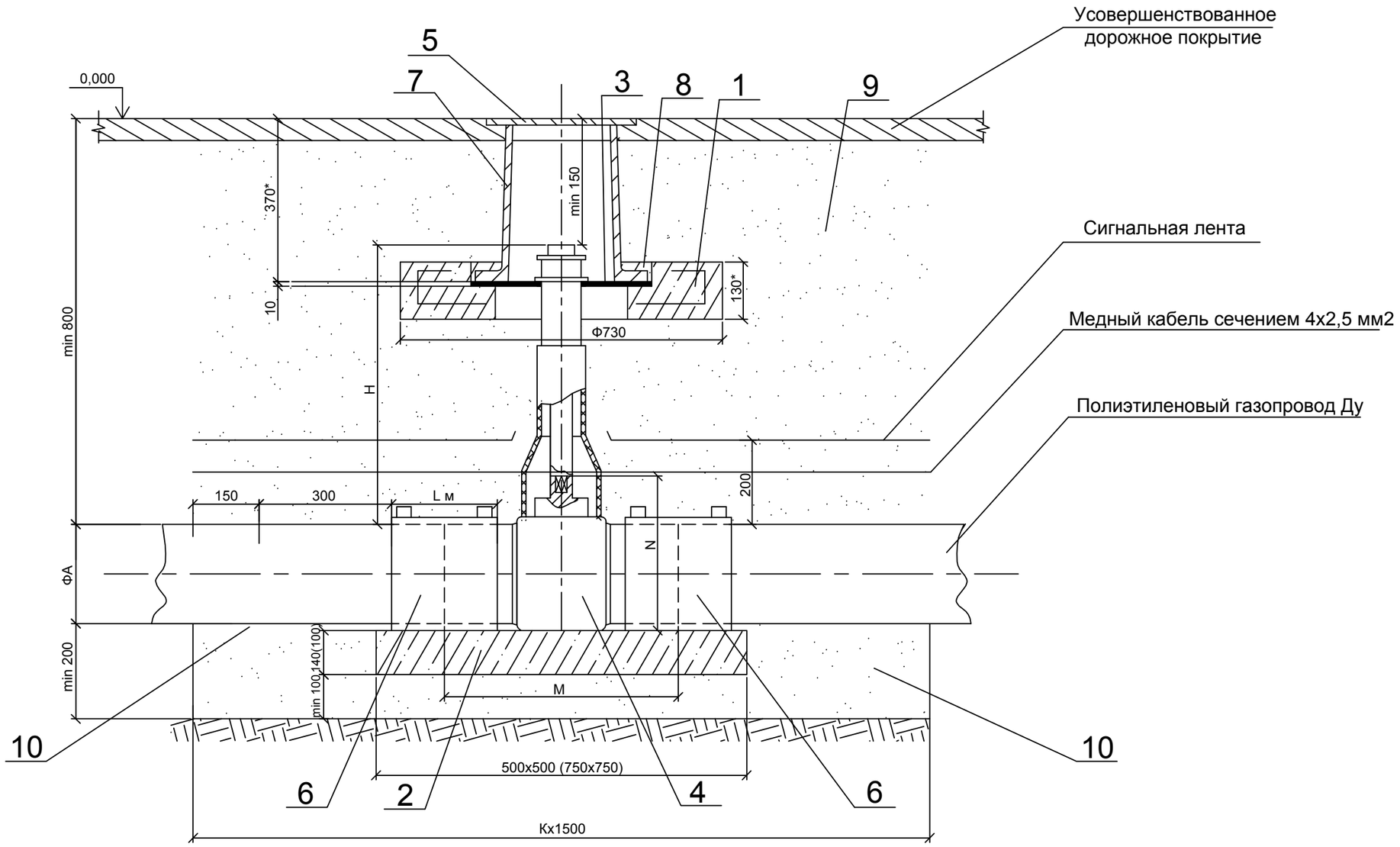

СОГЛАСОВАНО

Взамен инв. №

Подпись и дата

Инв. № подп.

							8353.10.СБ	
Изм.	Кол.уч.	Лист	№ док.	Подпись	Дата			
Привязан: 5-СН-18-ГСН			Лист 10	Разраб.	Сафронова		Установка полиэтиленового крана под ковер в зоне зеленых насаждений	Лит. / Масса / Масштаб
ГИП	Анарбаев К.		03.21	Проверил	Захаров В.А.			Лист 10 Листов
Выполнил	Пак А.		03.21	Т.контр.	Панов Г. Н.		Общий вид.	ОАО "Промгаз"
				Утвердил	Ярыгин Ю. Н.			
Инв. №								

Копировал

Формат А3

ОБЩИЕ УКАЗАНИЯ

1. * Размер для справок.
2. Величина Н в зависимости от глубины прокладки и диаметра газопровода Н = 450 ÷ 2000 мм по табл. 3 ÷ 8.
3. Величина К определяется по таблице А, в зависимости от условий монтажа новое строительство или реконструкция.
4. При реконструкции газопроводов методом протяжки полиэтиленовых труб межтрубное пространство между полиэтиленовой трубой и каркасом уплотняется синтетическим волокном или монтажной пеной.
5. Полиэтиленовый кран устанавливается на опорную подушку, в соответствии с инструкциями фирм-производителя. Допускается устанавливать полиэтиленовый кран без опорной подушки на основание из песка высотой не менее 0,2 м и длиной по 1,0 м в каждую сторону от оси крана.
6. Опорная подушка устанавливается на основание, выполненное в виде песчаной подсыпки.
7. Все сварные швы проверить неразрушающими методами в соответствии с СП-42-1-3-2003.
8. Все полиэтиленовые изделия могут быть изготовлены из ПЭ 100.
9. Сигнальная лента укладывается на расстоянии 200 мм от верха присыпанного полиэтиленового газопровода.
10. При отсутствии усовершенствованного дорожного покрытия вокруг ковера предусматривают устройство отмостки шириной 0,7 м с уклоном 50%. В местах отсутствия проезда транспорта и прохода людей рекомендуется предусматривать отметку крышки ковера на 0,5 м выше уровня земли.
11. Засыпку котлована производить послойно с уплотнением и проливкой через каждые 200 мм.

Таблица А Обозначения и размеры ввода

Обозначение	К, мм		Диаметр, мм
	Новое строительство	Реконструкция	
~~- 00~~	~~1400~~	~~1700~~	~~Ф32~~
~~- 01~~	~~1400~~	~~1700~~	~~Ф40~~
~~- 02~~	~~1600~~	~~1900~~	~~Ф50~~
~~- 03~~	~~1600~~	~~1900~~	~~Ф63~~
~~- 04~~	~~1600~~	~~1900~~	~~Ф90~~
~~- 05~~	~~1700~~	~~2000~~	~~Ф110~~
~~- 06~~	~~1700~~	~~2000~~	~~Ф125~~
~~- 07~~	~~1700~~	~~2000~~	~~Ф140~~
- 08	1900	2200	Ф160
~~- 08~~	~~1900~~	~~2200~~	~~Ф180~~
~~- 09~~	~~2200~~	~~2500~~	~~Ф200~~
~~- 10~~	~~2200~~	~~2500~~	~~Ф250~~
~~- 12~~	~~2200~~	~~2500~~	~~Ф315~~

СОГЛАСОВАНО

Взамен инв. №

Подпись и дата

Инв. № подл.

Привязан: 5-СН-18-ГСН			Лист 11	Изм. Кол.уч. Лист № док.		Подпись	Дата	8353.10
				Разраб.	Сафронова			Установка полиэтиленового крана под ковер в зоне зеленых насаждений
				Чертил	Михалина Н.В.			Лит. / Масса / Масштаб
ГИП	Анарбаев К.		03.21	Проверил	Захаров В.А.			Лист 11 Листов
Выполнил	Пак А.		03.21	Т.контр.	Панов Г. Н.			Спецификация
				Утвердил	Ярыгин Ю. Н.			ОАО "Промгаз"
Инв. №								

Копировал Формат А3

Поз.	Обозначение	Наименование	Кол.	Масса един. кг	Примечан.
6		Муфта полиэтиленовая 3Н			См. таб-
	8353.10.00	Ф32	2		лицы 3 - 8
	8353.10.01	Ф40	2		
	8353.10.02	Ф50	2		
	8353.10.03	Ф63	2		
	8353.10.04	Ф75	2		
	8353.10.05	Ф90	2		
	8353.10.06	Ф110	2		
	8353.10.07	Ф125	2		
	8353.10.08	Ф160	2		
	8353.10.09	Ф180	2		
	8353.10.10	Ф225	2		
	8353.10.12	Ф200	2		
7		Ковер (ТУ 400-28-91-84*)	1		
		Материалы:			
8	ГОСТ 26633-91	Бетон тяжелый М150	0,001		$м^3$
9		Бетонная подготовка В7,5	0,125		$м^3$
10		Песок природный для строительных	4,0		$м^3$
		работ			
11		Уплотнитель, монтажная пена	0,8÷6,5		$дм^3$

Поз.	Обозначение	Наименование	Кол.	Масса един. кг	Примечан.
		Сборные ж/бетонные изделия			
1		Подушка под ковер	1	0,015	
2	8353.10.00 - 8353.10.07	Опорная подушка ОПТ 4	1	0,08	
	8353.10.08 - 8353.10.10, 8353.10.12	Опорная подушка ОПТ 6	1	0,12	
		Детали			
3		Диск	1		
		Диск Ф420хФ140, б=10 мм			
	ГОСТ 10007-80	Фторопласт			
		Прочие изделия			
4		Кран полиэтиленовый			
	8353.10.00	Ф32	1		
	8353.10.01	Ф40	1		
	8353.10.02	Ф50	1		
	8353.10.03	Ф63	1		
	8353.10.04	Ф75	1		
	8353.10.05	Ф90	1		
	8353.10.06	Ф110	1		
	8353.10.07	Ф125	1		
	8353.10.08	Ф160	1		
	8353.10.09	Ф180	1		
	8353.10.10	Ф225	1		
	8353.10.12	Ф200	1		
5		Телескопическая приводная			
		штанга для шаровых кранов			
		Ф32 ÷ Ф63, Н= 0,75÷ 1,1 м	1	1,7	
		Ф75 ÷ Ф225, Н= 0,80÷ 1,2 м	1	2,0	

Взамен инв. №

Подпись и дата

Инв. № подл.

Привязан: 5-СН-18-ГСН

Лист 12

ГИП	Анарбаев К.		03.21
Выполнил	Пак А.		03.21
Инв. №			

Изм.	Кол.уч.	Лист	№ док.	Подпись	Дата
Разраб.		Сафронова			
Чертил		Михалина Н.В.			
Проверил		Захаров В.А.			
Т.контр.		Панов Г. Н.			
Утвердил		Ярыгин Ю. Н.			

8353.10

Установка полиэтиленового крана под ковер в зоне зеленых насаждений

Лит.	Масса	Масштаб

Лист 12 Листов 3

Спецификация

ОАО "Промгаз"

Копировал

Формат А3

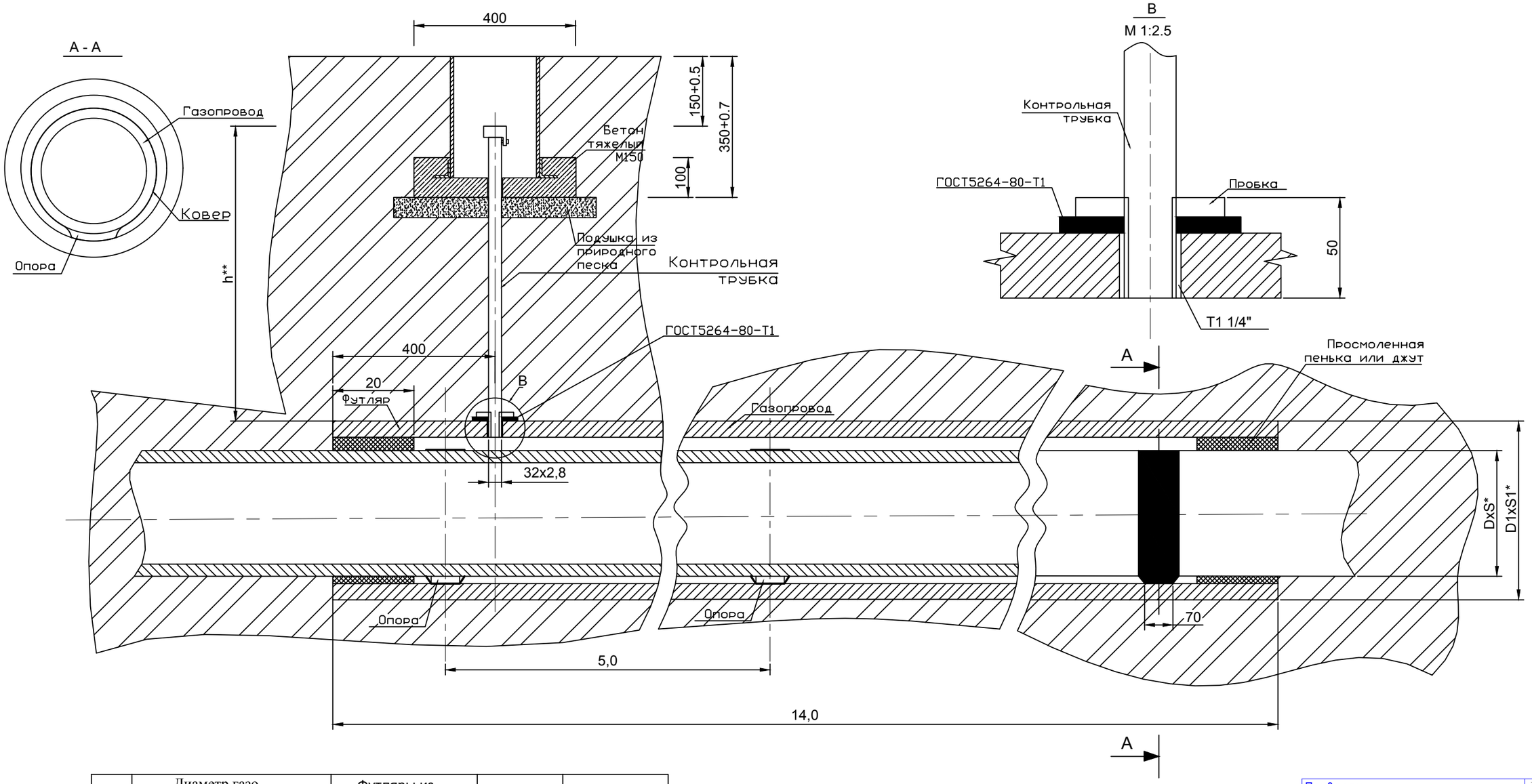

№	Диаметр газо-провода, мм DxS*, мм	Футляры из полиэтиле-новых труб SDR11	Масса, ед. кг	L*, м
1	~~50x4,6~~	~~110x10,0~~	~~5,52~~	~~1,0~~
2	~~63x5,8~~	~~110x10,0~~	~~5,52~~	~~1,0~~
3	~~90x8,2~~	~~180x16,4~~	~~7,62~~	~~1,0~~
4	~~110x10,0~~	~~315x28,6~~	~~8,58~~	~~1,0~~
5	~~125x11,4~~	~~180x16,4~~	~~10,58~~	~~1,0~~
6	~~160x14,6~~	~~315x28,6~~	~~17,4~~	~~1,0~~
7	~~180x16,4~~	~~225x20,8~~	~~13,26~~	~~1,0~~
8	~~225x20,8~~	~~580x50,8~~	~~16,8~~	~~1,0~~

1. Масса дана без учета строительных материалов.
2. *Размеры для справок.
3. **Размеры уточнить при проектировании

Привязан: 5-СН-18-ГСН			Лист 13
ГИП	Анарбаев К.		03.21
Выполнил	Пак А.		03.21
Инв. №			

13-351

ГСН-10

Изм.	Кол.	Лист	№ Док.	Подпись	Дата
Выполнил					18.11.13г.
Выполнил					18.11.13г.

Наружные сети газопровода

Прокладка газопровода в футляре

Стадия.	Лист.	Листов.
РП	13	

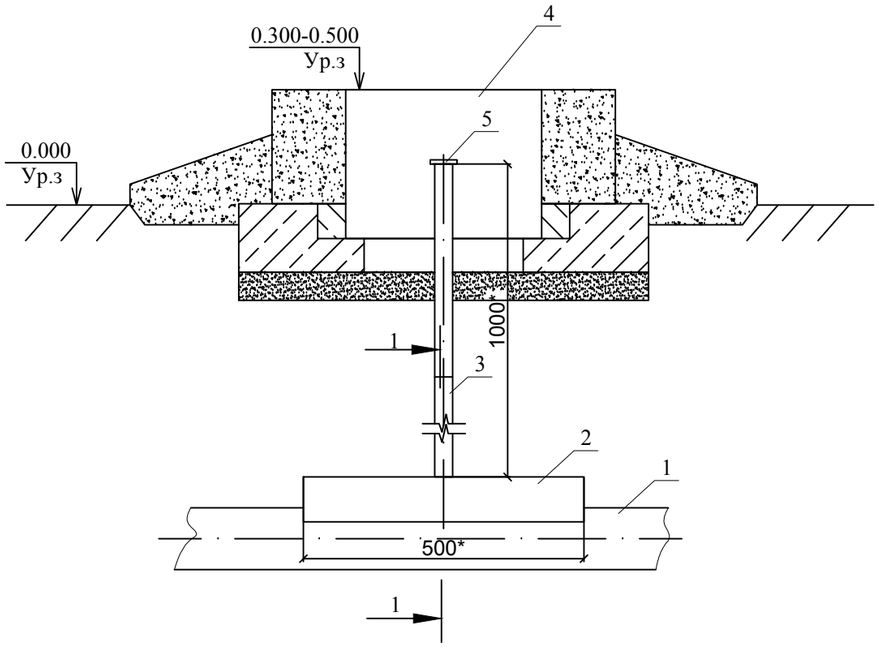

Разрез 1-1
М 1:2

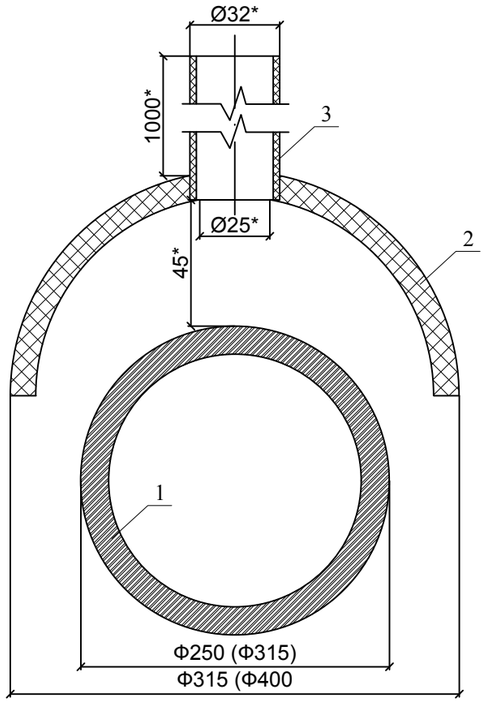

Спецификация на одно изделие

№	Обозначение	Наименование	Ед. изм.	Кол-во	шт	Вес ед.	Вес всего	Примечание
Контрольная трубка для подземного газопровода Ø160								
1	СТ РК ГОСТ Р 50838-2011	Труба ПЭ 100SDR11 ГАЗ Ø250х22,7 (Ø315х28,6)	м	-	-	16,4 (26,1)		
2	СТ РК ГОСТ Р 50838-2011	Защитный кожух из трубы ПЭ100 SDR11 ГАЗ-Ø315х28,6 (Ф400х36,3)	м	0,5	1	26,1 (42,1)		
3	СТ РК ГОСТ Р 50838-2011	Контрольна трубка, труба ПЭ 100SDR11 ГАЗ-Ø57х3,0	м	1,2	1	4,0		
4	ТУ-400-28-91-84	Ковер	шт	1,0	1	3,5	3,5	см. 4/2-04.ВТ-38
5		Пробка-заглушка Ø57	шт	1	1	0,1	0,1	193 281 189 "GEORG FISCHER"

1. В местах установки контрольной трубки, после укладки газопровода произвести обратную засыпку на высоту 45 мм, песком по ГОСТ 8736-93
2. Установить контрольную трубку строго вертикально
3. Произвести последующую засыпку непучинистым грунтом на всю высоту и вывести контрольную трубку под ковер

* размер для справок

Привязан: 5-СН-18-ГСН			Лист 14
ГИП	Анарбаев К.		03.21
Выполнил	Пак А.		03.21
Инв. №			

Н.контр.	Колеватых		09.04
Проверил	Лобасенко		09.04
Разраб.	Корсак		09.04

4 - 2014 - ГСН

Перевод жилого сектора г. Кызылорда на попутный газ

Технологическая часть

Стадия	Лист	Листов
РП	14	

Контрольная трубка устанавливаемая в местах поворотов и выхода газопровода из земли. М 1:10. Разрез 1-1 М 1:2

УкрГазНИИпроект г. Киев

Взам.инв. №

Подпись и дата

Инв. № Подл

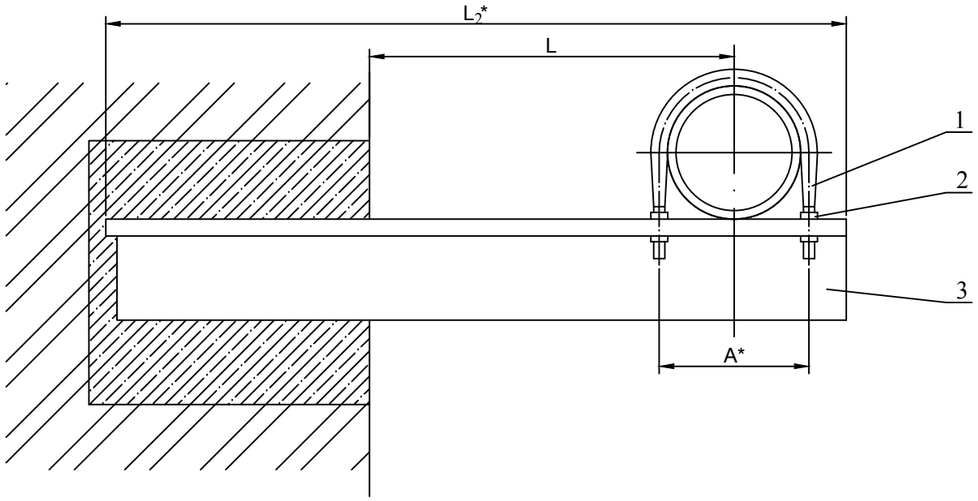

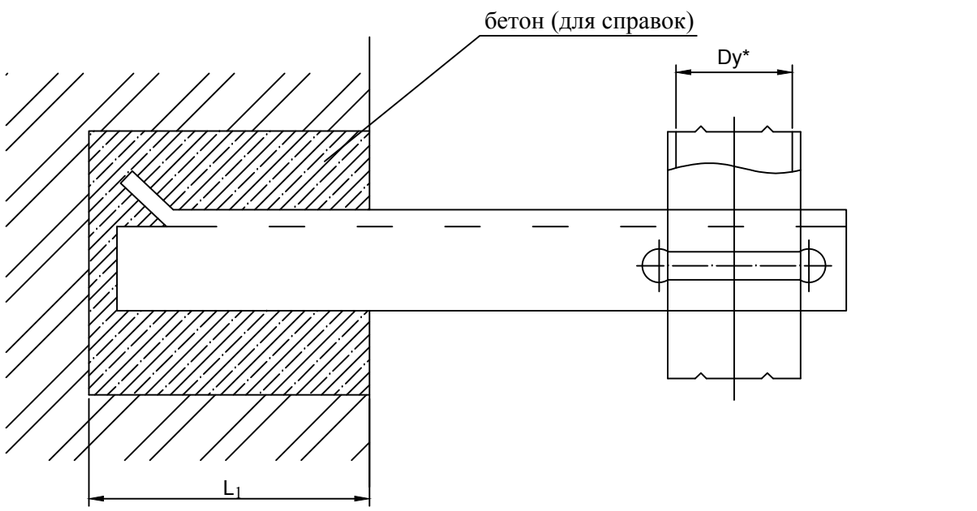

Обозначение	Условный проход Ду,* мм	A,* мм	L, мм	L_1, мм	L_2,* мм	Масса,кг
УКГ 2.00 - 24	200	245	250^{+5}	380^{+10}	782	9.58
- 25			300^{+5}		832	12.18
- 26			400^{+5}		932	16.10
- 27			500^{+5}		1032	17.61
- 28	250	295	300^{+5}		858	14.14
- 29			400^{+5}		958	19.43
- 30			500^{+5}		1058	21.34
- 31	300	350	300^{+5}		935	20.35
- 32			400^{+5}		985	21.31
- 33			500^{+5}		1085	25.77

Обозначение	Условный проход Ду,* мм	A,* мм	L, мм	L_1, мм	L_2,* мм	Масса,кг
УКГ 2.00	50	70	100^{+5}	250^{+10}	415	1.68
- 01			200^{+5}		515	1.71
- 02			300^{+5}		615	2.76
- 03			400^{+5}		715	3.58
- 04			500^{+5}		815	4.06
- 05	65	92	100^{+5}		426	1.89
- 06			200^{+5}		526	2.51
- 07			300^{+5}		626	3.28
- 08			400^{+5}		726	4.42
- 09			500^{+5}		826	6.35
- 10	80	102	100^{+5}		431	1.93
- 11			200^{+5}		531	2.55
- 12			300^{+5}		631	3.89
- 13			400^{+5}		731	5.67
- 14			500^{+5}		831	6.41
- 15	100	122	100^{+5}		491	2.44
- 16			200^{+5}		541	3.42
- 17			300^{+5}		641	5.05
- 18			400^{+5}		741	5.79
- 19			500^{+5}		841	7.00
- 20	150	175	200^{+5}	380^{+10}	698	6.04
- 21			300^{+5}		798	7.23
- 22			400^{+5}		898	11.79
- 23			500^{+5}		998	13.01

* Размеры для справок

Привязан:	5-СН-18-ГСН		Лист 15
ГИП	Анарбаев К.		03.21
Выполнил	Пак А.		03.21
Инв. №			

Инженер	Жаксыбаева		08.12

- ГСВ

Газоснабжение топочной СШ им. "Октябрь жемісі" в с. Шокай Жамбылского района Жамбылской области

Крепление газопровода Ду 50-300 кирпичной стене. Сборочный чертеж

Стадия	Лист	Листов
РП	15	

ТОО "Тараз - Ремпроект"

ПЛАН

обвязки ГРПШ-07-У1

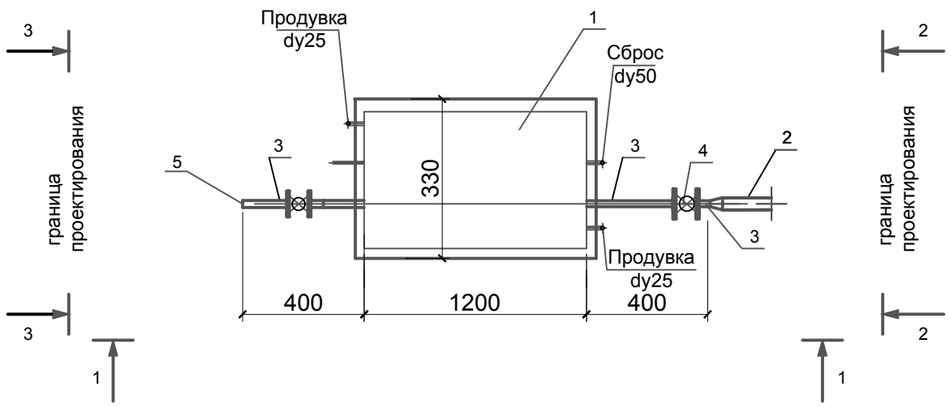

1-1

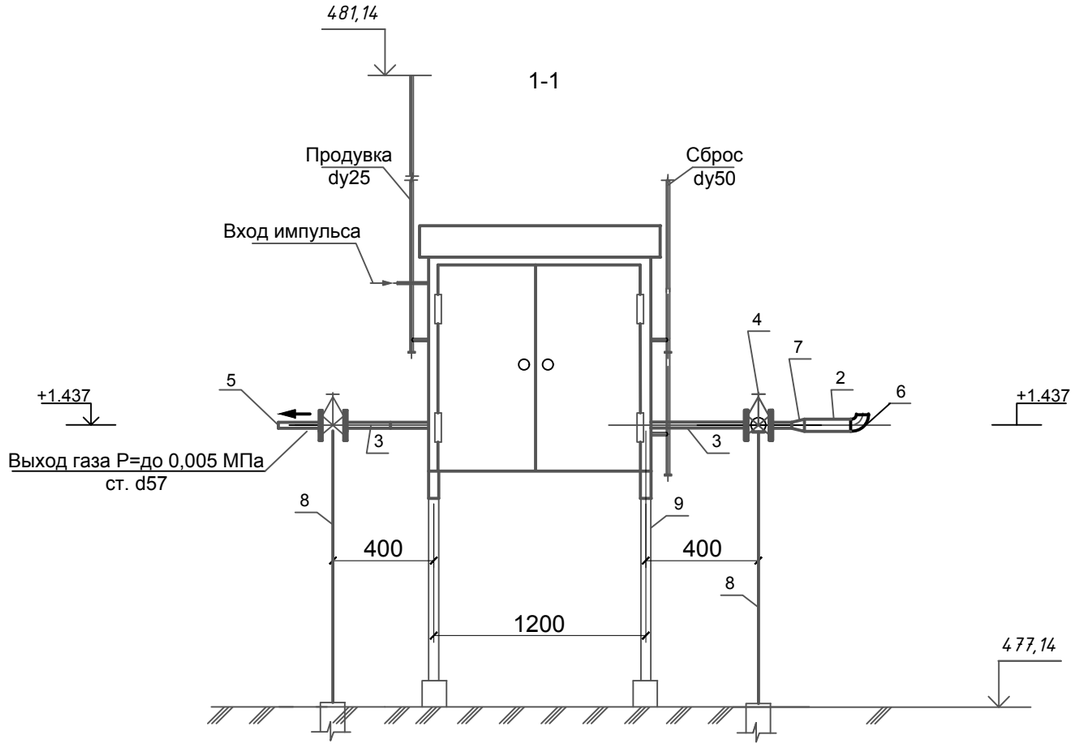

Технические характеристики завода-изготовителя

№ п/п	Наименование параметра и характеристики	Величина
1	Регулятор давления газа	РДНК-1000
2	Давление газа на входе, МПа	0.6
3	Давление газа на выходе, кПа	270-300
4	Рабочая среда	природный газ
		по ГОСТ 5542-87
5	Пропускная способность (плотность газа 0.72 кг/м3	450
6	t=20 С) при максимальном входном давлении, нм3/ч	
7	Система обогрева	без обогрева
8	Габаритные размеры, мм (длина/ширина/высота)	1050/330/1150
9	Масса, кг	не более 520
10	Средний срок службы, лет	15

Взамен. Инв.№

Подпись и дата

Инв.№ подл.

Изм.	Кол.уч.	Лист	N док.	Подпись	Дата
ГИП		Анарбаев К.			03.21
Выполнил		Пак А.			03.21
Н. контр.		Анарбаев К.			03.21

5-СН-18-ГСН

Строительство внутриплощадочных инженерных сетей и благоустройство 24-х крупнопанельных 5-ти этажных жилых домов в конце улице Сулейманова г. Тараз. Участок №43, пятно 15

Наружний газопровод

Стадия	Лист	Листов
РП	16	

Схема обвязки ГРПШ-1000.
План, разрез 1-1.

ТОО "Табыс Жоба"
г. Тараз, 2021 г.

Формат А3

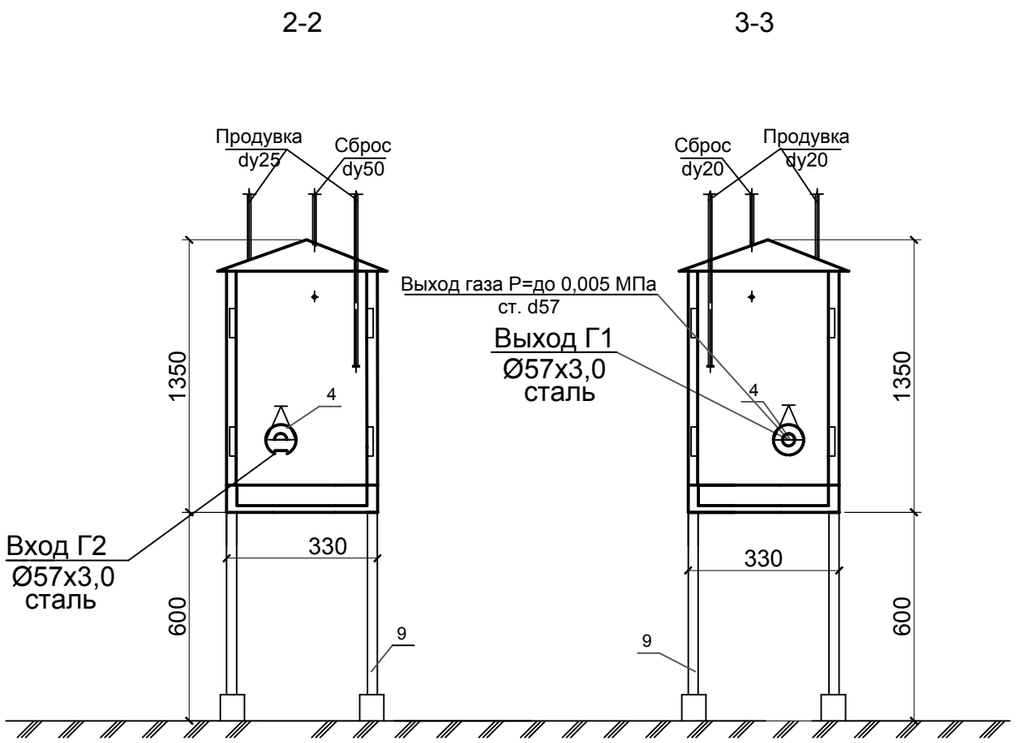

СПЕЦИФИКАЦИЯ

Позиция	Обозначение	Наименование	Един. изм.	Колич.	Примеч.
1	ГРПШ-1000.	ГРПШ с регулятором давления газа	комп	1	
		РДНК-1000 М Q=960 м3/ч			
2	ГОСТ 10704-91*	Труба стальная dн133х3	м	2,0	
3	ГОСТ 10704-91*	Труба стальная dн57х3	м	2,0	
4	30с41нж	Задвижка с ответными фланцами(2шт) dy-50 мм/dy-80 мм	шт	1/1	
5	ГОСТ 17379-2001*	Заглушка Ф57х3,0	шт	1	
6	ГОСТ 17375-2001	Отвод 90°-133х3.0	шт	1	масса ед.= 6.1кг
7	ГОСТ 17378-2001	Переход Ø133х3-Ø57х3	шт	1	масса ед.= 2.6кг
8	ГОСТ10704-91	Опора стальная Ø57х3 , L=1,6м.	шт	2	20.35кг
9	см лист АС	Рама под ГРПШ	шт	1	
10	см лист ГСН-48-49	Выход из земли переход ПЭ-ст 160/133х3,0	шт	1	масса ед.= 2.6кг
11		Бетон В15 по опоры	м3	0,1	

Примечания:

1. Ограждение ГРПШ и конструкцию фундамента см. привяз. листы ГСН-44
2. Сбросную и продувочную трубы (входят в комплект ГРПШ) вывести на отм. 4.0 м выше уровня земли.
3. Оборудование и материалы, указанные в спецификации, учтены в СО.
4. Трубопроводы в спецификации, указанные через дробь, соответственно для Г2 и Г1
5. Бетон приготовить на сульфатостойком портландцементе.

Взамен. Инв.№

Подпись и дата

Инв.№ подл.

Изм.	Кол.уч.	Лист	N док.	Подпись	Дата
ГИП		Анарбаев К.			03.21
Выполнил		Пак А.			03.21
Н. контр.		Анарбаев К.			03.21

5-СН-18-ГСН

Строительство внутриплощадочных инженерных сетей и благоустройство 24-х крупнопанельных 5-ти этажных жилых домов в конце улице Сулейманова г. Тараз. Участок №43, пятно 15

Наружний газопровод

Стадия	Лист	Листов
РП	17	

Схема обвязки ГРПШ-1000
Разрез 2-2, 3-3. Спецификация.

ТОО "Табыс Жоба"
г. Тараз, 2021 г.

Формат А3

Вид А

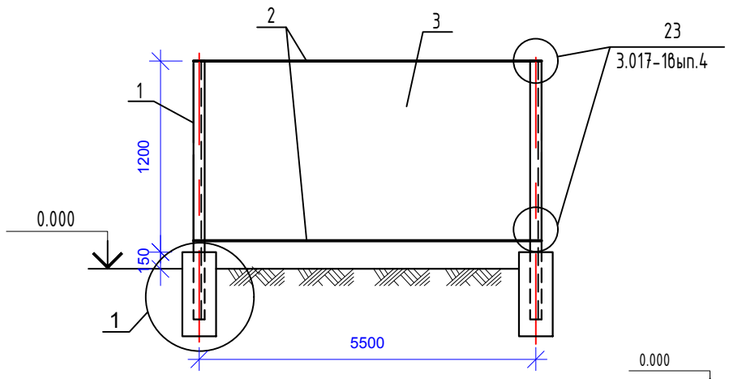

Вид Б

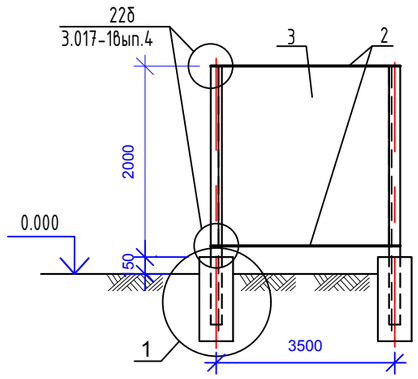

Вид В

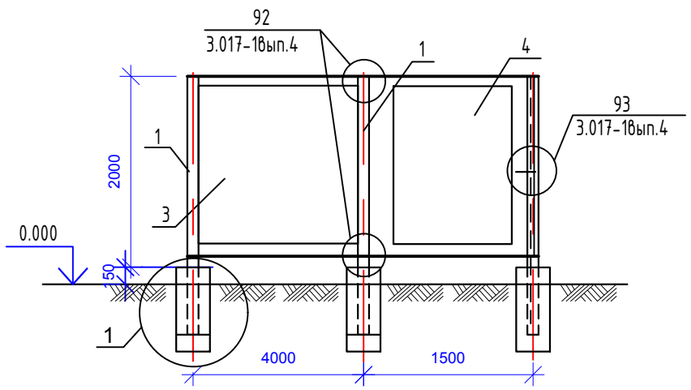

1

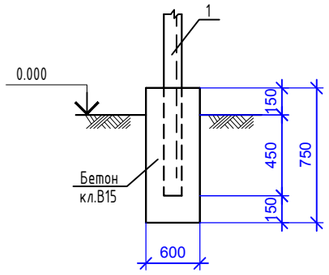

2

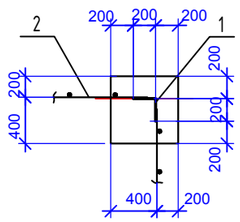

Спецификация к схеме элементов сетчатого ограждения и фундаментов

Марка Поз.	Обозначение	Наименование	Кол	Масса ед. (кг)	Примеч.
1	ГОСТ 8509-86	Уголок L100x8 / С245 ГОСТ 27772-88 L=2600	5	29.28	
2	ГОСТ 5781-82	Арматура Ф10AIII	36,0	0.62	п.м.
3	ГОСТ 5336-80*	Сетка строительная N50-2.5 шириной 1900мм	16,5	3.1	п.м.
4	3.017-18вып.6	Калитка КМ5БП	1	51.6	
		Бетон кл. В15 на сульфатостойком цементе, W=4	1,35		$м^3$

Схема элементов сетчатого ограждения и фундаментов.

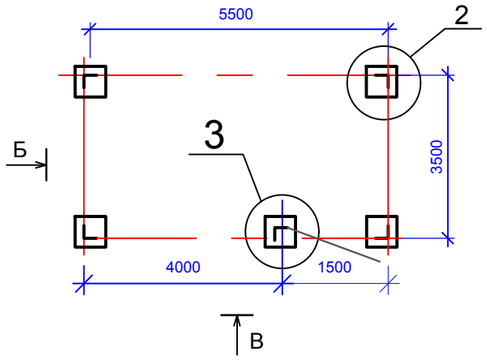

3

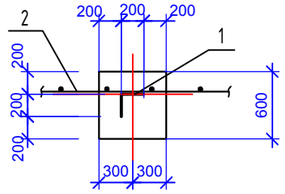

								1510-53/09-2-2-ГСН-		
								Строительство газораспределительных сетей высокого и среднего давления в границах ГРП 49,ГРП 22,ГРП 42,ГРП 131		
			Изм.	Кол.уч	Лист	Nдок.	Подпись	Дата		
ПРИВЯЗАН			Нач. отд.		Мунарбеков			Ограждение для ШРП.	Стадия	Лист	Листов
			Разработ.		Нефедова				РП	18	
ГИП	Анарбаев К.	03.21	Проверил		Мунарбеков						
Выполнил	Пак А.	03.21	Норм.конт.		Берикбаев			Схема элементов сетчатого ограждения и фундаментов. Вид А, Б, В. Узел 1.	ТОО НИИСТРОМПРОЕКТ г. Алматы	
Инв. №										

Взамен инв. N

Подпись и дата

Инв. Nподл.

Знак "Закрепление трассы газопровода на местности"

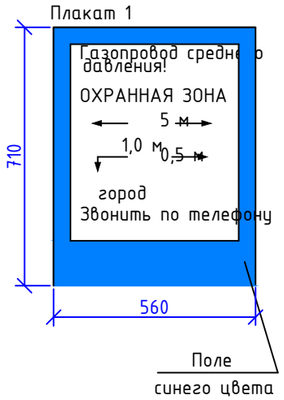

Газ құбыры трассасын жергілікті орында бекіту белгісі

ОБЩИЕ УКАЗАНИЯ

1. Опознавательные знаки устанавливаются по трассе газопровода на прямых участках через 300-500 м и на углах-поворота газопровода (форма 2).
2. Опознавательные столбы оборудуются плакатами (см. чертеж), в которых должны быть указаны: километраж газопровода, фактическая глубина заложения труб, расстояние до вершины угла поворота, ширины охранной зоны, принадлежность газопровода.
3. Покраску плакатов и надписи выполнить эмалью, устойчивой к атмосферным влияниям, за два раза по слою грунтовки. Качество покрытия верхнего плаката должно быть достаточным для визуального поиска с воздуха.
4. Установку опознавательных знаков газопровода необходимо оформить совместным актом предприятия эксплуатирующего газопровод и землепользователя.
5. Чертеж разработан в соответствии с ПР РК 51.3-002-2004 "Правила технической эксплуатации магистральных газопроводов" и ПР РК 51.3-003-2004 "Правила безопасности при эксплуатации магистральных газопроводов".

1-1

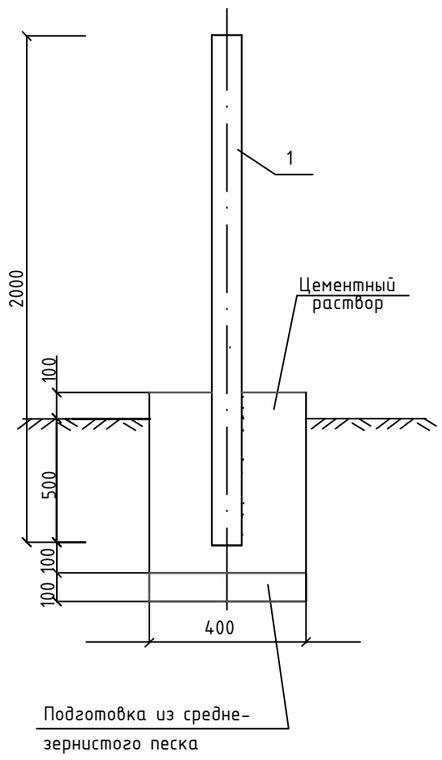

Узел крепления знака к стойке

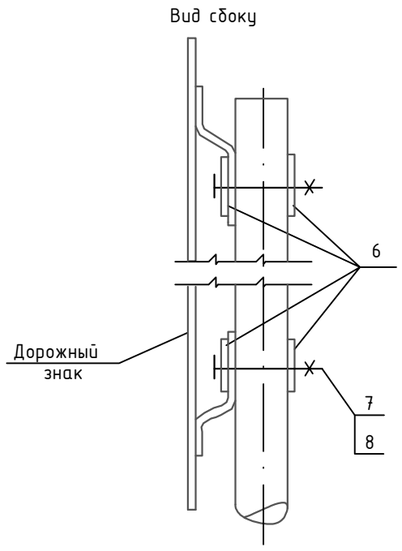

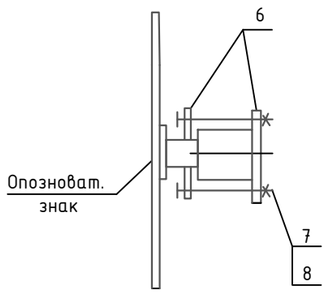

СПЕЦИФИКАЦИЯ ЭЛЕМЕНТОВ СБОРНОЙ КОНСТРУКЦИИ

Марка поз.	Обозначение	Наименование	Кол-во на 1 знак	Масса ед. кг	Масса общ. кг	Примечание
1	ГОСТ 3262-75	Стойка	1	4,0	4,0	
2		Пластина 710х560 Лист $\frac{\text{БПН4х1250-2000ГОСТ19903-74}}{\text{Вст3кп2ГОСТ 380-88}}$	2	12,5		
3	ГОСТ 25129-82	Грунтовка. ГФ-021		0,8		
4	ГОСТ 6465-76	Эмаль ПФ-115 голубая		0,2		
		Материалы:				
		Детали крепления:				
5		Пластина П-2	4	0.07	0.56	
		Стандартные изделия:				
6	ГОСТ 7798-70	Болт М 10 х 130	4	0.133	1.064	
7	ГОСТ 5915-70	Гайка М 10	4	0.015	0.12	
		Цементый раствор	0.112 м			
		Песок среднезернистый	0.016 м			

Изм.	Кол.уч.	Лист	№ док.	Подписи	Дата
ГИП		Анарбаев К.			03.21
Выполнил		Пак А.			03.21
Н. контр.		Анарбаев К.			03.21

2020-06-26-ГСН

Строительство внутриплощадочных инженерных сетей и благоустройство 24-х крупнопанельных 5-ти этажных жилых домов в конце улице Сулейманова г. Тараз. Участок №43, пятно 15

Наружные сети газоснабжения

Стадия	Лист	Листов
РП	19	

Опознавательный знак.

ТОО "Табыс Жоба"
г. Тараз, 2021 г.

Взам. инв. №

Подпись и дата

Инв. № подл.

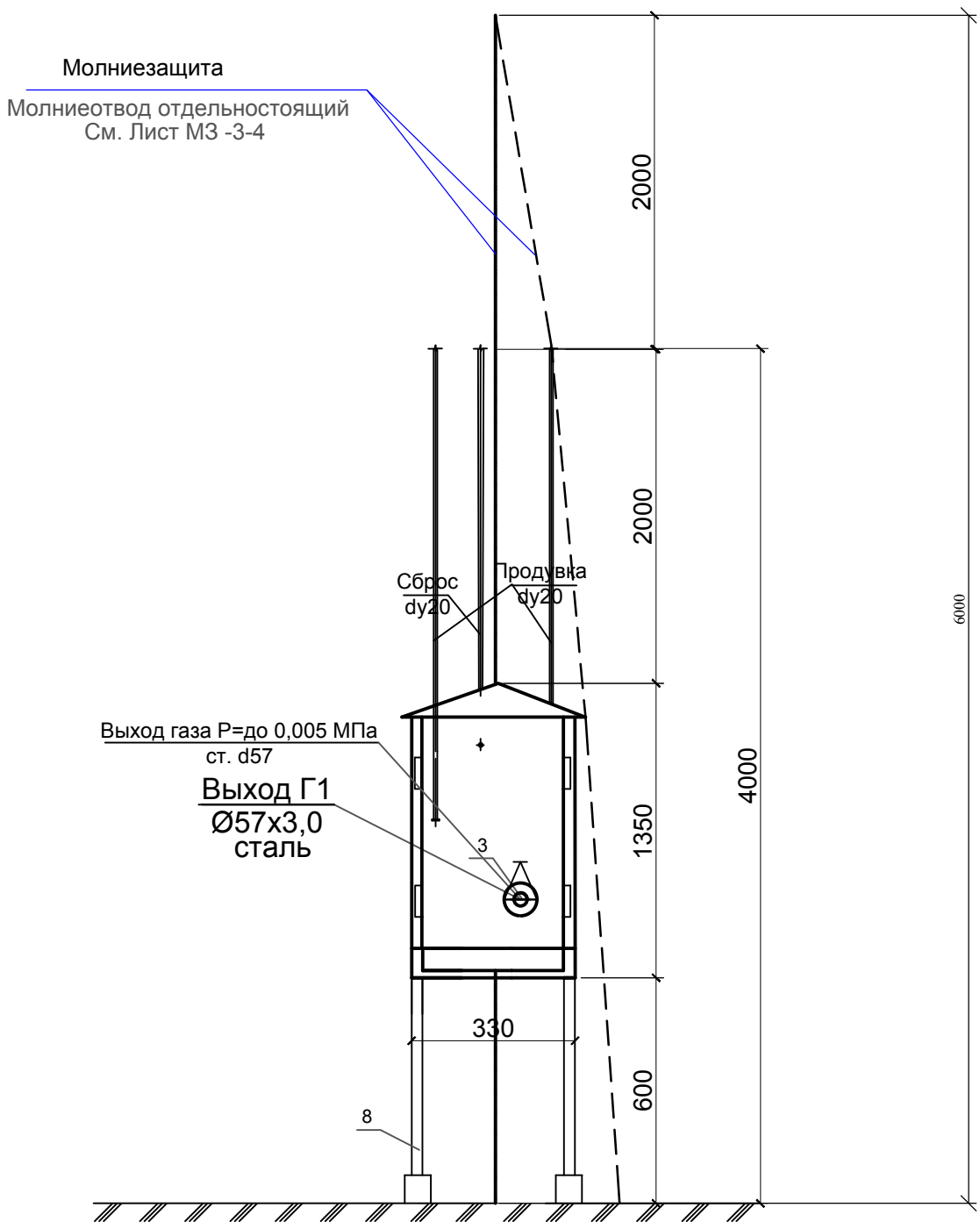

						- МЗ		
						Строительство внутриплощадочных инженерных сетей и благоустройство 24-х крупнопанельных 5-ти этажных жилых домов в конце улице Сулейманова г. Тараз. Участок №43, пятно 15		
Изм.	Кол.	Лист	док.	Подп.	Дата			
						Молниезащита	Стадия	Лист	Листов
							РП	20	
ГИП		Анарбаев К.			03.21				
Выполнил		Пак А.			03.21	План расположения Молниеотвод отдельностоящий	ТОО "Табыс Жоба" г. Тараз, 2021 г.		
Н. контр.		Анарбаев К.			03.21				

Поз.	Наименование и техническая характеристика	Тип, марка, обозначение документа и опросного листа	Кол.	Еденица изм.	Примечание
1	2	3	4	5	6
1	Сталь угловая 50х50х5мм L=2,5м	ГОСТ 8509-93*	5	шт	
2	Сталь полосовая 40х5мм	ГОСТ 103-2006*	11,0	м	
3	Молниеотвод высотой 6,0м	МЗ-4	1	шт	

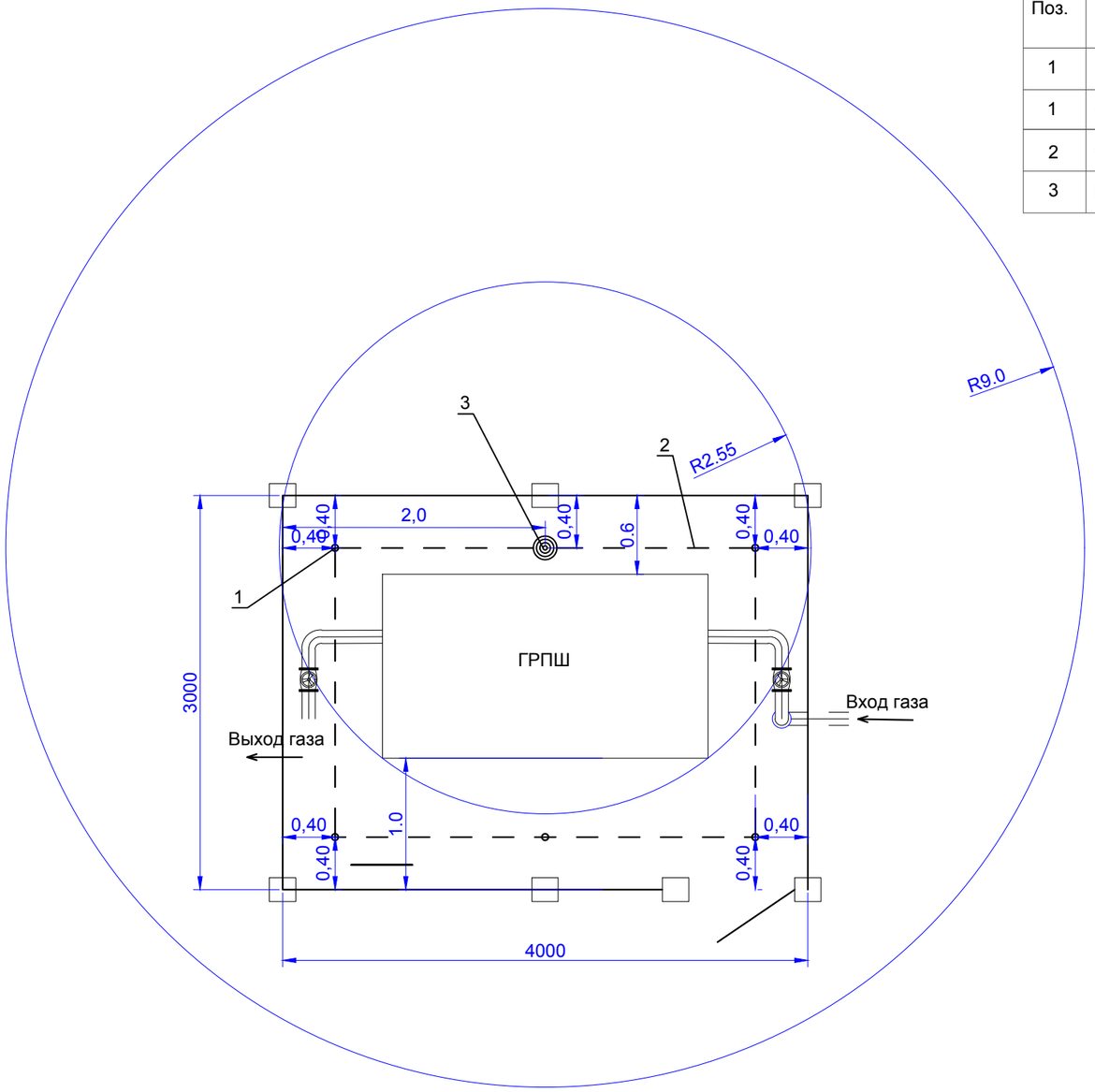

Расчет молниезащиты
согласно СН РК 2.04-29-2005

Зона Б
Ho=0,92H
Ro=1,5H
Rx=1,5(H-Hx/0,92)
H=(Rx+1.63Hx)/1,5
Hx=4м
Rx=2,55м
Ho=0,92x6,0=5,52м
Rx=1,5(6,0-4/0,92)=2,55м
Ro=1,5x6,0=9,0м
H=(2,55+1,63x4)/1,5=6,00м

Взаим. инв.№
Подп. и дата
Инв № под.

Изм.	Кол. уч.	Лист	№ док.	Подп.	Дата
ГИП		Анарбаев К.			03.21
Выполнил		Пак А.			03.21
Н. контр.		Анарбаев К.			03.21

- МЗ.

Строительство внутриплощадочных инженерных сетей и благоустройство 24-х крупнопанельных 5-ти этажных жилых домов в конце улице Сулейманова г. Тараз. Участок №43, пятно 15

Молниезащита

Стадия	Лист	Листов
РП	21	

План расположения молниеприемника и заземления

ТОО "Табыс Жоба"
г. Тараз, 2021 г.

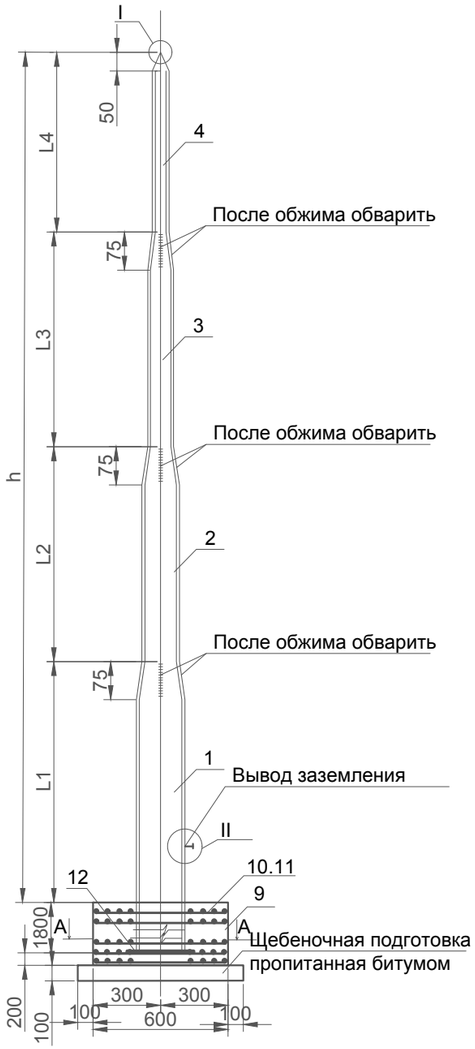

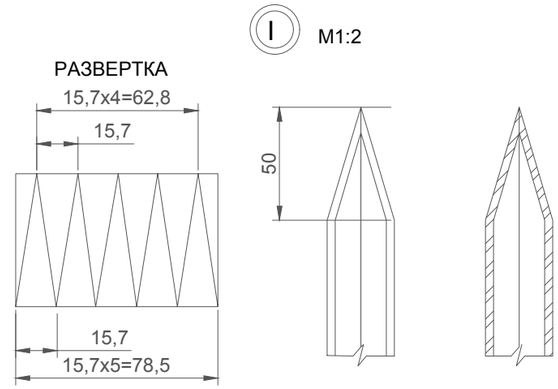

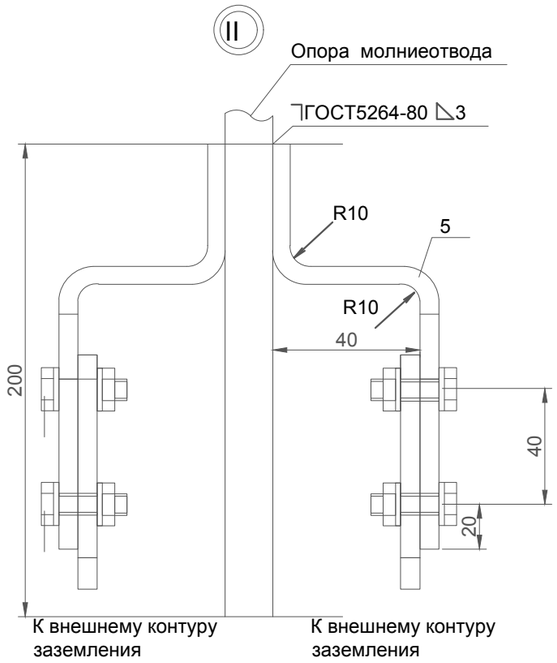

A-A

Размеры, мм					Количество молниеотводов
h	L1	L2	L3	L4	
6000	2000	1500	1500	1000	1

Развертка перехода D/d

Размеры, мм				
D/d	a	b	c	e
89/57	279,5	55,9	35,8	20
57/38	179	35,8	23,9	12
38/25	119,3	23,9	15,7	8,2

A-A
M1:50

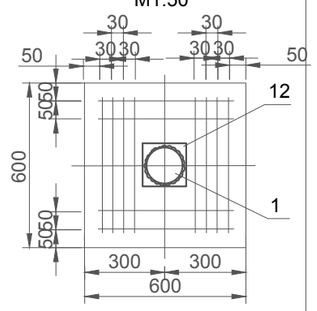

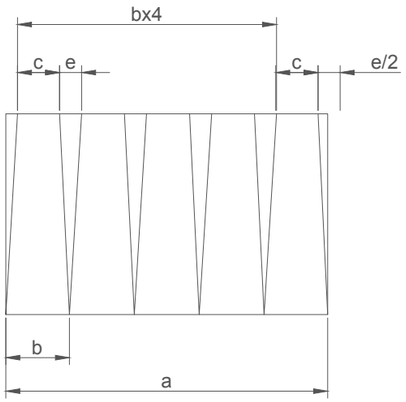

ПРИМЕЧАНИЯ

1. Сварку производить электродами Э-42А по ГОСТ 9467-75
2. Молниеотвод покрыть эмалью ПФ-115, цвет серый ГОСТ 9825-73* по грунтовке ГФ-021 согласно ГОСТу 25129-82 за два раза.
3. Очищенные боковые стенки фундамента обмазывать горячим битумом за 2 раза

Изм.	Кол. уч.	Лист	№ док.	Подп.	Дата	- МЗ.		
						Строительство внутриплощадочных инженерных сетей и благоустройство 24-х крупнопанельных 5-ти этажных жилых домов в конце улице Сулейманова г. Тараз. Участок №43, пятно 15		
						Молниезащита	Стадия	Лист	Листов
ГИП		Анарбаев К.			03.21		РП	22	
Выполнил		Пак А.			03.21	Молниеотвод отдельностоящий	ТОО "Табыс Жоба" г. Тараз, 2021 г.		
Н. контр.		Анарбаев К.			03.21				

Позиция	Наименование и техническая характеристика	Тип, марка, обозначение документа, опросного листа	Код оборудования, изделия, материала	Завод-изготовитель	Единица измерения	Количество	Масса единицы	Примечания
1	2	3	4	5	6	7	8	9
	Газопроводы высокого давления							
	Молниеприемник h=6000мм							
1								
	Труба 89х3,5 ГОСТ 10704-91	ГОСТ 10704-91	006	ТОО "АзияСтальПрокат" г. Тараз	шт	*1*	*6,93*	L=3800мм
	Труба 57х2,0 ГОСТ 10704-91	ГОСТ 10704-91	006	ТОО "АзияСтальПрокат" г. Тараз	шт	*1*	*2,22*	L=1500мм
2	*Труба 38х2,0 ГОСТ 10704-91*	ГОСТ 10704-91	006	ТОО "АзияСтальПрокат" г. Тараз	шт	*1*	*1,13*	L=1500 мм
	Труба 25х2,0 ГОСТ 10704-91	ГОСТ 10704-91	006	ТОО "АзияСтальПрокат" г. Тараз	шт	*1*	*1,13*	L=1000мм
3								
4	Полоса стальная 40х5м	ГОСТ 103-76*			шт	2	1.26	
	Болт М 12х35	ГОСТ 7798-70			шт	8	0.2	
5	Гайка М12	ГОСТ 5915-70*			шт	8	0.08	
6	Шайба 12	ГОСТ 11371-78*			м	8	0.05	
7	Бетон В15 на сульфатостойк цементе	ГОСТ 5781-82*			м	14	8.09	
8	Арматурная сталь Ф12 AIII L700	ГОСТ 5781-82*			шт		1,28	
9	Арматурная сталь Ф8 AIII L700	ГОСТ 5781-82*			м	48	13.3	
10	*t=16 ГОСТ 19904-90 / С235 ГОСТ 27772-88* х300х300*				шт	2	22,60	
11					шт			
12					м			
13					шт			

Данная спецификация выполнен для одного

Взам. инв. №

Подпись и дата

Инв. № подл.

Изм.	Кол.	Лист	док.	Подп.	Дата
ГИП		Анарбаев К.			03.21
Выполнил		Пак А.			03.21
Н. контр.		Анарбаев К.			03.21

- 2017 - МЗ.СО

Строительство внутриплощадочных инженерных сетей и благоустройство 24-х крупнопанельных 5-ти этажных жилых домов в конце улице Сулейманова г. Тараз. Участок №43, пятно 15

Стадия	Лист	Листов
РП	1	1

Спецификация оборудования и материалов

ТОО "Табыс Жоба" г. Тараз, 2021 г.

Копировал *А3*

Позиция	Наименование и техническая характеристика	Тип, марка, обозначение документа, опросного листа	Код оборудования, изделия, материала	Завод-изготовитель	Единица измерения	Количество	Масса единицы	Примечания
1	2	3	4	5	6	7	8	9
	Газопроводы среднего давления							
	Труба ПЭ 100 SDR 11 - с коэффициентом запаса прочности 2.8							
	То же, Ф110х10,0	СТ РК ГОСТ Р 50838-2011		ТОО "Атырауский трубный завод", г. Атырау	м	-		
	То же, Ф160х14,6	СТ РК ГОСТ Р 50838-2011		ТОО "Атырауский трубный завод", г. Атырау	м	450		
	Футляр для газопровода Ф90х8,2 из трубы 180х16,4			ТОО "Атырауский трубный завод", г. Атырау	м	-		
	Футляр для газопровода Ф1160х14,6 из трубы Ф315х28,6	СТ РК ГОСТ Р 50838-2011		ТОО "АзияСтальПрокат" г. Тараз	м	32		
		СТ РК ГОСТ Р 50838-2011						
	Труба стальная электросварная надземно Ф133х4	ГОСТ 10704-91		ТОО "АзияСтальПрокат" г. Тараз	м	-		
	То же, Ф57х3	ГОСТ 10704-91		ТОО "АзияСтальПрокат" г. Тараз	м	-		
	То же, Ф89х3	ГОСТ 10704-91		ТОО "АзияСтальПрокат" г. Тараз	м	-		
	Футляр для газопровода Ф76х3 из ст. трубы Ф325х6	ГОСТ 10704-91		ТОО "АзияСтальПрокат" г. Тараз	м	-		
	Переход газопровода через автодорогу в футляре открытым способом							
	- для труб Ф160, футляр Ф560х50,8				шт/м	-		
	Выход полиэтиленового газопровода из земли Ф110	ГСН-46,47		ОАО "ГАЗПРОМ"	шт	-		
	Выход полиэтиленового газопровода из земли Ф160	ГСН-48,49		ОАО "ГАЗПРОМ"	шт	1		
	Задвижка стальная Ф50	30с41нж		ТОО "АзияСтальПрокат" г. Тараз	шт	-		
	Фланец Ф50			ТОО "АзияСтальПрокат" г. Тараз	шт	-		
	Шаровый кран ПЭ Ф160 на подземном газопроводе ПЭ 160				шт	1		

Взам. инв. №

Подпись и дата

Инв. № подл.

Муратуллаев

Изм.	Кол.уч.	Лист	N док.	Подпись	Дата
ГИП		Анарбаев К.			03.21
Выполнил		Пак А.			03.21
Н. контр.		Анарбаев К.			03.21

5-СН-18-ГСН.СО

Строительство внутриплощадочных инженерных сетей и благоустройство 24-х крупнопанельных 5-ти этажных жилых домов в конце улице Сулейманова г. Тараз. Участок №43, пятно 15

Наружний газопровод

Стадия	Лист	Листов
РП	1	4

Спецификация оборудования и материалов

ТОО "Табыс Жоба" г. Тараз, 2021 г.

Формат А3

Позиция	Наименование и техническая характеристика	Тип, марка, обозначение документа, опросного листа	Код оборудования, изделия, материала	Завод-изготовитель	Единица измерения	Количество	Масса единицы	Примечания
1	2	3	4	5	6	7	8	9
	ГРПШ-07-У1 с РДНК-1000	ГРПШ-15-1В-У1		ОАО "ГАЗОВИК" г. Саратов, Россия	комп.	1		
	Кран газовый муфтовый Ф25	11ч6бк			шт	2		
	Продувочная свеча Ф 32х3,0, L=2,5 м	ГОСТ 10704-91			шт	2		
	Ограждение для ГРПШ,	ГСН-44			шт	1		
	Контрольная трубка на врезке и на выходе из земли	УГ 27.00.00		ОАО "ГАЗПРОМ"	шт	1		
	Контрольная трубка на футляре	УГ 16.00.00		ОАО "ГАЗПРОМ"	шт	4		
	Контрольная трубка на углах поворота	УГ 27.00.00		ОАО "ГАЗПРОМ"	шт	1		
	Ковер для контрольных трубок и для вывода медной трубы из земли	ГСН-32		ОАО "ГАЗПРОМ"	шт	-		
	Отвод 90гр PE100 SDR11 - 160х14,6	ISO		ОАО "ГАЗОВИК" г. Саратов, Россия	шт	4		
	Отвод 90гр PE100 SDR11 - 110х10,0	ISO		ОАО "ГАЗОВИК" г. Саратов, Россия	шт	-		
	Отвод 30гр PE100 SDR11 - 90х8,2	ISO		ОАО "ГАЗОВИК" г. Саратов, Россия	шт	-		

Взам. инв. №

Подпись и дата

Инв. № подл.

Позиция	Наименование и техническая характеристика	Тип, марка, обозначение документа, опросного листа	Код оборудования, изделия, материала	Завод-изготовитель	Единица измерения	Количество	Масса единицы	Примечания
1	2	3	4	5	6	7	8	9
	Тройник ст. - Ф57х3			ОАО "ГАЗОВИК" г. Саратов, Россия	шт	-		
	Переходник d160/d110 PE100 SDR11	ISO		ОАО "ГАЗОВИК" г. Саратов, Россия	шт	-		
	Переходник стальной 76-3 - Ф57х3			ТОО "АзияСтальПрокат" г. Тараз	шт	-		
	Муфта с 3Н ПЭ 100 SDR 11 - 90	ISO		ОАО "ГАЗОВИК" г. Саратов, Россия	шт	-		
	Муфта с 3Н ПЭ 100 SDR 11 - 160	ISO		ОАО "ГАЗОВИК" г. Саратов, Россия	шт	-		
	Опоры под газопровод Ф57х3, из труб Ф57х3, Н=5,0 м	см. часть -АС			шт	-		
	Опоры под газопровод Ф57х3, из труб Ф57х3, Н=2,2 м	см. часть -АС			шт	-		
	Опоры под газопровод Ф89х3, из труб Ф108х3, Н=2,2 м	см. часть -АС			шт	-		
	Опоры под газопровод Ф133х4, из труб Ф108х3, Н=2,2 м	єм. часть -АС			шт	-		
	Консольная опора под газопровод Ф89х3 из труб Ф108х3, Н=5,0 м	см. часть -АС			шт	-		
	Ферма под газопровод Ф76х3 из труб Ф89х3, Н=2,0 м	см. часть -АС			шт	-		
	Опознавательный знак	см. часть -АС			шт	3		
	Врезка подземного газопровода Ф160	АО "КазТрансГаз Аймак"			шт	1		
	Прокладка сигнальной ленты "Осторожно Газ"				м	450		
	Прокладка кабели вдоль трассы газопровода, сеч. 4х2,5 мм2	ВВГ-660			м	450		
	Контрольно измерительный пункт				шт	-		
	Огрунтовка газопроводов				м²	0,21		
	Окраска газопроводов масляной краской за два раза				м²	0,21		

Взам. инв. №

Подпись и дата

Инв. № подл.

Позиция	Наименование и техническая характеристика	Тип, марка, обозначение документа, опросного листа	Код оборудования, изделия, материала	Завод-изготовитель	Единица измерения	Количество	Масса единицы	Примечания
1	2	3	4	5	6	7	8	9
	Разборка и восстановления асфальто-бетонного покрытия		055		м²	9.6		
	Разборка и восстановления гравийно-галечникового покрытия		055		м²	9.6		
	Предварительное пневматическое испытание газопровода на							
	герметичность давлением Р=0,6 МПа		006		м	-		
	Предварительное пневматическое испытание подземных переходов через							
	автодороги и ж/дороги на ерметичность давлением Р=0,6 МПа		006		м	-		
	Контроль качества сварных стыков полиэтиленовых газопроводов							
	физическими методами				стык	40		
	Контроль сварных стыков ультразвуковым методом				стык	40		
	Пневматическое испытание газопровода на герметичность							
	давлением Р=0,6 МПа.		006		м	-		
	Пуско-наладочные работы наружного подземного газопровода 110 мм	АО "КазТрансГаз Аймак"	796		шт	-		
	Пуско-наладочные работы наружного подземного газопровода 160 мм	АО "КазТрансГаз Аймак"			шт	1		
	Испытание стальных газопроводов на герметичность, давлением 0,45 МПа		006		м	-		
	Разработка траншеи в сухих грунтах I группы							
	одноковшовым экскаватором, с емкостью ковша 0,65 м³				м³	351,0		
	Разработка траншеи в сухих грунтах I группы вручную				м³	-		
	Обратная засыпка траншеи бульдозером				м³	234		
	Обратная засыпка траншеи вручную				м³	234		
	Песок				м³	117		

Взам. инв. №

Подпись и дата

Инв. № подл.

№№ пп	Наименование работ	Един. измер.	Количество	Примечание
1	2	3	4	5
	Газопроводы низкого давления			
	Разработка траншеи в сухих грунтах I группы			
	одноковшовым экскаватором, с емкостью ковша 0,65 м³	м³	-	
	Разработка траншеи в сухих грунтах I группы вручную	м³	-	
	Обратная засыпка траншеи бульдозером	м³	-	
	Обратная засыпка траншеи вручную	м³	-	
	Песок	м³	-	
	Сварка подземного газопровода и укладка в траншею			
	с заглублением на 1,0 м (до верха трубы) из ПЭ			
	То же. ф90 "	м	-	
	То же. ф160 "	м	-	
	Труба стальная электросварная Ф89х3,0	м	105	
	То же " Ф133х4	м	-	
	То же " Ф76х3	м	-	
	Установка задвижки Ф80 на надземном газопроводе	шт	1	
	Устроиство узла выхода полиэтиленового газопровода			
	газопровода из грунта переходом ПЭ/Ст Ф89	компл.	1	
	Устроиство узла выхода полиэтиленового газопровода			
	газопровода из грунта переходом ПЭ/Ст Ф160	компл.	-	

№№ пп	Наименование работ	Един. измер.	Количество	Примечание
1	2	3	4	5
	Переход газопровода через автодорогу в футляре			
	открытым способом			
	- для труб Ф90, футляр Ф180х16,4	шт/м	-	
	- для труб Ф90, футляр Ф180х16,4	шт/м	-	
	- для труб Ф90, футляр Ф180х16,4	шт/м	-	
	- для труб Ф90, футляр Ф180х16,4	шт/м	-	
	- для труб Ф90, футляр Ф180х16,4	шт/м	-	
	- для труб Ф160, футляр Ф315х28,6	шт/м	-	
	- для труб Ф160, футляр Ф315х28,6	шт/м	-	
	- для труб Ф160, футляр Ф315х28,6	шт/м	-	
	- для труб Ф160, футляр Ф315х28,6	шт/м	-	
	- для труб Ф160, футляр Ф560х50,8	шт/м	-	
	Установка соединительных деталей из ПЭ			
	Отвод 90гр PE100 SDR11 - 160х14,6	шт	-	
	Отвод 90гр PE100 SDR11 - 90х8,2	шт	-	
	Отвод 30гр PE100 SDR11 - 90х8,2	шт	-	
	Переходник d160/d90 PE100 SDR11	шт	-	
	Отвод стальной 90-57х3	шт	-	
	Отвод стальной 90-133х4	шт	-	
	Отвод стальной 90-89х3	шт	6	

Взам. инв. №

Подпись и дата

Инв. № подл.

Изм.	Кол.уч.	Лист	Nдок.	Подпись	Дата
ГИП		Анарбаев К.			03.21
Выполнил		Пак А.			03.21
Н. контр.		Анарбаев К.			03.21

5-СН-18-ГСН.ВР

Строительство внутриплощадочных инженерных сетей и благоустройство 24-х крупнопанельных 5-ти этажных жилых домов в конце улице Сулейманова г. Тараз. Участок №43, пятно 15

Наружний газопровод

Стадия	Лист	Листов
РП	1	2

Ведомость объемов строительных и монтажных работ

ТОО "Табыс Жоба"
г. Тараз, 2021 г.

Формат А3

№№ пп	Наименование работ	Един. измер.	Количество	Примечание
1	2	3	4	5
	Тройник ст. -57х3	шт	-	
	Муфта с 3Н ПЭ 100 SDR 11 - 90	шт	-	
	Муфта с 3Н ПЭ 100 SDR 11 - 160	шт	-	
	Контрольная трубка на врезке и на выходе из земли	шт	-	
	Контрольная трубка на футляре	шт	-	
	Контрольная трубка на углах поворота	шт	-	
	Ковер для контрольных трубок и для вывода			
	медной трубы из земли	шт	-	
	Опознавательный знак	шт	-	
	Огрунтовка газопроводов	м²	-	
	Окраска газопроводов масляной краской за два раза	м²	0,13	
	Контрольно измерительный пункт	шт	-	
	Опоры под газопровод Ф89х3.0, из труб Ф89х3, 0 Н=2.2 м	шт	-	
	Консольная опора под газопровод Ф89х3 из труб Ф108х3, Н=5,0 м	шт	-	
	крепление к стене для газопровода	шт	16	

№№ пп	Наименование работ	Един. измер.	Количество	Примечание
1	2	3	4	5
	Прокладка сигнальной ленты "Осторожно Газ"	м	-	
	Прокладка медной кабели сечением 4х2,5 мм2 вдоль			
	трассы газопровода, тип кабеля ВВГ-660	м	-	
	Контроль качества сварных стыков полиэтиленовых			
	газопроводов физическими методами	стык	-	
	Контроль сварных стыков ультразвуковым методом	стык	-	
	Восстановление асфальто-бетонных покрытий, б=20 см	м²	-	
	Восстановление гравийно-галечникового покрытия	м²	-	
	Предварительное пневматическое испытание			
	газопроводов на герметичность давлением Р=0,6 МПа	м	-	
	Предварительное пневматическое испытание подземных			
	переходов на герметичность давлением Р=0,6 МПа	м	-	
	Пневматическое испытание газопровода на			
	прочность и герметичность давлением Р=0,6 МПа	м	-	
	Пневматическое испытание стальных газопроводов			
	на герметичность давлением Р=0,45 МПа	м	-	
	Пуско-наладочные работы наружного подземного			
	газопровода Ф90	шт	-	
	Пуско-наладочные работы наружного подземного			
	газопровода Ф160	шт	-	

Взам. инв. №

Подпись и дата

Инв. № подл.