ТОО КБ "МУНАЙГАЗИНЖИНИРИНГ"

РАБОЧИЙ ПРОЕКТ

Заказ: №32-21

Заказчик: КГУ"Детско-юношеский клуб физической подготовки «Барыс» образования Исатайского района Атырауской области

Капитальный ремонт здание физкультурно-оздоровительного комплекса КГУ детско-юношеский клуб физической подготовки "Барыс"

ТОМ II
Альбом 2

Архитектурно-строительная часть

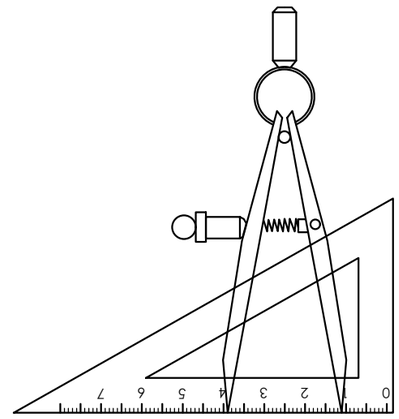

г. Кызылорда, 2021 г.

ТОО КБ "МУНАЙГАЗИНЖИНИРИНГ"

РАБОЧИЙ ПРОЕКТ

Заказ: №32-21

Заказчик: КГУ"Детско-юношеский клуб физической подготовки «Барыс» образования Исатайского района Атырауской области

Капитальный ремонт здание физкультурно-оздоровительного комплекса КГУ детско-юношеский клуб физической подготовки "Барыс"

ТОМ II
Альбом 2

Архитектурно-строительная часть

Директор Кусбаева К.

ГИП Зурбаев А.

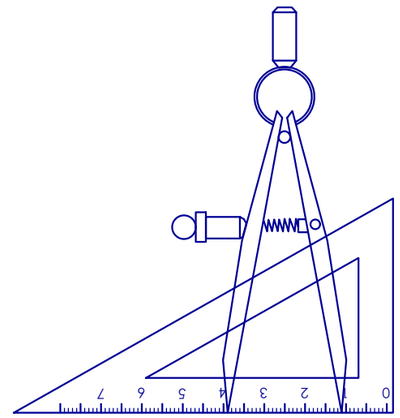

г. Кызылорда, 2021 г.

Общие указания

1.Рабочий проект "Капитальный ремонт здание физкультурно-оздоровительного комплекса КГУ детско-юношеский клуб физической подготовки "Барыс" выполнен на основании задания на проектирование действующих нормативных документов.

2.Конструктивные характеристики здания :

Уровень ответственности - II (нормального)

Класс по функциональной пожарной опасности - Ф 2.1

Степень огнестойкости - III

3.За условную отметку 0.000 принят уровень чистого пола помещения.

Природные условия строительства:

-климатический подрайон - IV Г

-вес снегового покрова - 50 кг/м2

-скоростной напор ветра- 38 кг/м2

-температура наиболее холодных суток - 29,0 градусовС

-температура наиболее холодной пятидневки - 24,9 градусов С

Проектом предусмотрено ниже следующие:

- Стены:

Улучшенная штукатурка, выравнивающий слой из левкаса с послед. водоэмульсионной окраской за 2 раза (светлых тонов); Демонтаж перегородок из кирпича; Кирпичная кладка перегородок; Отделка санузлов керамическими плитками; Замена деревянных и пвх дверей; Покраска металлических лестничных клеток и зрительский скамеек; Наращивание стен толщиной 120 мм до зрительский зон;

Демонтаж/монтаж заградительной сетки; предусмотрено с/у для МГН; Расширение тамбура для помещения гардеробной;

Полы:

- Замена линолеума на промышленный линолеум;
- Спортивный зал: замена линолеума на паркет амортизирующий;
- Замена керамических плит на керамические плитки (нескользящие);

Потолок:

- Демонтаж подвесного потолка из Армстронга
- Установка ПВХ сайдинга для с/у
- Установка подвесного потолка из ГКЛ на металлическом каркасе, с выравнивающим слоем из левкаса с послед. водоэмульсионной окраской за 2 раза;

Фасад:

- Обшивка фасада тамбура искусственным травертином толщиной 20 мм по ГОСТу 9480-2012; Покраска цоколя кузбаслаком; Демонтаж отмостки ; Устройство отмостки; Пробивка проема для оконных блоков; Устройство новых оконных блоков; Замена наружных дверей из ПВХ;

- Кровля:

Замена покрытия брезента; Устройство кровли тамбура;

Конструктивное решение пристройки:

Конструктивная схема - здания принята с продольными несущими стенами размером 2,48х4,39 м.

Фундаменты - монолитные железобетонные.

Наружные несущие стены выполнить керамического кирпича КР-р-по250х120х88/1,4НФ/125/2,0/25 ГОСТ 530-2012 на цементно-известковом растворе М 50.

При кладке стен с каждой стороны дверных и оконных проемов с шагом 1,0 м по высоте проема заложить антисептические деревянные пробки размером 120х120х65 мм по 2 штуки по каждой стороне проема для крепления коробок.

Покрытие - брусок Ø 150х150 по ГОСТу 8486-86*.

Полы - керамические плитки.

Оконные блоки - металлопластиковые по ГОСТ 23166-99.

Внутренние двери - деревянные по ГОСТ 30970-2014.

Кровля - из профнастила Н60-845-0.5 по ГОСТу 24045-2016.

Рабочий проект разработан в соответствии с действующими на территории Республики Казахстан нормами и правилами и предусматривает мероприятия, обеспечивающие пожаробезопасность, исключающие вредные возлействия на окружающую среду и воздушный бассейн, а также предупреждающие чрезвычайные ситуации природного и техногенного характера.

Главный инженер проекта Зурбаев А.

Взам.инв.№

Подпись и дата

Инв.№ подл.

Ведомость ссылочных и прилагаемых документов.

Обозначение	Наименование	Примечание
	Ссылочные документы	
ГОСТ 34028-2016	Сталь горячекатаная для армирования железобетонных конструкций	
ГОСТ 8639-82	Трубы стальные квадратные	
ГОСТ 8486-86	Пиломатериалы хвойных пород	
ГОСТ 530-2012	Кирпич и камни керамические	
СП РК 3.02-137-2013	Крыши и кровли	
СН РК 2.01-01-2013	Защита строительных конструкций от коррозии	
	Прилагаемые документы	
Заказ № 19-01	Фрагмент №2	1 лист
Сер. 2.160-9.1-36	Узел 23	1 лист

Технико-экономические показатели

№ п/п	Наименование показателей	Ед. изм.	Кол-во до кап. рем-та	Кол-во после кап. рем-та	Примечание
1	Общая площадь	$м^2$	1049,2	1062,80	
2	Площадь застройки (+ крыльцо)	$м^2$	981,2	1002,98	
3	Объем здании	$м^3$	7701,17	7785,46	
4	Полезная площадь	$м^2$	851,33	864,93	
5	Этажность	эт.	1	1	

Изм.	Лист	№ докум	Подпись	Дата	Заказ: №32-21 -АС			
					Капитальный ремонт здание физкультурно-оздоровительного комплекса КГУ детско-юношеский клуб физической подготовки "Барыс"			
ГИП		Зурбаев А.		15.07.		Стадия	Лист	Листов
Проверила		Абдиканова		15.07.		РП	1	
Разраб.		Омирбаев		15.07.				
Норм. конт		Отетилеуова		15.07.	Общие данные (начало)	ТОО КБ "МунайГазИнжиниринг" г. Кызылорда, 2021 г.		

ВЕДОМОСТЬ ЧЕРТЕЖЕЙ ОСНОВНОГО КОМПЛЕКТА

Лист	Наименование чертежей	Примечание
АС - 1	Общие данные (начало)	
АС - 2	Общие данные (окончание)	
АС - 3	План на отметке 0,000 (до кап. ремонта)	
АС - 4	План на отметке +3,800 (до кап. ремонта)	
АС - 5	План на отметке 0,000 (после кап. ремонта)	
АС - 6	План на отметке +3,800 (после кап. ремонта)	
АС - 7	Разрез 1-1, 2-2 (до кап. ремонта)	
АС - 8	Разрез 1-1, 2-2 (после кап. ремонта)	
АС - 9	Фасады по оси "1-11", "11-1" до кап. ремонта	
АС - 10	Фасады по оси "А-Б", "Б-А" до кап. ремонта.	
АС - 11	Фасады по оси "1-11", "11-1" после кап. ремонта	
АС - 12	Фасады по оси "А-Б", "Б-А" после кап. ремонта.	
АС - 13	Ведомость отделки помещений и полов	
АС - 14	Спецификация заполнения проемов. Спецификация перемычек. Экспликация полов	
АС - 15	Инструкция по монтажу фасада	
АС - 16	Установка направляющих	
АС - 17	Монтажная схема	
АС - 18	Спецификация материалов на крепление травертина	
АС - 19	План фундамента тамбура. Разрез 1-1	
АС - 20	План покрытия тамбура	
АС - 21	План стропил тамбура. Разрез 1-1, 2-2	
АС - 22	Крепление вентиляционных коробов	
АС - 23	Спецификация конструктивных элементов	
АС - 24	Опора ОП-1	
АС - 25	Ведомость объемов работ	

Существующее положение здании
Год постройки -2011г.
Этажность - двухэтажное;
Общая площадь здания - 1049,2 м^2
Объем здания -7701,17 м^3
Наружные стены - силикатный кирпич;
Внутренние стены и перегородки - кирпич и из ГВЛ по металлическим профилям;
Покрытия - из натяжного водонепроницаемого брезента с двухсторонним защитным покрытием по несущим деревянным арочным балкам-распорам и прогонам;
Лестничные марши и площадки - металлические;
Фундаменты - монолитная железобетонная плита;
Крыша - натяжной водонепроницаемый брезент
Полы - керамические плитки, линолеум, деревянные
Окна - из ПВХ
Двери - Из ПВХ и МДФ
Котельная существующие
Здание имеет прямоугольную конфигурацию в плане с размерами: по длине 48,0 метров по ширине -19,66 метров.

Фундамент - фундаменты и основание фундаментов здания не подтпаливаются дождевыми и талыми водами, не подвержены замачиванию и промерзанию. Смещение элементов фундаментов друг от друга не выявлено, кроме этого отсутствуют явные видимые дефекты и повреждения, свидетельствующие о снижении несущей способности и эксплуатационной пригодности конструкций. Относятся к категории I (работоспособная конструкция);

Наружные самонесущие стены - дефекты и повреждения не обнаружены. Относятся к категории I (работоспособная конструкция);

Перегородки - при визаульном осмотре не обнаружены дефекты конструкций. Относятся к категории I (работоспособная конструкция);

Покрытия здания - каких либо дефектов конструктивных элементов не обнаружено. Относятся к категории I (работоспособная конструкция);

Перемычки - по всему зданию над оконнымии дверными проемами установлены перемычки из стальных профилей. При обследовании не обнаружено трещин, недопустимых прогибов, обнажения и коррозии арматуры и других дефектов, снижающих эксплуатационную пригодность конструкций перемычек. Относятся к категории I (работоспособная конструкция);

Окна и двери - оконные заполнения в удовлетворительном состоянии, только в части остекления нуждаются в замене на двухкамерные стеклопакеты. Двери из ПВХ, МДФ, состояние удовлетворительное. Остекление дверных заполнений так же нуждаются в замене на двухкамерные стеклопакеты.
Внутренняя отделка - дефектов не обнаружено;

Полы - покрытие полов удовлетворительное. Покрытия из керамической плитки и линолеума изношены.

Взам.инв.№

Подпись и дата

Инв.№ подл.

					Заказ: №32-21		-АС	
					Капитальный ремонт здание физкультурно-оздоровительного комплекса КГУ детско-юношеский клуб физической подготовки "Барыс"			
Изм.	Лист	№ докум	Подпись	Дата				
						Стадия	Лист	Листов
Проверила		Абдиканова		15.07.		РП	2	
Разраб.		Омирбаев		15.07.				
					Общие данные (окончание)	ТОО КБ "МунайГазИнжиниринг" г. Кызылорда, 2021 г.		
Норм. конт		Отетилеуова		15.07.				

План на отметке 0,000 (до кап. ремонта)

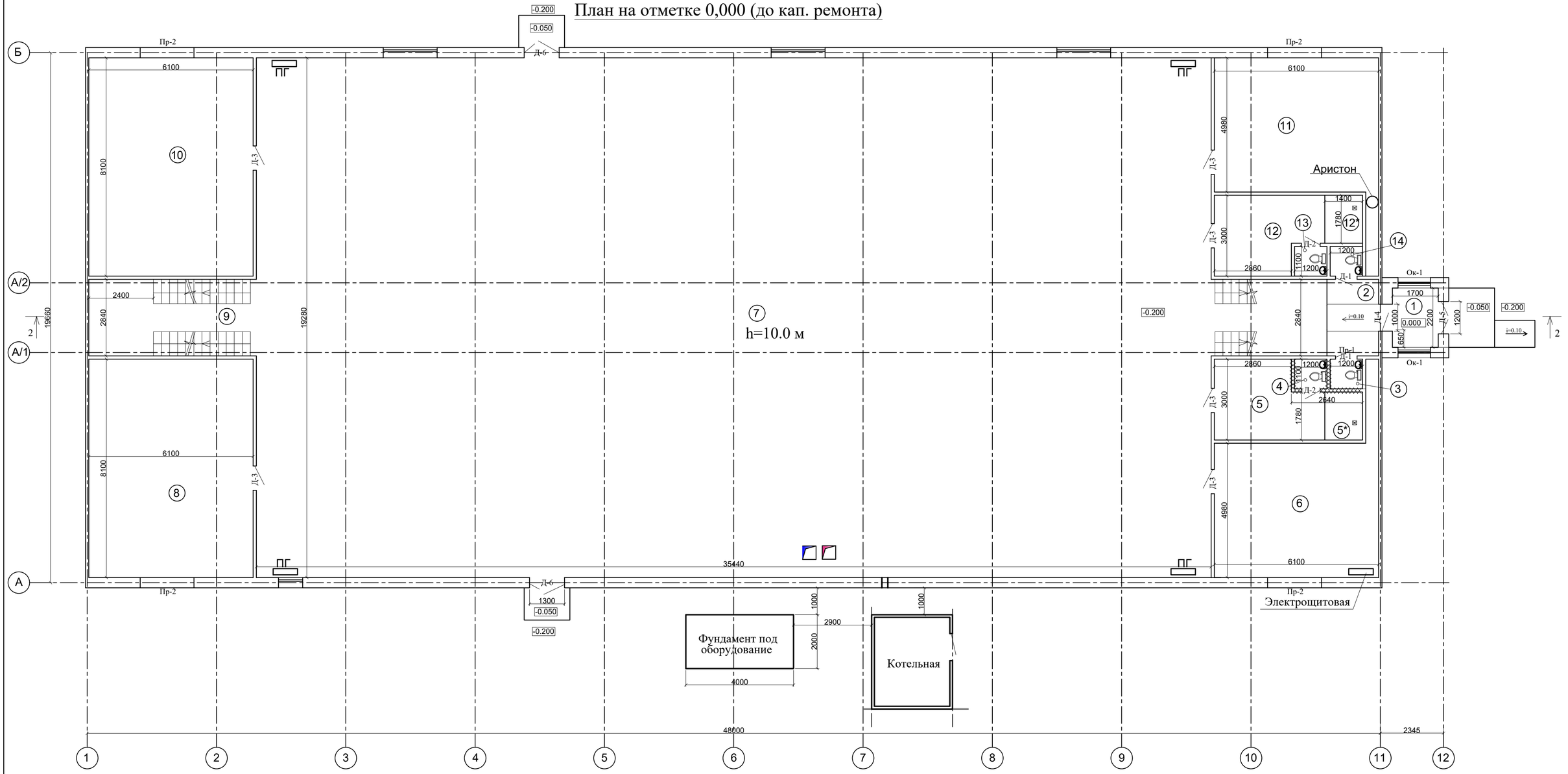

ЭКСПЛИКАЦИЯ ПОМЕЩЕНИЙ

№№ п/п	Наименования помещений	Площадь помещений, м2
1	2	3
1	Прихожая	3,74
2	Коридор (Лест. площадка)	17,67
3	С/у	1,32
4	С/у	1,32
5	Душевая (на 8 чел.)	10,79
5*	Раздевалка (на 8 чел.)	2,49
6	Кабинет	30,38
7	Зал (210 + 12 чел.)	683,28

ЭКСПЛИКАЦИЯ ПОМЕЩЕНИЙ

№№ п/п	Наименования помещений	Площадь помещений, м2
8	Тренажерный зал (на 8 чел.)	49,41
9	Лест. площадка	17,66
10	Зал бокса на (12 человек)	49,41
11	Кабинет	30,38
12	Раздевалка (на 8 чел.)	10,79
12*	Душевая (на 8 чел.)	2,49
13	С/у	1,32
14	С/у	1,32
	Всего:	913,77

Демонтаж кирпичной кладки перегородки толщ.120 мм - 18,39 м^2

Д-1 Демонтаж деревянных дверей 0,8 х 2,1 (h) м - 2 шт

Д-2 Демонтаж деревянных дверей 0,7 х 2,1 (h) м - 2 шт

Д-3 Демонтаж деревянных дверей 0,9 х 2,1 (h) м - 6 шт

Д-4 Демонтаж дверей из ПВХ 1,0 х 2,1 (h) м - 1 шт

Д-5 Демонтаж дверей из ПВХ 1,2 х 2,1 (h) м - 1 шт

Д-6 Демонтаж дверей из ПВХ 1,3 х 2,1 (h) м - 2 шт

Пр-1 Пробивка проема толщ. 120 мм 0,2 х 2,0 - см. прилаг. листы

Пр-2 Пробивка проема для окон 2,0 х 1,0 (h) м - 4 шт (3.04м^3)

Ок-1 Демонтаж окон из ПВХ 1,2 х 1,5 (h) м - 2 шт

**Пробивка проема (Пр-2) для окон 2,0 х 1,0 (h) м толщиной 380 мм с отметки +2,1м до отметки +1,1м. Для перемычки служить существующие деревянные балки.

					Заказ: №32-21	-АС
					Капитальный ремонт здание физкультурно-оздоровительного комплекса КГУ детско-юношеский клуб физической подготовки "Барыс"	
Изм.	Лист	№ докум	Подпись	Дата		
Проверила		Абдиканова		15.07.		Стадия: РП; Лист: 3; Листов:
Разраб.		Омирбаев		15.07.		
Норм. конт		Отетилеуова		15.07.	План на отметке 0,000 (до кап. ремонта)	ТОО КБ "МунайГазИнжиниринг" г. Кызылорда, 2021 г.

План на отметке + 3,800 (до кап. ремонта)

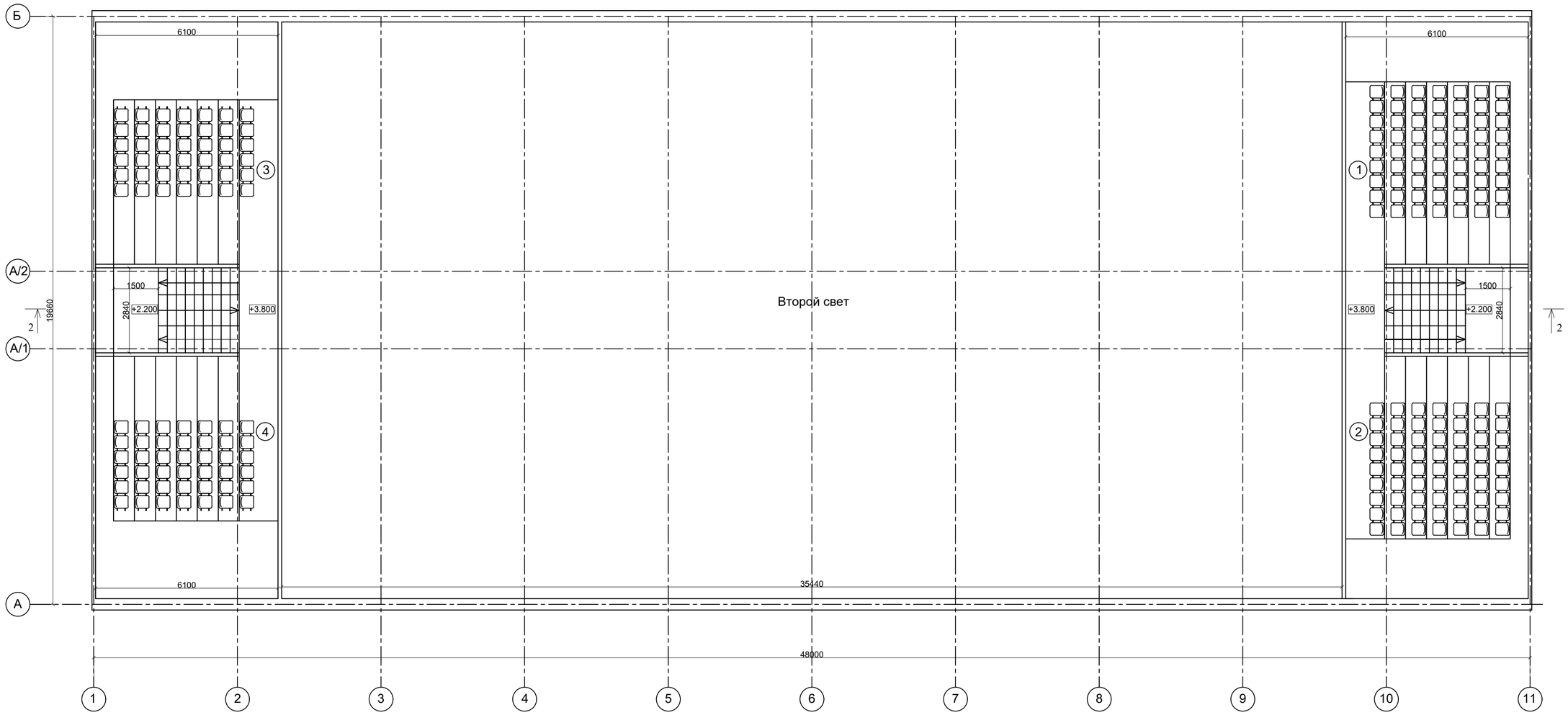

Экспликация помещений

№ п/п	Наименования помещений	Площадь помещений, м2
1	2	3
1	Трибуны	33,55
2	Трибуны	33,55
3	Трибуны	30,25
4	Трибуны	30,25
	Всего:	127,60

					Заказ: №32-21	-АС
					Капитальный ремонт здание физкультурно-оздоровительного комплекса КГУ детско-юношеский клуб физической подготовки "Барыс"	
Изм.	Лист	№ докум	Подпись	Дата		
						Стадия / Лист / Листов
Проверила		Абдиканова		15.07.		РП / 4 /
Разраб.		Омирбаев		15.07.		
					План на отметке +3,800 (до кап. ремонта)	ТОО КБ "МунайГазИнжиниринг" г. Кызылорда, 2021 г.
Норм. конт		Отетилеуова		15.07.		

План на отметке 0,000 (после кап. ремонта)

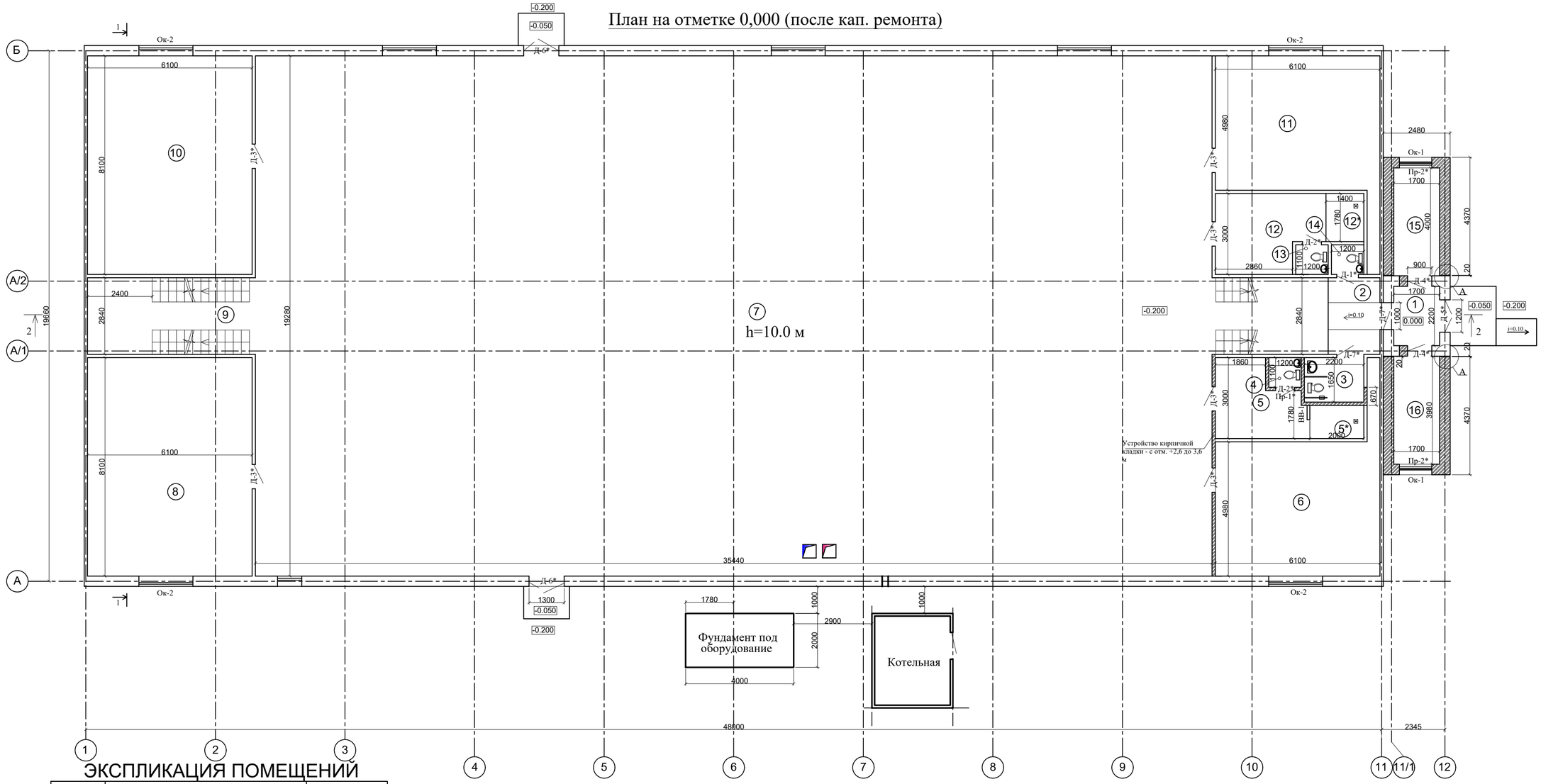

ЭКСПЛИКАЦИЯ ПОМЕЩЕНИЙ

№№ п/п	Наименования помещений	Площадь помещений, м2
1	2	3
1	Прихожая	3,74
2	Коридор (Лест. площадка)	17,67
3	С/у для МГН	3,63
4	С/у	1,32
5	Раздевалка (на 8 чел.)	8,32
5*	Душевая (на 8 чел.)	2,49
6	Кабинет	30,38
7	Зал (210 + 12 чел.)	683,28
8	Тренажерный зал (на 8 чел.)	49,41
9	Лест. площадка	17,66
10	Зал бокса на (12 человек)	49,41
11	Кабинет	30,38
12	Раздевалка (на 8 чел.)	10,79
12*	Душевая (на 8 чел.)	2,49
13	С/у	1,32
14	С/у	1,32
15	Гардеробная	6,80
16	Гардеробная	6,80
	Всего:	927,21

Фрагмент 1 (плана сан.узла для инвалидов)

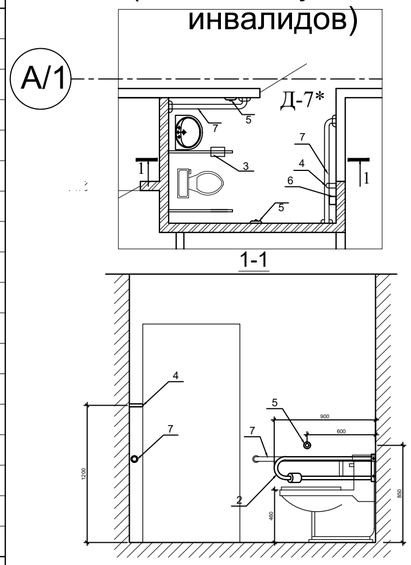

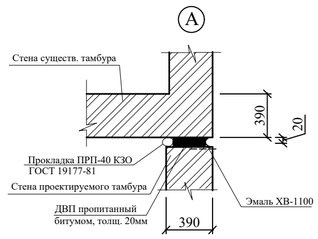

– Устройство кирпичной кладки перегородок толщиной 0,12 м - 26,83 м^2(марка кирпича Кр-р-по 1НФ/100/1.4/50 ГОСТ 530-2012)

Д-1* Установка деревянных дверей 0,8 х 2,1 (h) м - 1 шт
Д-2* Установка деревянных дверей 0,7 х 2,1 (h) м - 2 шт
Д-3* Установка деревянных дверей 0,9 х 2,1 (h) м - 6 шт
Д-4* Установка дверей из ПВХ 0,9 х 2,1 (h) м - 2 шт
Д-5* Установка дверей из ПВХ 1,2 х 2,1 (h) м - 1 шт
Д-6* Установка дверей из ПВХ 1,3 х 2,1 (h) м - 2 шт
Д-7* Установка деревянных дверей 1,0 х 2,1 (h) м - 2 шт
Пр-1* Установка перемычек
Пр-2* Установка перемычек
ОК-1 Установка окон из ПВХ 1,2 х 1,5 (h) м - 2 шт
ОК-2 Установка окон из ПВХ 2.0 х 1,0 (h) м - 4 шт
ВВ-1 Установка витража из ПВХ 0.53 х 2,0 (h) м - 1,06м^2

Ведомость деталей (на сан.узел.)

Поз.	Наименование	Кол. шт.	Высота от пола
1	Унитаз (см. раздел ВК)	1	460мм
2	Откидывающаяся опора для рук	2	750мм
3	Бумагодержатель	1	750мм
4	Крючек для одежды	1	1200мм
5	Кнопка слива воды	2	850мм
6	Кнопка сигнализации	1	800мм
7	Горизонтальный поручень	3000 мм	750мм

Изм.	Лист	№ докум	Подпись	Дата	Заказ: №32-21 -АС
					Капитальный ремонт здание физкультурно-оздоровительного комплекса КГУ детско-юношеский клуб физической подготовки "Барыс"
Проверила		Абдиканова		15.07.	Стадия: РП; Лист: 5; Листов:
Разраб.		Омирбаев		15.07.	
Норм. конт		Отетилеуова		15.07.	План на отметке 0,000 (после кап. ремонта)
					ТОО КБ "МунайГазИнжиниринг" г. Кызылорда, 2021 г.

План на отметке +3,800 (после кап. ремонта)

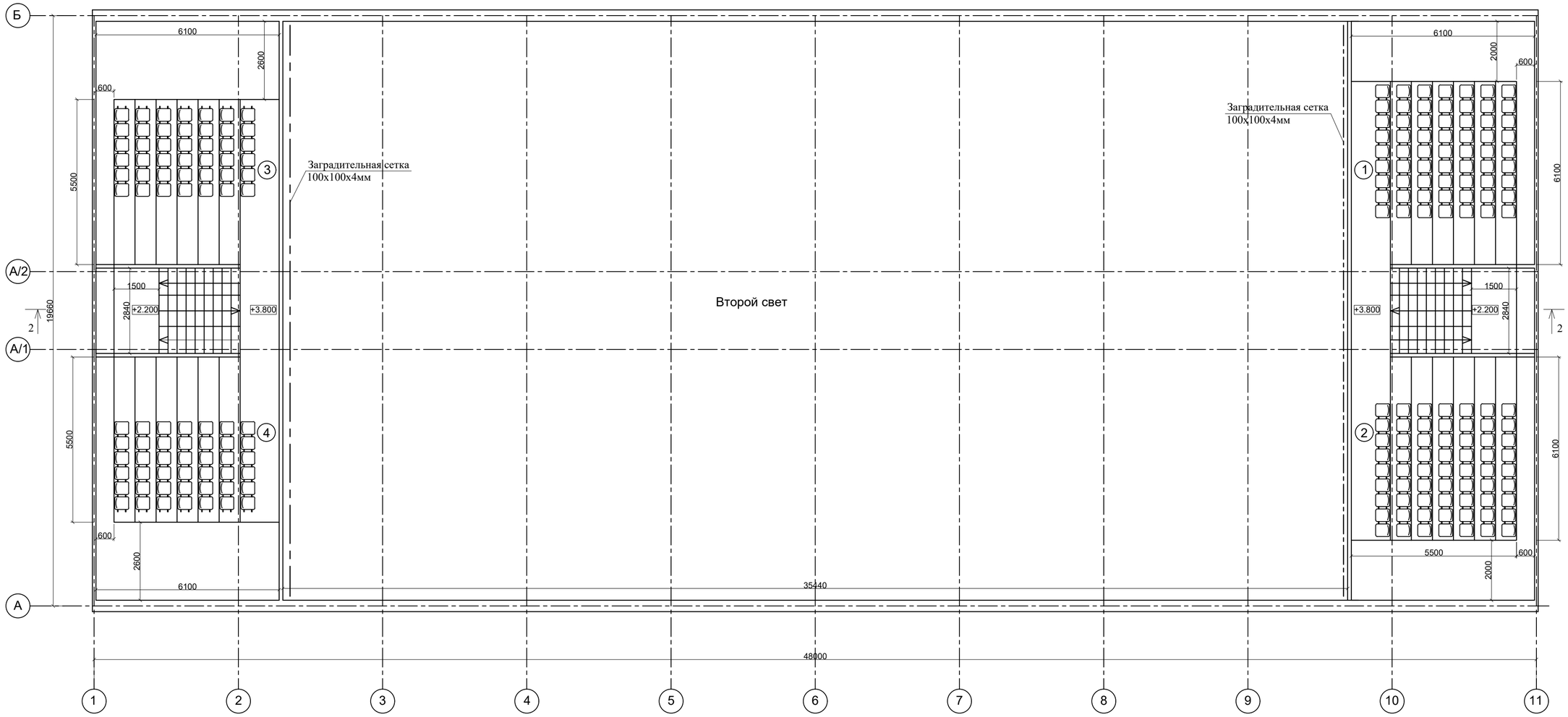

Экспликация помещений

№ п/п	Наименования помещений	Площадь помещений, м2
1	2	3
1	Трибуны	33,55
2	Трибуны	33,55
3	Трибуны	30,25
4	Трибуны	30,25
	Всего:	127,60

					Заказ: №32-21	-АС
					Капитальный ремонт здание физкультурно-оздоровительного комплекса КГУ детско-юношеский клуб физической подготовки "Барыс"	
Изм.	Лист	№ докум	Подпись	Дата		
						Стадия / Лист / Листов
Проверила		Абдиканова		15.07.		РП / 6 /
Разраб.		Омирбаев		15.07.		
Норм. конт		Отетилеуова		15.07.	План на отметке +3,800 (после кап. ремонта)	ТОО КБ "МунайГазИнжиниринг" г. Кызылорда, 2021 г.

Разрез 2-2 (до кап. ремонта)

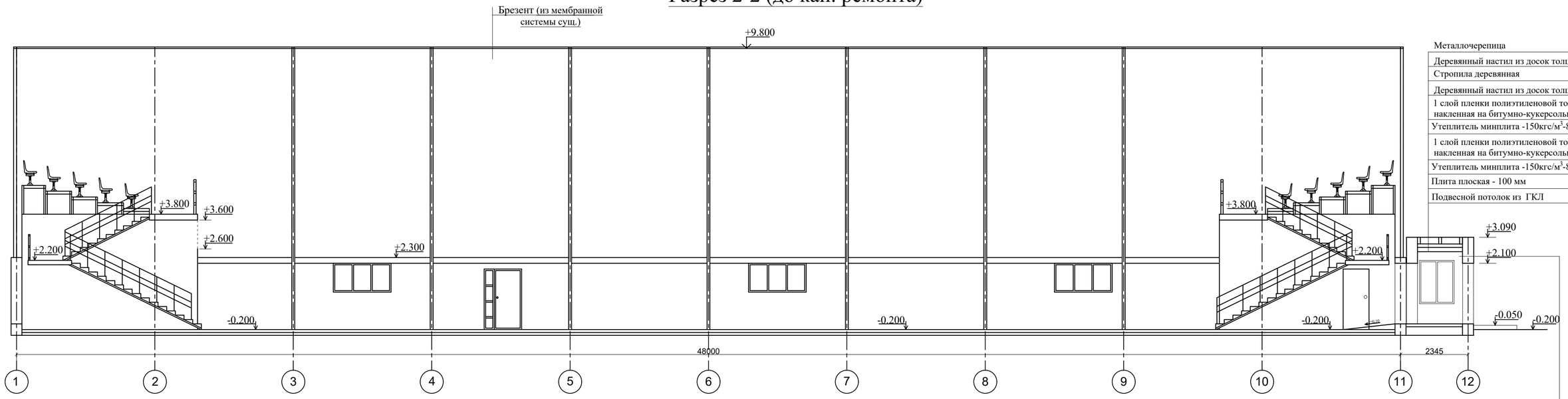

Металлочерепица
Деревянный настил из досок толщ. 25
Стропила деревянная
Деревянный настил из досок толщ. 25
1 слой пленки полиэтиленовой толщ. 200 мкм накленная на битумно-кукерсольной мастике
Утеплитель минплита -150кгс/м^3-80 мм
1 слой пленки полиэтиленовой толщ. 200 мкм накленная на битумно-кукерсольной мастике
Утеплитель минплита -150кгс/м^3-80 мм
Плита плоская - 100 мм
Подвесной потолок из ГКЛ
сущ.

Цементно-песчаная штукатурка
по сетке 3х3 ГОСТ 5336-80-25 мм
Мин плита - 80 мм
Стена - 390 мм
Внутренняя штукатурка - 20 мм

Разрез 1-1
(до кап. ремонта)

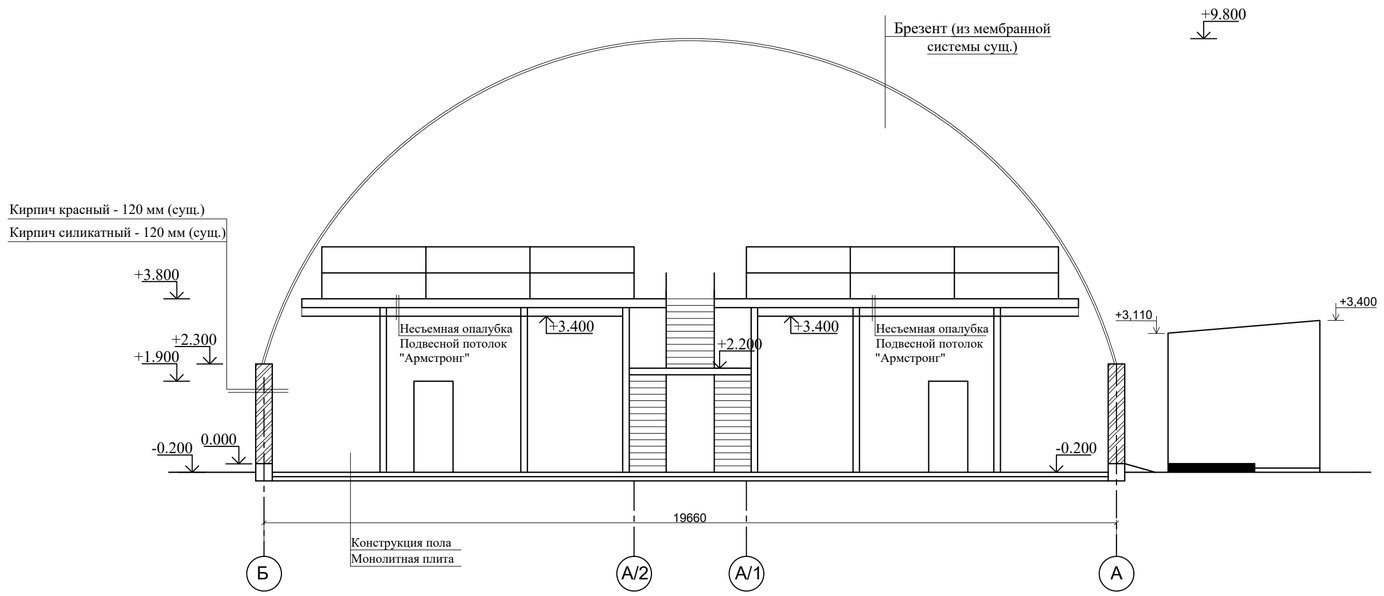

					Заказ: №32-21	-АС
					Капитальный ремонт здание физкультурно-оздоровительного комплекса КГУ детско-юношеский клуб физической подготовки "Барыс"	
Изм.	Лист	№ докум	Подпись	Дата		
						Стадия / Лист / Листов
Проверила		Абдиканова		15.07.		РП / 7 /
Разраб.		Омирбаев		15.07.		
					Разрез 1-1, 2-2 (до кап. ремонта)	ТОО КБ "МунайГазИнжиниринг" г. Кызылорда, 2021 г.
Норм. конт		Отетилеуова		15.07.		

Разрез 2-2 (после кап. ремонта)

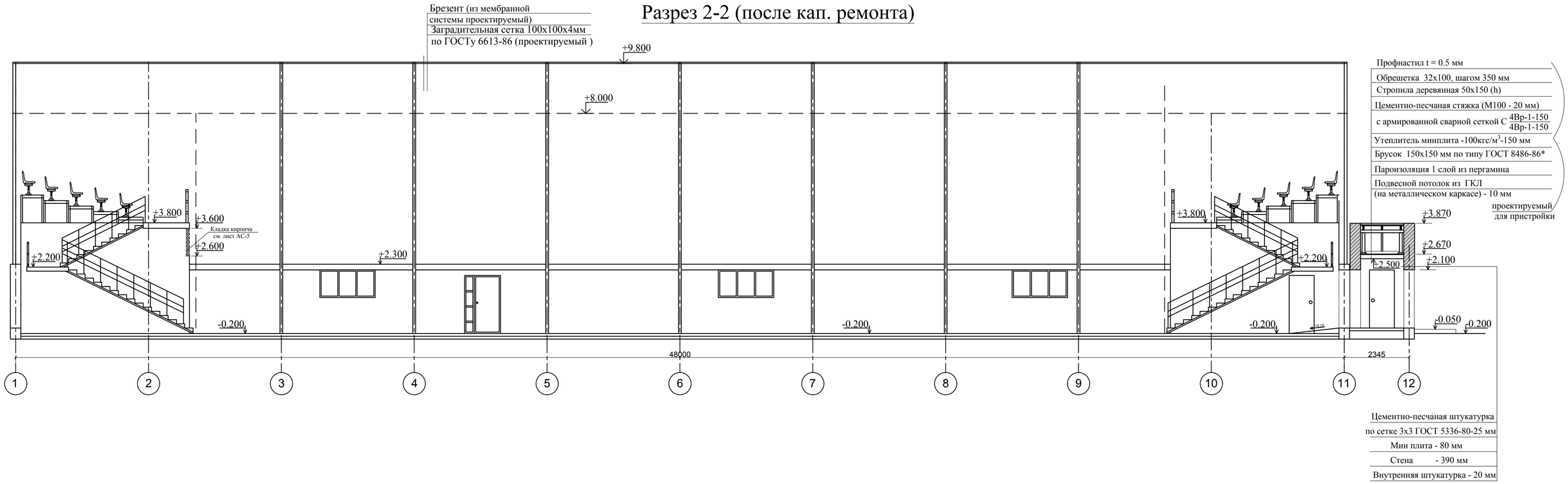

Разрез 1-1 (после кап. ремонта)

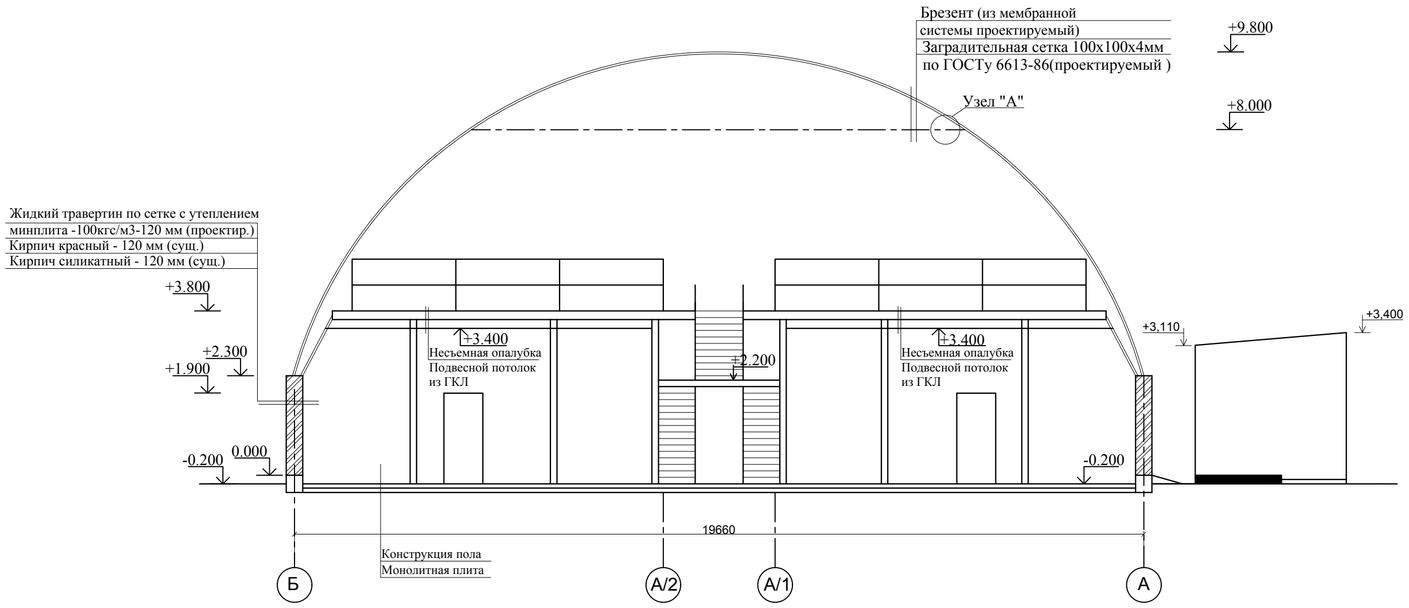

Узел "А"

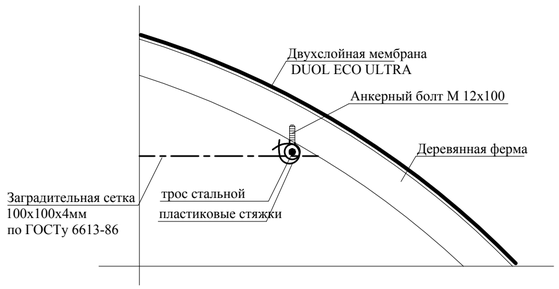

КОМПЛЕКТ КРЕПЕЖНЫХ ЭЛЕМЕНТОВ ДЛЯ МОНТАЖА ЗАГРАДИТЕЛЬНОЙ СЕТКИ:

1. Трос стальной - DIN3055 диаметром 6 мм, оцинкованный (0,033кг/м) - 108 м
2. Анкерный болт М 12х100 (0,044кг/шт) шагом 2 м по ГОСТу 28778-90 - 54 шт
3. Пластиковые стяжки 4х150мм, шагом 500 мм - 2 упаковок (200шт).

					Заказ: №32-21		-АС
					Капитальный ремонт здание физкультурно-оздоровительного комплекса КГУ детско-юношеский клуб физической подготовки "Барыс"		
Изм.	Лист	№ докум	Подпись	Дата			
Проверила		Абдиканова		15.07.		Стадия	Лист	Листов
Разраб.		Омирбаев		15.07.		РП	8	
Норм. конт		Отетилеуова		15.07.	Разрез 1-1, 2-2 (после кап. ремонта)	ТОО КБ "МунайГазИнжиниринг" г. Кызылорда, 2021 г.	

Фасад в осях 11-1 (до кап. ремонта)

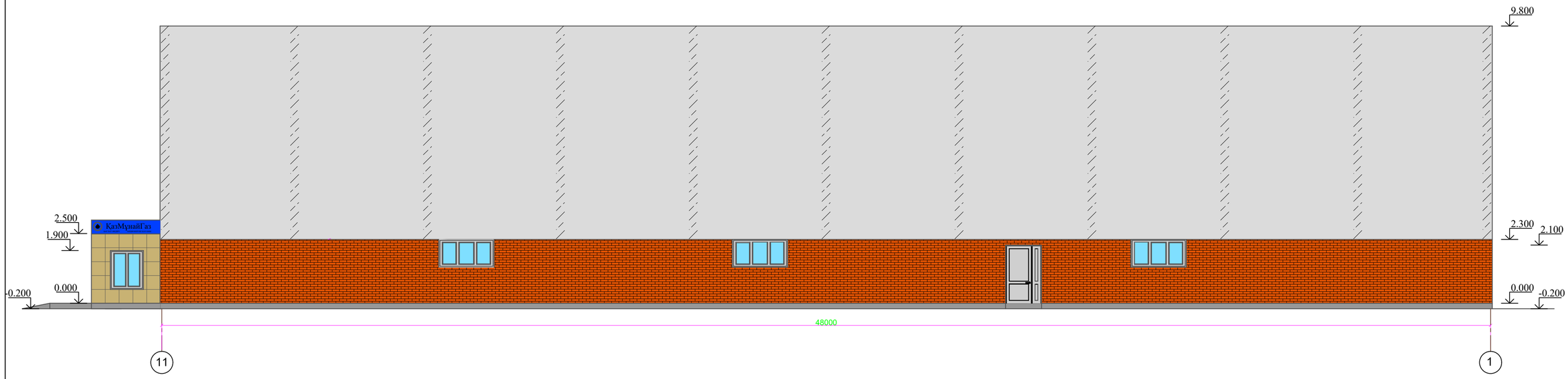

Фасад в осях 1-11 (до кап. ремонта)

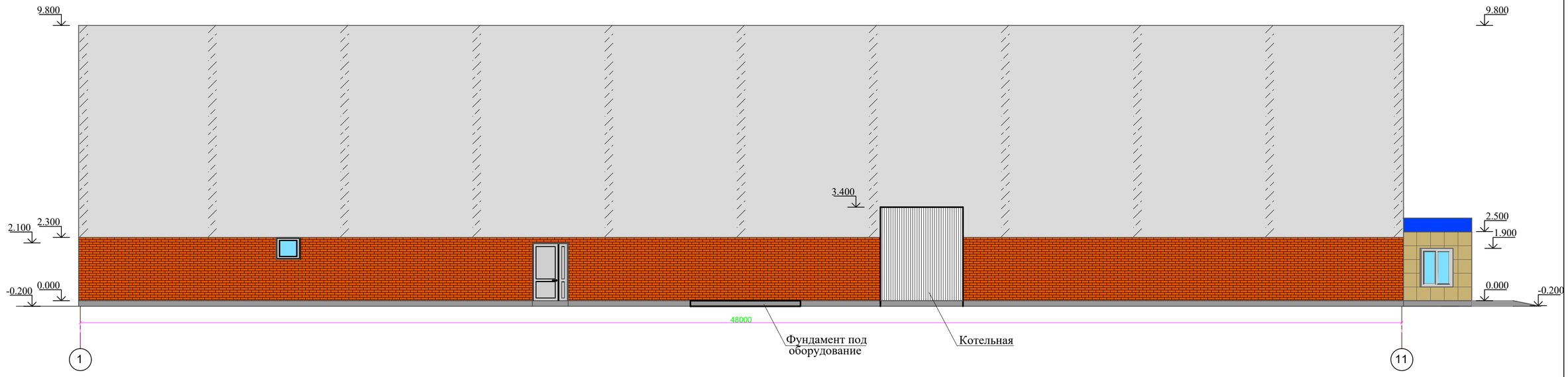

					Заказ: №32-21	-АС
					Капитальный ремонт здание физкультурно-оздоровительного комплекса КГУ детско-юношеский клуб физической подготовки "Барыс"	
Изм.	Лист	№ докум	Подпись	Дата		
Проверила		Абдиканова		15.07.		Стадия: РП; Лист: 9; Листов:
Разраб.		Омирбаев		15.07.		
Норм. конт		Отетилеуова		15.07.	Фасад в осях 1-11, 11-1 до капитального ремонта	ТОО КБ "МунайГазИнжиниринг" г. Кызылорда, 2021 г.

Взам.инв.№ | Подпись и дата | Инв.№ подл.

Фасад в осях Б-А
(до кап. ремонта)

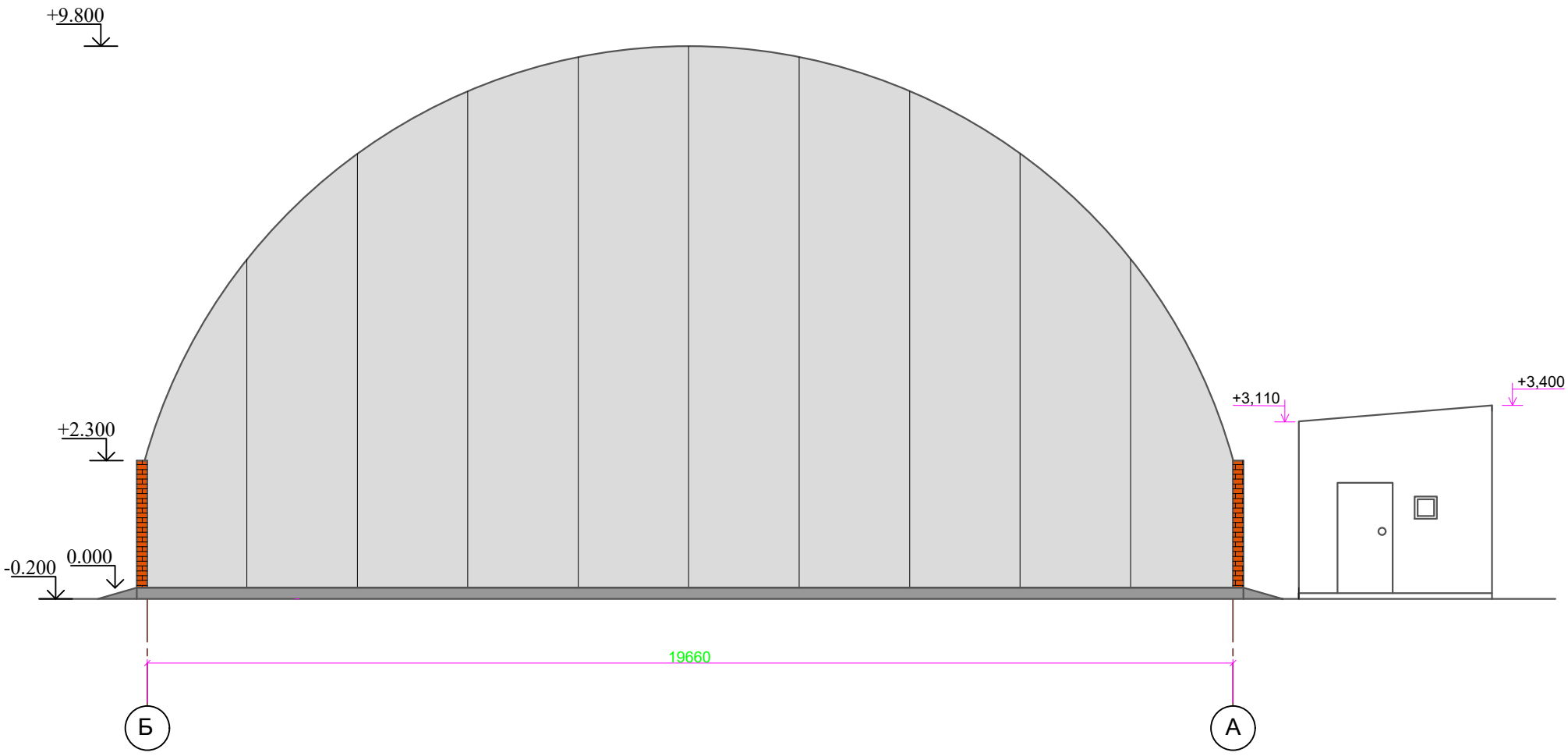

Фасад в осях А-Б
(до кап. ремонта)

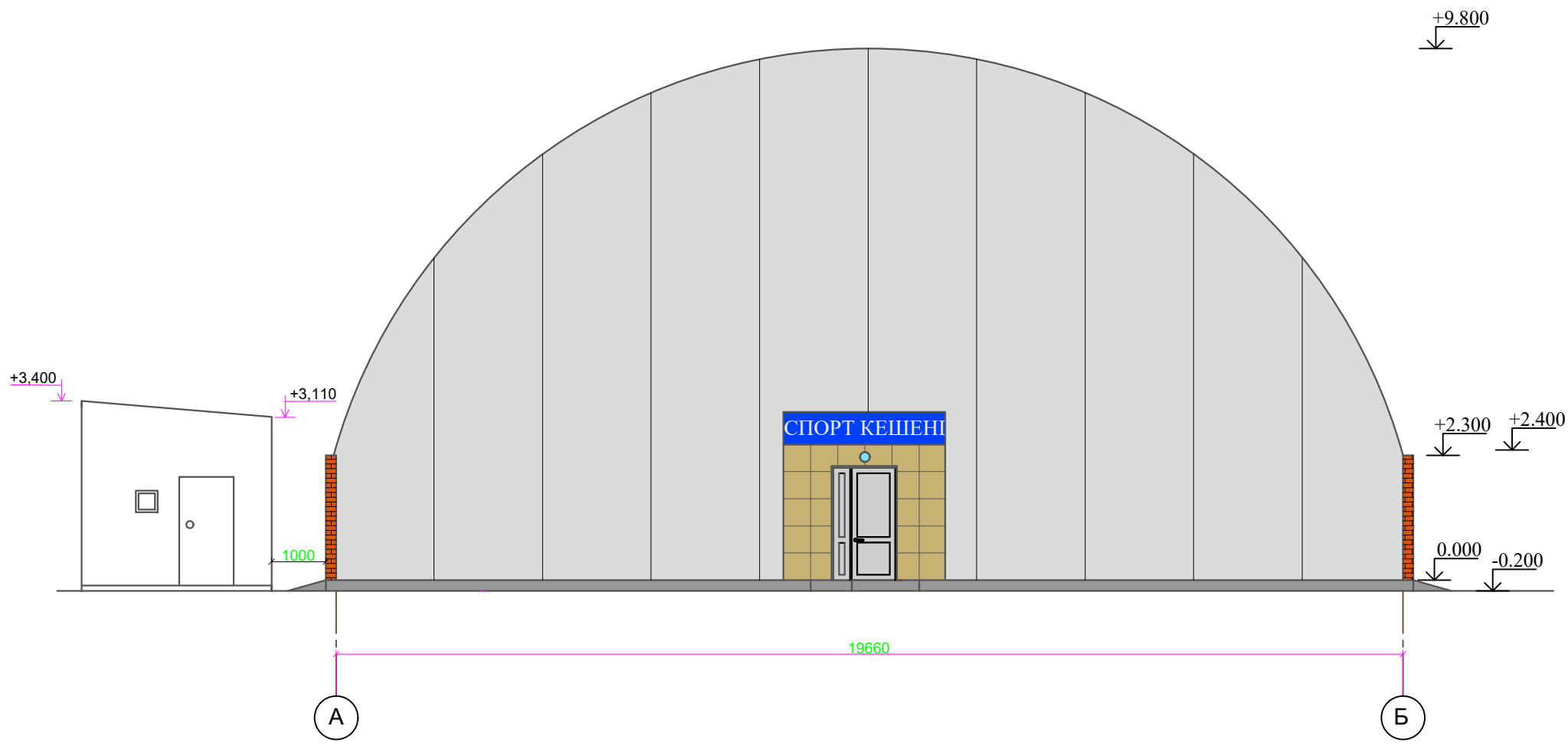

					Заказ: №32-21	-АС
					Капитальный ремонт здание физкультурно-оздоровительного комплекса КГУ детско-юношеский клуб физической подготовки "Барыс"	
Изм.	Лист	№ докум	Подпись	Дата		
						Стадия / Лист / Листов
Проверила		Абдиканова		15.07.		РП / 10 /
Разраб.		Омирбаев		15.07.		
					Фасад в осях А-Б, Б-А до капитального ремонта	ТОО КБ "МунайГазИнжиниринг" г. Кызылорда, 2021 г.
Норм. конт		Отетилеуова		15.07.		

Фасад в осях 11-1
(после кап. ремонта)

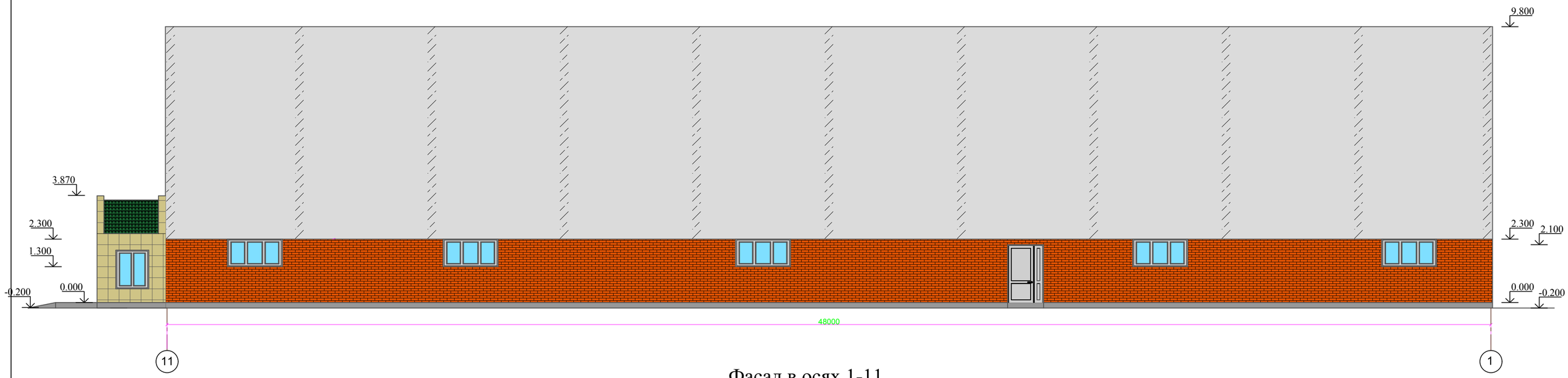

Фасад в осях 1-11
(после кап. ремонта)

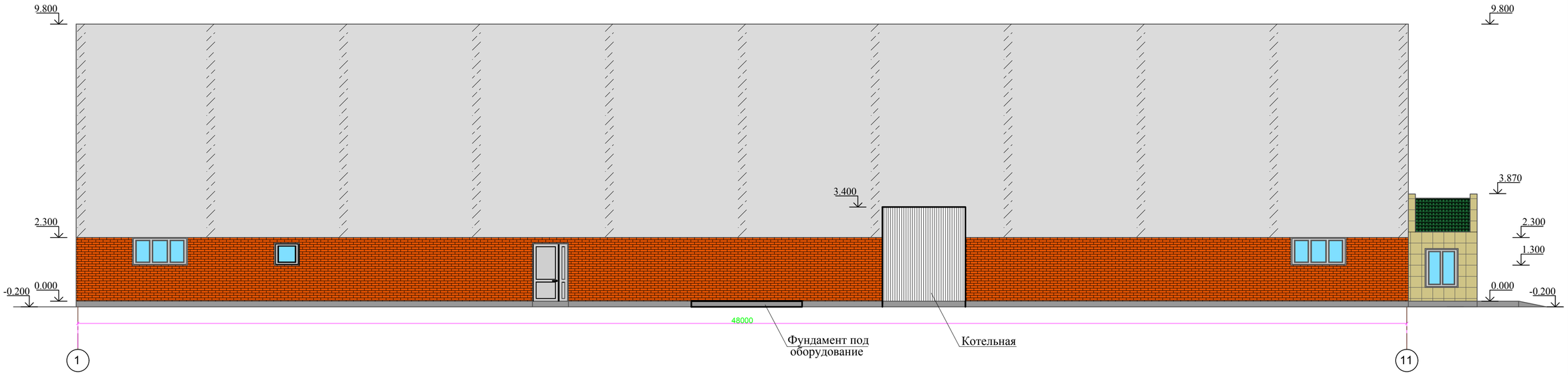

Паспорт наружной отделки

№	Элемент фасада	Вид отделки	Площадь м2.	Примеч.
1	Фасад (ФОК/тамбур)	Двухслойная мембрана DUOL ECO ULTRA с отметки +2.300 до +9.800	1565,2	
		Жидкий травертин по сетке (С ØВр1 3 100/50) с утеплением минплита -100кгс/м3-120 мм с отм. 0.000 до+ 2.300 / травертин с утеплением минплита -100кгс/м3-120 ммс отм 0.000 до +3.870	204.54 /53.4м^2	вес сетки 1,66 кг/м^2
2	Цоколь	Кузбаслак	8.3м^2	
3	Наружные двери	Из ПВХ	3	
4	Окна	Металлопластиковые ПВХ с двойным стеклопакетом	6	
5	Кровля (ФОК/тамбур)	Брезент/мягкая кровля		
6		Отмостка, марка бетона кл. В7.5, толщ. 150 мм, шир.1000 мм	21.52м^3	

**** Установка воздухоопорных покрытии "МЕМБРАНА DUOL ECO ULTRA" производится заводом изготовителем "DUOL ECO" .**

					Заказ: №32-21	-АС
					Капитальный ремонт здание физкультурно-оздоровительного комплекса КГУ детско-юношеский клуб физической подготовки "Барыс"	
Изм.	Лист	№ докум	Подпись	Дата		
						Стадия / Лист / Листов
Проверила		Абдиканова		15.07.		РП / 11 /
Разраб.		Омирбаев		15.07.		
					Фасад в осях 1-11, 11-1 после капитального ремонта	ТОО КБ "МунайГазИнжиниринг" г. Кызылорда, 2021 г.
Норм. конт		Отетилеуова		15.07.		

Фасад в осях Б-А
(после кап. ремонта)

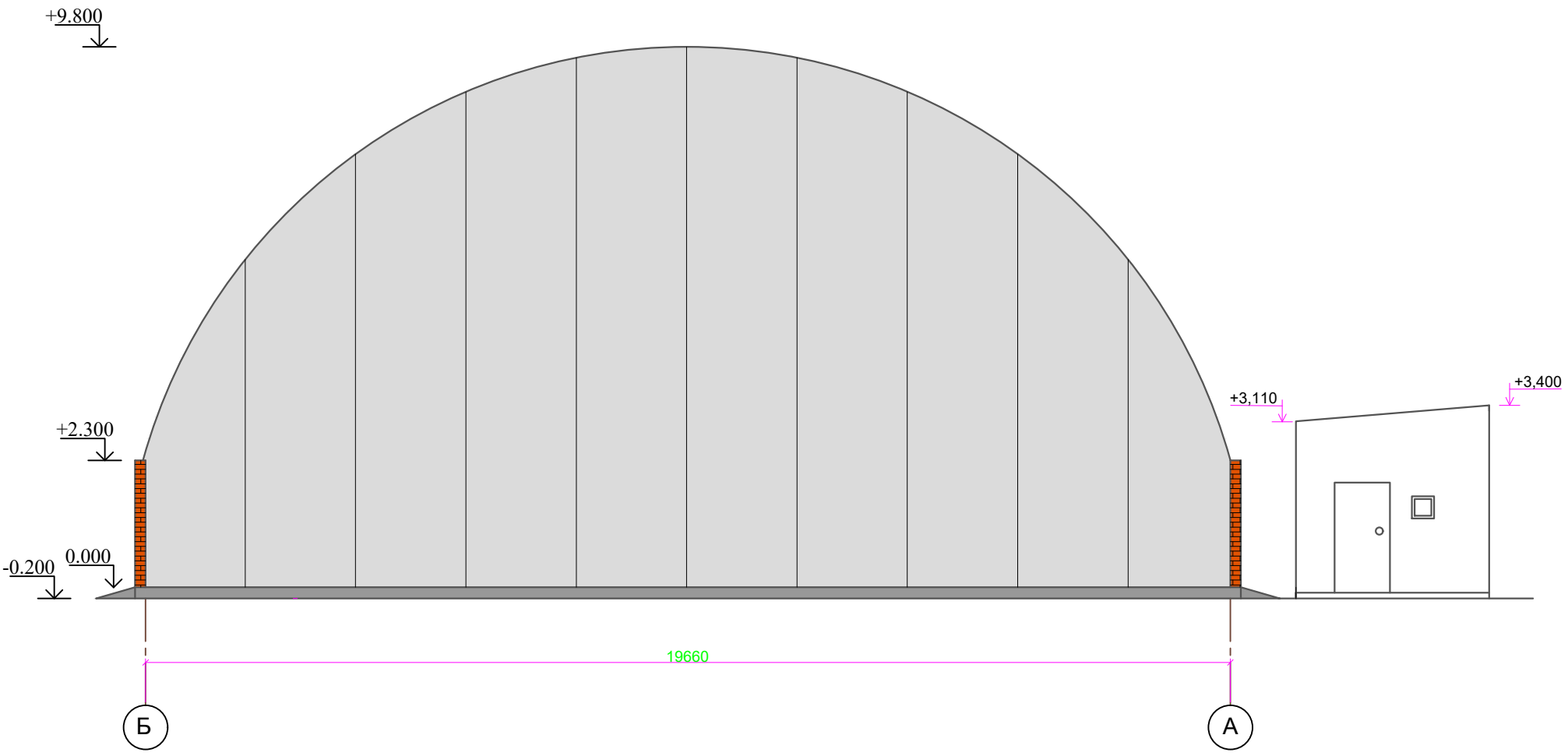

Фасад в осях А-Б
(после кап. ремонта)

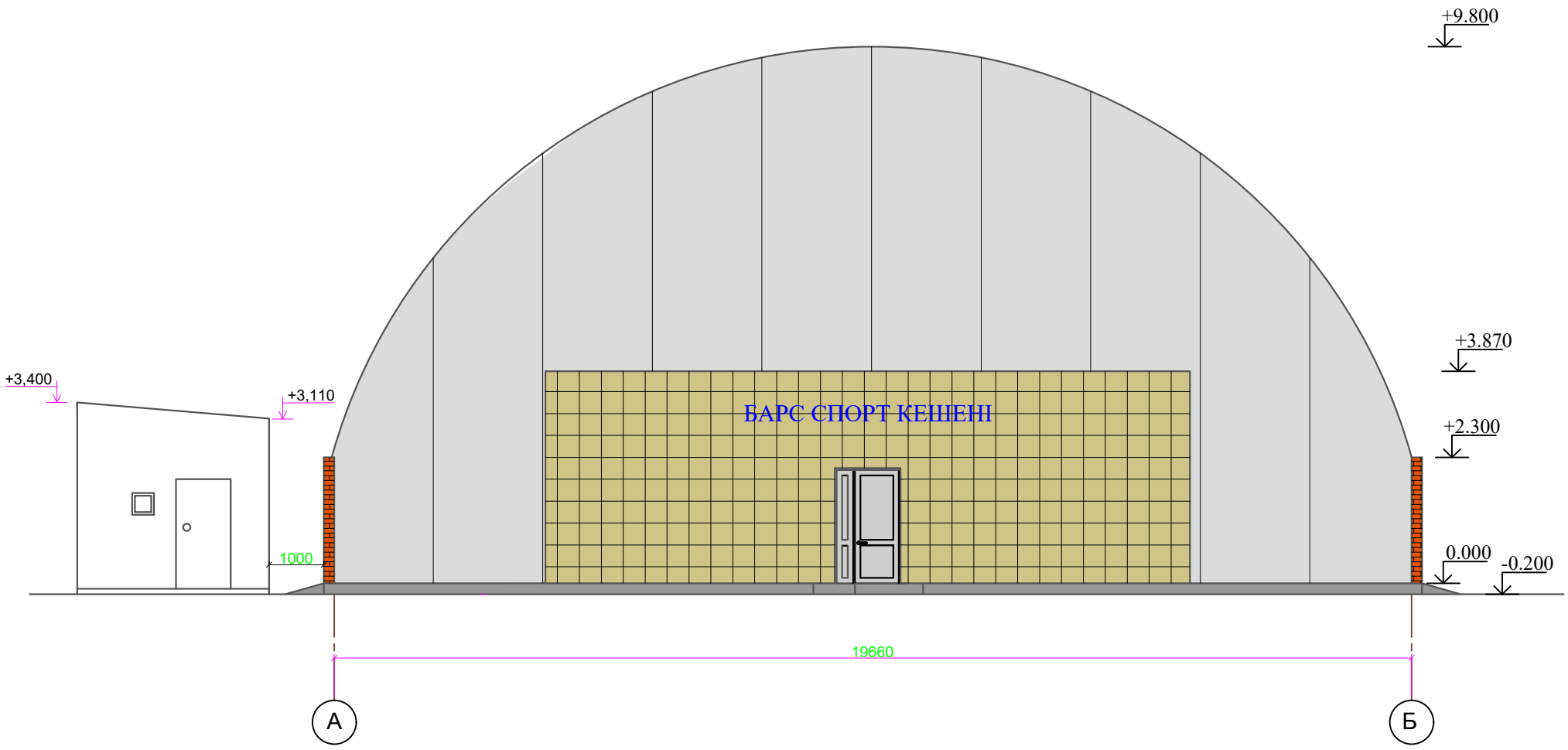

					Заказ: №32-21	-АС
					Капитальный ремонт здание физкультурно-оздоровительного комплекса КГУ детско-юношеский клуб физической подготовки "Барыс"	
Изм.	Лист	№ докум	Подпись	Дата		
						Стадия / Лист / Листов
Проверила		Абдиканова		15.07.		РП / 12 /
Разраб.		Омирбаев		15.07.		
					Фасад в осях А-Б, Б-А после капитального ремонта	ТОО КБ "МунайГазИнжиниринг" г. Кызылорда, 2021 г.
Норм. конт		Отетилеуова		15.07.		

Ведомость отделки помещений и полов

№ п.п	Наименования помещений или номера помещений	Потолок		Стены или перегородки (панели)		Низ стен или перегородок (панели)			Типы покрытия полов по серии 2. 244-1, в. 5, 6			Примечание
		Площадь м2	Вид отделки	Площадь окраски (штукатурки)	Вид отделки	Площадь	Вид отделки	Высота, м	Площадь	№ детали	Тип покрытия	
	I - этаж											
1	Прихожая	3,74	Демонтаж потолка из ГКЛ. Установка подвесного потолка из ГКЛ на металлическом каркасе , левкас, окраска водоэмульсией за 2 раза цвет - белый	11,31	Очистка от старой краски, окраска водоэмульсией за 2 раза цвет - белый				3,74		Замена линолеума на промышленный гомогенный линолеум класс 41-43	Устройство пола принять только часть покрытий, основание как существующий.
2	Коридор (лест. площадка)	8,84	Очистка от старой краски, окраска водоэмульсией за 2 раза цвет - белый	54,64	Очистка от старой краски, окраска водоэмульсией за 2 раза цвет - белый				17,67		Замена линолеума на промышленный гомогенный линолеум класс 41-43	Устройство пола принять только часть покрытий, основание как существующий.
3	С/у для МГН	3,63	Демонтаж подвесного потолка из Армстронга. Установка сайдинга из ПВХ	15,4	Улучшенная штукатурка, левкас, покраска водоэмульсией за 2 раза	12,1	Штукатурка, керамическая глазурованная плитка	1,8 м	3,63	1	Замена керамических плит на керамические плитки (нескользящие) ГОСТ 13996-2019	см. таблицу Экспликация полов на след. листе
4	С/у	1,32	Демонтаж подвесного потолка из Армстронга. Установка сайдинга из ПВХ	9,2	Улучшенная штукатурка, левкас, покраска водоэмульсией за 2 раза	7,02	Штукатурка, керамическая глазурованная плитка	1,8 м	1,32	1	Замена керамических плит на керамические плитки (нескользящие) ГОСТ 13996-2019	см. таблицу Экспликация полов на след. листе
5	Раздевалка (на 8 чел.)	8,32	Демонтаж подвесного потолка из Армстронга. Установка сайдинга из ПВХ	42,62	Очистка от старой краски, окраска водоэмульсией за 2 раза цвет - белый				8,32	1	Замена керамических плит на керамические плитки (нескользящие) ГОСТ 13996-2019	см. таблицу Экспликация полов на след. листе
5*	Душевая (на 8 чел.)	2,49	Демонтаж подвесного потолка из Армстронга. Установка сайдинга из ПВХ	10,46	Очистка от старой краски, окраска водоэмульсией за 2 раза цвет - белый	3,6	Штукатурка, керамическая глазурованная плитка	1,8 м	2,49	1	Замена керамических плит на керамические плитки (нескользящие) ГОСТ 13996-2019	см. таблицу Экспликация полов на след. листе
6	Кабинет	30,38	Демонтаж подвесного потолка из Армстронга. Установка подвесного потолка из ГКЛ на металлическом каркасе , левкас, окраска водоэмульсией за 2 раза цвет - белый	80,85	Очистка от старой краски, окраска водоэмульсией за 2 раза цвет - белый				30,38		Замена линолеума на промышленный гомогенный линолеум класс 41-43	Устройство пола принять только часть покрытий, основание как существующий.
7	Зал для 30 чел.	-	Брезент (МЕМБРАНА DUOL ECO ULTRA по ком. предложению)	16,44	Улучшенная штукатурка с отметки +2.800 до +3.800, Отделка жидким травертином с отметки -0.200 до + 3.300 стен возле осей 2 и 10				683,28	2	Замена линолеума на спортивный амортизирующий паркет	см. таблицу Экспликация полов на след. листе
8	Тренажерный зал (на 8 чел.)	49,41	Демонтаж подвесного потолка из Армстронга. Установка подвесного потолка из ГКЛ на металлическом каркасе , левкас, окраска водоэмульсией за 2 раза цвет - белый	104,03(8,1)	Улучшенная штукатурка с отметки +2.800 до +3.800 , очистка от старой краски,покраска водоэмульсией за 2 раза				49,41		Замена линолеума на промышленный гомогенный линолеум класс 41-43	Устройство пола принять только часть покрытий, основание как существующий.
9	Лестничная площадка	17,66	Очистка от старой краски, окраска водоэмульсией за 2 раза цвет - белый	58,06	Очистка от старой краски, окраска водоэмульсией за 2 раза цвет - белый				17,66		Замена линолеума на промышленный гомогенный линолеум класс 41-43	Устройство пола принять только часть покрытий, основание как существующий.
10	Зал бокса (на 17 чел.)	49,41	Демонтаж подвесного потолка из Армстронга. Установка подвесного потолка из ГКЛ на металлическом каркасе , левкас, окраска водоэмульсией за 2 раза цвет - белый	104,03(8,1)	Улучшенная штукатурка с отметки +2.800 до +3.800 , очистка от старой краски, покраска водоэмульсией за 2 раза				49,41		Замена линолеума на промышленный гомогенный линолеум класс 41-43	Устройство пола принять только часть покрытий, основание как существующий.
11	Кабинет	30,38	Демонтаж подвесного потолка из Армстронга. Установка подвесного потолка из ГКЛ на металлическом каркасе , левкас, окраска водоэмульсией за 2 раза цвет - белый	80,85	Очистка от старой краски, окраска водоэмульсией за 2 раза цвет - белый				30,38		Замена линолеума на промышленный гомогенный линолеум класс 41-43	Устройство пола принять только часть покрытий, основание как существующий.
12	Раздевалка (на 8 чел.)	10,79	Демонтаж подвесного потолка из Армстронга. Установка сайдинга из ПВХ	43,84	Очистка от старой краски, окраска водоэмульсией за 2 раза цвет - белый				10,79	1	Замена керамических плит на керамические плитки (нескользящие) ГОСТ 13996-2019	см. таблицу Экспликация полов на след. листе
12*	Душевая (на 8 чел.)	2,49	Демонтаж подвесного потолка из Армстронга. Установка сайдинга из ПВХ	10,46	Очистка от старой краски, окраска водоэмульсией за 2 раза цвет - белый	-	Керамическая глазурованная плитка (состояние удовлетворительное)	1,8 м	2,49	1	Замена керамических плит на керамические плитки (нескользящие) ГОСТ 13996-2019	см. таблицу Экспликация полов на след. листе
13	С/у	1,32	Демонтаж подвесного потолка из Армстронга. Установка сайдинга из ПВХ	16,01	Улучшенная штукатурка, левкас, покраска водоэмульсией за 2 раза	-	Керамическая глазурованная плитка (состояние удовлетворительное)	1,8 м	1,32	1	Замена керамических плит на керамические плитки (нескользящие) ГОСТ 13996-2019	см. таблицу Экспликация полов на след. листе
14	С/у	1,32	Демонтаж подвесного потолка из Армстронга. Установка сайдинга из ПВХ	15,8	Улучшенная штукатурка, левкас, покраска водоэмульсией за 2 раза	-	Керамическая глазурованная плитка (состояние удовлетворительное)	1,8 м	1,32	1	Замена керамических плит на керамические плитки (нескользящие) ГОСТ 13996-2019	см. таблицу Экспликация полов на след. листе
15	Гардеробная	6,8	Установка подвесного потолка из ГКЛ на металлическом каркасе , левкас, окраска водоэмульсией за 2 раза цвет - белый	24,81	Улучшенная штукатурка, левкас, покраска водоэмульсией за 2 раза				6,8	375	Керамическая плитка ГОСТ 13996-2019	Устройство пола принять по серии 2. 244-1, в. 5, 6
16	Гардеробная	6,8	Установка подвесного потолка из ГКЛ на металлическом каркасе , левкас, окраска водоэмульсией за 2 раза цвет - белый	24,81	Улучшенная штукатурка, левкас, покраска водоэмульсией за 2 раза				6,8	375	Керамическая плитка ГОСТ 13996-2019	Устройство пола принять по серии 2. 244-1, в. 5, 6
	II - этаж											
1	Трибуны	-	Брезент (МЕМБРАНА DUOL ECO ULTRA по ком. предложению)	-	Брезент (МЕМБРАНА DUOL ECO ULTRA по ком. предложению)				33,55		Замена линолеума на промышленный гомогенный линолеум класс 41-43	Устройство пола принять только часть покрытий, основание как существующий.
2	Трибуны	-	Брезент (МЕМБРАНА DUOL ECO ULTRA по ком. предложению)	-	Брезент (МЕМБРАНА DUOL ECO ULTRA по ком. предложению)				33,55		Замена линолеума на промышленный гомогенный линолеум класс 41-43	Устройство пола принять только часть покрытий, основание как существующий.
3	Трибуны	-	Брезент (МЕМБРАНА DUOL ECO ULTRA по ком. предложению)	-	Брезент (МЕМБРАНА DUOL ECO ULTRA по ком. предложению)				30,25		Замена линолеума на промышленный гомогенный линолеум класс 41-43	Устройство пола принять только часть покрытий, основание как существующий.
3	Трибуны	-	Брезент (МЕМБРАНА DUOL ECO ULTRA по ком. предложению)	-	Брезент (МЕМБРАНА DUOL ECO ULTRA по ком. предложению)				30,25		Замена линолеума на промышленный гомогенный линолеум класс 41-43	Устройство пола принять только часть покрытий, основание как существующий.

1. Устройство полов производить по окончании монтажа инженерных коммуникаций. Работа по устройству полов должна производится в соответствии со СП РК 5.03.107-2013 "Правила производства и приемки работ".
2. Для окраски стен перегородок кабинетов и помещений принимаются составы светлых тонов.
3. Установка галтелей всех помещений.
4. Плинтусы принять поливинилхлоридными типа 2.11 по ГОСТ 19111-77, для полов с керамическим покрытием плинтусы принять из керамической плитки. При этом примыкание плинтусов к ограждающим конструкциям выполнять соответственно по узлам серии 2.244-1 вып.6
5. Данный лист см. совместно л. АС- 5, 6.

Взам.инв.№

Подпись и дата

Инв.№ подл.

Изм.	Лист	№ докум	Подпись	Дата
Проверила		Абдиканова		15.07.
Разраб.		Омирбаев		15.07.
Норм. конт		Отетилеуова		15.07.

Заказ: №32-21 -АС

Капитальный ремонт здание физкультурно-оздоровительного комплекса КГУ детско-юношеский клуб физической подготовки "Барыс"

Стадия	Лист	Листов
РП	13	

Ведомость отделки помещений и полов

ТОО КБ "МунайГазИнжиниринг" г. Кызылорда, 2021 г.

Ведомость перемычек

Марка поз.	Схема сечения	Марка поз.	Схема сечения
ПР-1* 1 шт.	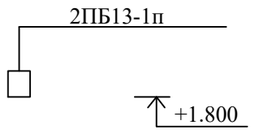	ПР-2* 2 шт.	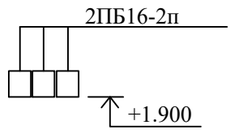

Спецификация перемычек

Марка поз.	Обозначение	Наименование	Кол-во, шт.	Масса ед.кг.	Примеч.
1	Серия 1.038.1-1, вып.1	2ПБ 13-1-п	2	54	
2	Серия 1.038.1-1, вып.1	2ПБ 16-2-п	6	65	

Экспликация полов

Номер помещений	Тип пола	Схема пола или тип пола по серии	Данные элементов пола (наименование, толщина, основание и др.) мм	Площадь, м2
1	2	3	4	5
I - этаж: 3, 4, 5, 5*, 12, 12*, 13, 14	№ 1	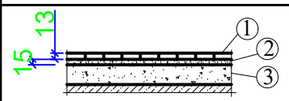	1) Керамическая плитка (нескользящие) 2) Слой цем.-песчаного раствора М150 3) Стяжка из цем.-песч. раствора (сущ.)	31,68
I - этаж: 7	№ 2	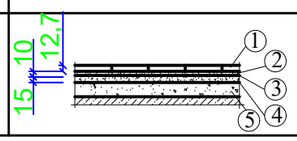	1) Спортивная паркетная доска (Grabo StrongAir Elite) 2) Панельная амортизирующая подложка 10 мм 4) Гидроизолирующая прокладка 4)Слой цем.-песчаного раствора М150 5) Стяжка из цем.-песч. раствора (сущ.)	683,28

Указания по монтажу оконных блоков:

1. Монтаж изделий должен осуществляться специализированными строительными фирмами согласно ГОСТ 30674-99 "Блоки оконные из поливинилхлоридных профилей", ГОСТ 30971-2002 "Швы монтажные узлов примыканий оконных блоков к стеновым проемам".
2. Устройство монтажных швов выполняют одновременно с монтажом оконных блоков. Монтаж должен выполняться специализированными организациями по технологической документации, разработанной на основании типовой инструкции по монтажу.
3. Окончание монтажных работ должно подтверждаться актом сдачи-приемки, включающим в себя гарантийные обязательства производителя работ.
4. Изготовитель или поставщик при необходимости должен предоставлять по требованию заказчика типовую инструкцию по монтажу оконных и блоков из ПВХ профилей, утвержденную руководителем предприятия-изготовителя и содержащую:
- чертежи (схемы) типовых монтажных узлов примыкания;
- перечень применяемых материалов (с учетом их совместимости и температурных режимов применения);
- последовательность технологических операций по монтажу оконных блоков.

При монтаже должны выполняться следующие условия:
- заделка монтажных зазоров между оконными профилями и откосами проемов стеновых конструкций должна быть по всему периметру окна плотной, герметичной, рассчитанной на выдерживание климатических нагрузок снаружи и условий эксплуатации внутри помещений.
- конструкция узлов примыкания (включая расположение оконного блока по глубине проема) должна препятствовать образованию мостиков холода (тепловых мостиков), приводящих к образованию конденсата на внутренних поверхностях оконных проемов;
- эксплуатационные характеристики конструкций узлов примыкания (сопротивление теплопередаче, звукоизоляция, воздухо- и водопроницаемость) должны отвечать требованиям, установленным в строительных нормах; пароизоляция швов со стороны помещений должна быть более плотной, чем снаружи;
- конструкция узлов примыкания должна обеспечивать надежный отвод дождевой воды и конденсата наружу. Не допускается проникновение влаги внутрь стеновых конструкций и помещений;

Спецификация заполнения проемов

№ п/п	Обозначение	Наименование	Кол-во, шт.	Масса ед., кг.	Примеч.
		Оконные блоки			
ОК-1*	ГОСТ 30674-99	ОПОСП 1200-1500ФЛ / Г2-Б-А-Г-М	2		Все окна выполнять с форточками. С двухкамерным стеклопакетом
ОК-2*	ГОСТ 30674-99	ОПОСП 2000-1000ФЛ / Г2-Б-А-Г-М	4		
		Дверные блоки			Комплект ручек, замок врезной, все двери принять без порогов
Д-1*	СТ РК 943-92	ДГ 21-8	1		
Д-2*	СТ РК 943-92	ДГ 21-7	2		
Д-3*	СТ РК 943-92	ДГ 21-9	6		
Д-4*	ГОСТ 30970-2014	ДПВ О П Оп Пр 2100(h)-900	2		
Д-5*	ГОСТ 30970-2014	ДПН О П Дп Пр 2100(h)-1200	1		
Д-6*	ГОСТ 30970-2014	ДПН О П Дп Пр 2100(h)-1300	2		
Д-7*	СТ РК 943-92	ДГ 21-10	2		
		Подоконные доски			
ОК-1*	ГОСТ 30673-2013	ПД 1200-350 мм	2		
ОК-2*	ГОСТ 30673-2013	ПД 2000-350 мм	4		
		Витражи			
ВВ-1	Поливинилхлоридные	Витраж 530х2000 (h) мм	1		S витража 1,06 м²

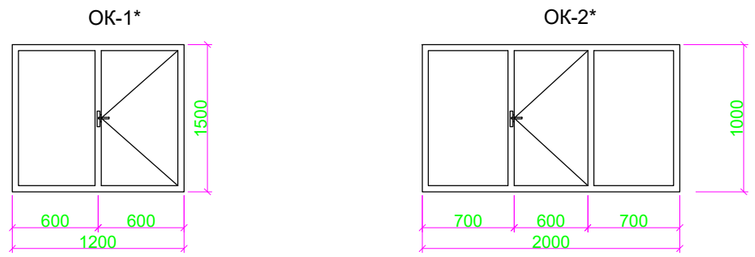

1. Все перемычки укладывать на цементно-песчаном растворе марки 100.
2. Дверные коробки крепить к деревянным антисептированным пробкам, заложенным в кладку по 2 шт, с каждой стороны проема.
3. Наружные оцинкованные сливы принять толщиной 0,7 мм (1,976 м^2).

Изм.	Лист	№ докум	Подпись	Дата	Заказ: №32-21 -АС		
					Капитальный ремонт здание физкультурно-оздоровительного комплекса КГУ детско-юношеский клуб физической подготовки "Барыс"		
Проверила		Абдиканова		15.07.		Стадия	Лист	Листов
Разраб.		Омирбаев		15.07.		РП	14	
Норм. конт		Отетилеуова		15.07.	Спецификация заполнения проемов. Спецификация перемычек. Экспликация полов	ТОО КБ "МунайГазИнжиниринг" г. Кызылорда, 2021 г.		

Взам.инв.№ | Подпись и дата | Инв.№ подл.

Инструкция по монтажу фасада

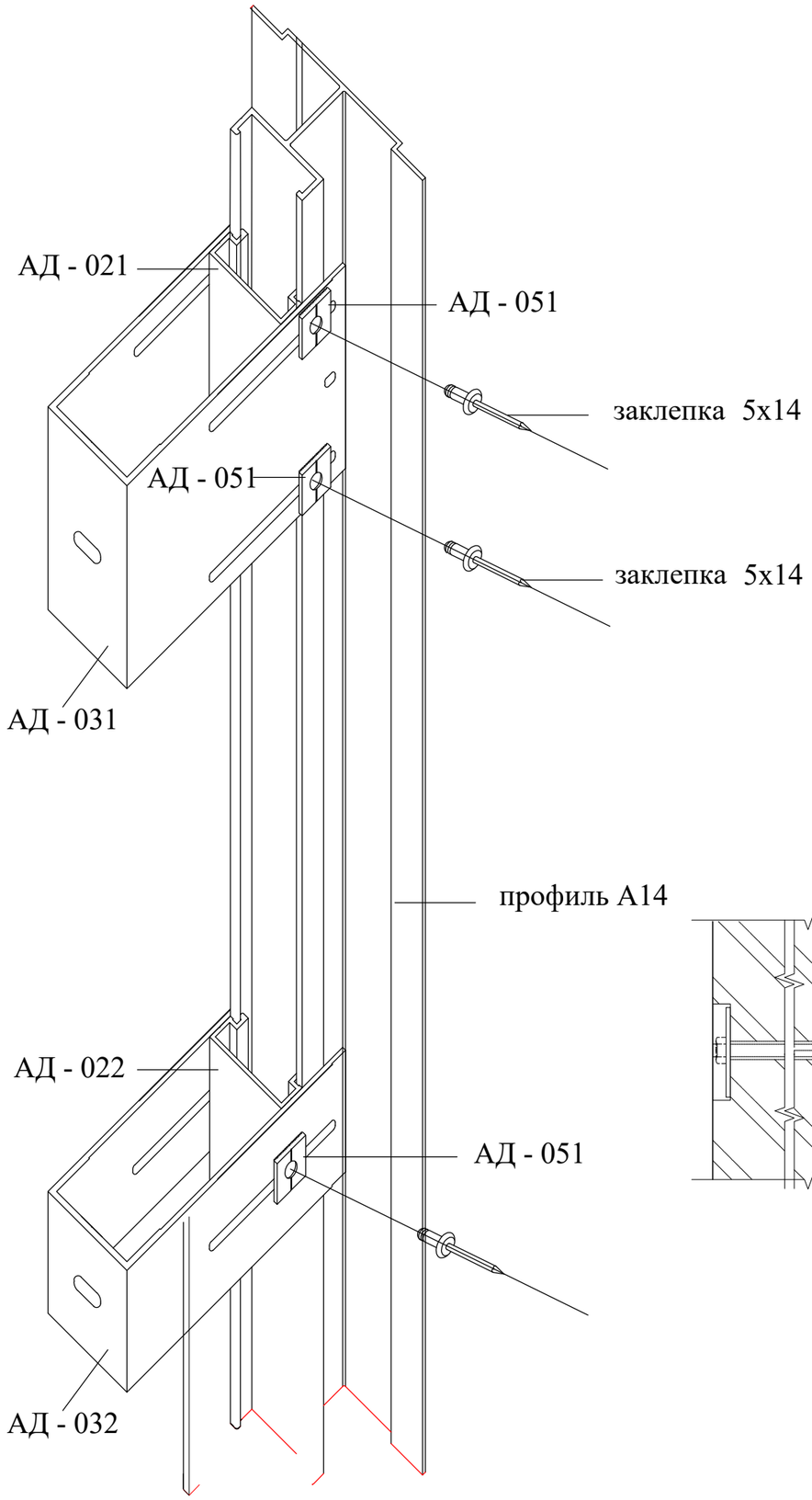

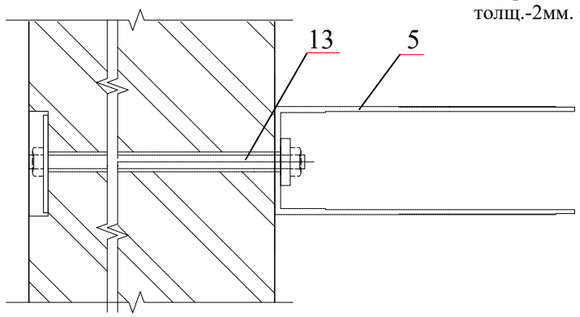

Нижняя часть направляющих А - 14 фиксируется двумя заклепками 5х14 , которые крепят салазки АД - 022 к опорным кронштейнам АД - 032, оставляя возможность направляющей свободно перемещаться вертикально при термических расширениях.

При необходимости могут устанавливаться дополнительные опорные кронштейны при большой длине направляющих А - 14. Крепление к ним направляющих осуществляется по тем - же правилам через салазки АД - 022.

Внимание : Запрещено жесткое крепление направляющих А - 14 к опорным кронштейнам.Это может вызвать внутренние напряжения и деформацию несущих конструкций фасада.

1 Установка крепежных кронштейнов.

После разметки фасадной стороны стены здания,в местах предусмотренных проектом, устанавливаются несущие (АД-031) и опорные (АД - 032) кронштейны,которые крепятся к стене при помощи устойчивых к корозии анкеров производства фирмы в зависимости от материала несущей стены.Крепление осуществляется через алюминиевую шайбуАД-052, которая увеличивает прочность данного узла. После установки, шляпка анкера закрашивается краской для дополнительной защиты от корозии.

С противоположенной стороны стены (внутренняя сторона стены), в месте расположения анкера, выдолбить гнездо Ø80мм. глубиной 20мм и закрепить анкер с помощью металлической шайбы толщ.-2мм. Ø70мм. Затем заделать гнездо шпаклевкой.

1. Данный лист см. совместно с листами АС-16...18.

					Заказ: №32-21			-АС
					Капитальный ремонт здание физкультурно-оздоровительного комплекса КГУ детско-юношеский клуб физической подготовки "Барыс"			
Изм.	Лист	№ докум	Подпись	Дата				
						Стадия	Лист	Листов
Проверила		Абдиканова		15.07.		РП	15	
Разраб.		Омирбаев		15.07.				
					Инструкция по монтажу фасада	ТОО КБ "МунайГазИнжиниринг" г. Кызылорда, 2021 г.		
Норм. конт		Отетилеуова		15.07.				

Взам. инв. No

Подпись и дата

Инв. No подл.

Формат А3

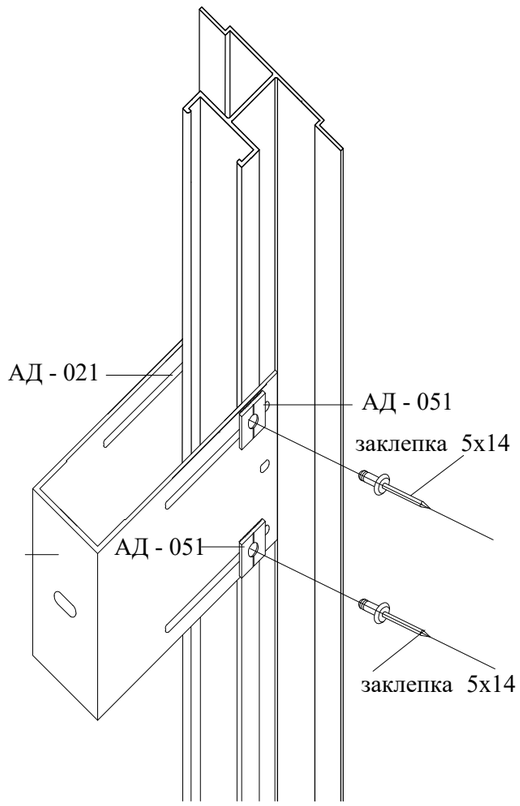

2 Установка направляющих .

Направляющие А - 14 перед установкой на фасад согласно проекта изготавливаются в цеху (отрезаются в размер , сверлятся отверстия для крепления , фрезеруются при необходимости).

Непосредственно перед установкой на фасад в зацепы направляющих А - 14 крепится несущий кронштейн АД -031 и устанавливается салазка АД-022 для крепления к опорным кронштейнам. Данные элементы должны соответствовать размерам кронштейнов, и призваны компенсировать термические деформации возникающие при суточных и сезонных перепадах температур. Это позволит избежать внутренних напряжений в материале облицовки и несущей конструкций навесного фасада.

Жесткое крепление направляющих А-14 предусмотрено к несущему кронштейну АД-031 при помощи - 4 шт. широкоголовых 5х14 алюминиевых заклепок с штифтом из нержавеющей стали.

Длинные овальные отверстия в кронштейнах позволяют регулировать глубину установки направляющих, тем самым компенсировать все неровности и кривизну стен фасада.А при использовании ротационного лазера при установке направляющих, добиваться идеальной плоскости поверхности на длинных участках фасада.

Схема установки оконного обрамления

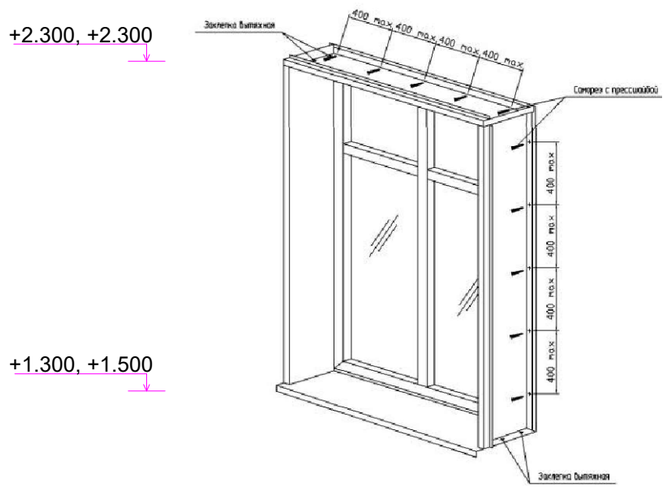

1. Данный лист см. совместно с листами АС - 15,17,18.

					Заказ: №32-21		-АС
					Капитальный ремонт здание физкультурно-оздоровительного комплекса КГУ детско-юношеский клуб физической подготовки "Барыс"		
Изм.	Лист	№ докум	Подпись	Дата			
						Стадия	Лист	Листов
Проверила		Абдиканова		15.07.		РП	16	
Разраб.		Омирбаев		15.07.				
					Установка направляющих	ТОО КБ "МунайГазИнжиниринг" г. Кызылорда, 2021 г.		
Норм. конт		Отетилеуова		15.07.				

Взам. инв. No | Подпись и дата | Инв. No подл.

Формат А3

МОНТАЖНАЯ СХЕМА

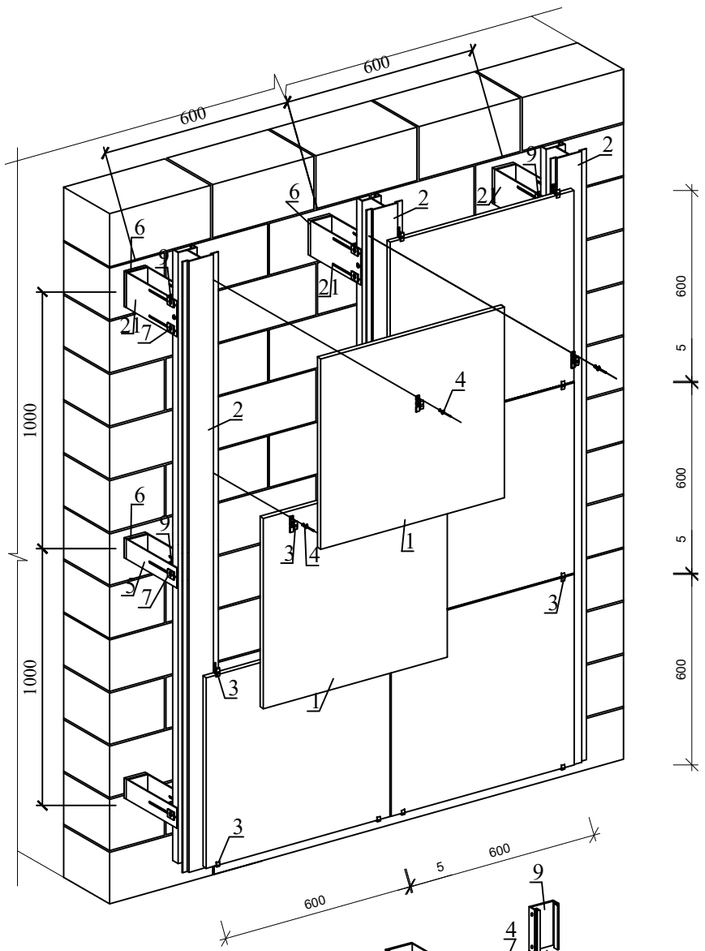

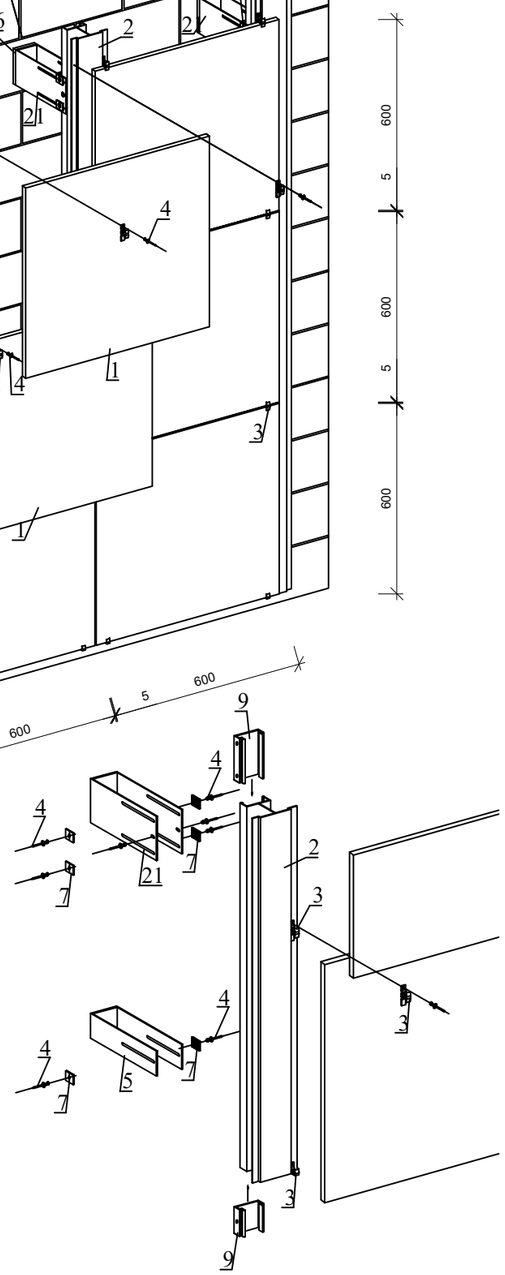

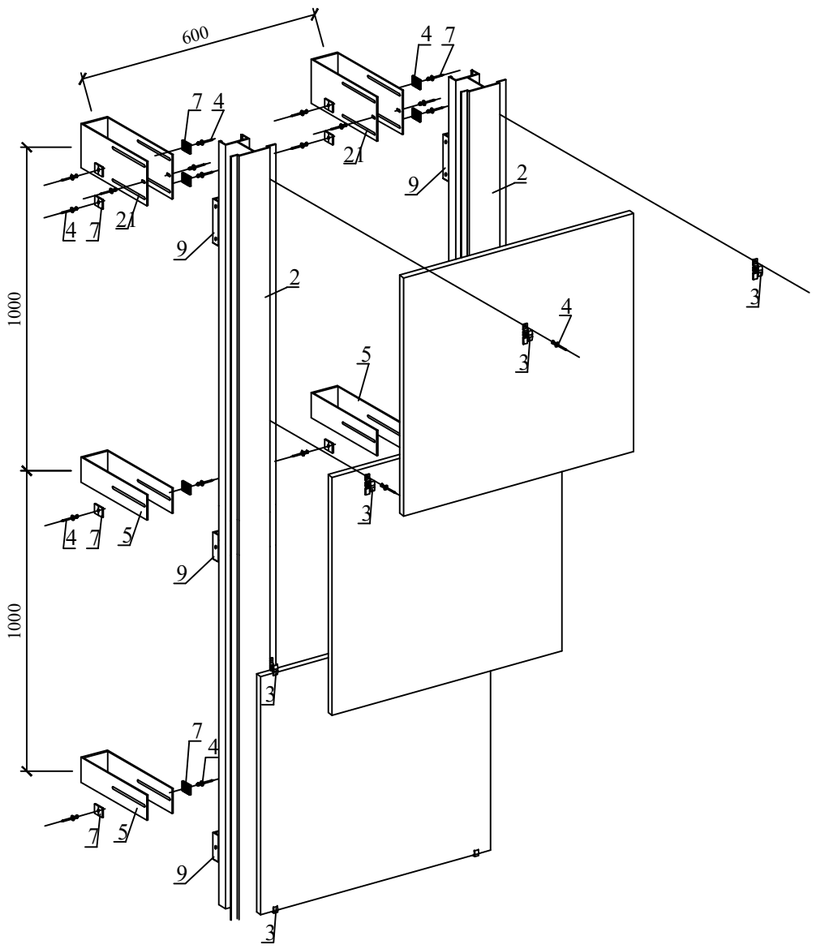

1. Данный лист см. совместно с листами АС - 15,16,18.

					Заказ: №32-21		-АС
					Капитальный ремонт здание физкультурно-оздоровительного комплекса КГУ детско-юношеский клуб физической подготовки "Барыс"		
Изм.	Лист	№ докум	Подпись	Дата			
						Стадия	Лист	Листов
Проверила		Абдиканова		15.07.		РП	17	
Разраб.		Омирбаев		15.07.				
					Монтажная схема	ТОО КБ "МунайГазИнжиниринг" г. Кызылорда, 2021 г.		
Норм. конт		Отетилеуова		15.07.				

Взам. инв. No

Подпись и дата

Инв. No подл.

Формат А3

Спецификация.

Марка, поз.	Обозначение	Наименование	Кол. шт	Масса ед. кг	Примеч.
1	2	3	4	5	6
		Стены (Травертин)	Общий расход - 40,82 м²		
		Облицовка сплошных участков стены			Расход на 1м²
1	ГОСТ 9480-2012	Искусственный облицовочный плитка "Травертин толщиной 20 мм" м²	—		1,0
2		Алюминиевый профиль А-14, п.м	—	2,54	2,0
3		Клипса АД-1601	4		
4		Потайная заклепка К 14 5х12	8		
5		Кронштейн крепежный опорный АД-032	4		
6		Пластиковый терморазрыв ПД-032	4		
7		Алюминиевая шайба АД-051	12		
8		Алюминиевая шайба АД-052	4		
9		Салазка АД-022	2		
12		Шайба Ø70мм. толщ.-2мм.	4		
13		Анкер - болт М3 8 х95/30 L=400мм.	4		
14		Салазка АД-021	143		Общ. расход
21		Кронштейн крепежный несущий АД-031	286		Общ. расход
23		Кронштейн крепежный несущий угловой УАДл-031/160/400	286		Общ. расход
24		Пластиковый терморазрыв ПД-031	286		Общ. расход

Примечания:

1. Для заделки анкеров (поз.3) в стенах, после разметки, просверлить в намеченных местах электроперфоратором сквозные отверстия диаметром 10мм. Количество отв. на 1м² в кирпичных стенах - 4 шт.
2. Крепежные кронштейны должны быть длиной 150мм.
3. Данный лист смотреть совместно с листами АС-15, 16, 17.

					Заказ: №32-21		-АС
					Капитальный ремонт здание физкультурно-оздоровительного комплекса КГУ детско-юношеский клуб физической подготовки "Барыс"		
Изм.	Лист	№ докум	Подпись	Дата			
						Стадия	Лист	Листов
Проверила		Абдиканова		15.07.		РП	18	
Разраб.		Омирбаев		15.07.				
					Спецификация материалов на крепление травертина	ТОО КБ "МунайГазИнжиниринг" г. Кызылорда, 2021 г.		
Норм. конт		Отетилеуова		15.07.				

Формат А4

План фундамента тамбура

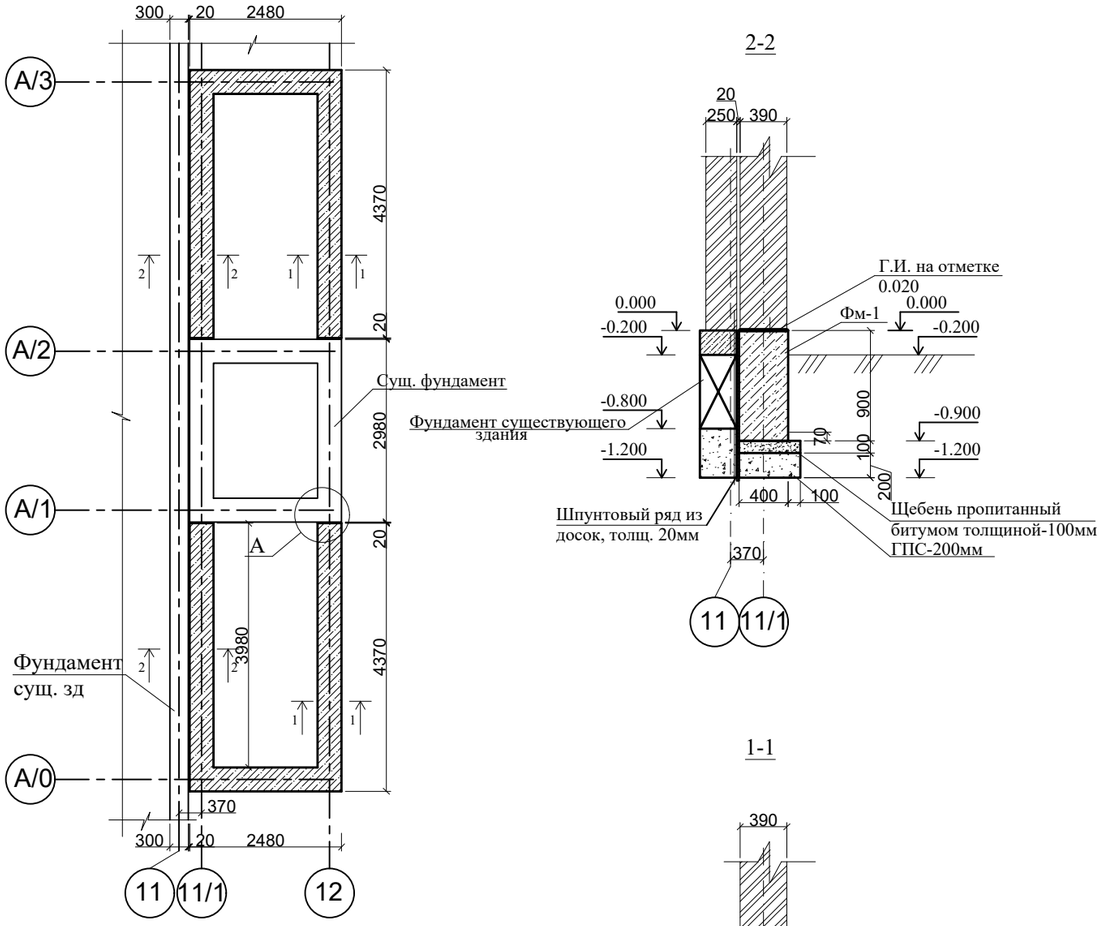

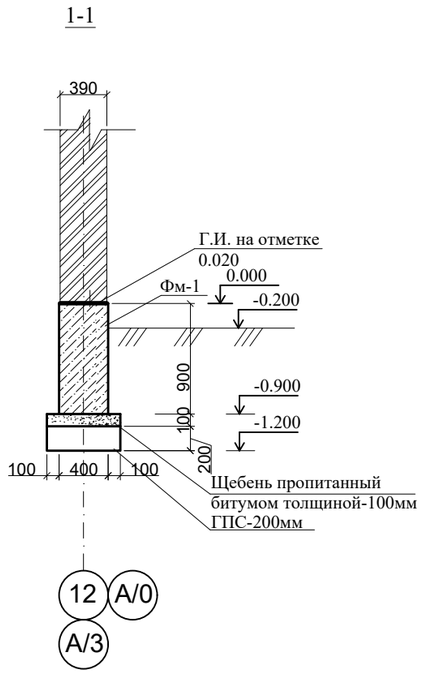

Фм -1

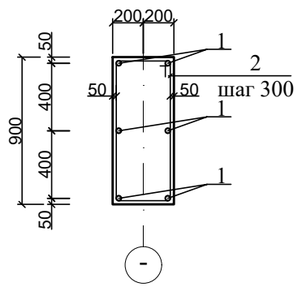

Ведомость деталей

Поз	Эскиз
2	300, 800, 880, 380

Спецификация конструктивных элементов

Марка поз.	Обозначение	Наименование	Кол-во, шт.	Масса ед.кг.	Примеч.
		ФМ-1 (400х900мм)			
1	ГОСТ 34028-2016	Ø12 А-400 L= п.м.	129,96	0,888	115,40
2	ГОСТ 34028-2016	Ø6 А-400 L= 2360 мм	73	0,52	37,96
		Бетон кл. В15, м^3	7,80		
		Щебень пропитанный битумом толщиной, м^3	1,08		
		ГПС - 200 мм	2,17		

1.Данный лист см. совместно с листами АС-5,6
2. Непосредственно под фундаментами устраивается щебень, пропитанный битумом до полного насыщения толщиной 100мм.
4. Обратную засыпку пазух фундаментов производить местным песчаным грунтом оптимальной влажности слоями 200 мм с тщательным уплотнением каждого слоя до плотности не менее 1,6 тс/м³ в соответствии со СН РК 5.01-01-2013.
5. Гидроизоляцию на отметке 0,020 выполнить из двух слоев толя укладываемых насухо.
6. Боковые поверхности, соприкасающиеся с грунтом, обмазать битумной мастикой за 2 раза.
7. Все железобетонные конструкции изготовить на сульфатостойком портландцементе.
8. Сварку арматурных сеток производить контактной точечной сваркой в соответствий с требованиями ГОСТ 10922-2012.
9. Проектируемый Капитальный ремонт здания с поверхности сложен насыпным грунтом (tQIV) мощностью 0,2 м. Ниже насыпного грунта залегает суглинок до глубины 3,2-3,8м средней плотности, ниже суглинок залегает глина маловлажный, с прослоями песка крупного мощностью 2,0-2,2м.
Подземные воды по замеру на 09.11.2021 г. Залегают на глубине 1,5-2,0 м от поверхности земли, т. е. на высотной отметке -26,0 м. При естественном режиме питания максимально возможное сезонное колебание уровня грунтовых вод - 0,5 м. Подземные воды обладают сульфатной агрессией, III-типа.

E = 13,4 МПа; c11 = 20 кПа; φ11 = 18°; 11=19,40 кН/м3;

Взам.инв.№ | Подпись и дата | Инв.№ подл.

Изм.	Лист	№ докум	Подпись	Дата	Заказ: №32-21 -АС
					Капитальный ремонт здание физкультурно-оздоровительного комплекса КГУ детско-юношеский клуб физической подготовки "Барыс"
Проверила		Абдиканова		15.07.	Стадия: РП; Лист: 19; Листов:
Разраб.		Омирбаев		15.07.	
Норм. конт		Отетилеуова		15.07.	План фундамента тамбура. Разрез 1-1

ТОО КБ "МунайГазИнжиниринг" г. Кызылорда, 2021 г.

План покрытия тамбура

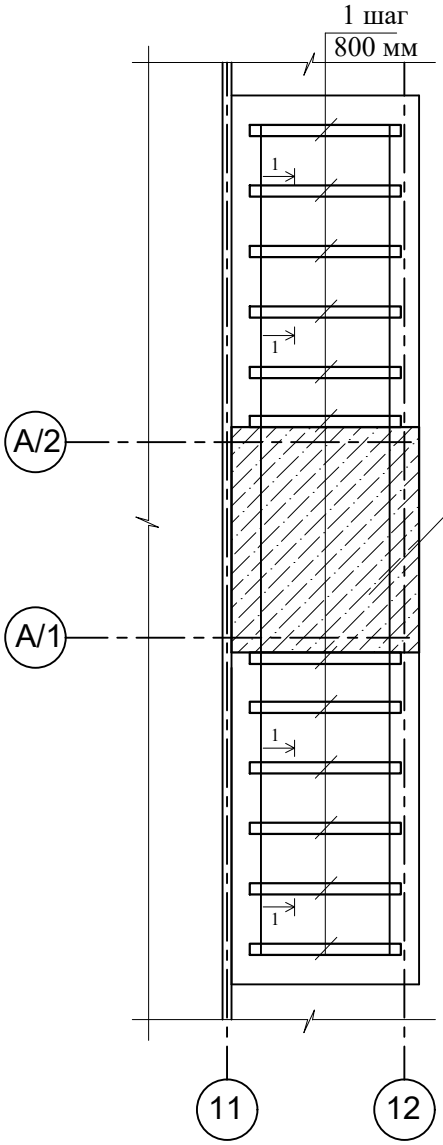

Разрез 1-1

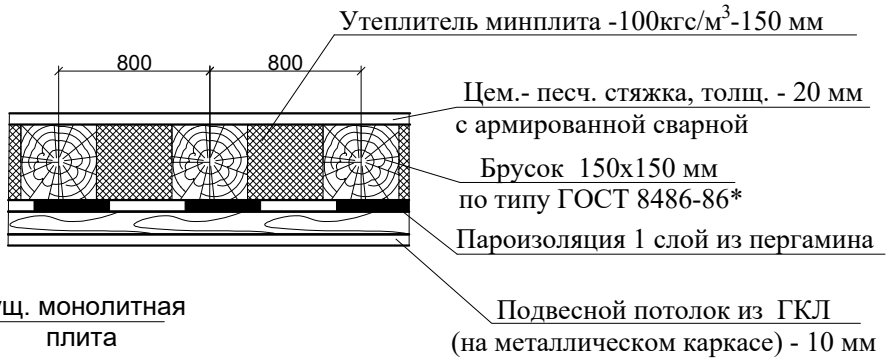

Примечания:

1. Все деревянные балки подвергнуть глубокой пропитке антипиренами и антисептиками, согласно СН РК 2.01-01-2013 «Защита строительных конструкций от коррозии» .
2. Данный лист см. совместно с листами АС-5,6,19

Спецификация элементов

п/п	Обозначение	Наименование	Кол-во, шт.	Объем м3	Примеч.
1	ГОСТ 8486-86*	Брусок Ø 150х150 мм, L=2000 мм	12	0,045	0,54

Изм.	Лист	№ докум	Подпись	Дата	Заказ: №32-21 -АС
					Капитальный ремонт здание физкультурно-оздоровительного комплекса КГУ детско-юношеский клуб физической подготовки "Барыс"
Проверила		Абдиканова		15.07.	Стадия: РП; Лист: 20; Листов:
Разраб.		Омирбаев		15.07.	
Норм. конт		Отетилеуова		15.07.	План покрытия тамбура

ТОО КБ "МунайГазИнжиниринг" г. Кызылорда, 2021 г.

Формат А4

План стропил

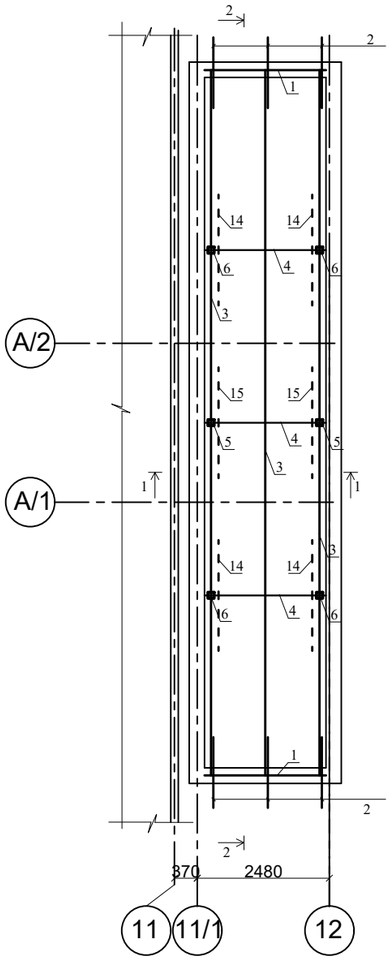

План кровли

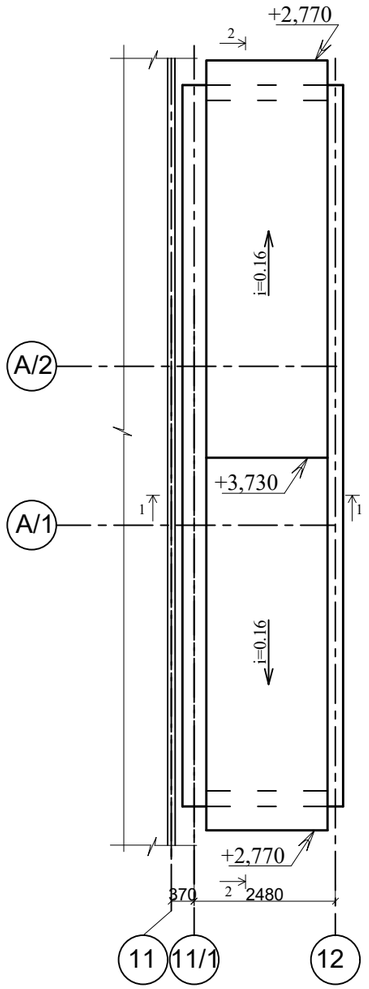

1-1

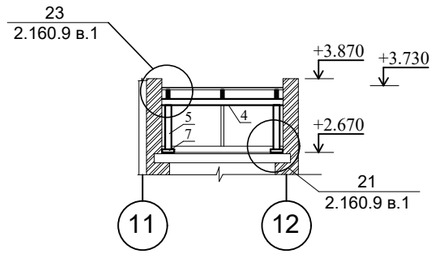

Спецификация конструктивных элементов

№ п/п	Обозначение	Наименование	Кол-во, шт.	Объем, м³	Примеч.
1	ГОСТ 8486-86*	Мауэрлат 100х50, п.м.	4	0,005	0,02
2	ГОСТ 8486-86*	Кобылка 50х100, L=1150мм	6	0,0058	0,035
3	ГОСТ 8486-86*	Стропила 50х150, L=5850мм	6	0,044	0,264
4	ГОСТ 8486-86*	Прогон 100х100, п.м.	6	0,01	0,06
5	ГОСТ 8486-86*	Стойка 100х100, L=720мм	2	0,0072	0,0144
6	ГОСТ 8486-86*	Стойка 100х100, L=350мм	4	0,0035	0,014
7	ГОСТ 8486-86*	Подкладки стоек 150х50, L=300 мм	6	0,0023	0,014
8	ГОСТ 8486-86*	Обрешетка из деревянных досок 100х32, шаг 350мм, п.м.	72,3	0,0032	0,23
9	ГОСТ 8486-86*	Карнизные доски (свес из ПВХ) 6х400, п.м.	4	0,0024	0,0096
10	ГОСТ 8486-86*	Лобовая доска из ПВХ 6х200, п.м.	4	0,0012	0,0048
11	ГОСТу 24045-2016	Профнастил Н60-845-0.5 м²	25.32		
12		Анкер А-1	4	5	С резьбой М-12 (h=50мм) шайбой и гайкой крепления шайбой
13	ГОСТ 34028-2016	Ø 12 А240, L=1400 мм	1	1,24	
14	ГОСТ 8486-86*	Подкос 100х100, L=1100мм	4	0,011	0,044
15	ГОСТ 8486-86*	Подкос 100х100, L=800мм	8	0,008	0,064

1. Защиту древесину от гниения и огнезащиту обработку производить в соответствии с требованиями СН РК 2.01-01-2013 "Защита строительных конструкций от коррозии" и СП РК 2.02.101-2014 "Противопожарные нормы".
2. Максимальная влажность древесины не более 20% по ГОСТ 24454-80*.
3. Расходы на крепления мауэрлаты к несущим наружным стенам анкерными болтами Ø 12 мм шаг 2 м - 4 шт.
4. Затяжки-скрутки из проволоки 2Ø4 устанавливать через одну стропильную ногу. Расход проволоки Ø4мм - 1.0 кг.

Профнастил Н60-845-0.5 по ГОСТу 24045-2016
Обрешетка 32х100, шагом 350 мм
Стропила деревянная 50х150 (h)
Цементно-песчаная стяжка (М100 - 20 мм)
с армированной сварной сеткой С 4Вр-1-150 / 4Вр-1-150
Утеплитель минплита -100кгс/м³-150 мм
Брусок 150х150 мм по типу ГОСТ 8486-86*
Пароизоляция 1 слой из пергамина
Подвесной потолок из ГКЛ
(на металлическом каркасе) - 10 мм

2-2

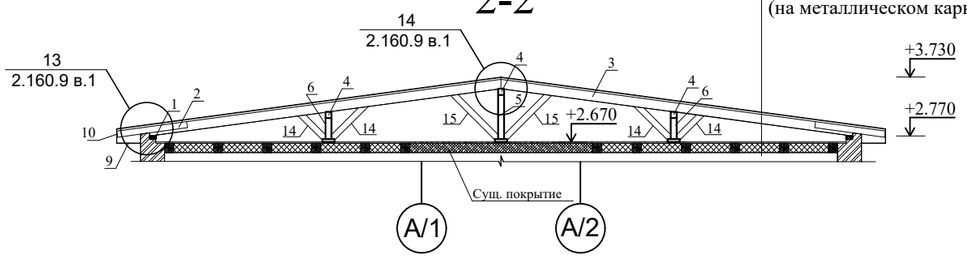

Изм.	Лист	№ докум	Подпись	Дата	Заказ: №32-21 -АС
					Капитальный ремонт здание физкультурно-оздоровительного комплекса КГУ детско-юношеский клуб физической подготовки "Барыс"
Проверила		Абдиканова		15.07.	Стадия: РП; Лист: 21; Листов:
Разраб.		Омирбаев		15.07.	
Норм. конт		Отетилеуова		15.07.	План стропил тамбура. Разрез 1-1, 2-2.

ТОО КБ "МунайГазИнжиниринг" г. Кызылорда, 2021 г.

Взам.инв.№ | Подпись и дата | Инв.№ подл.

План второго этажа (после кап. ремонта)

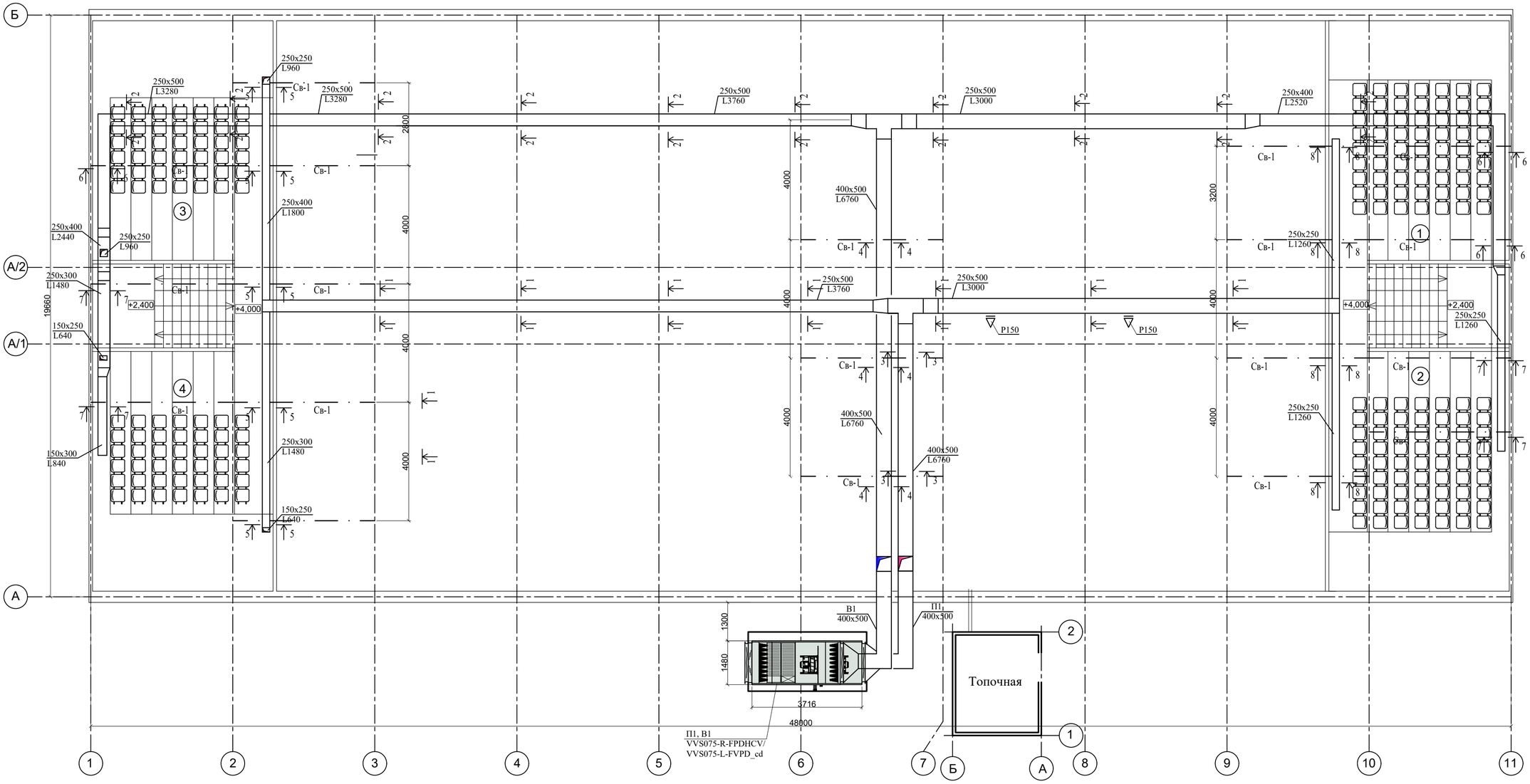

Сечение 1-1, 2-2

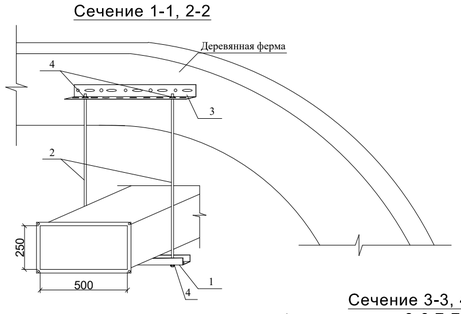

Сечение 3-3, 4-4,5-5 6-6,7-7

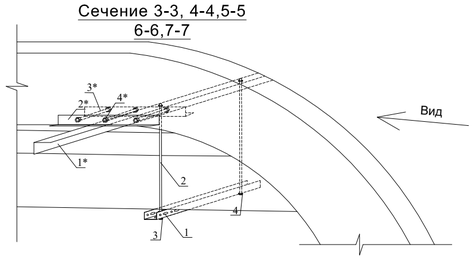

Спецификация конструктивных элементов

№ п/п	Обозначение	Наименование	Кол-во, шт.	Масса ед., кг.	Примеч.
		Крепления в сечении 1-1	7	4,35	30,45
1		Профиль U-образный 60x32x2.5 (перфорированный) L=700мм	1	1,61	1,61
2		Профиль L-образный 50x50x2.5 (перфорированный) L=700мм	1	1,04	1,04
3	ГОСТ 22042-76	Шпилька М16 L=500мм	2	0,77	1,54
4	ГОСТ 5915-70	Гайка М16	4	0,04	0,16
		Крепления в сечении 2-2	11	5,89	64,8
1		Профиль U-образный 60x32x2.5 (перфорированный) L=700мм	1	1,61	1,61
2		Профиль L-образный 50x50x2.5 (перфорированный) L=700мм	1	1,04	1,04
3	ГОСТ 22042-76	Шпилька М16 L=1000мм	2	1,54	3,08
4	ГОСТ 5915-70	Гайка М16	4	0,04	0,16

Спецификация конструктивных элементов

№ п/п	Обозначение	Наименование	Кол-во, шт.	Масса ед., кг.	Примеч.
		Св-1	19	25,29	480,51
1*	ГОСТ 8509-93	∟50x50x5 L=4800мм	1	18,1	18,1
2*	ГОСТ 8509-93	∟ 70x70x5 L=300мм	4	1,614	6,456
3*	ГОСТ 22042-76	Шпилька М12 L=150мм	4	0,1235	0,494
4*	ГОСТ 5915-70	Гайка М12	12	0,02	0,24

Заказ: №32-21 -АС

Капитальный ремонт здание физкультурно-оздоровительного комплекса КГУ детско-юношеский клуб физической подготовки "Барыс"

Изм.	Лист	№ докум	Подпись	Дата
Проверила		Абдиканова		15.07.
Разраб.		Омирбаев		15.07.
Норм. конт		Отетилеуова		15.07.

Стадия	Лист	Листов
РП	22	

Крепление вентиляционных коробов

ТОО КБ "МунайГазИнжиниринг" г. Кызылорда, 2021 г.

Спецификация конструктивных элементов

№ п/п	Обозначение	Наименование	Кол-во, шт.	Масса ед., кг.	Примеч.
		Крепления в сечении 3-3	2	3,31	6,62
1		Профиль U-образный 60х32х2.5 (перфорированный) L=700мм	1	1,61	1,61
2	ГОСТ 22042-76	Шпилька М16 L=500мм	2	0,77	1,54
3	ГОСТ 5915-70	Гайка М16	4	0,04	0,16
		Крепления в сечении 4-4	3	4,85	14,55
1		Профиль U-образный 60х32х2.5 (перфорированный) L=700мм	1	1,61	1,61
2	ГОСТ 22042-76	Шпилька М16 L=1000мм	2	1,54	3,08
3	ГОСТ 5915-70	Гайка М16	4	0,04	0,16
		Крепления в сечении 5-5	5	3,08	15,4
1		Профиль U-образный 60х32х2.5 (перфорированный) L=600мм	1	1,38	1,38
2	ГОСТ 22042-76	Шпилька М16 L=500мм	2	0,77	1,54
3	ГОСТ 5915-70	Гайка М16	4	0,04	0,16
		Крепления в сечении 6-6	3	4,62	13,86
1		Профиль U-образный 60х32х2.5 (перфорированный) L=600мм	1	1,38	1,38
2	ГОСТ 22042-76	Шпилька М16 L=1000мм	2	1,54	3,08
3	ГОСТ 5915-70	Гайка М16	4	0,04	0,16
		Крепления в сечении 7-7	4	4,39	17,56
1		Профиль U-образный 60х32х2.5 (перфорированный) L=500мм	1	1,15	1,15
2	ГОСТ 22042-76	Шпилька М16 L=1000мм	2	1,54	3,08
3	ГОСТ 5915-70	Гайка М16	4	0,04	0,16
		Крепления в сечении 8-8	4	2,74	10,96
1		Профиль U-образный 60х32х2.5 (перфорированный) L=450мм	1	1,04	1,04
2	ГОСТ 22042-76	Шпилька М16 L=500мм	2	0,77	1,54
3	ГОСТ 5915-70	Гайка М16	4	0,04	0,16

Заказ: №32-21 -АС

Капитальный ремонт здание физкультурно-оздоровительного комплекса КГУ детско-юношеский клуб физической подготовки "Барыс"

Изм.	Лист	№ докум	Подпись	Дата
Проверила		Абдиканова		15.07.
Разраб.		Омирбаев		15.07.
Норм. конт		Отетилеуова		15.07.

Стадия	Лист	Листов
РП	23	

Спецификация конструктивных элементов

ТОО КБ "МунайГазИнжиниринг" г. Кызылорда, 2021 г.

Формат А4

Опора ОП-1

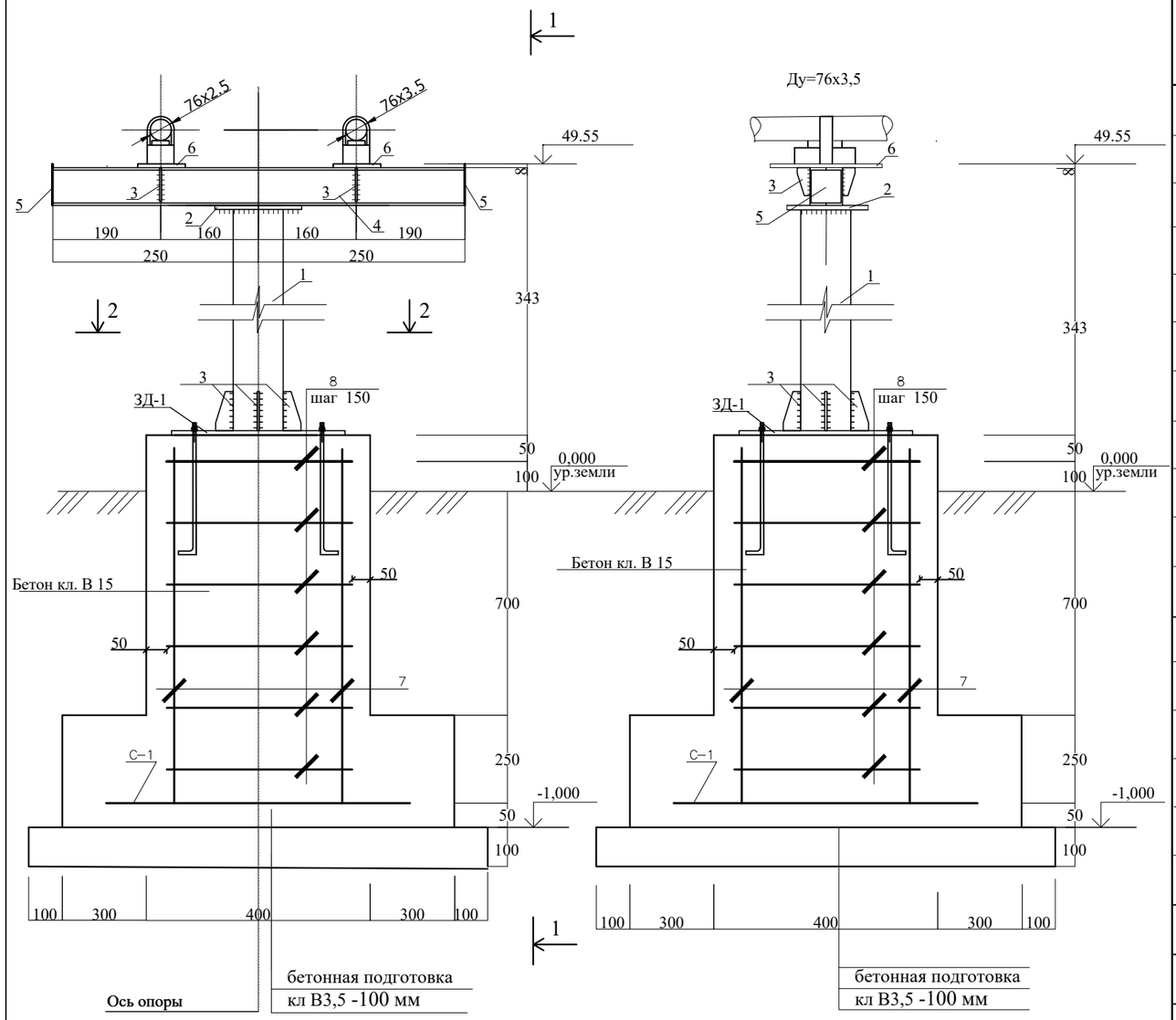

1 - 1

2 - 2

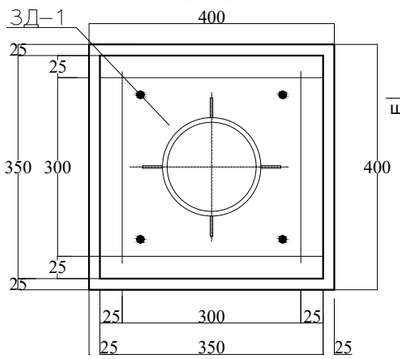

Арматурная сетка С -1

Ведомость деталей

Поз	Эскиз
8	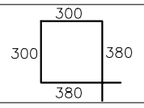

ЗД-1

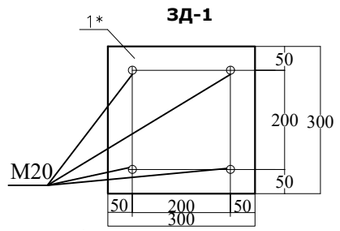

Спецификация конструктивных элементов

Марка, поз.	ОБОЗНАЧЕНИЕ	Наименование	Кол.	Масса кг ед.	Примеч.
		Опора ОП-1	2	27,22	
1	ГОСТ 8732 - 78	Тр.Ф89х3,5 L=343мм	1	2,53	2,53
2	ГОСТ 19903 - 2015	-8х150х150	1	1.41	1.41
3	ГОСТ 19903 - 2015	-6х45х100	8	0.212	1,696
4	ГОСТ 8240-97	Короб из 2-х швеллеров 2№10 ; L=0,5м	1	2х4.3	8,6
5	ГОСТ 19903 - 2015	-6х120х120	2	0.678	1,356
6	ГОСТ 19903 - 2015	-8х150х100	4	0,942	3,768
7	ГОСТ 34028 - 2016	Ø12А400 L=1150мм	4	1,02	4,08
8	ГОСТ 34028 - 2016	Ø8А240 L=1360мм	7	0.54	3,78
		Материалы :			
		Бетон кл. В 15 (F100, W4 Сульфатостойком портландцементе)			0.436 м^3
		Бетон кл. В 3,5. F100, W4			0.144 м^3
		Арматурная сетка С-1			6.70
1	ГОСТ 34028 - 2016	Ø12А400 L=750мм	5	0.67	3.35
2	ГОСТ 34028 - 2016	Ø12А400 L=750мм	5	0.67	3.35
		Закладная деталь ЗД-1			12.65
1*	ГОСТ 19903 - 2015	-10х300х300	1	7.02	7.02
2*	ГОСТ 24379.1-2012	Болт 1.1 М20х400	4	1.32	5.28
3*	ГОСТ 11371-78	Шайба 2.30.4,08кп	4	0.016	0.064
4*	ГОСТ ISO 4032-2014	Гайка М20	4	0.071	0.284

Примечание:

1. За относительную отметку 0.000 принять уровень земли.
2. Все подземные конструкции выполнить из бетона кл. В15 по морозостойкости F100, по водонепроницаемости W4 на сульфатостойком портландцементе .Под подошвой фундаментов устроить подготовку из бетона кл В3,5 толщиной 100 мм и ГПС 310мм.
3. Боковые поверхности всех конструкций, соприкасающиеся с грунтом, обмазать битумной мастикой.
4. Сварка ручная электродуговая электродами типа Э-42 ГОСТ 9467-75* по всей длине контактных поверхностей с высотой шва не менее минимальной толщины свариваемых элементов и не менее 4мм.
5. Металлоконструкции окрасить эмалевой краской ПФ-115 по ГОСТ 6465-76* по грунту из лака ГФ-021 по ГОСТ 25129-82* в соответствии СП РК 2.01-101-2013 "Защита строительных конструкций и сооружений от коррозии".
6. План расположение опор смотреть в разделе "ОВ".

Изм.	Лист	№ докум	Подпись	Дата	Заказ: №32-21 -АС
					Капитальный ремонт здание физкультурно-оздоровительного комплекса КГУ детско-юношеский клуб физической подготовки "Барыс"
Проверила		Абдиканова		15.07.	Стадия: РП; Лист: 24; Листов:
Разраб.		Омирбаев		15.07.	
Норм. конт		Отетилеуова		15.07.	Опора ОП-1
					ТОО КБ "МунайГазИнжиниринг" г. Кызылорда, 2021 г.

Взам. инв. №

Подпись и дата

Инв. № подл.

ВЕДОМОСТЬ ОБЪЕМОВ РАБОТ

№ п/п	Краткое наименование работ	Ед. изм.	Характер. работ		Примечание
			Демонтаж	Монтаж	
1	2	3	4	5	6
	РЕМОНТ КРОВЛИ				
1	Замеана двухслойная мембрана DUOL ECO ULTRAa с отметки +2.300 до +9.800	м^2	1565,20	1565,20	см. лист АС-11
2	Устройство кровли тамбура	-	-	-	см. лист АС-21
3	Устройство покрытия тамбура	-	-	-	см. лист АС-20
4					
	РЕМОНТ ФАСАДА				
1	Покраска кузбаслаком цоколя	м^2	-	8,3	см. лист АС-11
2	Облицовка фасада тамбура плитками «Травертин» толщиной - 20 мм по ГОСТу 9480-2012 с утеплением минплита -100кгс/м3-120 мм с отметки 0.000 до +3.870	м^2	-	53,4	см. лист АС-11
3	Жидкий травертин по сетке (С ØВр1 3 100/50) с утеплением минплита -100кгс/м3-120 мм с отметки 0.000 до + 2.300	м^2/ кг	-	204,54 / 1,66	см. лист АС-11
4	Устройство отмостки из бетона кл. В7.5 толщиной 150 мм, шириной 1000 мм	м^3	21,52	21,52	см. лист АС-11
5	Пробивка проема для окон	м^3	3,04	-	см. лист АС-5
6	Демонтаж окон из ПВХ размером 1200х1500 (h) мм	шт	2	-	см. лист АС-3-6,14
7	Устройство окон из ПВХ размером 1200х1500 (h) мм	шт	-	2	см. лист АС-3-6,14
8	Устройство окон из ПВХ размером 2000х1000 (h) мм	шт	-	4	см. лист АС-3-6,14
9	Демонтаж дверей из ПВХ размером 1200х2100 (h) мм	шт	1	-	см. лист АС-3-6,14
10	Демонтаж дверей из ПВХ размером 1300х2100 (h) мм	шт	2	-	см. лист АС-3-6,14
11	Монтаж дверей из ПВХ размером 1200х2100 (h) мм	шт	-	1	см. лист АС-3-6,14
12	Монтаж дверей из ПВХ размером 1300х2100 (h) мм	шт	-	2	см. лист АС-3-6,14
13	Устройство фундамента, стен тамбура	-	-	-	см. лист АС-5,19
14	Установка опор ОП-1	шт	-	2	см. лист АС-24
	ВНУТРЕННИЕ РАБОТЫ				
1	Демонтаж деревянных дверей размером 0,8 х 2,1 (h) м	шт	2	-	см. лист АС-3-6,14
2	Демонтаж деревянных дверей размером 0,7 х 2,1 (h) м	шт	2	-	см. лист АС-3-6,14
3	Демонтаж деревянных дверей размером 0,9 х 2,1 (h) м	шт	6	-	см. лист АС-3-6,14
4	Демонтаж дверей из ПВХ размером 1,0 х 2,1 (h) м	шт	1	-	см. лист АС-3-6,14
5	Установка деревянных дверей размером 0,8 х 2,1 (h) м	шт	-	1	см. лист АС-3-6,14
6	Установка деревянных дверей размером 0,7 х 2,1 (h) м	шт	-	2	см. лист АС-3-6,14
7	Установка деревянных дверей размером 0,9 х 2,1 (h) м	шт	-	6	см. лист АС-3-6,14
8	Установка деревянных дверей размером 1,0 х 2,1 (h) м	шт	-	2	см. лист АС-3-6,14
9	Установка дверей из ПВХ размером 0,9 х 2,1 (h) м	шт	-	2	см. лист АС-3-6,14
10	Установка Витража размером 0,53 х 2,0 (h) м	шт	-	1	см. лист АС-3-6,14
11	Установка перемычек	-	-	-	см. лист АС-3-6,14
12	Демонтаж кирпичной кладки перегородки толщ.120 мм	м^2	18,39	-	см. лист АС-3
13	Пробивка проема толщ. 120 мм 0,2 х 2,0 (h) м	м^2	0,4	-	см. прилаг. листы
14	Устройство кирпичной кладки перегородок толщиной 0,12 м (марка кирпича Кр-р-по 1НФ/100/1.4/50 ГОСТ 530-2012)	м^2	-	26,83	см. лист АС-5
15	Наращивание стен возле оси 2 толщиной 120 мм до зрительский зон	м^2	-	16,44	см. лист АС-5
16	Покраска металлических лестничных клеток и зрительский скамеек	м^2	-	66,58	см. лист АС-5-6
17	Демонтаж потолка из ГКЛ	м^2	3,74	-	см. лист АС-13
18	Демонтаж подвесного потолка из Армстронга	м^2	191,26	-	см. лист АС-13
19	Очистка от старой краски потолка	м^2	26,5	-	см. лист АС-13
20	Установка подвесного потолка из ГКЛ на металлическом каркасе	м^2	-	176,92	см. лист АС-13

ВЕДОМОСТЬ ОБЪЕМОВ РАБОТ

№ п/п	Краткое наименование работ	Ед. изм.	Характер. работ		Примечание
			Демонтаж	Монтаж	
1	2	3	4	5	6
21	Установка сайдинга из ПВХ (потолок)	м^2	-	31,68	см. лист АС-13
22	Левкас/покраска водоэмульсией за 2 раза потолка	м^2	-	176,92/203,42	см. лист АС-13
23	Очистка от старой краски стен	м^2	601,15	-	см. лист АС-13
24	Улучшенная штукатурка/левкас/окраска водоэмульсией за 2 раза цвет - белый (стены)	м^2	-	138,67/106,03/ 707,96	см. лист АС-13
25	Отделка жидким травертином с отметки -0.200 до + 3.300 стен возле осей 2 и 10	м^2	-	16,44	см. лист АС-13
26	Штукатурка, керамическая глазурованная плитка стен высотой 1.8 м	м^2	-	22,72	см. лист АС-13
27	Демонтаж полов из линолеума	м^2	345,36	-	см. лист АС-13
28	Демонтаж полов из линолеума спортивного зала	м^2	683,28	-	см. лист АС-13
29	Демонтаж керамических плит полов	м^2	12,57	-	см. лист АС-13
30	Устройство пола из линолеума (промышленный гомогенный класс 41-43)	м^2	-	326,25	см. лист АС-13
31	Устройство полов из керамических плит (нескользящие)	м^2	-	31,68	см. лист АС-13,14
32	Устройство полов из керамических плит (375) по серии 244-1, в. 5, 6	м^2	-	13,6	см. лист АС-13
33	Устройство пола из паркета (спортивный амортизирующий паркет)	м^2	-	683,28	см. лист АС-13,14
34	Демонтаж/ монтаж заградительной сетки 100х100х4мм	м^2	293,76	402,6	см. лист АС-6
35	Установка заградительной сетки для потолка (100х100х4мм)	м^2	-	425,3	см. лист АС-7
36	Установка зеркал для тренажерного зала и зала бокса	м^2	-	12,8 х 2	
37	Заливка бетоном В15 проема на отметке -0.800 размером 0,6х1.0м толщиной 380 мм	м^3	-	0,23	
38	Крепление вентиляционных коробов	-	-	-	см. лист АС-22

Изм.	Лист	№ докум	Подпись	Дата	Заказ: №32-21 -АС		
					Капитальный ремонт здание физкультурно-оздоровительного комплекса КГУ детско-юношеский клуб физической подготовки "Барыс"		
						Стадия	Лист	Листов
Проверила		Абдиканова		15.06.		РП	25	
Разраб.		Омирбаев		15.06.				
Норм. конт		Отетилеуова		15.06.	Ведомость объемов работ	ТОО КБ "МунайГазИнжиниринг" г. Кызылорда, 2021 г.		

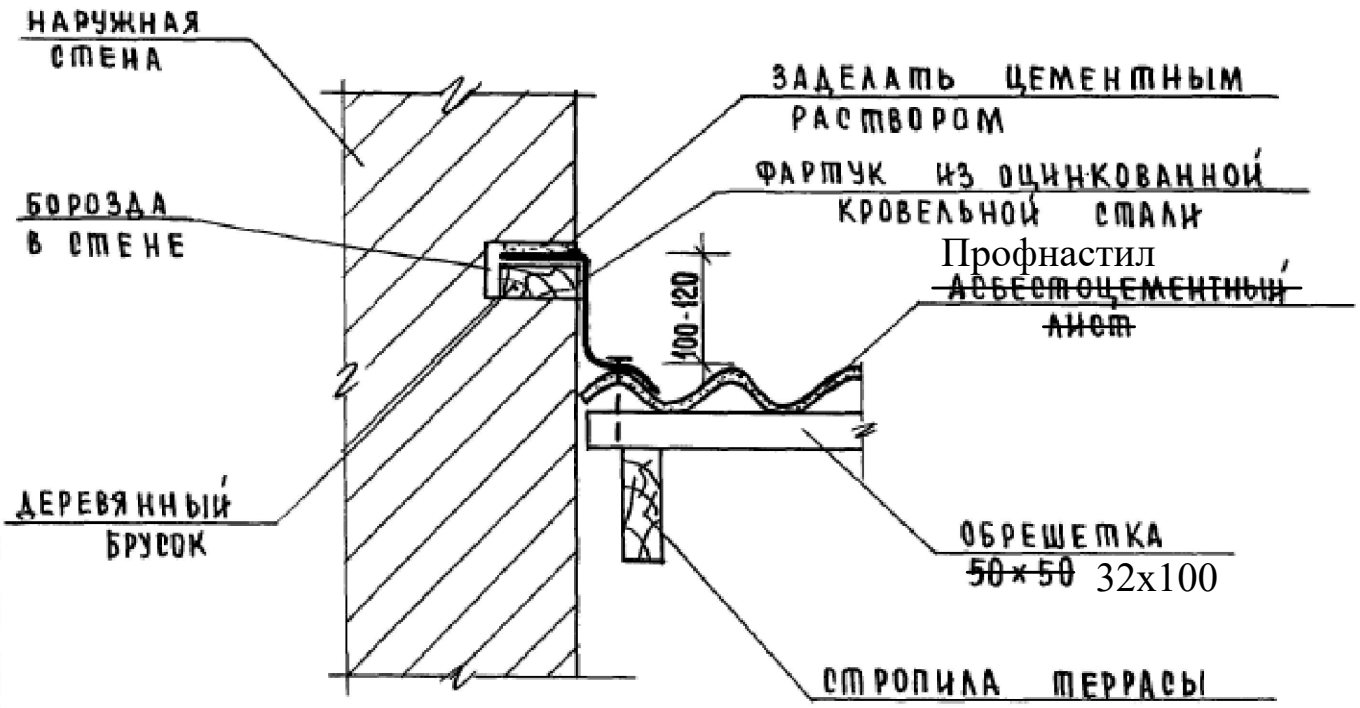

Перед покрытием скатов кровли ~~асбестоцементными листами~~ Профнастил в местах примыкания скатов кровли к стенам, выступающим сверх крыши, должны быть заложены и укреплены в бороздах деревянные бруски с фартуками из оцинкованной кровельной стали. После покрытия ската асбестоцементными листами фартук укрепляется в нижней части гвоздями (к обрешетке) в вершине волны ~~асбестоцементного листа~~ Профнастил.

			2.160-9.1-36
Норм.кон	Овакимьян		
Нач.мас.	Овакимьян		
ГИП	Сидорина		
Вед.инж.	Барыкина		Узел 23.
Испол.	Барыкина		
Провер.	Сидорина		

Стадия	Лист	Листов
Р		1

ЦНИИЭП Граждансельстрой

Инв.№ подл. | Подпись и дата | Взам.инв.№

Проем Пр-1

ФРАГМЕНТ №2

М 1:50

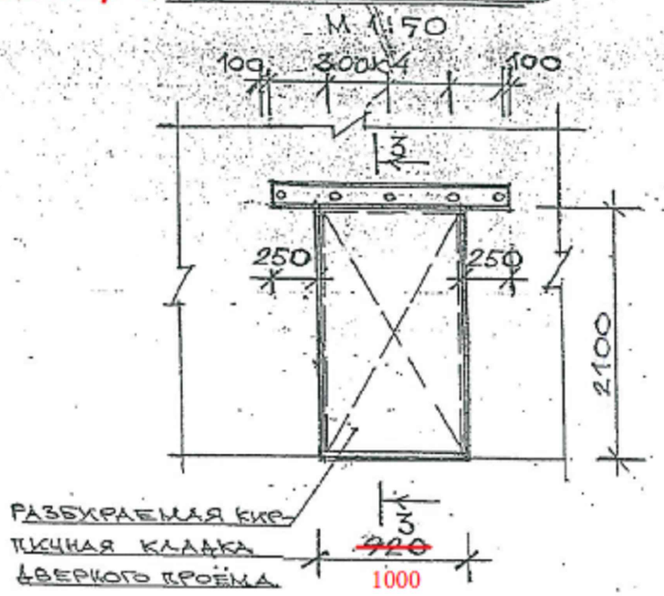

СЕЧ. 3-3

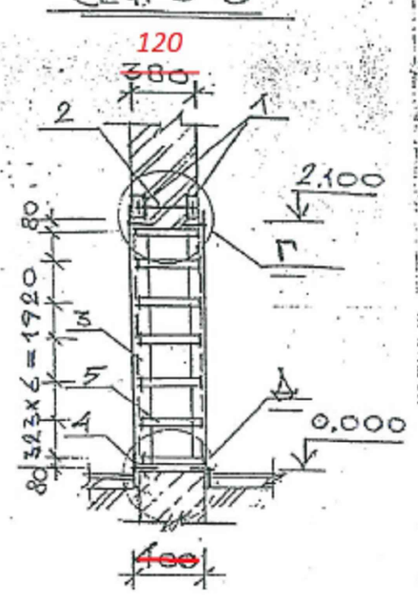

УЗЕЛ „Д"

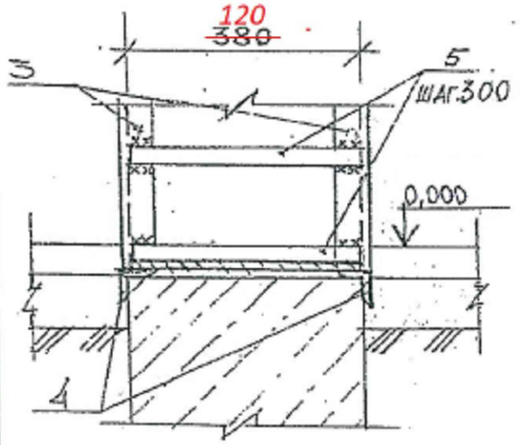

УЗЕЛ „Г"

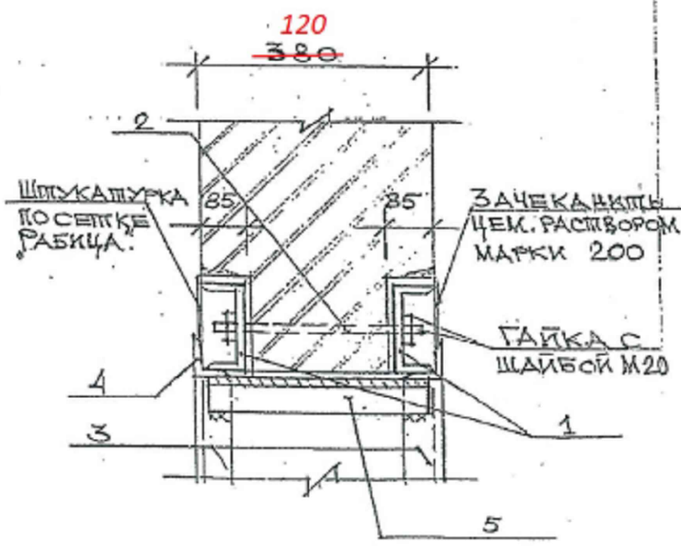

СПЕЦИФИКАЦИЯ КОНСТРУКТИВНЫХ ЭЛЕМЕНТОВ.

Марка поз	Обозначение	Наименование	Кол шт	Масса кг. общий	Примеч
1	ГОСТ 8240-~~89~~ 97	Швеллер [20; l = ~~1120~~ 1520	2	~~52,0~~	55,94
2	ГОСТ 7798-70*	Анкерный болт Ф20А1; l=~~350~~ 100	5	~~4,5~~	1,24
3	ГОСТ 8509-~~86~~ 93	Уголок равнобокий ∠50×5; l=2200	4	33,2	
4	ГОСТ 8509-~~86~~ 93	Уголок равнобокий ∠50×5; l=1020	4	15,4	
5	ГОСТ 103-~~76~~* 2006	Полосовая сталь -60×10; l=~~350~~ 100	20	~~30,0~~	9,42

1. Перед началом пробивки дверного проема, предварительно выполнить пробивку штрабы в верхней части проема размерами ~~1420~~ 1520×220(h) и глубиной ~~80~~ 6 мм с обеих сторон стены. До начала пробивки штрабы выполнить временные крепление под перекрытие из деревянных стоек ф200мм/соединенных схватками/установленных на подкладки с шагом 600мм.
2. Затем выполнить сверление в стене отверстий ф22мм для пропуска анкера по указани фрагмента №2 и узел „Г".
3. После пропуска анкеров через отверстия в стене в штрабы вставляются швеллеры с отверстиями для насадки анкеров с двухсторонней резбой. Затем швеллеры стягиваются с помощью гайки и обваривaются.
4. Затем штрабы на опорных участках заделывать и оштукатурить по сетке „Рабица", смотреть узел „Г".
5. После всех указанных операций необходимо приступить к самой пробивке дверного проема. После пробивке проема металлические элементы выполненной перемычки оштукатурить по сетке „Рабица".

6. Расположение фрагмента №2 смотри на листе АС-~~1~~ 2

Привязан №32-21		19-01	-АС
Инж. Омирбаев		Строительство пристройки магази ул. Ешнияз Сал в пос. Гагарина	
Инж. Боранов		Стадия: РП	Лист: 5
		Фрагмент №2, сеч. 3-3	ТОО

Таблица 16

Технические характеристики подвесных потолков

Тип подвесного потолка	Эскиз	Вид и толщина листов	Межосевое расстояние основных профилей (брусков), c, мм	Нагрузка P ≤ 0,15 кН/м² расстояние между подвесами (дюбелями), a, мм	Нагрузка 0,15 < P ≤ 0,30 кН/м² расстояние между подвесами (дюбелями), a, мм	Нагрузка* 0,30 < P ≤ 0,50 кН/м² расстояние между подвесами (дюбелями), a, мм	Максимальное межосевое расстояние несущих профилей (брусков) b,мм	Область применения	Рекомендации по выбору вида каркаса
1	2	3	4	5	6	7	8	9	10
П111 (П211)	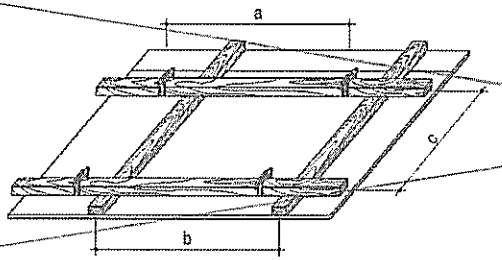	ГКЛ – 12,5 мм или ГВЛ – 10,0 мм	500	1200	950	800	500 (поперечный монтаж ГКЛ, ГВЛ)	Отделка помещений	Деревянный каркас для создания необходимого внутрипотолочного пространства
			600	1150	900	750			
			700	1050	850	700			
			800	1050	800	–			
			900	1000	800	–			
			1000	950	–	–			
			1100	900	–	–			
			1200	900	–	–			
П112 (П212)	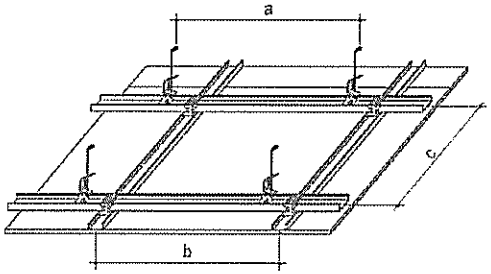	ГКЛ – 12,5 мм или ГВЛ – 10,0 мм	500	1200	950	800	500 (поперечный монтаж ГКЛ, ГВЛ)	Отделка помещений	Металлический каркас для создания необходимого внутрипотолочного пространства
			600	1150	900	750			
			700	1100	850	700			
			800	1050	800	700			
			900	1000	800	–			
			1000	950	750	–			
			1100	900	750	–			
			1200	900	–	–			
П113 (П213)	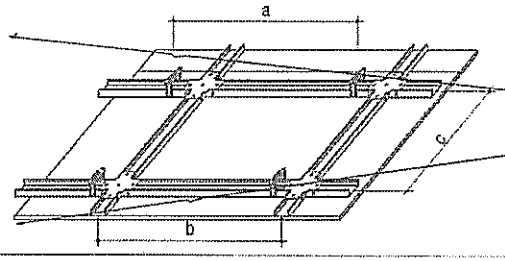	ГКЛ – 12,5 мм или ГВЛ – 10,0 мм	1200	1100	650	–	500 (поперечный монтаж ГКЛ, ГВЛ)	Отделка помещений с ограниченной высотой подвесного потолка	Металлический каркас для помещений с ограниченной высотой подвесного потолка
			1200	–	–	650	400 (продольный монтаж ГКЛ, ГВЛ)		

Примечания:
1. * – используется прямой подвес, конус-подвес с несущей способностью 0,4 кН (40 кг)
2. Межосевое расстояние основных профилей и расстояние между подвесами дано для потолочных профилей с фактической толщиной не менее 0,55 мм

Таблица 18

Расход материалов на 1 м² подвесного потолка П111 (П211)

Наименование	Ед. изм.	Расход	
		Крепление каркаса к поверхности потолка через подвес	Прямое крепление бруса к поверхности потолка
Каркас и изделия для его крепления			
Деревянный брус (основной) 50х30 мм	пог. м	1,3	
Деревянный брус (несущий) 50х30 мм	пог. м	2,1	
Подвес прямой для деревянного бруса	шт.	2,7	–
Дюбель анкерный	шт.	2,7	
Шуруп самонарезающий TN 3,5х25 мм для крепления прямого подвеса к брусу	шт.	5,4	–
Шуруп самонарезающий TN 4,3х55 мм для крепления основного и несущего брусьев	шт.	2,7	
Обшивка			
Лист гипсокартонный ГКЛ 12,5 мм или лист гипсоволокнистый ГВЛ 10,0 мм	м²	1,0	
Шуруп TN 35 (шуруп MN 30)	шт.	17	
Изоляционный материал	м²	по потребности заказчика	
Заделка швов			
Шпаклевка КНАУФ-Фугенфюллер (КНАУФ-Фугенфюллер ГВ)	кг	0,4	
Лента армирующая бумажная	пог. м	1,2	
Лента разделительная 50 мм	пог. м	*	
Грунтовка	кг.	0,1	
Возможна замена материала			
Вместо прямого подвеса используется быстромонтируемый подвес с тягой подвеса	шт.	2,7	–
Вместо шпаклевки КНАУФ-Фугенфюллер (КНАУФ-Фугенфюллер ГВ) используется шпаклевка КНАУФ-Унифлот	кг	0,4	
Вместо листа гипсокартонного ГКЛ используется: лист гипсокартонный ГКЛВ (ГКЛО) 12,5 мм	м²	1,0	
Вместо листа гипсокартонного ГВЛ используется: лист гипсоволокнистый ГВЛВ 10,0 мм	м²	1,0	

Таблица 19

Расход материалов на 1 м² подвесного потолка П112 (~~П212~~)

Наименование	Ед. изм.	Расход
Каркас и изделия для его крепления		
Профиль ПП 60х27	пог. м	3,2
Соединитель двухуровневый для профилей ПП 60х27	шт.	2,3
Удлинитель профилей ПП 60х27	шт.	0,6
Анкерный подвес с зажимом для профилей ПП 60х27	шт.	1,3
Тяга подвеса	шт.	1,3
Дюбель анкерный	шт.	1,3
Обшивка		
Лист гипсокартонный ГКЛ 12,5 мм или лист гипсоволокнистый ГВЛ 10,0 мм	м²	1,0
Шуруп TN 25 (шуруп MN 25)	шт.	17
Изоляционный материал	м²	по потребности заказчика
Заделка швов		
Шпаклевка КНАУФ-Фугенфюллер (КНАУФ-Фугенфюллер ГВ)	кг	0,4
Лента армирующая бумажная	пог. м	1,2
Лента разделительная 50 мм	пог. м	*
Возможна замена материала		
Вместо соединителя двухуровневого используется односторонний анкерный соединитель профилей	шт.	4,6
Вместо анкерного подвеса – комбинированный подвес	шт.	1,3
Вместо анкерного подвеса и тяги подвеса: • комбинированный подвес с верхней частью нониус-подвеса; • универсальный соединитель с верхней частью нониус-подвеса; • нониус-подвес (нижняя и верхняя часть); • нониус-хомут с верхней частью нониус-подвеса; • прямой подвес для профилей ПП 60х27	шт.	1,3
Шуруп LN для крепления ПП 60х27 в прямом подвесе	шт.	2,6
Вместо шпаклевки КНАУФ-Фугенфюллер (КНАУФ-Фугенфюллер ГВ) используется шпаклевка КНАУФ-Унифлот	кг	0,4
Вместо листа гипсокартонного ГКЛ используется: лист гипсокартонный ГКЛВ (ГКЛО) 12,5 мм	м²	1,0
Вместо листа гипсокартонного ГВЛ используется: лист гипсоволокнистый ГВЛВ 10,0 мм	м²	1,0

Инв. № подл. | Подп. и дата | Взам. инв. №

Камалхан

Изм.	Кол.уч.	Лист	N док.	Подп.	Дата

1.045.9-2.08.1-ПЗ

Лист 14

Потолок П112 (~~П212~~)

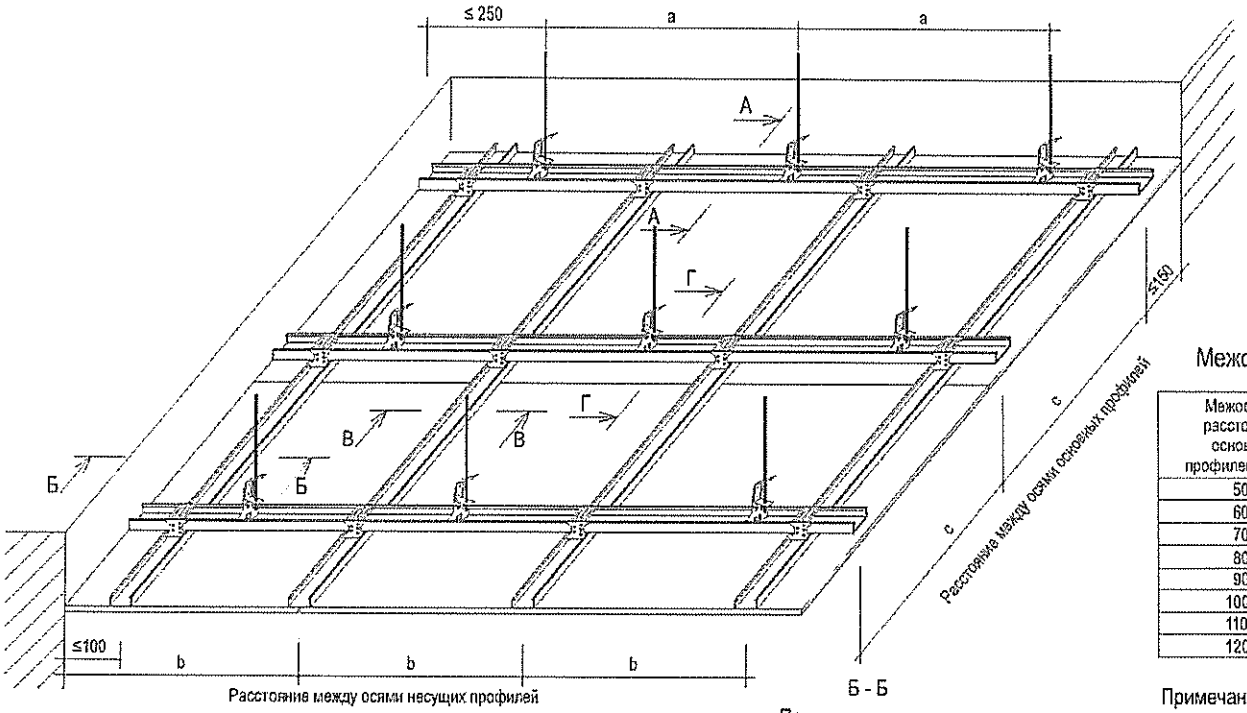

Межосевые расстояния при устройстве каркаса

Межосевое расстояние основных профилей -с- мм	Расстояние между подвесами (дюбелями) -а-, мм при нагрузке до		
	0,15 кН/м	0,30 кН/м	0,50 кН/м [1]
500	1200	950	800
600	1150	900	750
700	1100	850	700
800	1050	800	700
900	1000	800	-
1000	950	750	-
1100	900	750	-
1200	900	-	-

Примечание

1) расстояние дано при использовании подвесов с несущей способностью 40 кг.

Межосевое расстояние несущих профилей(b) при поперечном монтаже листов – 500 мм.

1. Сечения В-В, Г-Г см. 1.045.9-2.08.1-2 лист 2, 3, 4.
2. Для крепления ГВЛ к каркасу вместо шурупа TN применяется шуруп MN.
3. На сечениях А-А, Б-Б примыкания листов к стене условно показано для гипсокартонного листа. В случае гипсоволокнистого листа смотреть как примыкание листа с зазором около 5 мм без снятия фаски с кромки листа.

А - А

Примыкание к стене видимым швом

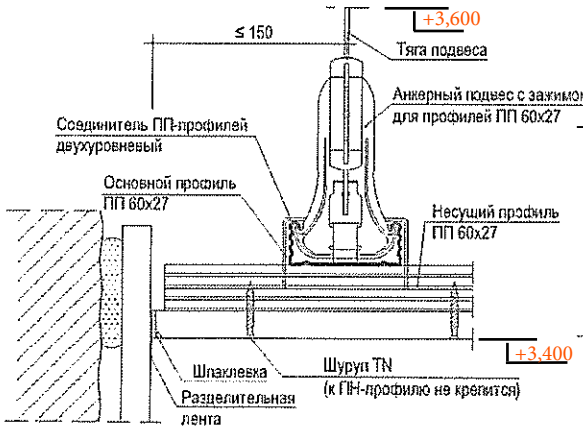

Б - Б

Примыкание к стене

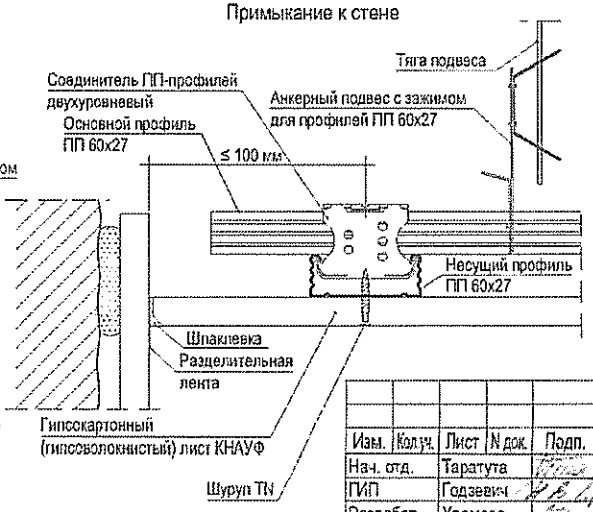

Изм.	Кол.уч.	Лист	N док.	Подп.	Дата
Нач. отд.		Таратута			01.08.
ГИП		Годзевич			01.08.
Разработ.		Храмеев			01.08.
Н. контр.		Панова			01.08.

1.045.9-2.08.1-2

Потолок П112 (П212)

Стадия	Лист	Листов
Р	1	4

ООО «Стройпроект-XXI»

Взам. инв. №

Подп. и дата

Инв. № подл.

Крепление ПП-профилей при помощи анкерного подвеса с зажимом

В - В

Присоединение основных профилей

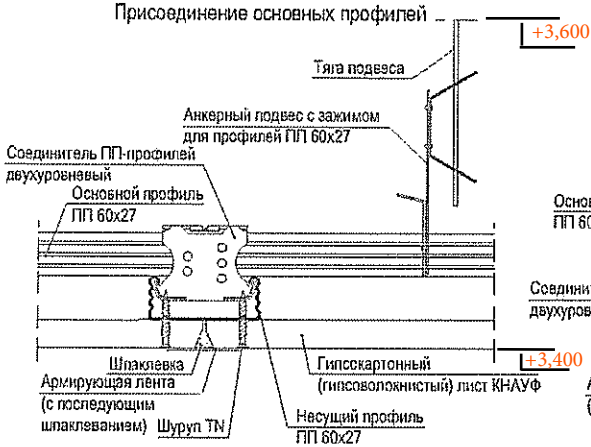

Г - Г

Присоединение основных профилей

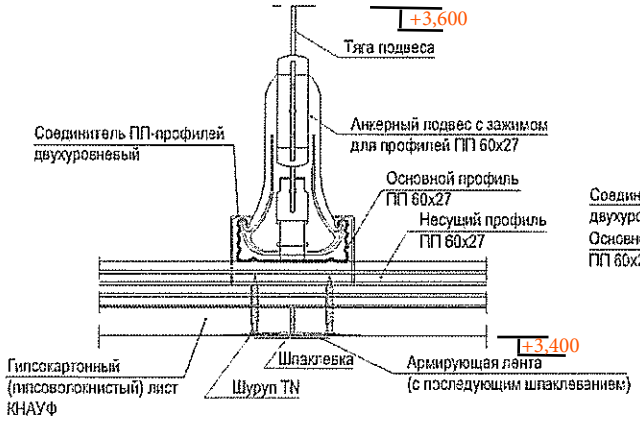

Крепление ПП-профилей при помощи прямого подвеса

В - В

Присоединение основных профилей

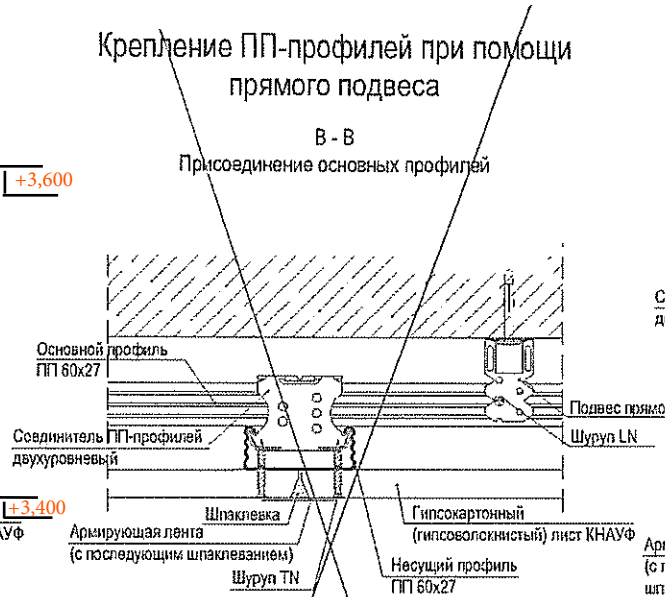

Г - Г

Присоединение основных профилей

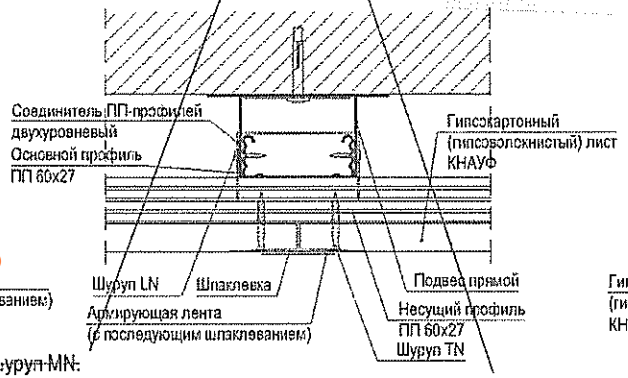

Крепление ПП-профилей при помощи нониус-повеса с верхней частью

В - В

Присоединение основных профилей

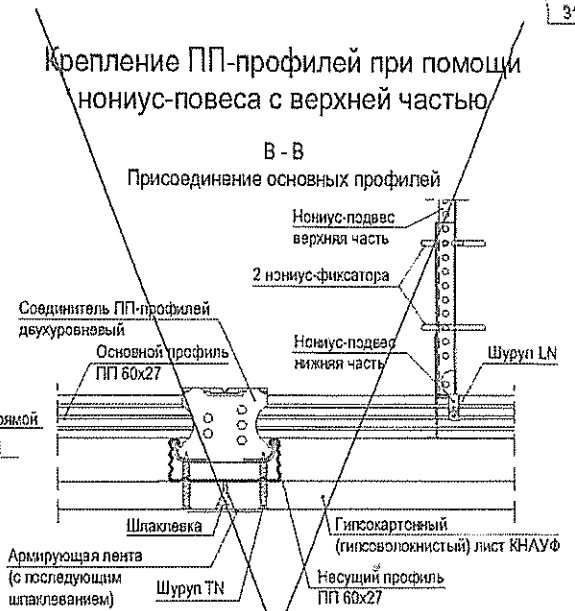

Г - Г

Присоединение основных профилей

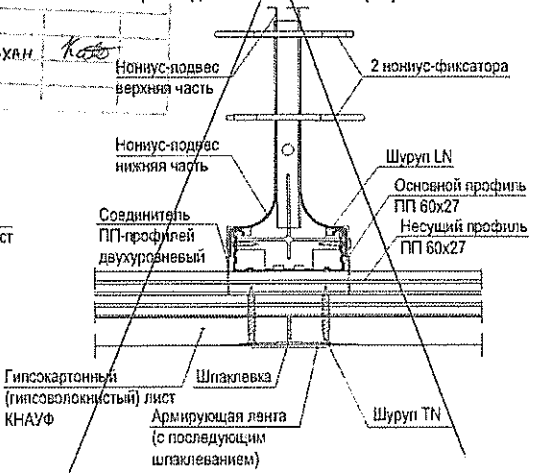

1. ~~Для крепления ГВЛ к каркасу вместо шурупа TN применяется шуруп MN.~~
2. На сечении В-В условно показаны стыки торцевых кромок гипсокартонных листов со снятыми фасками под углом 22,5° на 2/3 толщины листа. В случае гипсоволокнистых листов смотреть как стык кромок ПК с зазором 5-7 мм без снятия фаски.
3. На сечении Г-Г условно показаны стыки гипсокартонных листов с кромкой УК. В случае гипсоволокнистых листов смотреть как стык кромок ФК.

Взам. инв. №

Подп. и дата

Инв. № подл.

Изм.	Кол.уч.	Лист	N док.	Подп.	Дата

1.045.9-2.08.1-2

Лист 2