СТРИМЛАЙН ТОО

ТОО "СТРИМЛАЙН"
РК, город Атырау
мрк. Алмагуль, д5, кв24
тел: +7 /7122/ 32 13 97
E-mail: streamlinellp@gmail.com

"СТРИМЛАЙН" ЖШС
ҚР, Атырау қаласы
Алмагуль мөлтек ауд., д5, кв24
тел: +7 /7122/ 32 13 97
E-mail: streamlinellp@gmail.com

"STREAMLINE" LLP
RK, Atyrau city
24/5 Almagul microdistrict
Tel: +7 /7122/ 32 13 97
E-mail: streamlinellp@gmail.com
streamlinellp@gmail.com

Наименование проекта Разработка проектно-сметных документации на капитальный ремонт центрального парка в селе Мукур Кызылкогинского района

"РП"

Архитектурно-строительные решения

04-21

Атырау 2021 год

Товарищество с ограниченной ответственностью
«СТРИМЛАЙН»
Государственная Лицензия № 16018335 от 29.11.2016г.

Наименование проекта Разработка проектно-сметных документации на капитальный ремонт центрального парка в селе Мукур Кызылкогинского района
Архитектурно-строительные решения

04-21 - АС

Директор Нургазиева Б.Ж.

ГИП Табылдиев К.

Атырау 2021 год

Согласовано

Взам. инв. №

Подп. и дата

Инв. № подл.

28.12.2021 9:26:26

Ведомость рабочих чертежей основного комплекта

Лист	Наименование	Примечание
1	Общие данные	
2	План ограждения.	
3	Ажурное металлическое ограждениеС-1, С-2	
4	Ажурное металлическое ограждениеВорота Вр-1.Калита К-1	
5	Ажурное металлическое ограждениеФрагмент ограждения Узлы 1, 2	
6	Ажурное металлическое ограждениеУзлы 3, 4 Стойки СТ-1, СТ-2	
7	Ажурное металлическое ограждениеСпецификации Щ-1, С-1, С-2	
8	Ажурное металлическое ограждениеСпецификации ВР-1, К-1	
9	Ажурное металлическое ограждениеСпецификации ЗД-1, Ст-1, Ст-2, фундаменты	
10	Турникет	
11	Перила	
12	План сцены	
13	Фундаменты ФМ-3;ФМ-2;ФМ-4. Спецификация фундаментов	
14	Крыльцо Кр-1. М. 1:50	
15	Армирование железобетонных конструкций	
16	Закладная деталь ЗД-1	
17	Перекрытие сцены М. 1:50	
18	Перекрытие сцены и спецификация	
19	Памятная стена	
20	Памятник ВОВ	
21	Памятник ВОВ	

1. Исходные данные

Проект разработан на основании задания на проектирование выданного заказчиком
Площадка под проектируемый объектт расположена по адресу: селе Есбол Индерского района, Атырауской области. по СП РК 2.04-01-2017 относится к IV Г климатическому району со следующими природно-климатическими характиристиками:

Температура воздуха.

- Наиболее холодной пятидневки обеспеченностью 0,92 -24,9°С
- Наиболее холодных суток обеспеченностью 0,92 -29.0°С
- Абсолютная минимальная температура воздуха -37.9°С
- Абсолютная максимальная температура воздуха + 44.6°С

- Снеговая нагрузка – 0,5 (50) кПа (кгс/м2)
- Ветровая нагрузка – 0,38 (38) кПа (кгс/м2)
- средняя скорость за отопительный период, м/с 4,3 м/с
- Грунтовые воды вскрыты на глубине 1,20м
- Нормативная глубина промерзания грунтов – 1,25 м
- Нормативная глубина проникновения нулевой изотермы – 1,500 м.
- Сейсмичность – 5 баллов

Ограждение

Протяжонность ограждения 260м.

Кованное ограждение на железобетонных фундаментах

Облицовка цоколя – гранит

все металло конструкции зачистить, обезжирить, огрунтовать иокрасить за 2 раза

Объемно-планировочные показатели:

Протяжонность ограждения 260м.

Памятная стена

Сооружение имеет неправельную форму форму в плане. Высота 1,963м от уровня планируемой отметки грунта до верха конструкции.

Категория здания по взрывопожарной и пожарной опасности – Д.

Класс ответственности здания – II (нормального) уровня ответственности

Степень огнестойкости – II

Фундаменты – монолитные ленточные железобетонные кл. В25.

Стены- Кирпич.

Наружная отделка стены – Лицевой кирпич

Объемно-планировочные показатели:

Площадь застройки – 2,6 м2

троительный объем – 5 м3

Сцена

Сооружение имеет неправельную форму форму в плане. Высота 6,415м от уровня пола 1-го этажа до верха кровли.

Категория здания по взрывопожарной и пожарной опасности – Д.

Класс ответственности здания – II (нормального) уровня ответственности

Степень огнестойкости – II

Фундаменты – монолитные ленточные железобетонные кл. В25.

Наружные стены- железобетон.

Перекрытие – Металлическое

Внутренняя отделка стены -Гипсовая штукатурка, декоративная штукатурка. Покраска водоэмульсионной краской за 2 раза.

Наружная отделка стены – Гипсовая штукатурка, декоративная штукатурка. Покраска водоэмульсионной краской за 2 раза.

Полы – резиновые

Основания под полы – стяжка 100мм.

Кровля – поликарбонат

Вокруг здания выполнена бетонная отмостка по щебеночному основанию, шириной 1000 мм.

Объемно-планировочные показатели:

Площадь застройки – 120 м2

Общая площадь – 120,0 м2

Строительный объем – 769,8 м3

Памятник ВОВ

Сооружение имеет неправельную форму форму в плане. Высота 7,7м. от уровня планируемой отметки грунта до верха конструкции.

Категория здания по взрывопожарной и пожарной опасности – Д.

Класс ответственности здания – II (нормального) уровня ответственности

Степень огнестойкости – II

Фундаменты – монолитные ленточные железобетонные кл. В25.

Памятник – изжелезобетона.

Наружная отделка стены -Гранит.

Полы – Гранит

Основания под полы – железобетон.

Объемно-планировочные показатели:

Площадь застройки – 7,86 м2

Строительный объем – 60 м3

Противопожарные мероприятия

Противопожарные мероприятия в проекте выполнены в соответствии с требованиями СН РК 2.02-01-2014 "Пожарная безопасность зданий и сооружений".

Техника безопасности.

При производстве строительно-монтажных работ должны строго соблюдаться нормы и правила техники безопасности согласно СН РК 1.03-05-2011 и СП РК 1.03-106-2012 «Охрана труда и техника безопасности в строительстве».

Проект выполнен с соблюдением действующих норм и правил, соответствует нормам и правилам взрыво и пожаробезопасности и обеспечивает безопасную эксплуатацию запроектированных обьектов.

Главный инженер проекта Табылдиев К.

Изм.	Кол.	Лист	N док.	Подпись	Дата
Разраб.		Пак			
ГИП		Табылдиев			
Проверил		Нурланкызы			

04-21-АС

Разработка проектно-сметных документации на капитальный ремонт центрального парка в селе Мукур Кызылкогинского района

Архитектурно-строительные решения	Стадия	Лист	Листов
	РП	1	
Общие данные	ТОО "Стримлайн"		

Согласовано

Взам. инв. N

Подп. и дата

Инв. N подл.

Копировал

Формат А3

План ограждения.
М 1:500

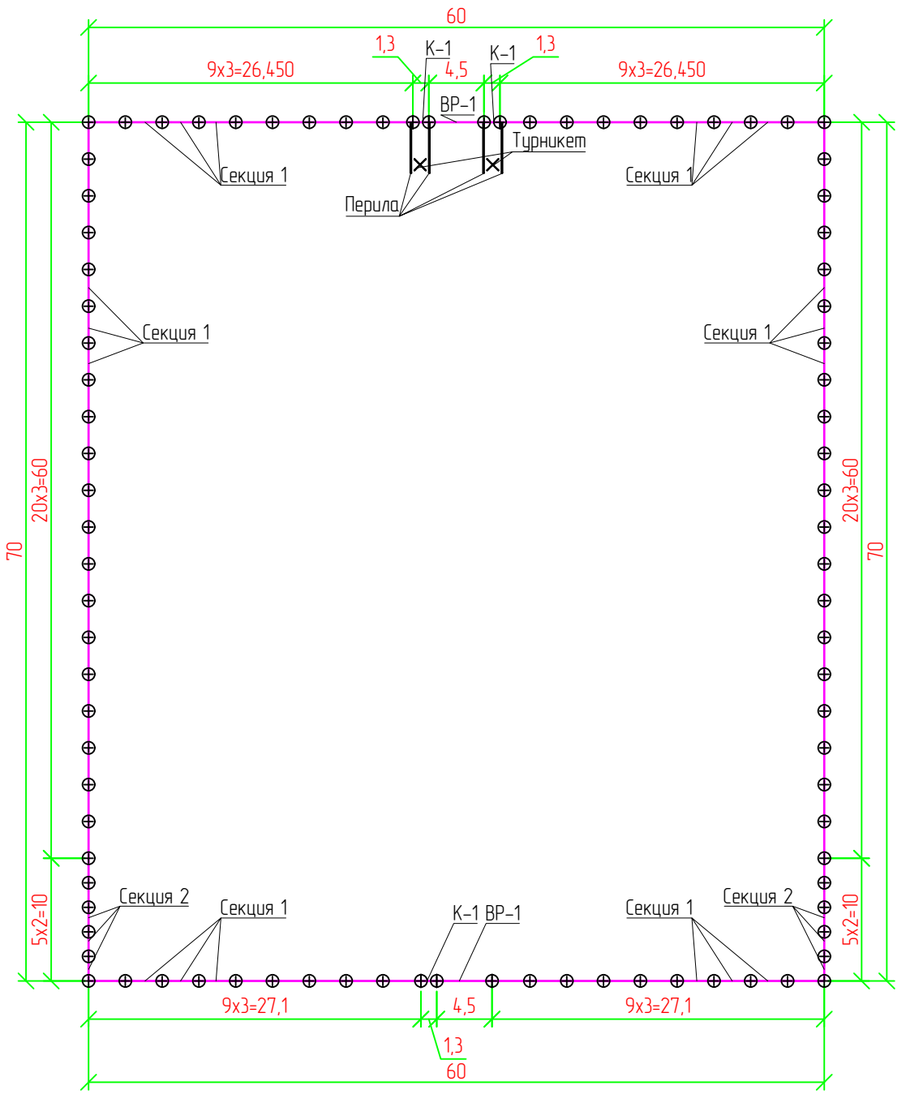

						04-21-АС		
Изм.	Кол.	Лист	N док.	Подпись	Дата	Разработка проектно-сметных документации на капитальный ремонт центрального парка в селе Мукур Кызылкогинского района		
Разраб.		Пак				Архитектурно-строительные решения	Стадия	Лист	Листов
ГИП		Табылдиев					РП	2	
Проверил		Нурланкызы				План ограждения.	ТОО "Стримлайн"		

Согласовано

Взам. инв. N

Подп. и дата

Инв. N подл.

Копировал

Формат А3

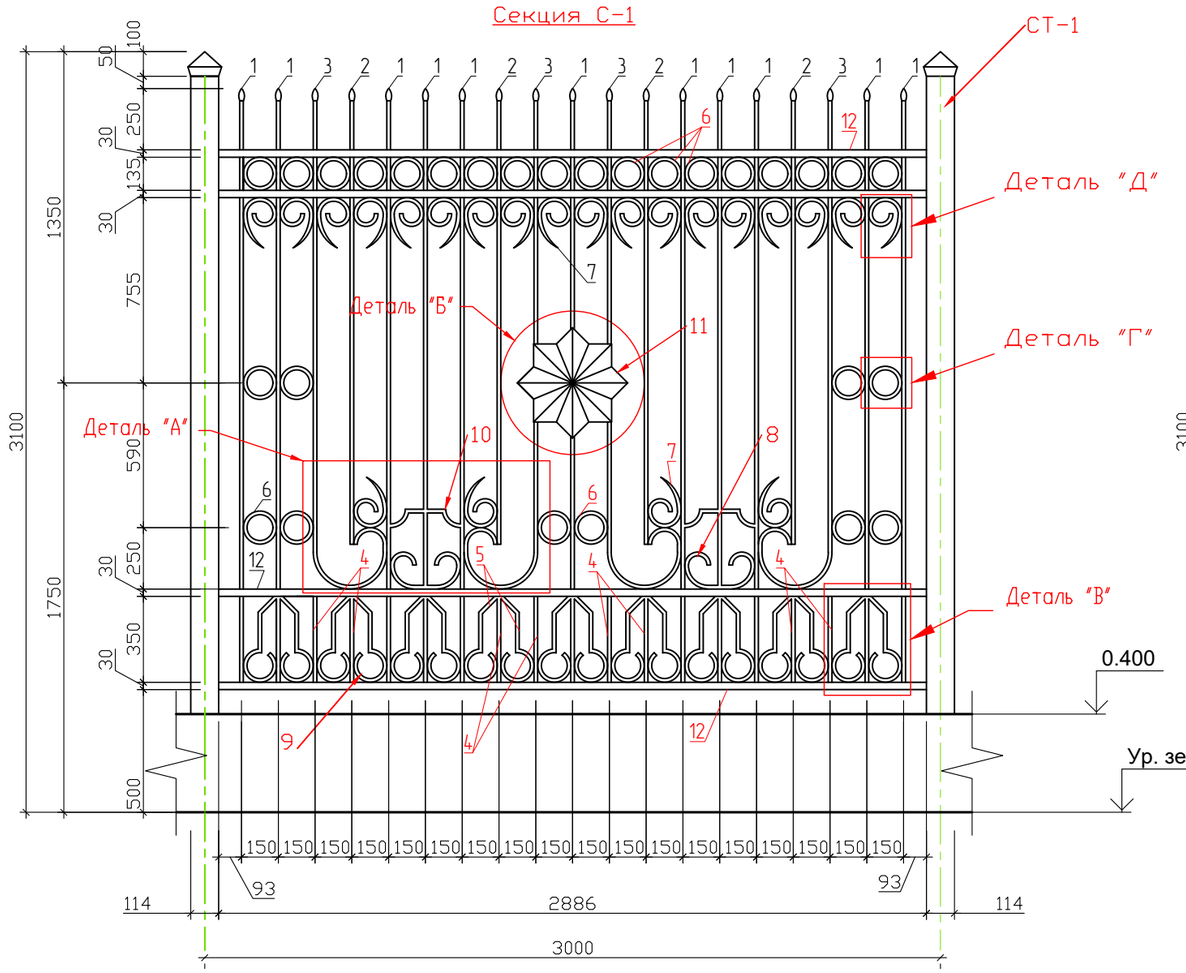

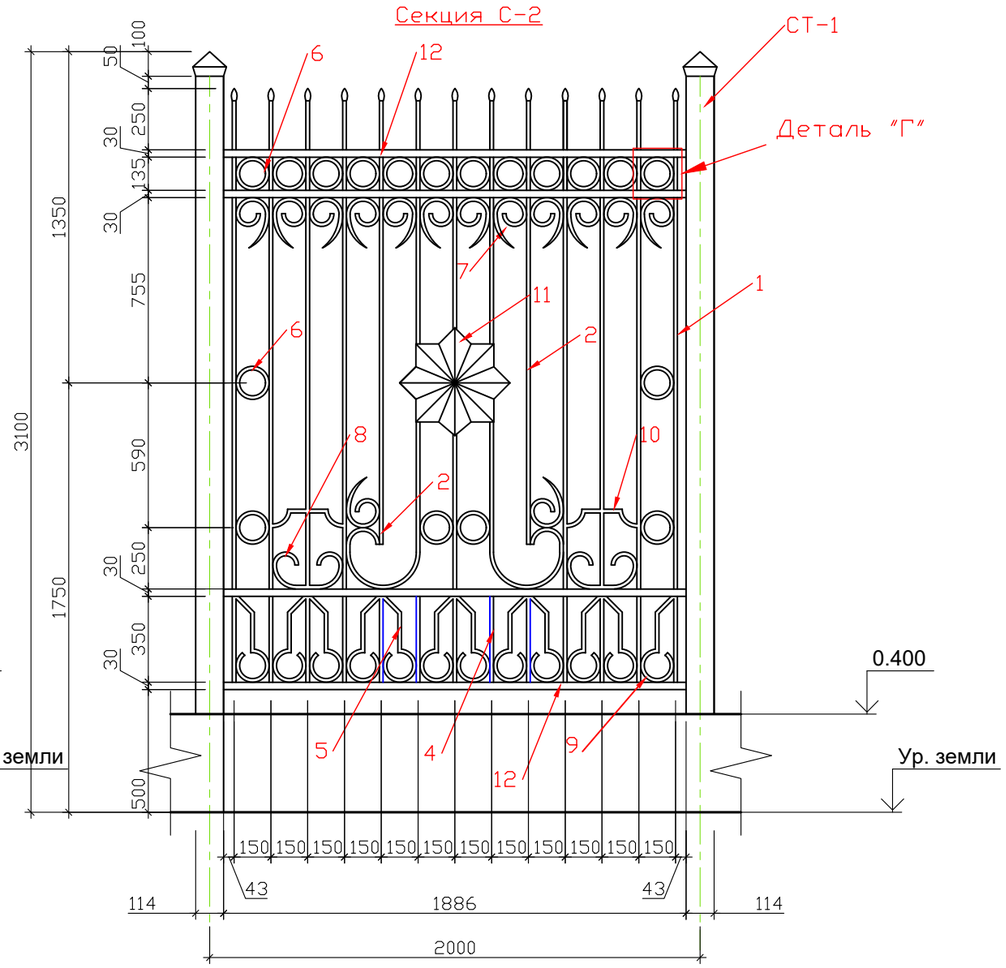

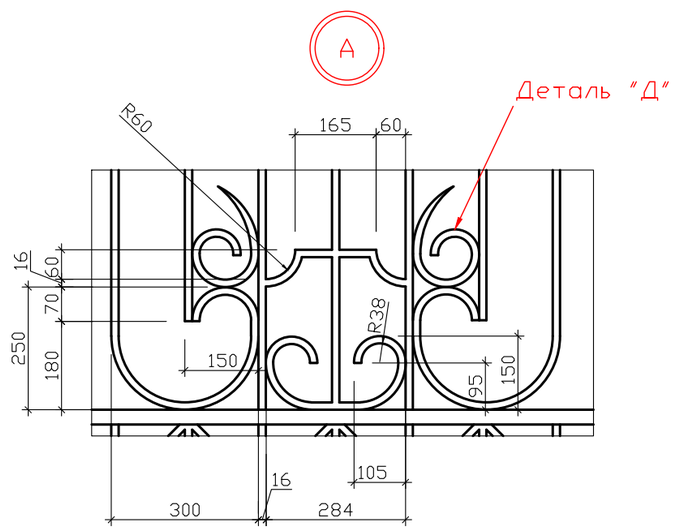

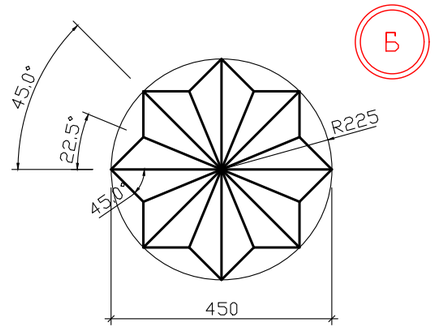

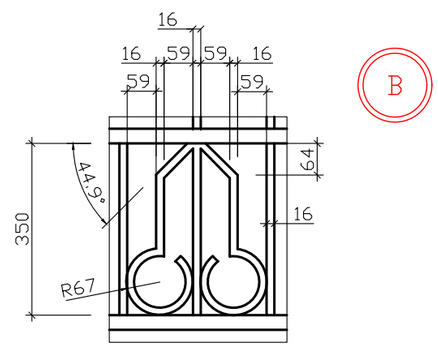

						04-21-АС		
Изм.	Кол.	Лист	N док.	Подпись	Дата	Разработка проектно-сметных документации на капитальный ремонт центрального парка в селе Мукур Кызылкогинского района		
Разраб.		Пак				Архитектурно-строительные решения	Стадия	Лист	Листов
							РП	3	
ГИП		Табылдиев							
Проверил		Нурланкызы				Ажурное металлическое ограждение С-1, С-2	ТОО "Стримлайн"		

Согласовано

Взам. инв. N

Подп. и дата

Инв. N подл

Копировал

Формат А3

Ворота ВР-1

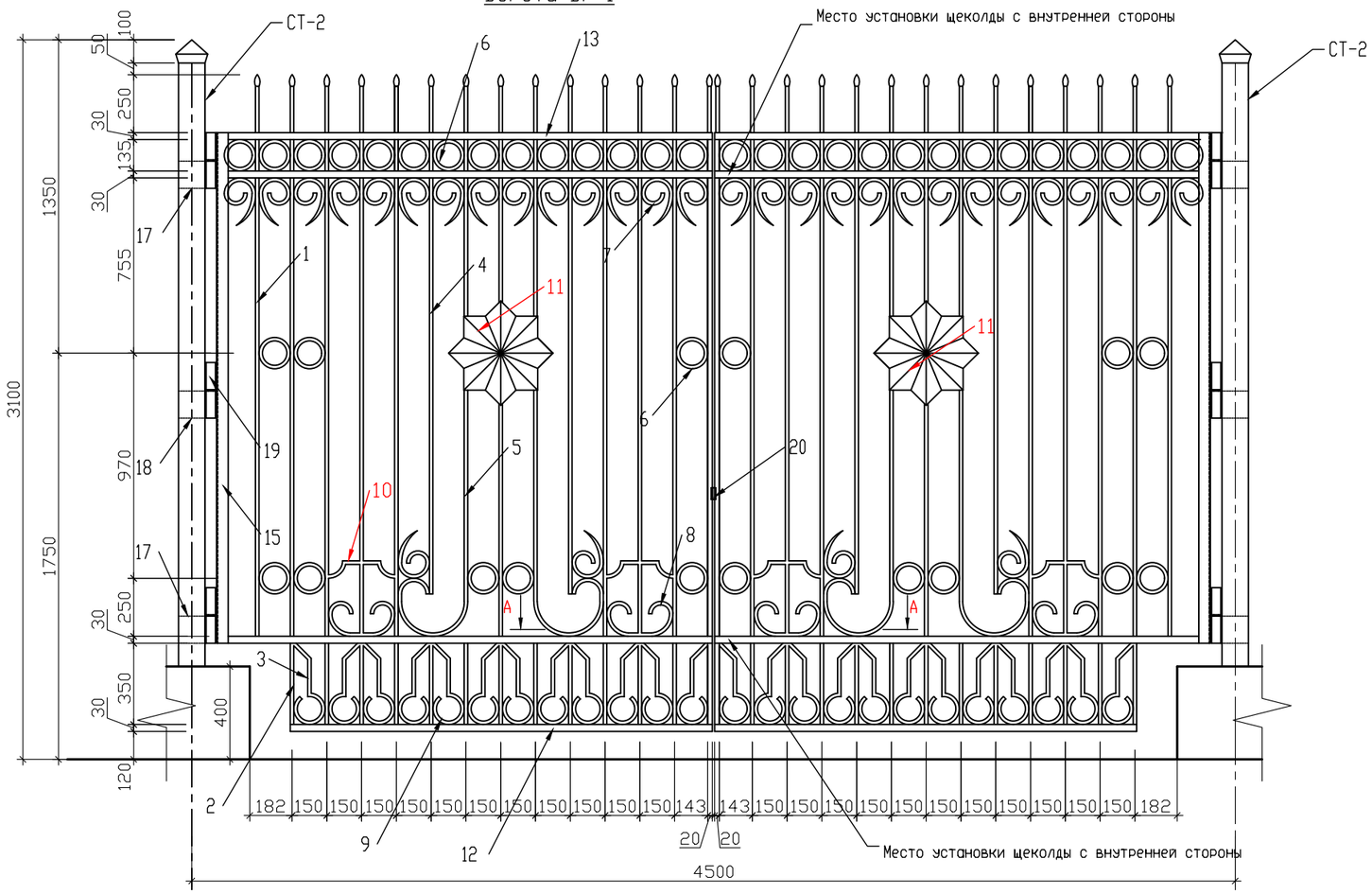

Калитка К-1

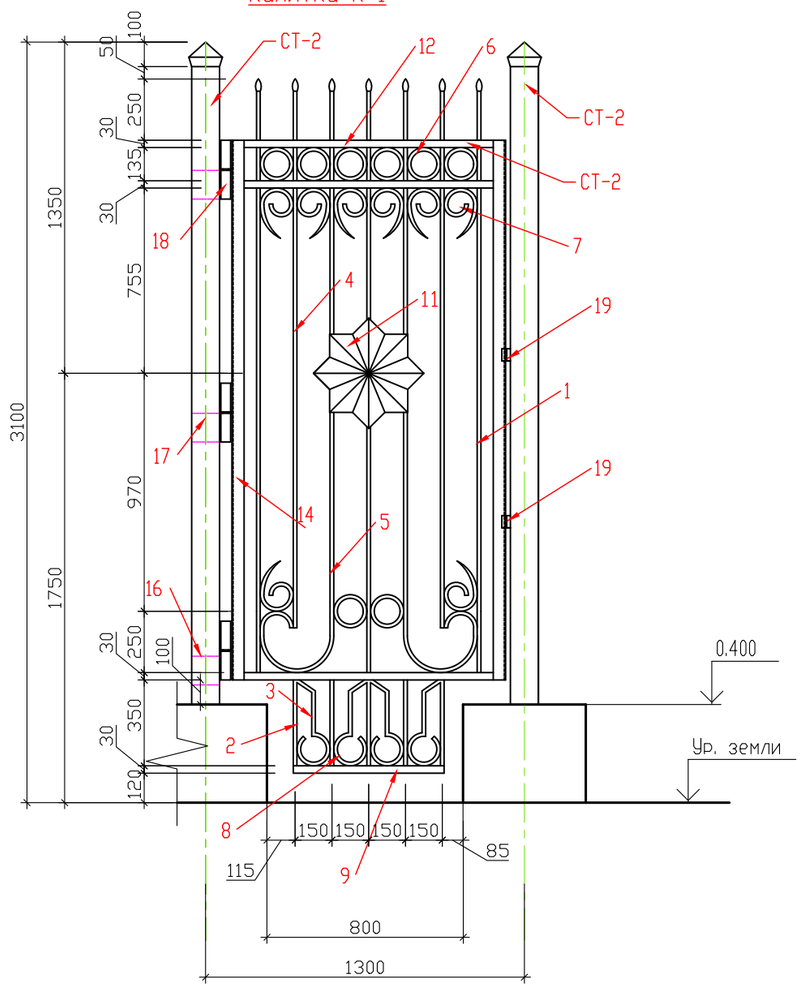

А-А

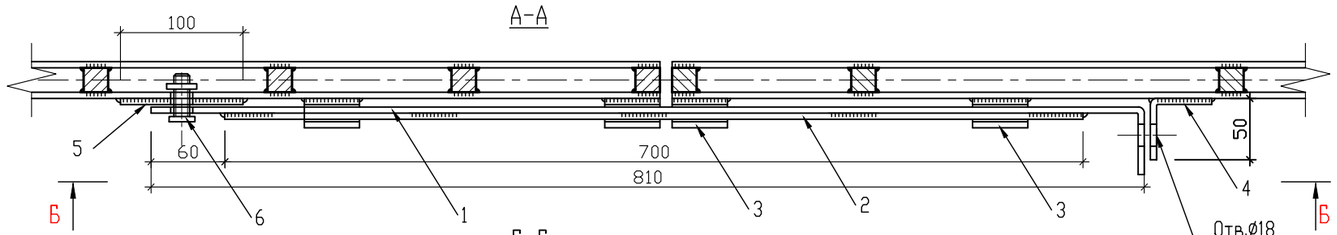

Б-Б

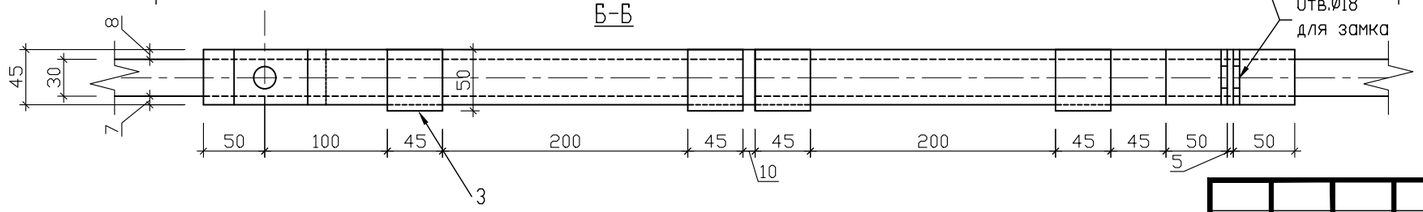

Проушина

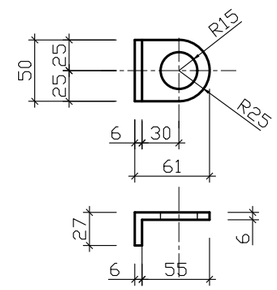

Щеколда Щ-1

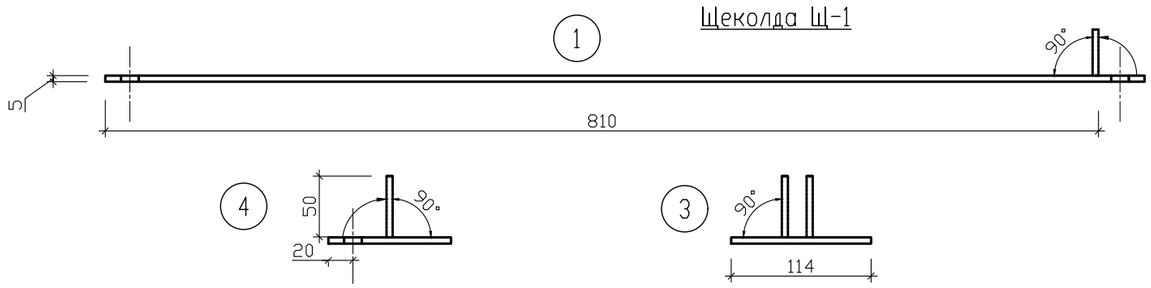

Изм.	Кол.	Лист	N док.	Подпись	Дата	04-21-АС		
						Разработка проектно-сметных документации на капитальный ремонт центрального парка в селе Мукур Кызылкогинского района		
Разраб.		Пак				Архитектурно-строительные решения	Стадия	Лист	Листов
							РП	4	
ГИП		Табылдиев							
Проверил		Нурланкызы				Ажурное металлическое ограждение Ворота Вр-1.Калита К-1	ТОО "Стримлайн"		

Согласовано

Взам. инв. N

Подп. и дата

Инв. N подл.

Копировал

Формат А3

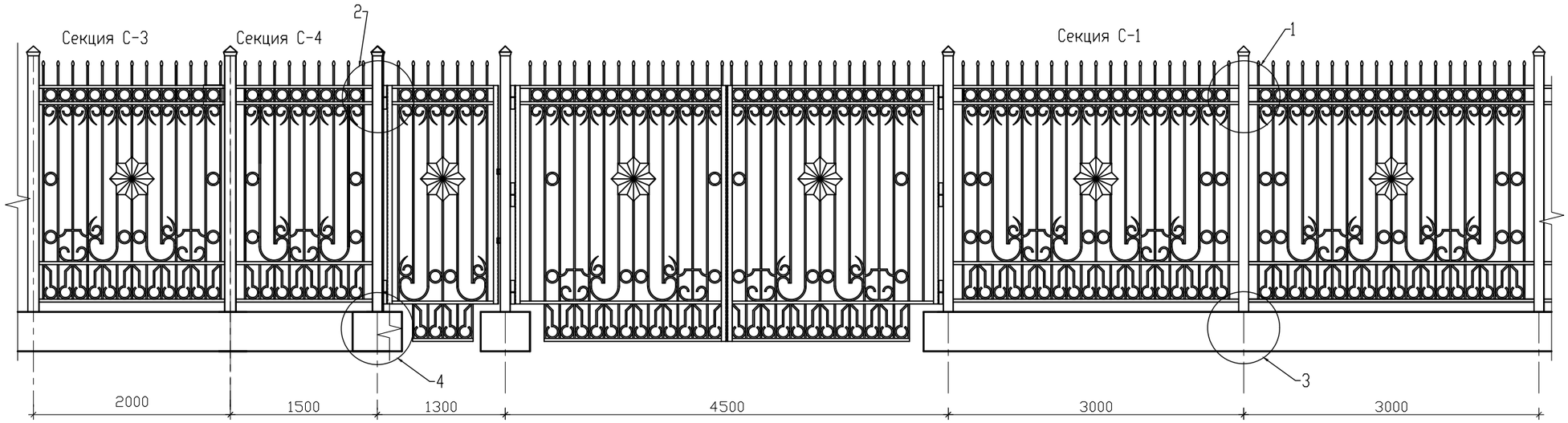

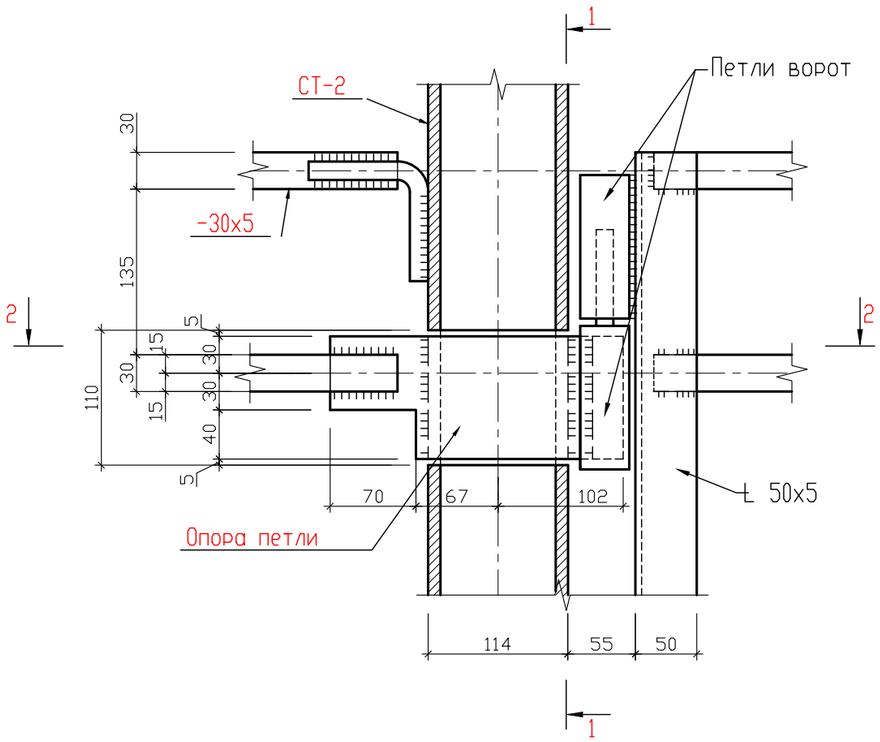

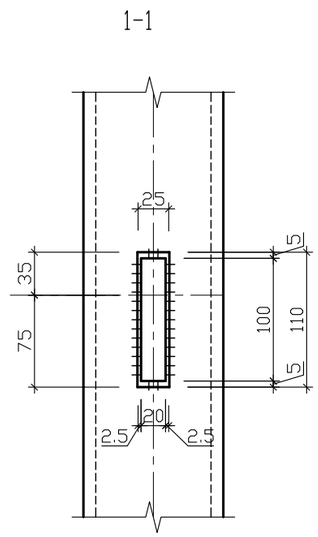

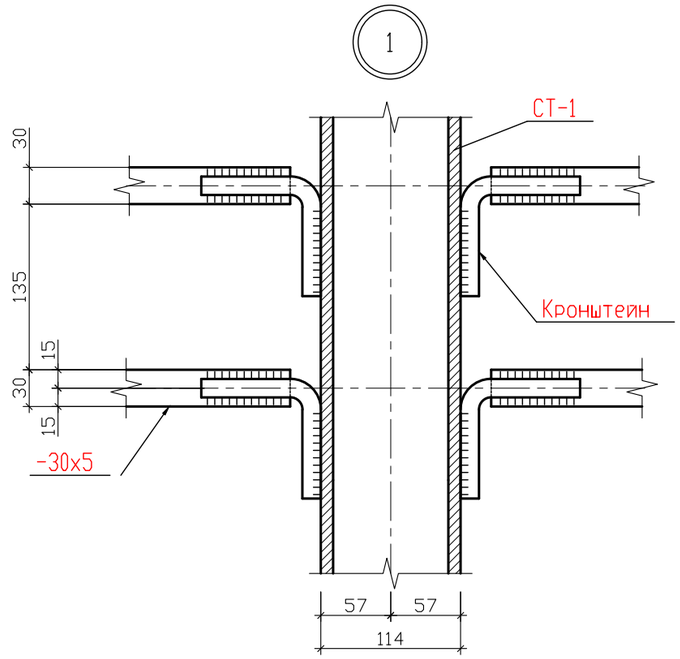

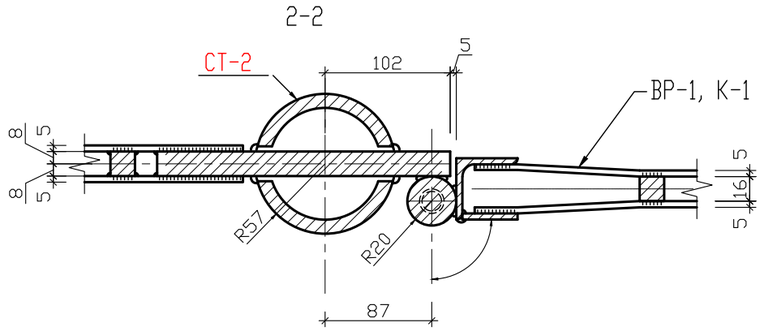

Сварку произвести по ГОСТ5264-80 непрерывным швом по периметру прилегания деталей, катет шва равен наименьшей толщине свариваемых деталей.

Изм.	Кол.	Лист	N док.	Подпись	Дата	04-21-АС
						Разработка проектно-сметных документации на капитальный ремонт центрального парка в селе Мукур Кызылкогинского района
Разраб.		Пак				Архитектурно-строительные решения — Стадия: РП; Лист: 5; Листов:
ГИП		Табылдиев				
Проверил		Нурланкызы				Ажурное металлическое ограждение. Фрагмент ограждения Узлы 1, 2 — ТОО "Стримлайн"

Согласовано

Взам. инв. N

Подп. и дата

Инв. N подл.

Копировал

Формат А3

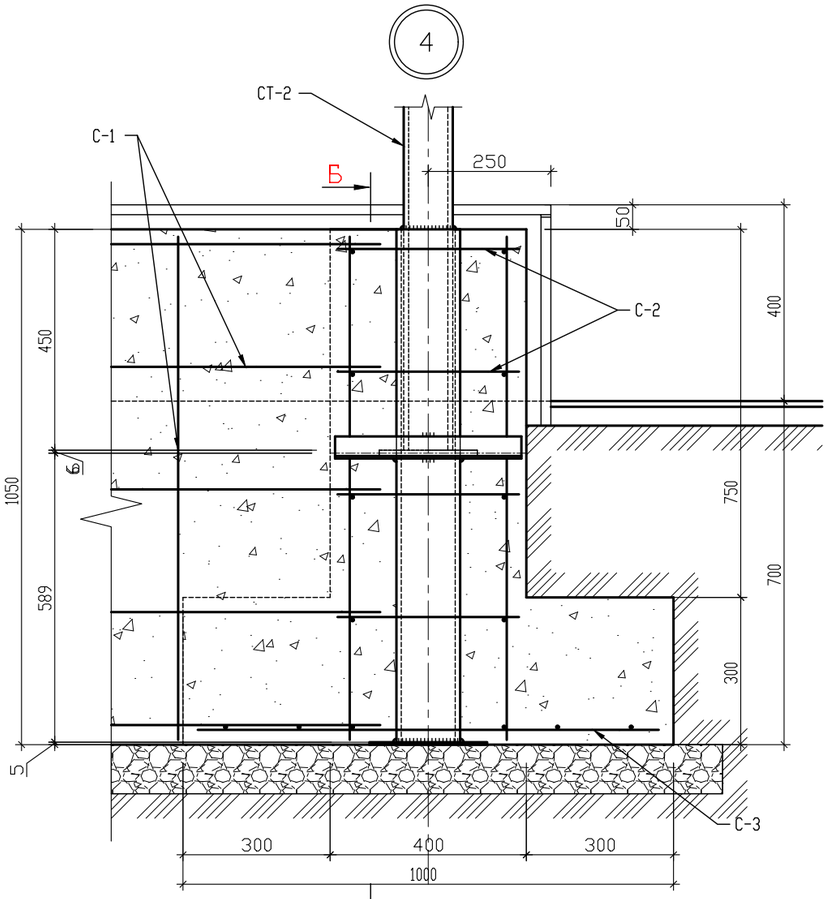

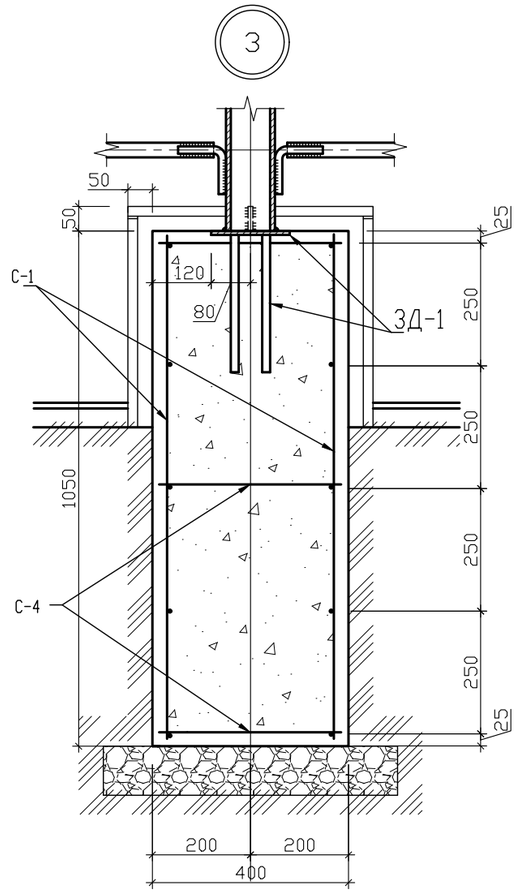

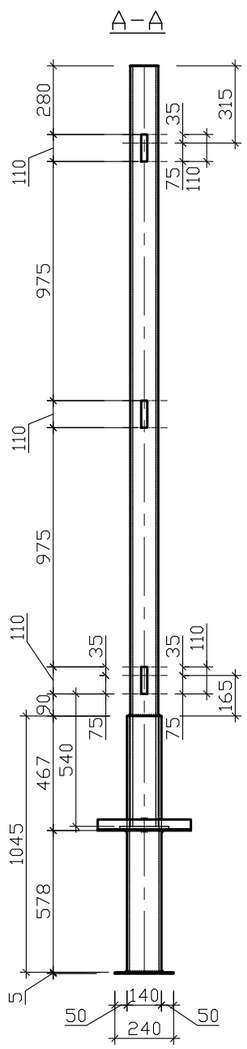

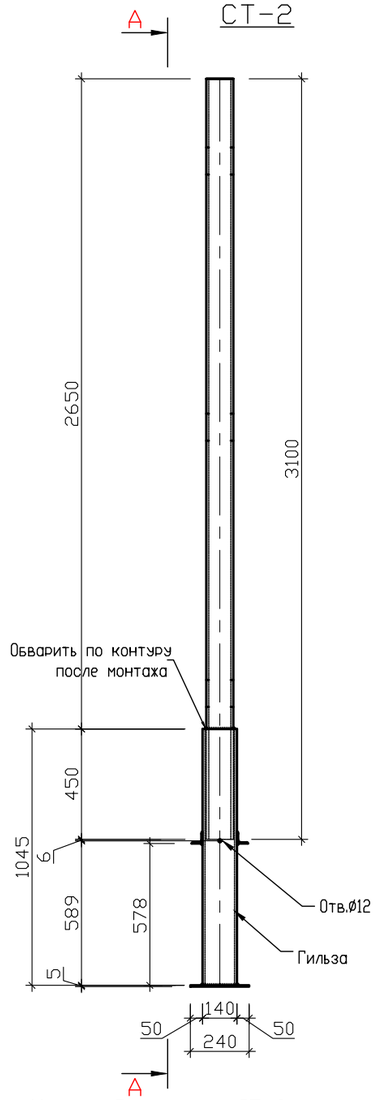

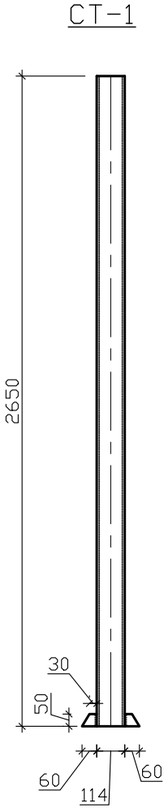

Петли

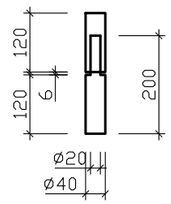

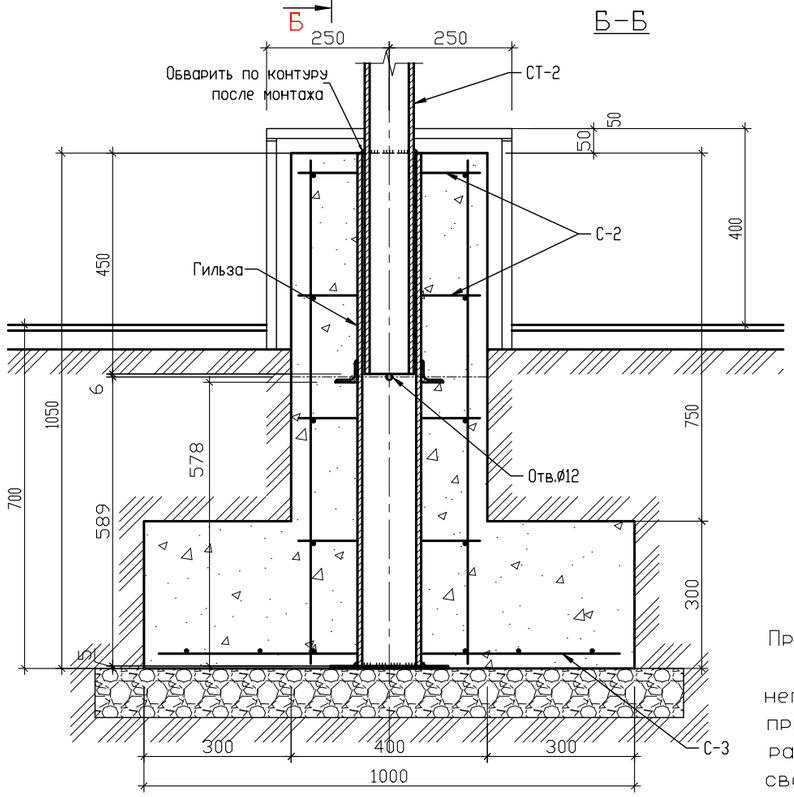

Б-Б

ЗД-1

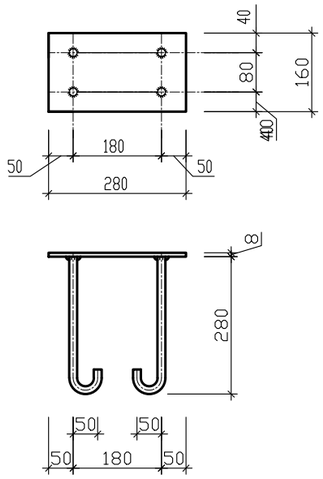

Опора петли
О-2

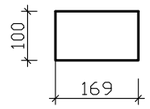

Опора петли
О-1

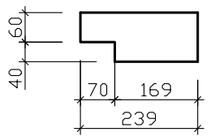

Кронштейн

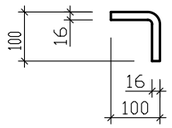

Колпак для стоек СТ-2
7 шт.

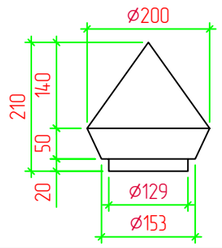

Колпак для стоек СТ-1
84 шт.

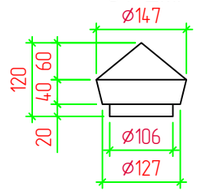

Примечания:

Сварку произвести по ГОСТ5264-80 непрерывным швом по периметру прилегания деталей, катет шва равен наименьшей толщине свариваемых деталей.

Изм.	Кол.	Лист	N док.	Подпись	Дата	04-21-АС
						Разработка проектно-сметных документации на капитальный ремонт центрального парка в селе Мукур Кызылкогинского района
Разраб.		Пак				Архитектурно-строительные решения
ГИП		Табылдиев				Стадия: РП; Лист: 6; Листов:
Проверил		Нурланкызы				Ажурное металлическое ограждение. Узлы 3, 4 Стойки СТ-1, СТ-2
						ТОО "Стримлайн"

Согласовано

Взам. инв. N

Подп. и дата

Инв. N подл.

Копировал

Формат А3

Спецификация стальных элементов на секцию С-1 (76 шт)

Поз.	Обозначение	Наименование	Кол.	Масса ед., кг	Приме-чание
1	ГОСТ 2591-2006	квадрат □ 16х16 L-2450 мм	11	2,01	56,87
2	ГОСТ 2591-2006	квадрат □ 16х16 L-1860 мм	4	2,01	15,70
3	ГОСТ 2591-2006	квадрат □ 16х16 L-2600 мм	4	2,01	21,94
4	ГОСТ 2591-2006	квадрат □ 16х16 L-410 мм	8	2,01	6,93
5	ГОСТ 2591-2006	квадрат □ 16х16 L-265 мм	18	2,01	10,07
6	ГОСТ 2591-2006	квадрат □ 16х16 L-424 мм	28	2,01	25,06
7	ГОСТ 2591-2006	квадрат □ 16х16 L-540 мм	22	2,01	25,07
8	ГОСТ 2591-2006	квадрат □ 16х16 L-365 мм	4	2,01	3,08
9	ГОСТ 2591-2006	квадрат □ 16х16 L-370 мм	18	2,01	14,05
10	ГОСТ 2591-2006	квадрат □ 16х16 L-178 мм	4	2,01	1,51
11	ГОСТ 19903-2015	Лист — 1х450 L-450 мм	2	7,85	3,34
12	ГОСТ 103-2006	Полоса — 5х30 L-2886 мм	8	1,178	28,56
13	ГОСТ 2591-2006	кронштейн квадрат □ 16х16 L-200 мм	8	2,01	3,38

Спецификация стальных элементов на секцию С-2 (10 шт)

Поз.	Обозначение	Наименование	Кол.	Масса ед., кг	Приме-чание
1	ГОСТ 2591-2006	квадрат □ 16х16 L-2450 мм	9	2,01	46,54
2	ГОСТ 2591-2006	квадрат □ 16х16 L-1860 мм	2	2,01	7,85
3	ГОСТ 2591-2006	квадрат □ 16х16 L-2600 мм	2	2,01	10,97
4	ГОСТ 2591-2006	квадрат □ 16х16 L-410 мм	4	2,01	3,46
5	ГОСТ 2591-2006	квадрат □ 16х16 L-265 мм	12	2,01	6,71
6	ГОСТ 2591-2006	квадрат □ 16х16 L-424 мм	18	2,01	9,12
7	ГОСТ 2591-2006	квадрат □ 16х16 L-540 мм	14	2,01	15,96
8	ГОСТ 2591-2006	квадрат □ 16х16 L-365 мм	4	2,01	3,08
9	ГОСТ 2591-2006	квадрат □ 16х16 L-370 мм	12	2,01	9,37
10	ГОСТ 2591-2006	квадрат □ 16х16 L-178 мм	4	2,01	1,5
11	ГОСТ 19903-2015	Лист — 1х450 L-450 мм	2	7,85	3,34
12	ГОСТ 103-2006	Полоса — 5х30 L-1886 мм	8	1,178	18,66
13	ГОСТ 2591-2006	кронштейн квадрат □ 16х16 L-200 мм	8	2,01	3,38

Спецификация элементов на щеколду Щ-1 (4 шт)

Поз.	Обозначение	Наименование	Кол.	Масса ед., кг	Приме-чание
1	ГОСТ 2591-2006	квадрат □ 16х16 L-850 мм	1	2,01	1,79
2	ГОСТ 2591-2006	квадрат □ 16х16 L-700 мм	1	2,01	1,48
3	ГОСТ 2591-2006	квадрат □ 16х16 L-114 мм	4	2,01	0,96
4	ГОСТ 2591-2006	квадрат □ 16х16 L-100 мм	1	2,01	0,21
5	ГОСТ 2591-2006	квадрат □ 16х16 L-100 мм	1	2,01	0,21
6		Болт М16*50 + шайба + гайка	1шт.		

Согласовано

Взам. инв. N

Подп. и дата

Инв. N подл.

Изм.	Кол.	Лист	N док.	Подпись	Дата
Разраб.		Пак			
ГИП		Табылдиев			
Проверил		Нурланкызы			

04-21-АС

Разработка проектно-сметных документации на капитальный ремонт центрального парка в селе Мукур Кызылкогинского района

Архитектурно-строительные решения

Стадия	Лист	Листов
РП	7	

Ажурное металлическое ограждение
Спецификации Щ-1, С-1, С-2

ТОО "Стримлайн"

Копировал

Формат А3

Спецификация стальных элементов на ворота ВР-1 (2 шт)

Поз.	Обозначение	Наименование	Кол.	Масса ед., кг	Приме-чание
1	ГОСТ 2591-2006	квадрат □ 16х16 L-2450 мм	20	2,01	103,41
2	ГОСТ 2591-2006	квадрат □ 16х16 L-410 мм	26	2,01	22,5
3	ГОСТ 2591-2006	квадрат □ 16х16 L-265 мм	24	2,01	13,42
4	ГОСТ 2591-2006	квадрат □ 16х16 L-2240 мм	4	2,01	18,91
5	ГОСТ 2591-2006	квадрат □ 16х16 L-2980 мм	4	2,01	25,16
6	ГОСТ 2591-2006	квадрат □ 16х16 L-424 мм	44	2,01	39,37
7	ГОСТ 2591-2006	квадрат □ 16х16 L-540 мм	32	2,01	36,47
8	ГОСТ 2591-2006	квадрат □ 16х16 L-356 мм	8	2,01	6,01
9	ГОСТ 2591-2006	квадрат □ 16х16 L-370 мм	24	2,01	18,74
10	ГОСТ 2591-2006	квадрат □ 16х16 L-178 мм	8	2,01	3,01
11	ГОСТ 19903-2015	Лист — 1х450 L-450 мм	4	7,85	6,68
12	ГОСТ 103-2006	Полоса — 30х5 L-1820 мм	4	1,178	9
13	ГОСТ 103-2006	Полоса — 30х5 L-2140 мм	12	1,178	31,76
15	ГОСТ 8509-93	∟ 50х5 L-2470 мм	2	3,77	11,64
16	ГОСТ 103-2006	Полоса — 45х5 L-2470 мм	2	1,766	5,45
17	ГОСТ 19903-2015	Лист — 20х100 L-240 мм	4	157,0	15,82
18	ГОСТ 19903-2015	Лист — 20х100 L-170 мм	2	157,0	5,6
19	ГОСТ 2590-2006	Пруток гладкий Ø40мм L-200мм	6	9,865	12,43
	ГОСТ 2590-2006	Пруток гладкий Ø40мм L-120мм	6	9,865	7,46
20	ГОСТ 103-2006	Полоса — 50х5 L-61 мм	2	1,963	0,30

Спецификация стальных элементов на калитку К-1 (3шт)

Поз.	Обозначение	Наименование	Кол.	Масса ед., кг	Приме-чание
1	ГОСТ 2591-2006	квадрат □ 16х16 L-2450 мм	3	2,01	15,51
2	ГОСТ 2591-2006	квадрат □ 16х16 L-410 мм	5	2,01	4,33
3	ГОСТ 2591-2006	квадрат □ 16х16 L-265 мм	4	2,01	2,24
4	ГОСТ 2591-2006	квадрат □ 16х16 L-2240 мм	2	2,01	9,46
5	ГОСТ 2591-2006	квадрат □ 16х16 L-2980 мм	2	2,01	12,58
6	ГОСТ 2591-2006	квадрат □ 16х16 L-424 мм	12	2,01	10,74
7	ГОСТ 2591-2006	квадрат □ 16х16 L-540 мм	8	2,01	9,12
8	ГОСТ 2591-2006	квадрат □ 16х16 L-370 мм	18	2,01	14,06
9	ГОСТ 2591-2006	Полоса — 5х30 L-600 мм	2	1,178	1,48
11	ГОСТ 19903-2015	Лист — 1х450 L-450 мм	2	7,85	7,42
12	ГОСТ 103-2006	Полоса — 5х30 L-1120 мм	6	1,178	8,31
14	ГОСТ 8509-93	∟ 50х5 L-2470 мм	2	3,77	11,64
15	ГОСТ 103-2006	Полоса — 45х5 L-2470 мм	2	1,766	5,45
16	ГОСТ 19903-2015	Лист — 20х100 L-240 мм	2	157,0	7,91
17	ГОСТ 19903-2015	Лист — 20х100 L-170 мм	1	157,0	2,8
18	ГОСТ 2590-2006	Пруток гладкий Ø40мм L-200мм	3	9,865	6,22
	ГОСТ 2590-2006	Пруток гладкий Ø40мм L-120мм	3	9,865	3,73
19	ГОСТ 103-2006	Полоса — 50х5 L-61 мм	4	1,963	0,56

Согласовано

Взам. инв. N

Подп. и дата

Инв. N подл.

Изм.	Кол.	Лист	N док.	Подпись	Дата
Разраб.		Пак			
ГИП		Табылдиев			
Проверил		Нурланкызы			

04-21-АС

Разработка проектно-сметных документации на капитальный ремонт центрального парка в селе Мукур Кызылкогинского района

Архитектурно-строительные решения	Стадия	Лист	Листов
	РП	8	

Ажурное металлическое ограждение
Спецификации ВР-1, К-1

ТОО "Стримлайн"

Копировал

Формат А3

Спецификация стали на СТ-1, СТ-2, ЗД-1

Поз.	Обозначение	Наименование	Кол.	Масса ед., кг	Приме-чание
		Стойка СТ-1	84		
	ГОСТ 10704-91	Труба $\frac{114x4.0x\ 2650\ ГОСТ\ 10704-91}{В-Ст3сп\ ГОСТ10705-80}$	1	14,72	40,96
	ГОСТ 103-2006	Полоса — 50x10 L-60 мм	2	3,925	0,49
	ГОСТ 2590-2006	Пруток гладкий Ø150мм L-120 мм	1	138,721	16,65
		Стойка СТ-2	7		
	ГОСТ 10704-91	Труба $\frac{114x4.0x3100\ ГОСТ\ 10704-91}{В-Ст3сп\ ГОСТ10705-80}$	1	14,72	47,91
	ГОСТ 10704-91	Труба $\frac{140x5.5x\ 1045\ ГОСТ\ 10704-91}{В-Ст3сп\ ГОСТ10705-80}$	1	18,24	20,01
	ГОСТ 8509-93	∟ 45x5 L-380 мм	2	3,37	2,69
	ГОСТ 19903-2015	Лист — 5x240 L-240 мм	1	39,25	2,37
	ГОСТ 2590-2006	Пруток гладкий Ø12мм L-200 мм	1	0,888	0,19
	ГОСТ 2590-2006	Пруток гладкий Ø200мм L-210 мм	1	246,615	51,78
		ЗД-1	84		
	ГОСТ 19903-2015	Лист — 8x160 L-280 мм	1	62,80	2,95
	ГОСТ 34028-2016	пруток 1ф МД 16x11700-А400 L-280 мм	4	1,578	1,86

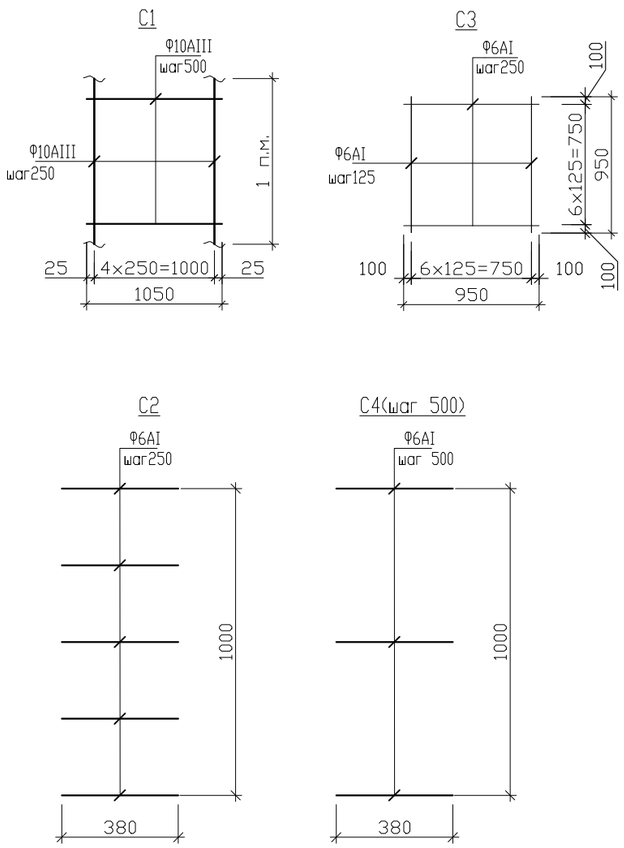

Спецификация Фундаментов

Поз.	Обозначение	Наименование	Кол.	Масса ед., кг	Приме-чание
		Сетка С-1	2		
	ГОСТ 34028-2016	пруток 1ф МД 10x11700-А400 L-260м.п.	5	0,617	842,21
	ГОСТ 34028-2016	пруток 1ф МД 10x11700-А400 L-1050 мм шаг 500мм	524	0,617	356,44
		Сетка С-4	3		
	ГОСТ 34028-2016	пруток 1ф МД 10x11700-А400 L-380 мм шаг 500	524	0,617	129,0
		Сетка С-3	7		
	ГОСТ 34028-2016	пруток 1ф МД 10x11700-А400 L-950 мм шаг 125	14	0,617	8,62
		Сетка С-2	7		
	ГОСТ 34028-2016	пруток 1ф МД 10x11700-А400 L-380 мм шаг 125	20	0,617	6,89
		Выемка грунта			650,0 м3
		Обратная засыпка			587,6м3
		Бетон В15 F75 W8 на сульфатостойком портландцементе			119,2 м3
		Щебень пропитанный горячим битумом до полного насыщения			17,3м3
		Вертикальная гидроизоляция обмазка горячим битумом за 2 раза			440,0 м2
		Отделка цокольной части декоративный камень	1		400,0 м^2

Технические требования

1. Монолитная лента фундаментов ограждения выполняется из бетона В15 (М200)
2. До начала возведения фундамента произвести работы по устройству щебеночной подготовки толщиной 100мм. Граница подготовок в плане условно не показана. Затем установить в проектное положение гильзы под стойки СТ-2, закладные детали ЗД-1. Расположение гильз и закладных деталей ориентировать по плану в соответствии с узлами "3", "4".
3. Армирование ленточных фундаментов арматурными сетками вести непрерывно, стыки сеток внахлестку без сварки; длина стыка 350 мм-для сеток сваренных из Ø10AI.
4. Изготовление сеток вести электродами типа Э-42.

Изм.	Кол.	Лист	N док.	Подпись	Дата
Разраб.		Пак			
ГИП		Табылдиев			
Проверил		Нурланкызы			

04-21-АС

Разработка проектно-сметных документации на капитальный ремонт центрального парка в селе Мукур Кызылкогинского района

Архитектурно-строительные решения

Стадия	Лист	Листов
РП	9	

Ажурное металлическое ограждение
Спецификации ЗД-1, Ст-1, Ст-2, фундаменты

ТОО "Стримлайн"

Согласовано

Взам. инв. N

Подп. и дата

Инв. N подл.

Копировал

Формат А3

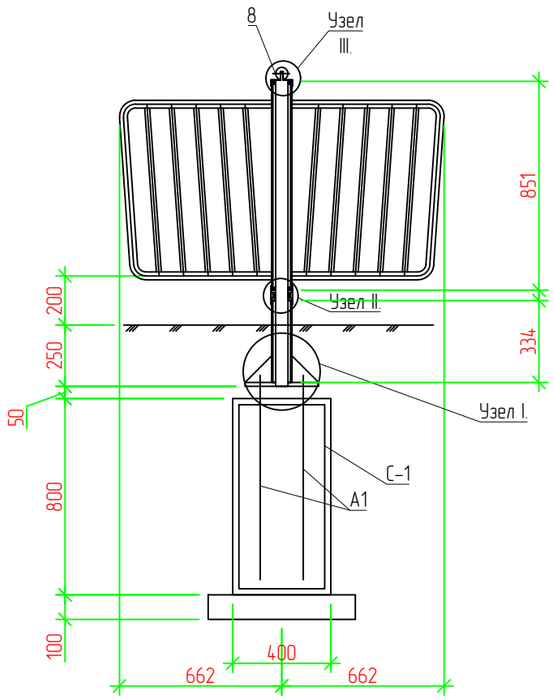

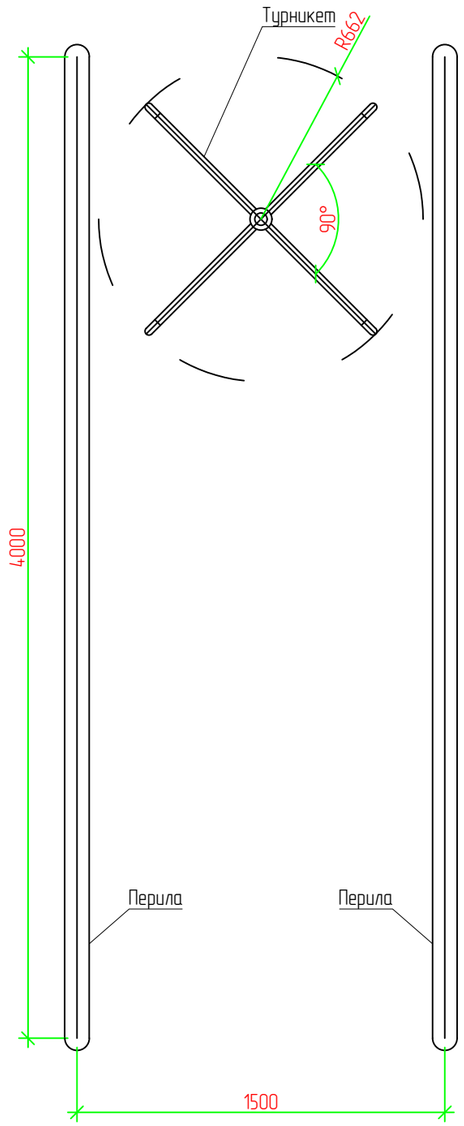

Спецификация

Поз.	Обозначение	Наименование	Кол.	Масса ед., кг	Приме-чание
С-1	ГОСТ 34028-2016	пруток 1ф МД 12х11700-А400 L-20,0п.м шаг 200х200		0,888	17,76
А1	ГОСТ 24379.1-80	БОЛТ 1.2.М16х800. ГОСТ 24379.1-80	4	1,33	5,32
		Бетон В20 F75 W8 на сульфатостойком портландцементе			0,3 м3
		Щебень пропитанный горячим битумом до полного насыщения			0,1м3
		Вертикальная гидроизоляция обмазка горячим битумом за 2 раза			1,6 м2
1	ГОСТ 19903-2015	Лист — 16х300 L-300 мм	1	125,6	11,40
2	ГОСТ 19903-2015	Лист — 10х109 L-109 мм	4	78,50	3,73
3	ГОСТ 19903-2015	Лист — 10х100 L-100 мм	2	78,50	1,57
4	ГОСТ 19903-2015	Лист — 2х100 L-100 мм	1	15,7	0,16
5	ГОСТ 7872-89	Подшипник 8110	1	0,16	0,16
6	ГОСТ 8338-75	Подшипник 1000910	2	0,18	0,36
7	ГОСТ 2590-2006	Пруток гладкий Ø50мм L-1280мм	1	15,413	19,73
8	ГОСТ 2590-2006	Пруток гладкий Ø50мм L-100мм Шар	1	15,413	1,6
9	ГОСТ 10704-91	Труба $\frac{83х5,5х851\ ГОСТ\ 10704-91}{В-Ст3сп\ ГОСТ10705-80}$	1	10,51	9,0
10	ГОСТ 10704-91	Труба $\frac{83х5,5х334\ ГОСТ\ 10704-91}{В-Ст3сп\ ГОСТ10705-80}$	1	10,51	3,51
11	ГОСТ 10704-91	Труба $\frac{89х1,6х25\ ГОСТ\ 10704-91}{В-Ст3сп\ ГОСТ10705-80}$	1	3,45	0,1
12	ГОСТ 10704-91	Труба $\frac{89х1,6х75\ ГОСТ\ 10704-91}{В-Ст3сп\ ГОСТ10705-80}$	1	3,45	0,3

Поз.8
М. 1:50

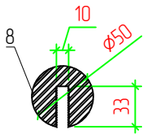

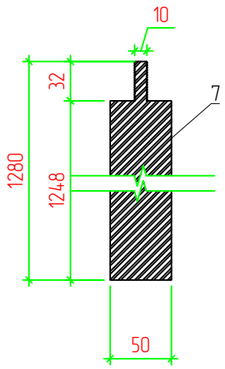

Узел III.
М. 1:50

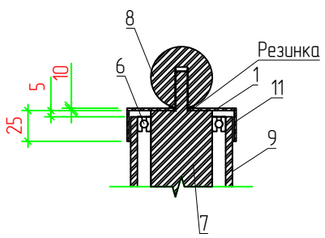

Узел II.
М. 1:50

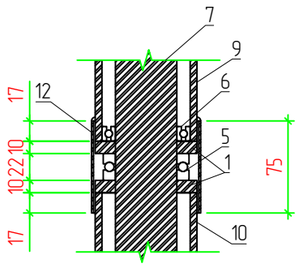

Узел I.
М. 1:50

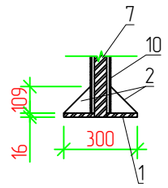

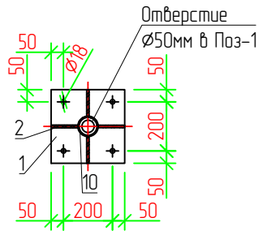

Поз.4
М. 1:50

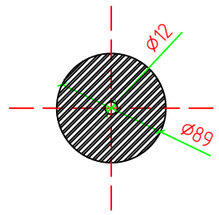

Поз.3
М. 1:50

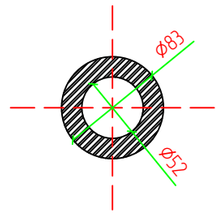

Изм.	Кол.	Лист	N док.	Подпись	Дата	04-21-АС		
						Разработка проектно-сметных документации на капитальный ремонт центрального парка в селе Мукур Кызылкогинского района		
Разраб.		Пак				Архитектурно-строительные решения	Стадия	Лист	Листов
							РП	10	
ГИП		Табылдиев							
Проверил		Нурланкызы				Турникет	ТОО "Стримлайн"		

Согласовано

Взам. инв. N

Подп. и дата

Инв. N подл.

Копировал

Формат А3

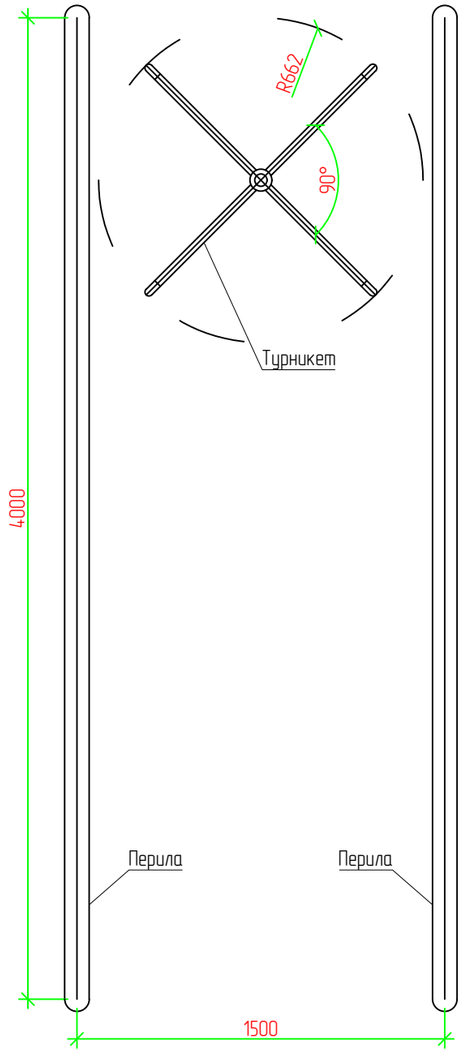

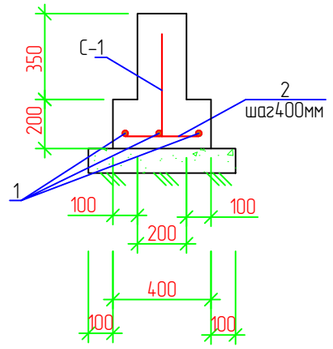

Закладная деталь 3д-1
М. 1:5

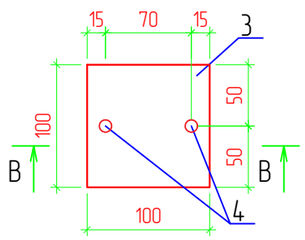

Разрез В-В
М. 1:5

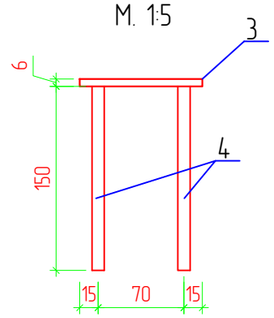

Перила
М. 1:25

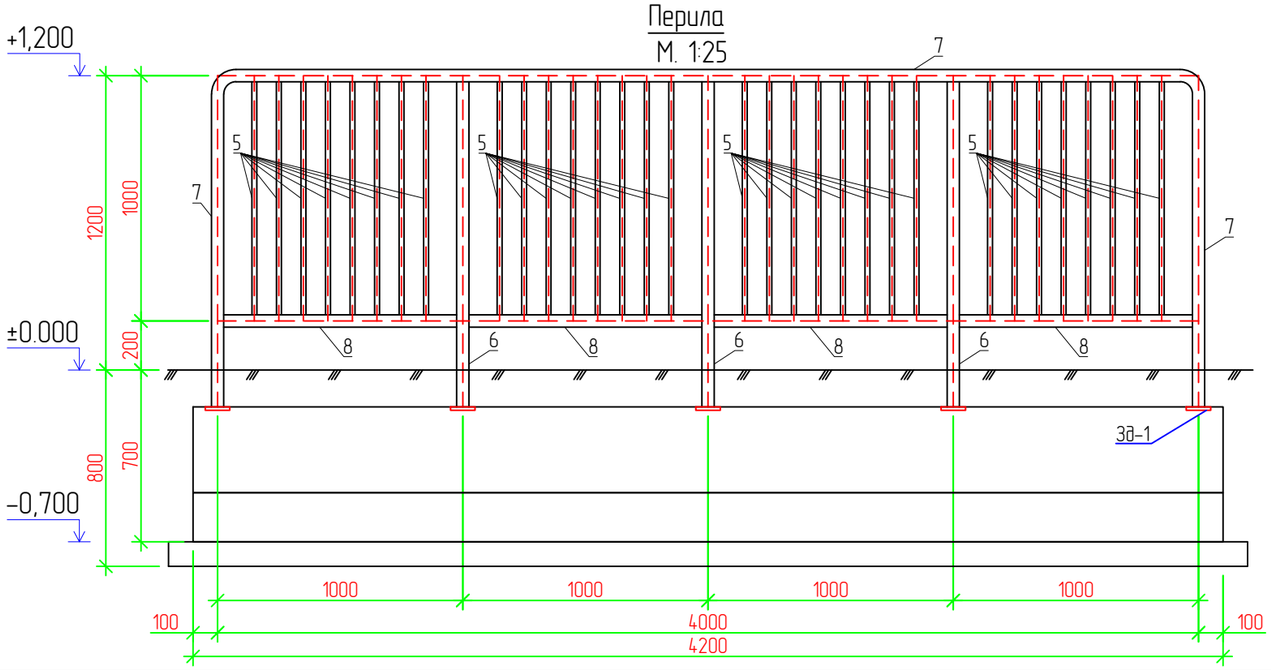

Спецификация

Поз.	Обозначение	Наименование	Кол.	Масса ед., кг	Приме-чание
		Фундамент	2		
С-1	ГОСТ 34028-2016	пруток 1ф МД 12х11700-А400 L-26,0п.м шаг 200х200		0,888	24,24
1	ГОСТ 34028-2016	пруток 1ф МД 12х11700-А400 L-4200	3	0,888	11,75
2	ГОСТ 34028-2016	пруток МД 8х11700-А240 L-350 мм шаг 400	11	0,395	1,6
		Бетон В20 F75 W8 на сульфатостойком портландцементе			0,7 м3
		Щебень пропитанный горячим битумом до полного насыщения			0,3м3
		Вертикальная гидроизоляция обмазка горячим битумом за 2 раза			7,0 м2
		Закладная деталь 3д-1	5	0,32	1,6
3	ГОСТ 19903-2015	—— 100х6 l=100мм	1	4,71	0,05
4	ГОСТ 34028-2016	∅12 А-III l=150мм	2	0,888	0,27
		Перила	2		
5	ГОСТ 10704-91	Труба 30х2х1000 ГОСТ 10704-91 / В-Ст3сп ГОСТ10705-80	32	1,38	46,37
6	ГОСТ 10704-91	Труба 51х3х1350 ГОСТ 10704-91 / В-Ст3сп ГОСТ10705-80	3	3,55	15,1
7	ГОСТ 10704-91	Труба 51х3х6750 ГОСТ 10704-91 / В-Ст3сп ГОСТ10705-80	1	3,55	25,17
8	ГОСТ 10704-91	Труба 51х3х1000 ГОСТ 10704-91 / В-Ст3сп ГОСТ10705-80	4	3,55	14,91

Примечания

1. Сварку выполнять электродами типа Э42А ГОСТ 9467-75.
Типы сварных швов принимать по ГОСТ 5264-80.
После сварочных работ сварные швы очистить от шлака и огрунтовать.
2. Катеты шва принимать по СНиП II-23-81* (таблица 38*). После выполнения сварочных работ сварные швы очистить от шлака и грунтовать.
3. Все стальные конструкции окрасить эмалью ПФ 115 за 2 раза по грунтовке ГФ-21 общая толщина покрытия не менее 50мкр. Перед окраской металлоконструкции необходимо очистить от ржавчины, окалины далее обезжирить и грунтовать ФЛ-03К ГОСТ 9109-84.

Изм.	Кол.	Лист	N док.	Подпись	Дата	04-21-АС		
						Разработка проектно-сметных документации на капитальный ремонт центрального парка в селе Мукур Кызылкогинского района		
Разраб.		Пак				Архитектурно-строительные решения	Стадия	Лист	Листов
							РП	11	
ГИП		Табылдиев							
Проверил		Нурланкызы				Перила	ТОО "Стримлайн"		

Согласовано

Взам. инв. N

Подп. и дата

Инв. N подл.

Копировал

Формат А3

План сцены
М 1:100

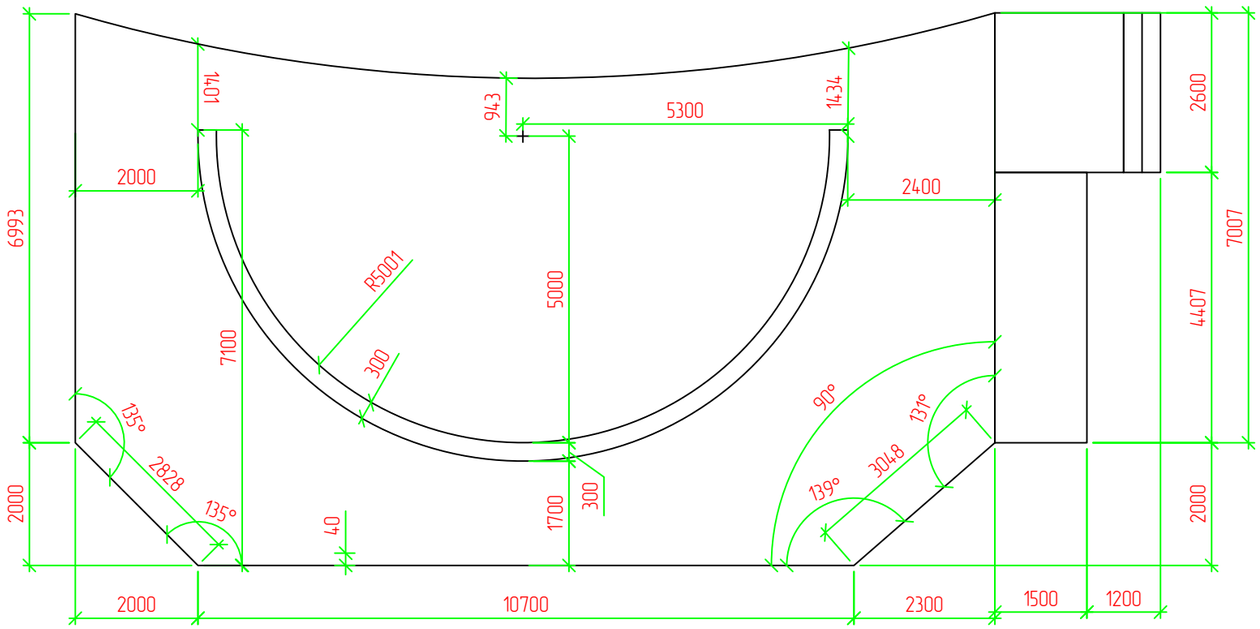

Примечание

1. Работы по устройству фундаментов выполнять в соответствии с требованиями СП РК 5.01-102-2013 «Основания зданий и сооружений».
2. Бетонные работы вести в соответствии с указаниями СН РК 5.03-07-2013 «Несущие и ограждающие конструкции». Укладка и вибрирование бетонной массы производится послойно слоями не более 60 см.
3. Устройство каркаса фундамента выполнить контактной точечной сваркой. Снятие несущей опалубки
произвести после достижения бетоном 70% проектной прочности.
4. Боковые поверхности фундаментов, соприкасающиеся с грунтом, окрасить двумя слоями битумно- полимерной мастикой по ТУ 102-186-78.

Согласовано

Взам. инв. N

Подп. и дата

Инв. N подл.

Изм.	Кол.	Лист	N док.	Подпись	Дата	04-21-АС
						Разработка проектно-сметных документации на капитальный ремонт центрального парка в селе Мукур Кызылкогинского района
Разраб.		Пак				Архитектурно-строительные решения — Стадия: РП; Лист: 12; Листов:
ГИП		Табылдиев				
Проверил		Нурланкызы				План сцены — ТОО "Стримлайн"

Копировал

Формат А3

ФЛ-1. М. 1:25

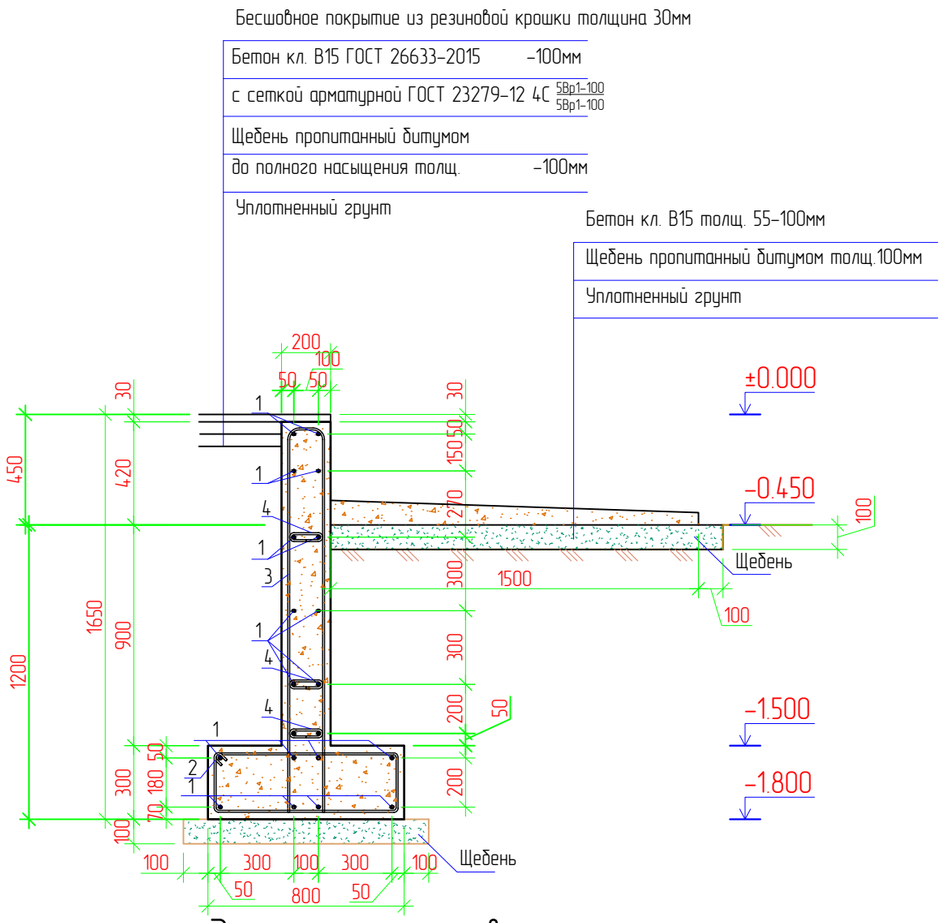

Спецификация фундамента ФЛ-1

Поз.	Обозначение	Наименование	Кол.	Масса ед., кг	Приме-чание
1	ГОСТ 34028-2016	⌀14 AIII Lобщ=46,8 п.м	20	1,208	1130,80
2	ГОСТ 34028-2016	⌀8 AI L=2800 мм. шаг 600 мм	80	0,395	88,48
3	ГОСТ 34028-2016	⌀8 AI L=4000 мм. шаг 600 мм	80	0,395	126,4
4	ГОСТ 34028-2016	⌀8 AI L=400мм. шаг 600 мм	240	0,395	37,92
		Бетон В20 F75 W8 на сульфатостойком портландцементе			24,0 м3
		Щебень пропитанный горячим битумом до полного насыщения			4,68м3
		Вертикальная гидроизоляция обмазка горячим битумом за 2 раза			179,71 м2
	Облицовка цокольной части	Бесшовное покрытие из резиновой крошки толщина -30мм			30,0 м^2

Армирование железобетонных конструкций
М 1:100

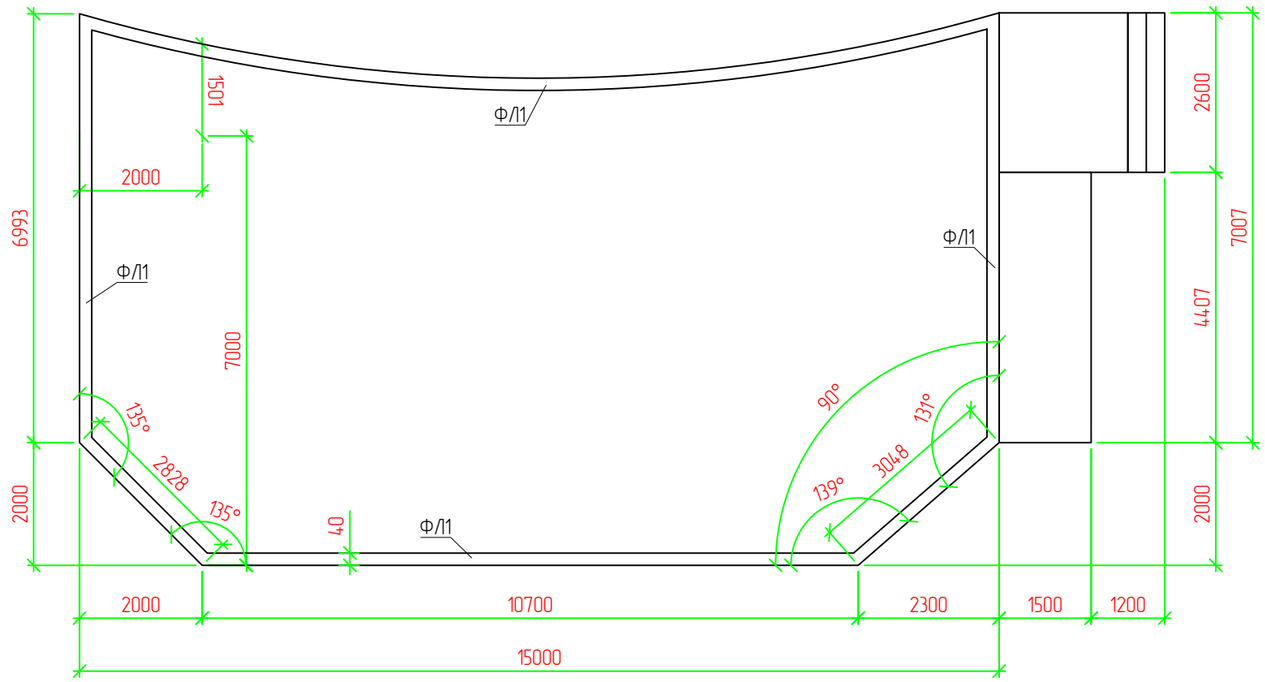

Экспликация полов

Наименование или номер помещения	Тип пола	Схема пола	Элементы пола и их толщина	Площадь пола м2
			Подвальный этаж	
Сцена	Резиновое покрытие	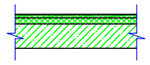	Бесшовное покрытие из резиновой крошки толщина -30мм Бетон кл. В15 ГОСТ 26633-2015 -100мм с сеткой арматурной ГОСТ 23279-12 4С 5Вр1-100 5Вр1-100 1 слой Щебень пропитанная горячим битумом до полного насыщения -100мм Утрамбованный грунт	120,5

Спецификация отмостки

Поз.	Обозначение	Наименование	Кол.	Масса ед., кг	Приме-чание
		Бетон кл.В 15			2,3 м3
		Щебень пропитанный битумом			3,5 м3

Изм.	Кол.	Лист	N док.	Подпись	Дата
Разраб.		Пак			
ГИП		Табылдиев			
Проверил		Нурланкызы			

04-21-АС

Разработка проектно-сметных документации на капитальный ремонт центрального парка в селе Мукур Кызылкогинского района

Архитектурно-строительные решения	Стадия	Лист	Листов
	РП	13	

Фундаменты ФМ-3;ФМ-2;ФМ-4. Спецификация фундаментов

ТОО "Стримлайн"

Согласовано

Взам. инв. N

Подп. и дата

Инв. N подл.

Копировал

Формат А3

Крыльцо Кр-1. План. М. 1:50

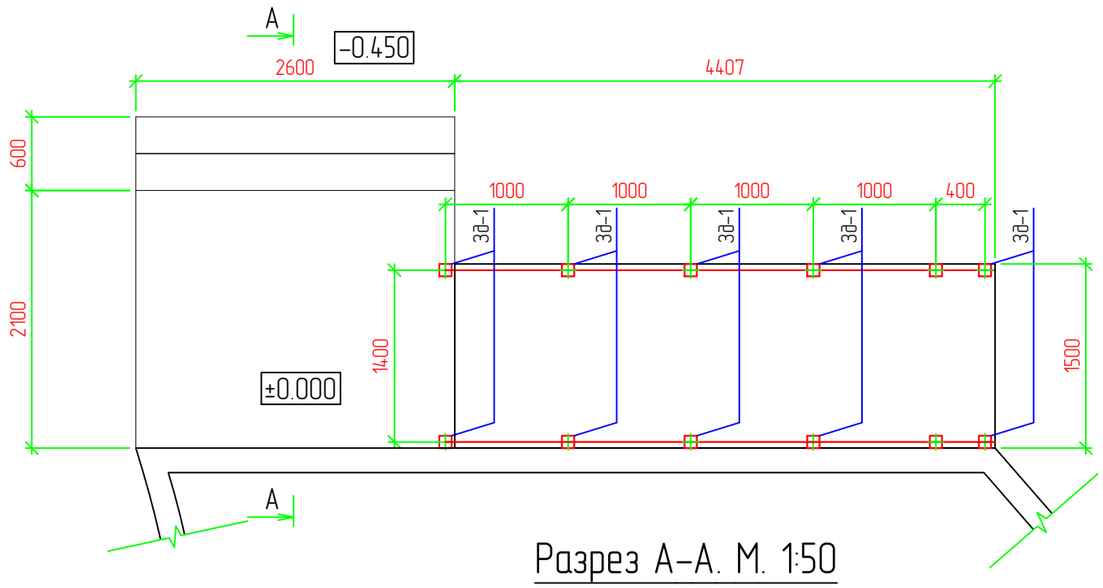

Разрез А-А. М. 1:50

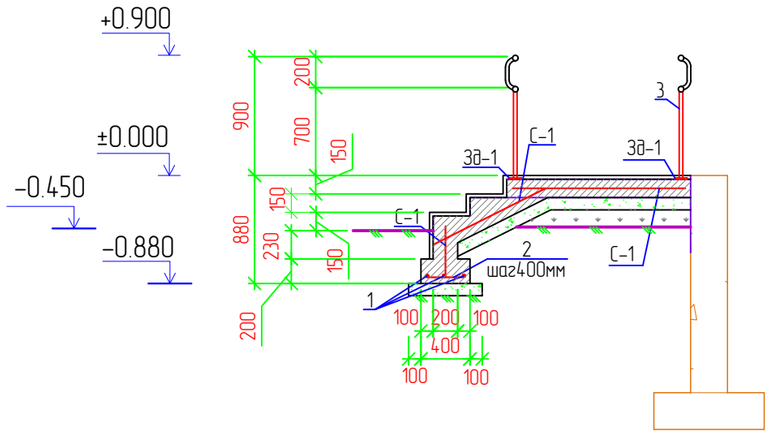

Спецификация

Поз.	Обозначение	Наименование	Кол.	Масса ед., кг	Приме-чание
		Крыльцо Кр-3			
С-1	ГОСТ 34028-2016	пруток 1ф МД 12х11700-А400 L-278,32п.м шаг 200х200		0,888	259,51
1	ГОСТ 34028-2016	пруток 1ф МД 12х11700-А400 L-64,4п.м. шаг 200х200		0,888	60,05
2	ГОСТ 34028-2016	пруток МД 8х11700-А240 L-350мм шаг 400 мм	56	0,395	8,13
	Покрытия	Бесшовное покрытие из резиновой крошки толщина 30мм	м2	17,72	
	Материал:	Бетон кл. В20 сульфатостойкий	м3	6,64	
		Щебень пропитанный битумом	м3	2,52	
	Насып	Грунт	м3	1,96	
	Облицовка	Бесшовное покрытие из резиновой крошки толщина 30мм			4,9 $м^2$
		Перильное ограждение			
3	ГОСТ 22897-86	Труба Ø38х3 L=6000	4	15,54	62,16
4	ГОСТ 22897-86	Стойка труба Ø38х3 (L=750)	12	1,94	23,31
5	ГОСТ 22897-86	Труба Ø38х3 L=400	12	1,036	12,5
		Закладная деталь 3д-1	12	0,32	1,92
6	ГОСТ 19903-2015	— 100х6 l=100мм	1	4,71	0,05
7	ГОСТ 34028-2016	Ø12 А-III l=150мм	2	0,888	0,27

Закладная деталь 3д-1
М. 1:5

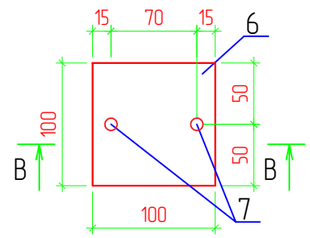

Разрез В-В
М. 1:5

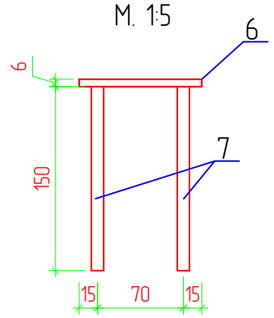

Примечание

1. Работы по устройству фундаментов выполнять в соответствии с требованиями СП РК 5.01-102-2013 «Основания зданий и сооружений».
2. Бетонные работы вести в соответствии с указаниями СН РК 5.03-07-2013 «Несущие и ограждающие конструкции». Укладка и вибрирование бетонной массы производится послойно слоями не более 60 см.
3. Устройство каркаса фундамента выполнить контактной точечной сваркой. Снятие несущей опалубки произвести после достижения бетоном 70% проектной прочности.
4. Боковые поверхности фундаментов, соприкасающиеся с грунтом, окрасить двумя слоями битумно-полимерной мастикой по ТУ 102-186-78.
5. Поручни выполнить согласно СП РК 3.06-101-2012

Изм.	Кол.	Лист	N док.	Подпись	Дата	04-21-АС		
						Разработка проектно-сметных документации на капитальный ремонт центрального парка в селе Мукур Кызылкогинского района		
Разраб.		Пак				Архитектурно-строительные решения	Стадия	Лист	Листов
ГИП		Табылдиев					РП	14	
Проверил		Нурланкызы				Крыльцо Кр-1. М. 1:50	ТОО "Стримлайн"		

Согласовано

Взам. инв. N

Подп. и дата

Инв. N подл.

Копировал

Формат А3

Армирование железобетонных конструкций
М 1:20

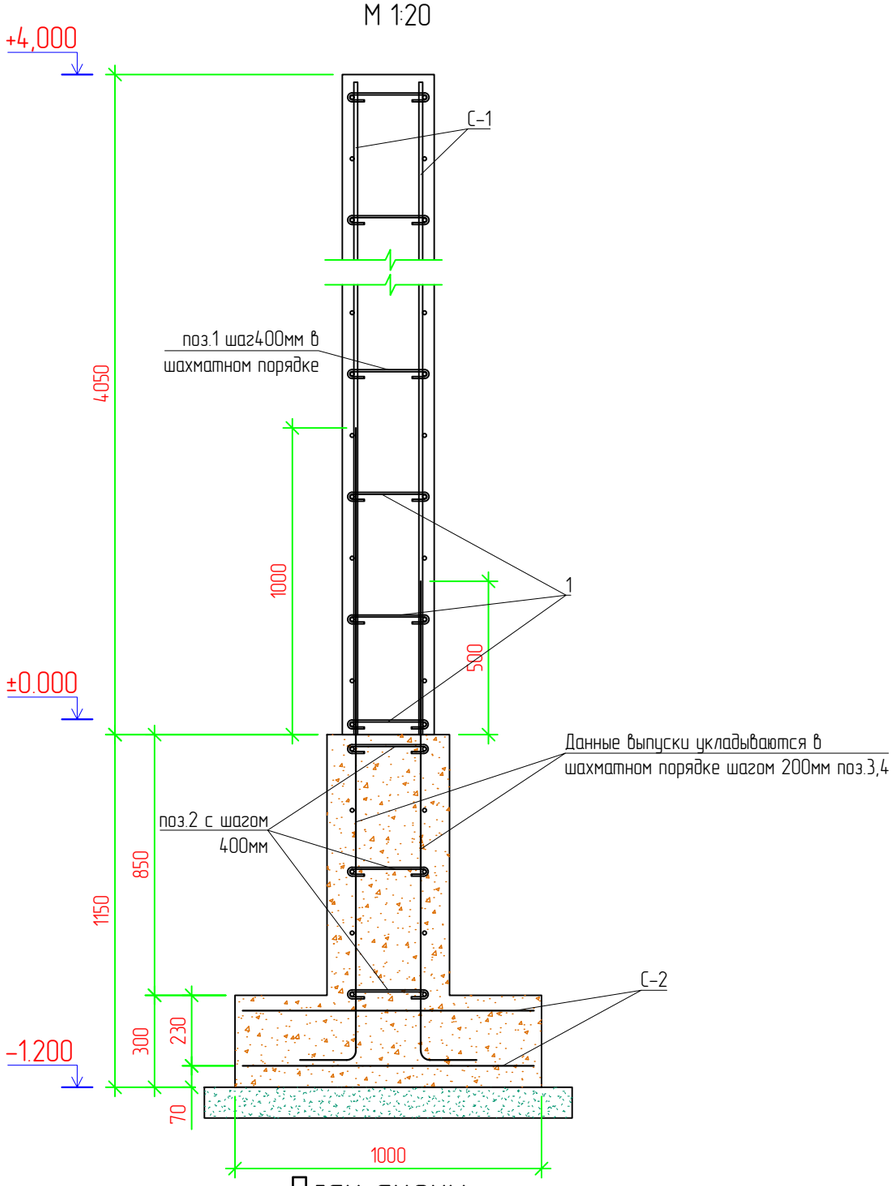

План сцены
М 1:100

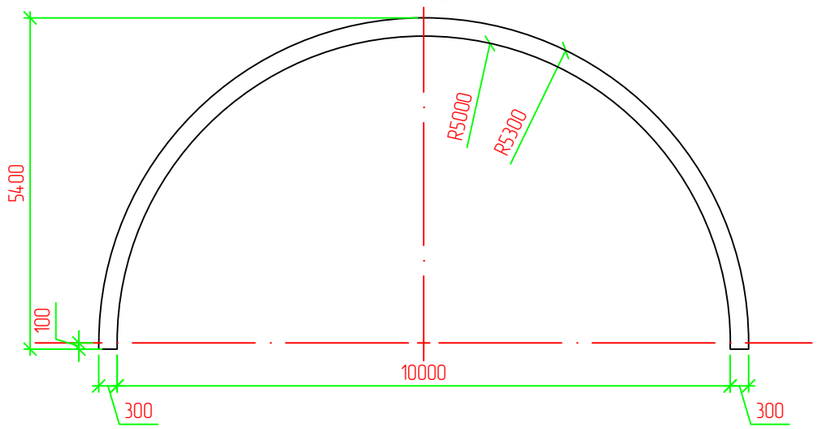

Спецификация

Поз.	Обозначение	Наименование	Кол.	Масса ед., кг	Приме-чание
		Монолитная стена сцены			
С-1	ГОСТ 34028-2016	пруток 1ф МД 12х11700-А400 Lобщ.-1465,2 п.м.		0,888	1366,2
1	ГОСТ 34028-2016	пруток МД 8х11700-А240 L-500 мм	600	0,395	124,0
		Бетон В20 F75 W8 на сульфатостойком портландцементе			21,0 м3
		Штукатурка сухими смесями и окраска водоимульсионными составами за 2 раза			140,0 м2
		Фундамент ленточный ФЛ-2			
С-2	ГОСТ 34028-2016	пруток 1ф МД 12х11700-А400 Lобщ.-187,0 п.м.	2	0,888	348,8
2	ГОСТ 34028-2016	пруток МД 8х11700-А240 L-500 мм	130	0,395	26,9
3	ГОСТ 34028-2016	пруток 1ф МД 12х11700-А400 L-2500 мм	85	0,888	198,2
4	ГОСТ 34028-2016	пруток 1ф МД 12х11700-А400 L-2000 мм	85	0,888	158,5
		Бетон В20 F75 W8 на сульфатостойком портландцементе			11,0 м3
		Щебень пропитанный горячим битумом до полного насыщения			2,3м3
		Вертикальная гидроизоляция обмазка горячим битумом за 2 раза			56,1 м2

Примечание

1. Работы по устройству фундаментов выполнять в соответствии с требованиями СП РК 5.01-102-2013 «Основания зданий и сооружений».
2. Бетонные работы вести в соответствии с указаниями СН РК 5.03-07-2013 «Несущие и ограждающие конструкции». Укладка и вибрирование бетонной массы производится послойно слоями не более 60 см.
3. Устройство каркаса фундамента выполнить контактной точечной сваркой. Снятие несущей опалубки
произвести после достижения бетоном 70% проектной прочности.
4. Боковые поверхности фундаментов, соприкасающиеся с грунтом, окрасить двумя слоями битумно-полимерной мастикой по ТУ 102-186-78.
5. Все провода для сцены прокладываемые в стене укладываются в гофры протянутые в стене между арматурными сетками перед заливкой бетона
6. Горизонтальную арматуру гнуть по радиусу железобетонных конструкций

Изм.	Кол.	Лист	N док.	Подпись	Дата	04-21-АС		
						Разработка проектно-сметных документации на капитальный ремонт центрального парка в селе Мукур Кызылкогинского района		
Разраб.		Пак				Архитектурно-строительные решения	Стадия	Лист	Листов
							РП	15	
ГИП		Табылдиев							
Проверил		Нурланкызы				Армирование железобетонных конструкций	ТОО "Стримлайн"		

Согласовано

Взам. инв. N

Подп. и дата

Инв. N подл.

Копировал

Формат А3

Зд-1
М 1:10

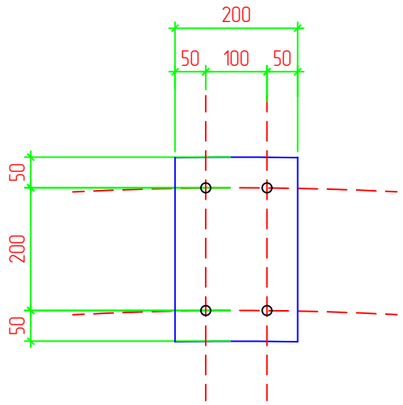

1-1
М 1:10

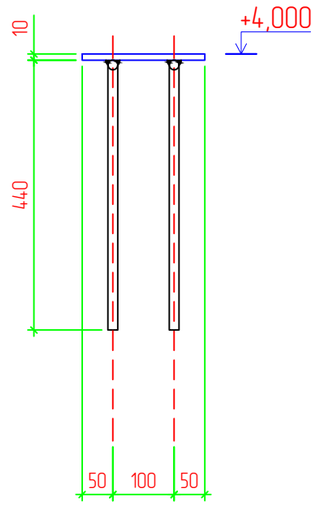

План разкладки закладных деталей
М 1:100

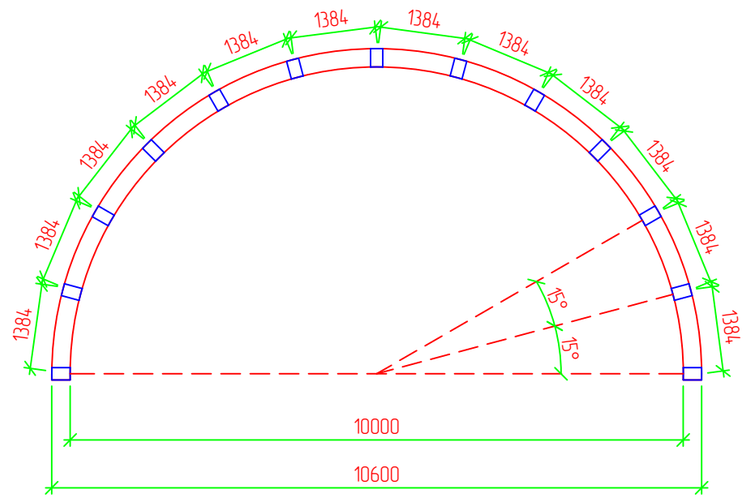

Примечания

1. Сварку выполнять электродами типа Э42А ГОСТ 9467-75.
Типы сварных швов принимать по ГОСТ 5264-80.
После сварочных работ сварные швы очистить от шлака и огрунтовать.
2. Катеты шва принимать по СНиП II-23-81* (таблица 38*). После выполнения сварочных работ сварные швы очистить от шлака и грунтовать.
3. Все стальные конструкции окрасить эмалью ПФ 115 за 2 раза по грунтовке ГФ-21 общая толщина покрытия не менее 50мкр. Перед окраской металлоконструкции необходимо очистить от ржавчины, окалины далее обезжирить и грунтовать ФЛ-03К ГОСТ 9109-84.

Спецификация

Поз.	Обозначение	Наименование	Кол.	Масса ед., кг	Приме-чание
		Закладная деталь ЗД-1	13		
1	ГОСТ 34028-2016	пруток 1ф МД 16х11700-А400 L-1100 мм	2	1,578	3,65
2	ГОСТ 19903-2015	Лист — 10х200 L=300мм	1	78,50	4,71

Согласовано

Взам. инв. N

Подп. и дата

Инв. N подл.

Изм.	Кол.	Лист	N док.	Подпись	Дата	04-21-АС		
						Разработка проектно-сметных документации на капитальный ремонт центрального парка в селе Мукур Кызылкогинского района		
Разраб.		Пак				Архитектурно-строительные решения	Стадия	Лист	Листов
							РП	16	
ГИП		Табылдиев							
Проверил		Нурланкызы				Закладная деталь ЗД-1	ТОО "Стримлайн"		

Копировал

Формат А3

Перекрытие сцены
М 1:50

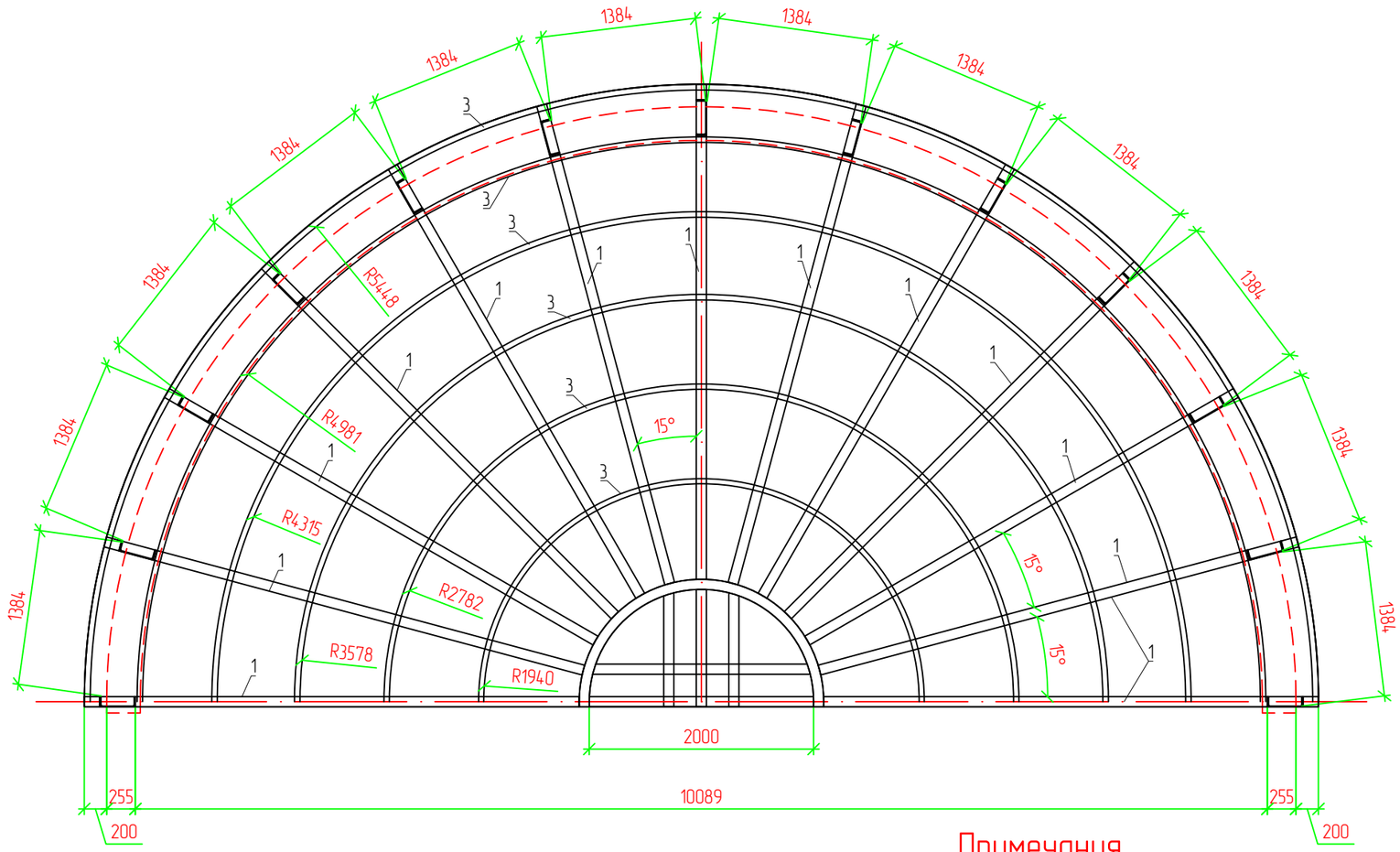

Примечания

1. Сварку выполнять электродами типа Э42А ГОСТ 9467-75.
Типы сварных швов принимать по ГОСТ 5264-80.
После сварочных работ сварные швы очистить от шлака и огрунтовать.
2. Катеты шва принимать по СНиП II-23-81* (таблица 38*). После выполнения сварочных работ сварные швы очистить от шлака и грунтовать.
3. Все стальные конструкции окрасить эмалью ПФ 115 за 2 раза по грунтовке ГФ-21 общая толщина покрытия не менее 50мкр. Перед окраской металлоконструкции необходимо очистить от ржавчины, окалины далее обезжирить и грунтовать ФЛ-03К ГОСТ 9109-84.

План сцены
М 1:100

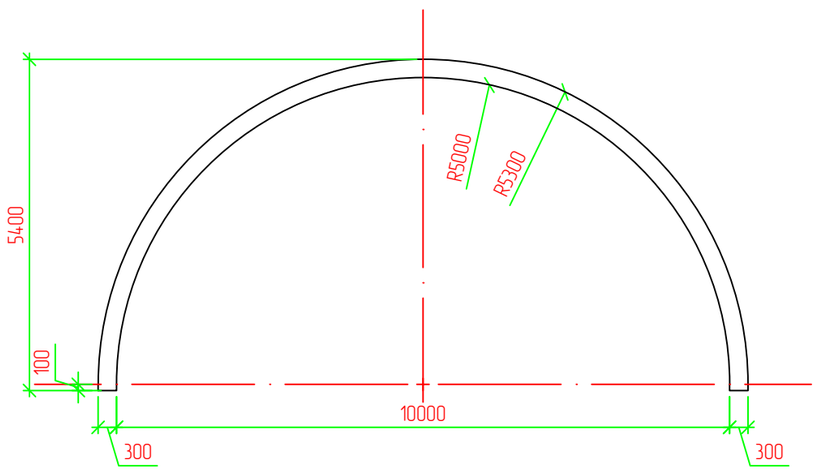

Изм.	Кол.	Лист	N док.	Подпись	Дата	04-21-АС		
						Разработка проектно-сметных документации на капитальный ремонт центрального парка в селе Мукур Кызылкогинского района		
Разраб.		Пак				Архитектурно-строительные решения	Стадия	Лист	Листов
ГИП		Табылдиев					РП	17	
Проверил		Нурланкызы				Перекрытие сцены М. 1:50	ТОО "Стримлайн"		

Согласовано

Взам. инв. N

Подп. и дата

Инв. N подл.

Копировал

Формат А3

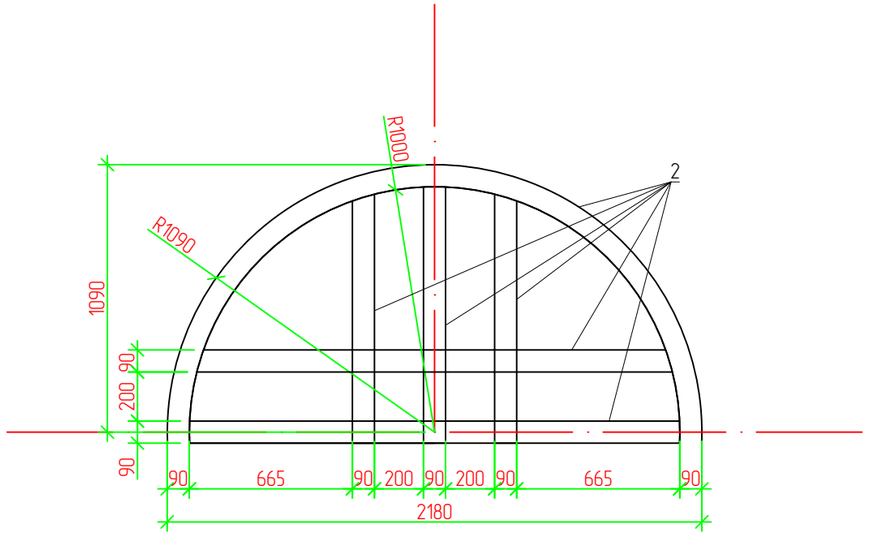

Спецификация

Поз.	Обозначение	Наименование	Кол.	Масса ед., кг	Приме-чание
1	ГОСТ 8240-97	[24П L-5240 мм	13	24,00	1716,8
2	ГОСТ 8240-97	[24П Lобщ-10800 мм	1	24,00	272,16
3	ГОСТ 30245-2012	▫ 60х40х5 Lобщ-74,0п.м.	1	6,56	509,7
	ГОСТ 56712-2015	Поликарбонат 16мм			65,0м2

Примечания

1. Сварку выполнять электродами типа Э42А ГОСТ 9467-75.
Типы сварных швов принимать по ГОСТ 5264-80.
После сварочных работ сварные швы очистить от шлака и огрунтовать.
2. Катеты шва принимать по СНиП II-23-81* (таблица 38*). После выполнения сварочных работ сварные швы очистить от шлака и грунтовать.
3. Все стальные конструкции окрасить эмалью ПФ 115 за 2 раза по грунтовке ГФ-21 общая толщина покрытия не менее 50мкр. Перед окраской металлоконструкции необходимо очистить от ржавчины, окалины далее обезжирить и грунтовать ФЛ-03К ГОСТ 9109-84.

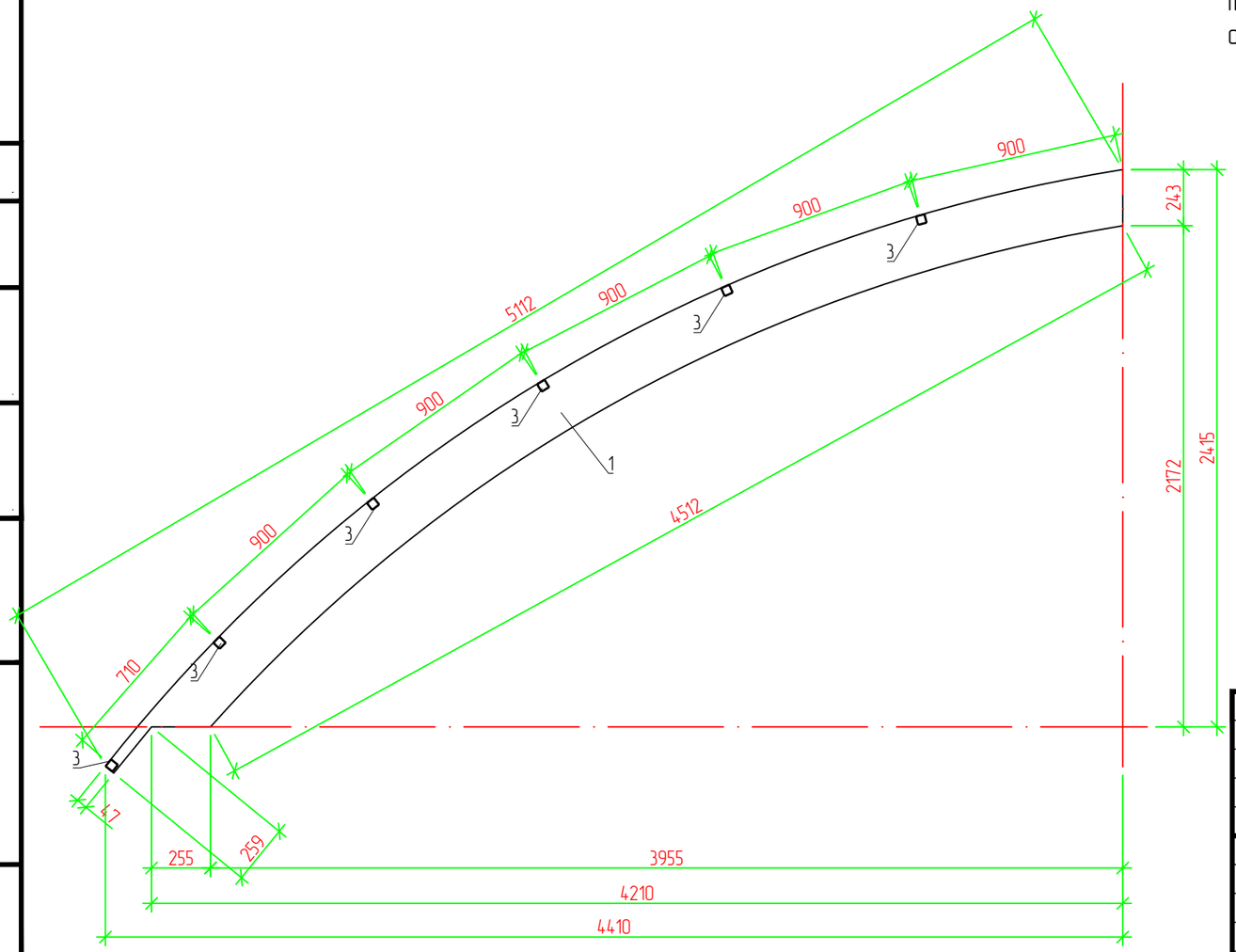

1-1
М 1:100

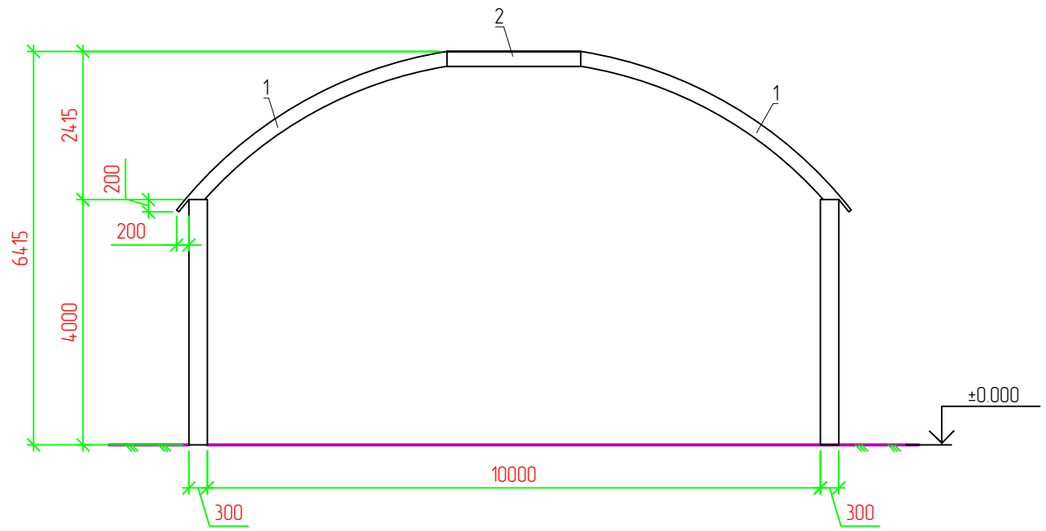

Изм.	Кол.	Лист	N док.	Подпись	Дата	04-21-АС
						Разработка проектно-сметных документации на капитальный ремонт центрального парка в селе Мукур Кызылкогинского района
Разраб.		Пак				Архитектурно-строительные решения — Стадия: РП; Лист: 18; Листов:
ГИП		Табылдиев				
Проверил		Нурланкызы				Перекрытие сцены и спецификация — ТОО "Стримлайн"

Согласовано

Взам. инв. N

Подп. и дата

Инв. N подл.

Копировал

Формат А3

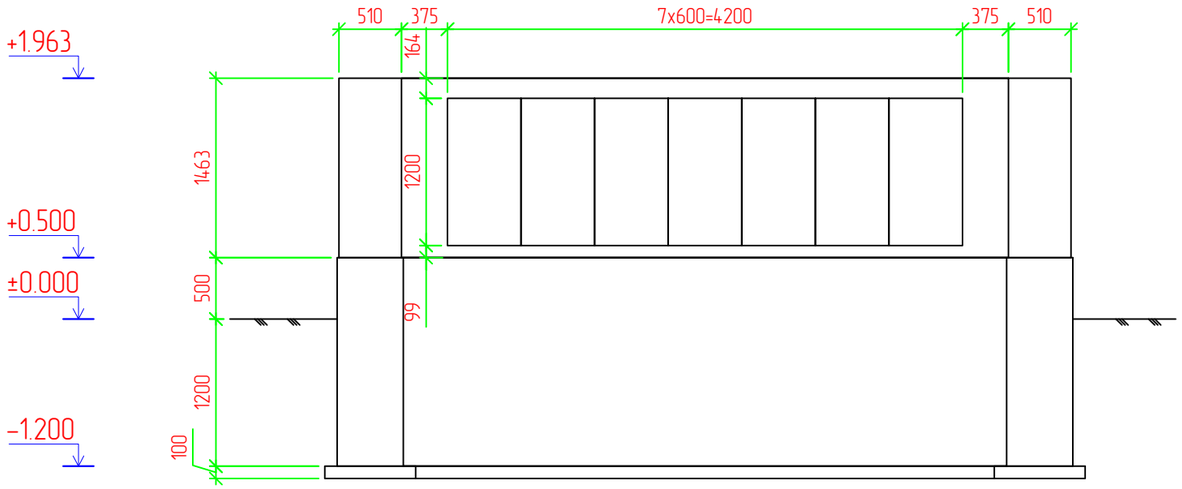

1-1
М 1:50

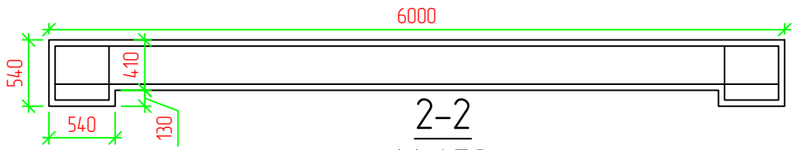

2-2
М 1:50

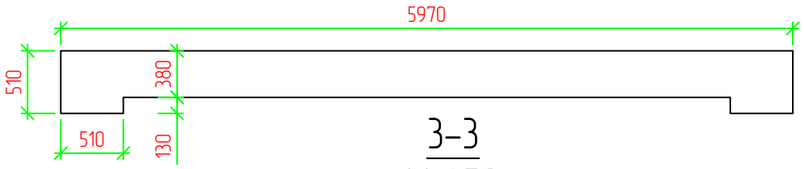

3-3
М 1:50

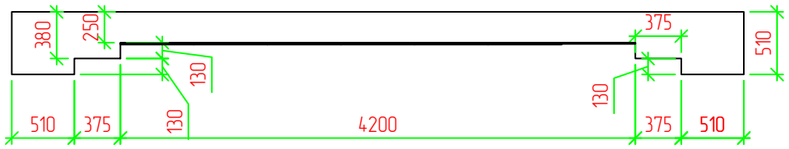

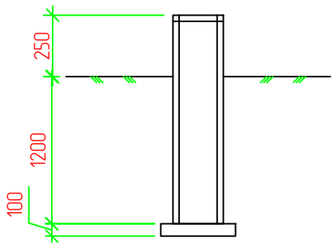

Спецификация

Поз.	Обозначение	Наименование	Кол.	Масса ед., кг	Приме-чание
		Монолитная стена сцены			
1	ГОСТ 23279-12	сеткой арматурной 4С $\frac{5Вр1-100}{5Вр1-100}$ 12,0м2			
	ГОСТ 530- 2012	КР-л-по 250х120х65/1НФ/200/2,0/50			4,8 м2
	ГОСТ 9480-2012	Плита гранит 1200х600 черная без текстуры	7		5,04 м2
		Фундамент			
С-1	ГОСТ 34028-2016	пруток 1ф МД 10х11700-А400 Lобщ.-328 п.м. шаг сетки 200х200	1	0,617	202,37
		Бетон В15 F75 W8 на сульфатостойком портландцементе			4,9 м3
		Щебень пропитанный горячим битумом до полного насыщения			0,3м3
		Вертикальная гидроизоляция обмазка горячим битумом за 2 раза			23,0 м2
	ГОСТ 9480-2012	Отделка цокольной части плита гранитная	1		8,0 м2

Примечание

1. Работы по устройству фундаментов выполнять в соответствии с требованиями СП РК 5.01-102-2013 «Основания зданий и сооружений».
2. Бетонные работы вести в соответствии с указаниями СН РК 5.03-07-2013 «Несущие и ограждающие конструкции». Укладка и вибрирование бетонной массы производится послойно слоями не более 60 см.
3. Устройство каркаса фундамента выполнить контактной точечной сваркой. Снятие несущей опалубки
произвести после достижения бетоном 70% проектной прочности.
4. Боковые поверхности фундаментов, соприкасающиеся с грунтом, окрасить двумя слоями битумно-полимерной мастикой по ТУ 102-186-78.
5. Гравировку на граните производить до монтажа

Согласовано

Взам. инв. N

Подп. и дата

Инв. N подл.

Изм.	Кол.	Лист	N док.	Подпись	Дата	04-21-АС		
						Разработка проектно-сметных документации на капитальный ремонт центрального парка в селе Мукур Кызылкогинского района		
Разраб.		Пак				Архитектурно-строительные решения	Стадия	Лист	Листов
							РП	19	
ГИП		Табылдиев							
Проверил		Нурланкызы				Памятная стена	ТОО "Стримлайн"		

Копировал

Формат А3

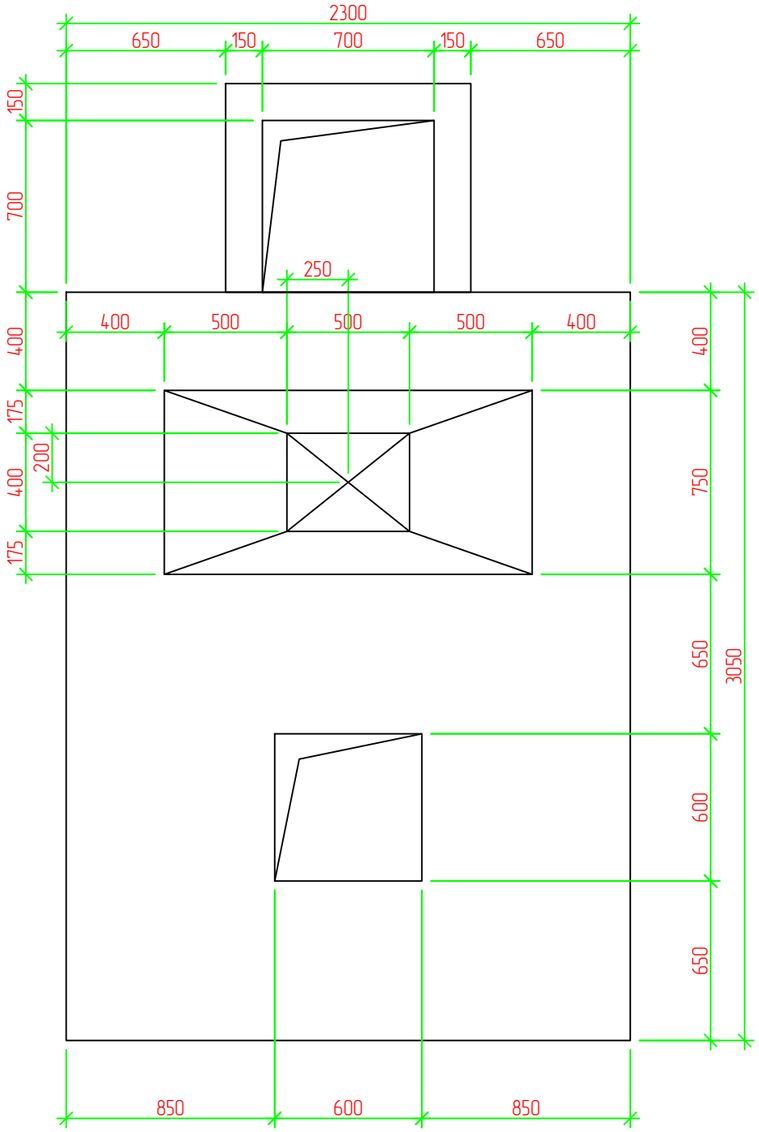

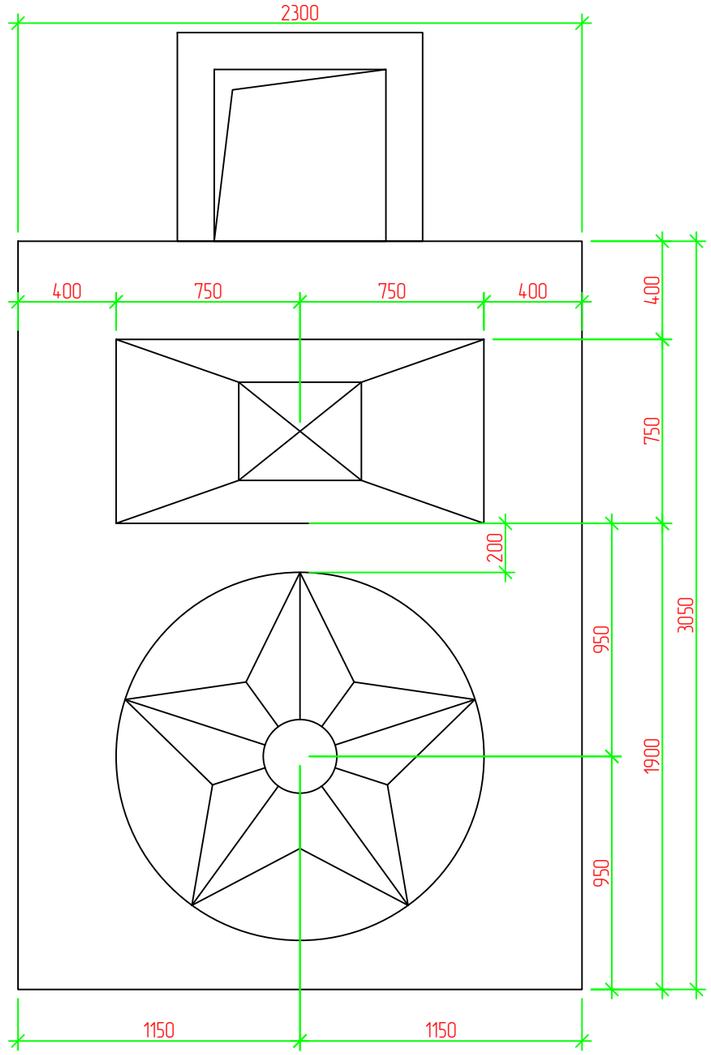

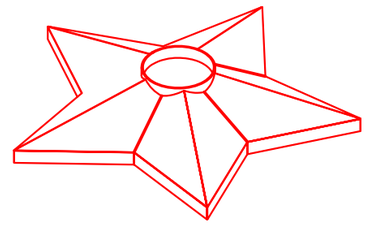

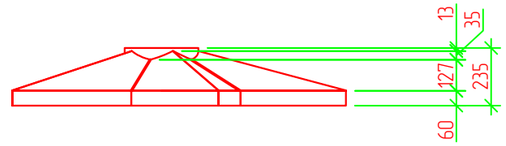

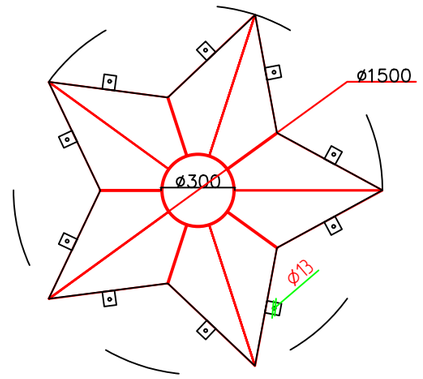

Спецификация звезды

Поз.	Обозначение	Наименование	Кол.	Масса ед., кг	Приме-чание
	ГОСТ 5582-75	Лист Б-ПУ-НО-3х5000х60 ГОСТ 19903-2015 / 20Х13-М-3б ГОСТ 5582-75 0,3м^2	1	23,55	7,1
	ГОСТ 5582-75	Лист Б-ПУ-НО-3х710х1420 ГОСТ 19903-2015 / 20Х13-М-3б ГОСТ 5582-75 1,5м^2	1	23,55	25,33
	ГОСТ 5582-75	Лист Б-ПУ-НО-3х50х60 ГОСТ 19903-2015 / 20Х13-М-3б ГОСТ 5582-75 0,003м^2	10	23,55	0,9
		Окраска жаростойкой краской 1,8м^2			
	ГОСТ 9941-81	Труба 300 - 12Х18Н10Т L-235 мм	1	7.421	1,75
	Самоанкерующийся болт	М12х240	10	0,14	1,4

Согласовано

Взам. инв. N

Подп. и дата

Инв. N подл.

Изм.	Кол.	Лист	N док.	Подпись	Дата
Разраб.		Пак			
ГИП		Табылдиев			
Проверил		Нурланкызы			

04-21-АС

Разработка проектно-сметных документации на капитальный ремонт центрального парка в селе Мукур Кызылкогинского района

Архитектурно-строительные решения	Стадия	Лист	Листов
	РП	20	
Памятник ВОВ	ТОО "Стримлайн"		

Копировал

Формат А3

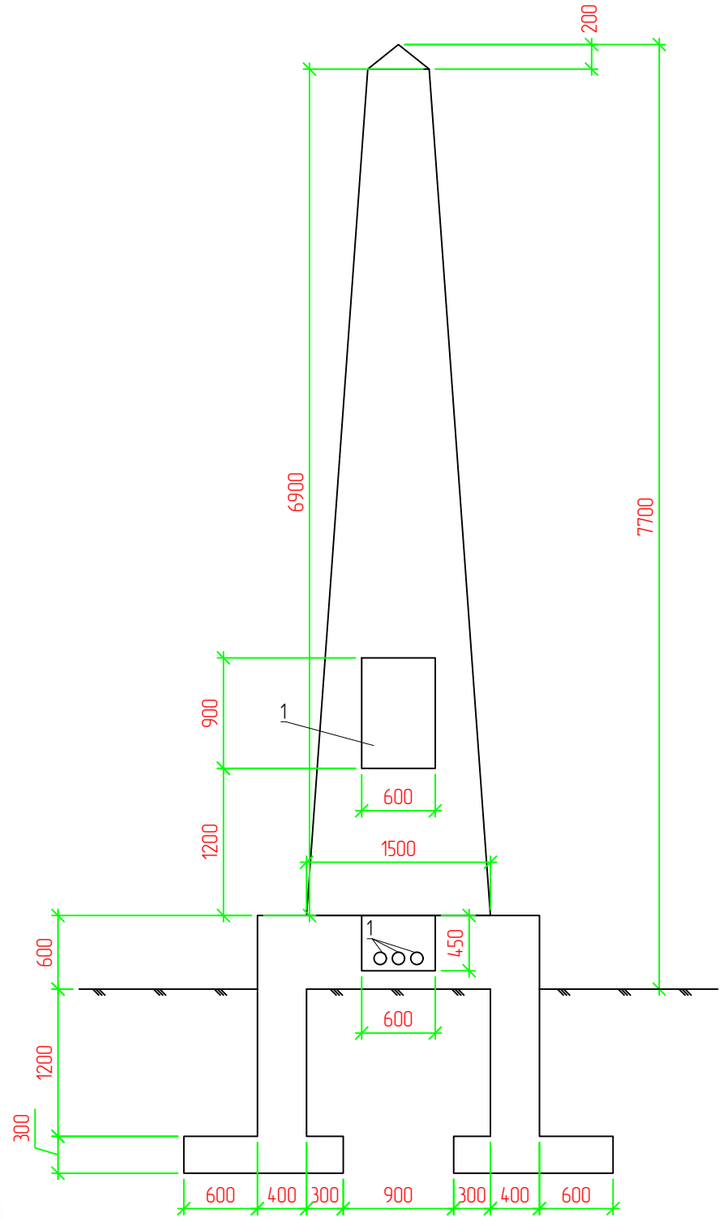

Спецификация звезды

Поз.	Обозначение	Наименование	Кол.	Масса ед., кг	Приме-чание
С-1	ГОСТ 34028-2016	пруток 1ф МД 10х11700-А400 L-344п.м. шаг арматуры 200х200мм	1	0,617	212,3
С-2	ГОСТ 34028-2016	пруток 1ф МД 12х11700-А400 L-1094,65 п.м.	1	0,888	1020,65
		Бетон В20 F75 W8 на сульфатостойком портландцементе			23,5 м3
		Щебень пропитанный горячим битумом до полного насыщения			1,1м3
		Вертикальная гидроизоляция обмазка горячим битумом за 2 раза			50,0 м2
1	ГОСТ 10704-91	Труба $\frac{102х2х1900\ ГОСТ\ 10704-91}{В-Ст3сп\ ГОСТ10705-80}$	3	4,93	29,6
2	ГОСТ 9480-2012	Плита гранит 900х600 черная без текстуры	1		0,54 м2
3	ГОСТ 9480-2012	Плита гранит облицовка памятника			48,11 м2
		Выемка грунта			72,0м3
		обратная засыпка			62,7м3

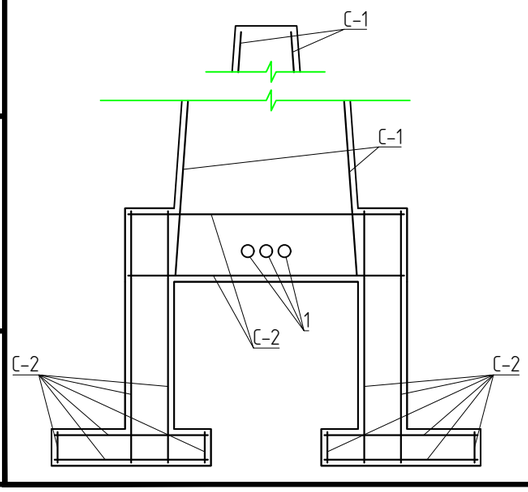

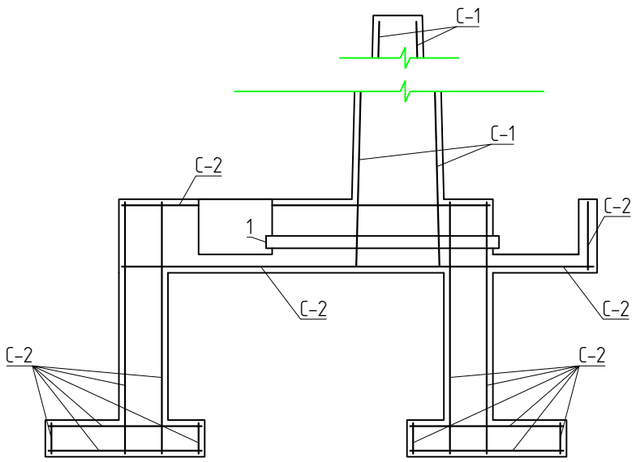

Изм.	Кол.	Лист	N док.	Подпись	Дата	04-21-АС		
						Разработка проектно-сметных документации на капитальный ремонт центрального парка в селе Мукур Кызылкогинского района		
Разраб.		Пак				Архитектурно-строительные решения	Стадия	Лист	Листов
							РП	21	
ГИП		Табылдиев							
Проверил		Нурланкызы				Памятник ВОВ	ТОО "Стримлайн"		

Согласовано

Взам. инв. N

Подп. и дата

Инв. N подл.

Копировал

Формат А3