ТОО "Табыс Жоба"

Мемлекеттік лицензия ГСЛ-ПИР № 001059

"Табыс Жоба" жауапкершілігі шектеулі серіктестігі,
Тараз қаласы, Абай көшесі, 149 үй, 5 пәтер

Государственная лицензия ГСЛ-ПИР № 001059

Товарищество с ограниченной ответственностью
"Табыс Жоба" г. Тараз, ул. Абая, д. 149, кв. 5

Рабочий проект

Строительство внутриплощадочных инженерных сетей и благоустройство 24-х крупнопанельных 5-ти этажных жилых домов в конце улице Сулейманова г. Тараз. Участок №43, пятно 16

Заказчик: КГУ «Отдел строительства акимата города Тараз»

ТЖ-59-21-43- 16-ГСН
Альбом-5
ГСН
Наружное газоснабжение

г. Тараз 2021 г.

ТОО "Табыс Жоба"

Мемлекеттік лицензия ГСЛ-ПИР № 001059

"Табыс Жоба" жауапкершілігі шектеулі серіктестігі,
Тараз қаласы, Абай көшесі, 149 үй, 5 пәтер

Государственная лицензия ГСЛ-ПИР № 001059

Товарищество с ограниченной ответственностью
"Табыс Жоба" г. Тараз, ул. Абая, д. 149, кв. 5

ТОО "Табыс Жоба"

Рабочий проект

Строительство внутриплощадочных инженерных сетей и благоустройство 24-х крупнопанельных 5-ти этажных жилых домов в конце улице Сулейманова г. Тараз. Участок №43, пятно 16

Заказчик: КГУ «Отдел строительства акимата города Тараз»

Директор: Махатов Н.С

ГИП: Анарбаев К

г. Тараз 2021 г.

1. *Состав рабочего проекта:*

1. Книга 1. - Общая пояснительная записка. Исходные данные.
2. Альбом 1 – Генеральный план
3. Альбом 2 – Наружный водопровод и канализация
4. Альбом 3 – Теплоснабжение
5. Альбом 4 – Телефонизация
6. Альбом 5 – Наружное газоснабжение
7. Альбом 6 – Электроснабжение
8. Паспорт проекта
9. Проект организации строительства (ПОС)
10. Книга 4; 4.1 - Сводно-сметная документация
11. РП «Оценка воздействия на окружающую среду» (ОВОС)
12. Отчет об инженерных геологических изысканиях, выполненный ИП «Ауганбаев С.О.» в октябре 2020 г.
13. Эскиз проекта (ПЦР).

Ведомость рабочих чертежей основного комплекта марки «ГСН»

№	Наименование	Примечание
1-2	Общие данные	
3	План газопровода М 1:1000	
4	Схема опоры	
5	Крепление газопровода к кирпичной стене.	

ВЕДОМОСТЬ ССЫЛОЧНЫХ И ПРИЛАГАЕМЫХ ДОКУМЕНТОВ

Обозначение	Наименование	Примечание
	Ссылочные документы	
Серия 5.905-15	Оборудование, узлы и детали наружных	
	газопроводов.	
Серия 5.905-8	Узлы и детали крепления газопроводов.	
	Прилагаемые документы	
5-СН-18-ГСН.СО-1-4	Спецификация оборудования и материалов	
5-СН-18-ГСН.ВР-1-2	Ведомость объемов работ	

ОБЩИЕ УКАЗАНИЯ.

Проект газоснабжения многоквартирных жилых домов по адресу: г.Тараз конец ул. Сулейманова участок № 43 пятно 1,2,3,4,5,6,7,8,9,10,11,12,13,14,15,16,17 и участок №31 пятно №1,2 подводящего газопровода среднего давления выполнено на основании технических условий **№ 06-Гор-2021-00334,** выданный **Жамбылским ПФ АО "КазТрансГазАймак"** в соответствии с требованиям СН РК 4.03.01-2011, МСП 4.03-103-2005.

Газоснабжение.

Точка подключения: - существующий подземный полиэтиленовый газопровод среднего давления идущий по к 15 микрарайону в конце Сулейманова диаметром Ø-200 давление газа в газопроводе - до 0,3 МПа.

Расчет газопроводов произведена на природный газ с теплотой сгорания Qн=7600 ккал/м³ и удельным весом γ=0,73кг/м³.

Настоящий проект разработан в соответствии с действующими в РК нармами и правилами, и предусматривает мероприятия, обеспечивающие взрывобезопасность, пожаробезопасность, экологические и санитарно-гигиенические требования при эксплуатации.

ГИП Анарбаев К.

ЖШС «Табыс-Жоба» ТОО

Изм.	Кол.уч.	Лист	Nдок.	Подпись	Дата	ТЖ-59-21-43-16-ГСН			
						Строительство внутриплощадочных инженерных сетей и благоустройство 24-х крупнопанельных 5-ти этажных жилых домов в конце улице Сулейманова г. Тараз. Участок №43, пятно 16			
ГИП		Анарбаев К.			10.21	Наружний газопровод	Стадия	Лист	Листов
Выполнил		Пак А.			10.21		РП	1	6
Н. контр.		Анарбаев К.			10.21	Общие данные	ТОО "Табыс Жоба" г. Тараз, 2021 г.		

Взам. инв. № | Подпись и дата | Инв. № подл.

Формат А3

максимальный УПВ будет находится на 1,5 м выше вскрытого.

ОБЩИЕ УКАЗАНИЯ.

- Проект газоснабжения жилого дома разработан в соответствии с требованиями СН РК 4.03.01-2011, СП РК 4.03-101-2013 " Газораспределительные системы".

Настоящим проектом предусматривается обеспечение населения жилого дома природным газом с теплотой сгорания qh=7600ккал/м^3 и удельным весом у=0,73кг/м^3.
Давление в точке подключение Р=0,0013 МПа. Расчетный расход газа -72 м^3/час.
Точка подключения от газопровода низкого давления, идущего по фасаду дома №1 участка №43
После ввода в эксплуатацию врезку газопровода предусмотреть без сброса газа.
Для сварки (дуговой) надземных газопроводов применять электроды типа 342, Э42А согласно ГОСТ 9467-75.
Сварка полиэтиленовых газопроводов предусмотрена муфтами с закладными нагревателями по ГОСТ Р 52779-2007.
Сварные соединения полиэтиленовых газопроводов подлежат разрушающему контролю физическими методами.
Принято к применению испытание на сплющивание по ГОСТ 6996-66* с регистрацией и документированием результатов контроля .
Сварные стыки стальных газопроводов также подлежат контролю разрушающими методами испытанием на сплющивание.
Стыки отбирают в период производства сварочных работ, в количестве 0,5 % общего числа стыковых соединений,
свареных каждым сварщиком, но не менее 2 стыков диаметром 50 мм и менее 1 стыка диаметром свыше 50 мм, свареных им в течение календарного месяца.
При пересечении автомобильных дорог, а так же с другими инженерными коммуникациями газопроводы заключаются в футляры с установкой
контрольных трубок на конце футляра по ходу движения газа и выводом ее под ковер.
На пересечении с теплотрассой предусмотрены стальные футляры с защитой от электрохимической коррозии с помощью протекторов ПМ-20У.
Протектора расположить от защитного футляра на расстоянии не менее 3м. Соединение протекторов с футляром выполнить кабелем марки ВВГ-1 сечением 2х6 мм^2 с выводом под ковер по СЗК-36.
Повороты линейной части газопровода в горизонтальной и вертикальной плоскостях выполняются полиэтиленовыми отводами или упругим изгибом с радиусом не менее 25 наружных диаметров трубы.
Для определения местонахождения газопроводов на углах поворота трассы, в местах изменения диаметра, установки арматуры и сооружений, принадлежащих к газопроводу,
а также на прямолинейных участках трассы устанавливается опознавательные знаки.
Вдоль трассы полиэтиленового газопровода предусмотрена прокладка медной проволоки концы которые выведены под ковер и сигнальной ленты с надписью "Осторожно газ".
Вывод провода-спутника над поверхностью земли под защитное устройство предусматривается в специальных контрольных точках, располагаемых по трассе газопровода.
В местах пересечения газопроводов с подземными коммуникациями сигнальная лента укладывается в два слоя и на 2 м в обе стороны от пересекаемого сооружения.
Подземные полиэтиленовые газопроводы низкого давления до 0,005 МПа испытываются на герметичность давлением - 0,3 МПа. Продолжительность испытаний - 24 час.
Температура наружного воздуха в период испытания должна быть не ниже - минус 15 °С.
Надземные стальные газопроводы низкого давления до 0,005 МПа испытать на герметичность давлением - 0,3 МПа. Продолжительность испытаний -1 час.
После монтажа и испытания на герметичность надземные газопроводы окрашиваются эмалевой краской желтого цвета за два раза по двум слоям грунтовки

Взам. инв. №
Подпись и дата
Инв. № подл.

Изм.	Кол.уч.	Лист	№док.	Подпись	Дата	ТЖ-59-21-43-16-ГСН			
						Строительство внутриплощадочных инженерных сетей и благоустройство 24-х крупнопанельных 5-ти этажных жилых домов в конце улице Сулейманова г. Тараз. Участок №43, пятно 16			
ГИП		Анарбаев К.			10.21	Наружний газопровод	Стадия	Лист	Листов
							РП	2	
Выполнил		Пак А.			10.21	Общие данные (окончание).	ТОО "Табыс Жоба" г. Тараз, 2021 г.		
Н. контр.		Анарбаев К.			10.21				

Формат А3

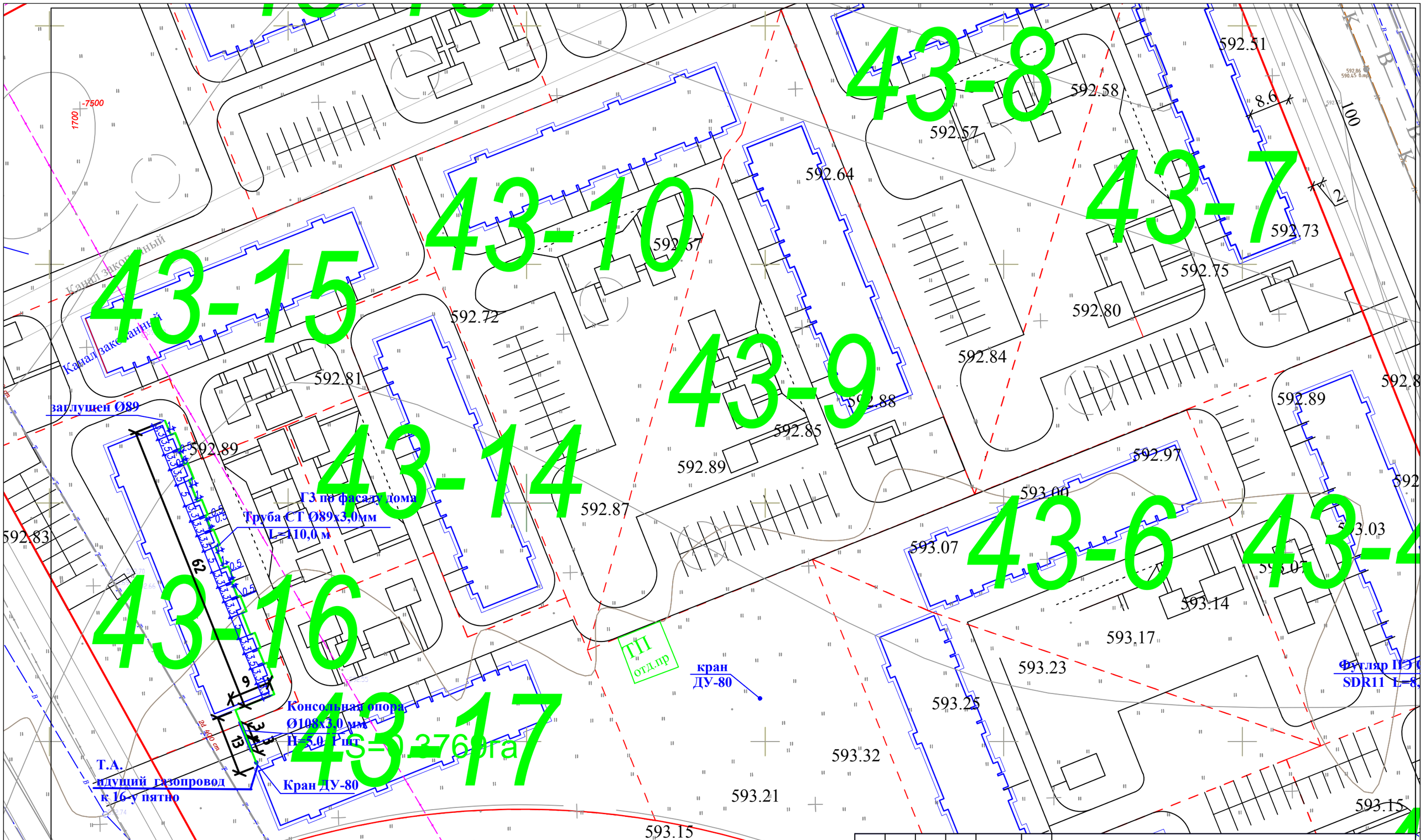

Изм.	Кол. уч.	Лист	№ док.	Подпись	Дата
ГИП		Анарбаев К.			10.21
Исполнил		Пак А.			10.21
Норм. контр.		Анарбаев К.			10.21

ТЖ-59-21-43-16-ГСН

Строительство внутриплощадочных инженерных сетей и благоустройство 24-х крупнопанельных 5-ти этажных жилых домов в конце улице Сулейманова г. Тараз. Участок №43, пятно 16

Генеральный план

Стадия	Лист	Листов
РП	3	

Разбивочный план М 1:1000

ТОО "Табыс жоба"
Тараз, 2021г.

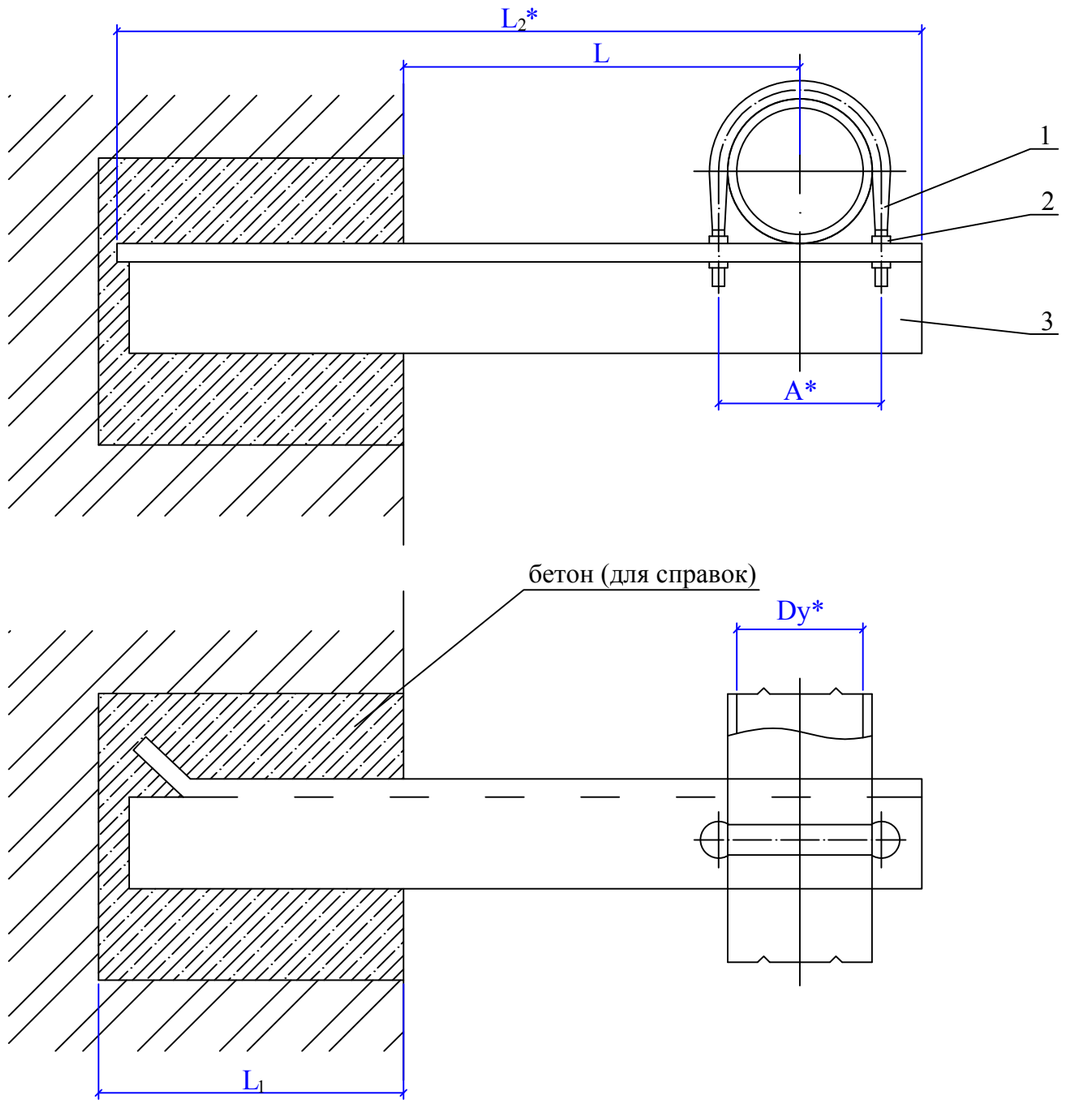

Обозначение	Условный проход Ду,* мм	А,* мм	L, мм	L_1, мм	L_2,* мм	Масса,кг
УКГ 2.00			100^{+5}		415	1.68
- 01			200^{+5}		515	1.71
- 02	50	70	300^{+5}		615	2.76
- 03			400^{+5}		715	3.58
- 04			500^{+5}		815	4.06
- 05			100^{+5}		426	1.89
- 06			200^{+5}		526	2.51
- 07	65	92	300^{+5}		626	3.28
- 08			400^{+5}		726	4.42
- 09			500^{+5}	250^{+10}	826	6.35
- 10			100^{+5}		431	1.93
- 11			200^{+5}		531	2.55
- 12	80	102	300^{+5}		631	3.89
- 13			400^{+5}		731	5.67
- 14			500^{+5}		831	6.41
- 15			100^{+5}		491	2.44
- 16			200^{+5}		541	3.42
- 17	100	122	300^{+5}		641	5.05
- 18			400^{+5}		741	5.79
- 19			500^{+5}		841	7.00
- 20			200^{+5}		698	6.04
- 21			300^{+5}		798	7.23
- 22	150	175	400^{+5}	380^{+10}	898	11.79
- 23			500^{+5}		998	13.01

Обозначение	Условный проход Ду,* мм	А,* мм	L, мм	L_1, мм	L_2,* мм	Масса,кг
УКГ 2.00 - 24			250^{+5}		782	9.58
- 25	200	245	300^{+5}		832	12.18
- 26			400^{+5}		932	16.10
- 27			500^{+5}		1032	17.61
- 28			300^{+5}	380^{+10}	858	14.14
- 29	250	295	400^{+5}		958	19.43
- 30			500^{+5}		1058	21.34
- 31			300^{+5}		935	20.35
- 32	300	350	400^{+5}		985	21.31
- 33			500^{+5}		1085	25.77

* Размеры для справок

Привязан:			Лист 4
ГИП	Анарбаев К.		10.21
Выполнил	Пак А.		10.21
Инв. №			

			- ГСН
			Газоснабжение топочной СШ им. "Октябрь жемісі" в с. Шокай Жамбылского района Жамбылской области
			Крепление газопровода Ду 50-300 кирпичной стене. Сборочный чертеж
Инженер	Жаксыбаева	08.12	

Стадия	Лист	Листов
РП	55	

ТОО "Тараз - Ремпроект"

5-СН-18-ГСН

Опоры высотой Н=3,0 м

Схема опор

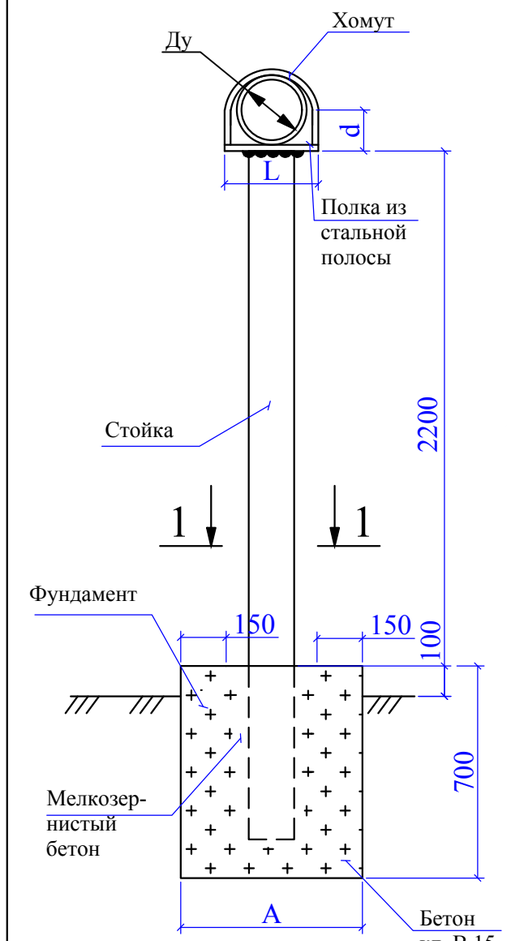

Ø газопро-вода	Расстояние между опорами	Фундамент под опоры АхБ, м	Объем бетона, куб.м	Кл. бето-на	Полка			Кол-во, шт	Вес, кг	Хомут			Кол-во, шт	Вес, кг	Стойка-труба			Кол-во, шт	Вес, кг
					Полоста сечен.	Длина, L мм	ГОСТ			Ø	Длина, мм	ГОСТ			Ø	Длина, мм	ГОСТ		
325x6,0	16	0,8x0,8		B15	150x10	350	8240-72*	1	9,1	Ø14AI	L=1620	5181-82*	1	1,44	219x5,0	2700	10704-91	1	73,9
273x5,0	14	0,7x0,7			150x10	300		1	6,32	Ø10AI	L=1460		1	0,53	159x4,0			1	42,8
219x4,5	12				150x10	250		1	3,6	Ø8AI	L=820		1	0,26					
159x4,0	10	0,65x0,65			150x10	200		1	3,6	Ø8AI	L=710		1	0,20	108x3,0			1	21,7
133x4,0	8				150x10	150		1	3,6	Ø8AI	L=500		1	0,14					
108x4,0	7				150x10	150		1	3,6	Ø8AI	L=400		1	0,108					
89x3,0	6,5	0,6x0,6			100x10	100		1	0,86	Ø8AI	L=325		1	0,09	76x3,0			1	12,6
76x3,0	6				100x10	100		1	0,86	Ø8AI	L=300		1	0,08					
57x3,0	5				100x10	100		1	0,86	Ø8AI	L=230		1	0,06					
48x3,0	4,5	0,55x0,55			100x10	100		1	0,86	Ø8AI	L=180		1	0,05	57x3,0			1	11,2
38x3,0	4				100x10	100		1	0,86	Ø8AI	L=150		1	0,04					
32x3,0	3,5				100x10	100		1	0,86	Ø8AI	L=130		1	0,035					
25x3,2	3	0,5x0,5			100x10	100		1	0,86	Ø8AI	L=100		1	0,026	45x3,5			1	5,1
20x3,0	2,5				100x10	100		1	0,86	Ø8AI	L=90		1	0,021					

Опоры высотой Н=5,0 м

325x6,0	16	0,8x0,8		B15	150x10	350	8240-72*	1	9,1	Ø14AI	L=1620	5181-82*	1	1,44	219x5,0	5600	10704-91	1	73,9
273x5,0	14	0,7x0,7			150x10	300		1	6,32	Ø10AI	L=1460		1	0,53	159x4,0			1	42,8
219x4,5	12				150x10	250		1	3,6	Ø8AI	L=820		1	0,26					
159x4,0	10	0,65x0,65			150x10	200		1	3,6	Ø8AI	L=710		1	0,20	108x3,0			1	21,7
133x4,0	8				150x10	150		1	3,6	Ø8AI	L=500		1	0,14					
108x4,0	7				150x10	150		1	3,6	Ø8AI	L=400		1	0,108					
89x3,0	6,5	0,6x0,6			100x10	100		1	0,86	Ø8AI	L=325		1	0,09	76x3,0			1	12,6
76x3,0	6				100x10	100		1	0,86	Ø8AI	L=300		1	0,08					
57x3,0	5				100x10	100		1	0,86	Ø8AI	L=230		1	0,06					
48x3,0	4,5	0,55x0,55			100x10	100		1	0,86	Ø8AI	L=180		1	0,05	57x3,0			1	11,2
38x3,0	4				100x10	100		1	0,86	Ø8AI	L=150		1	0,04					
32x3,0	3,5				100x10	100		1	0,86	Ø8AI	L=130		1	0,035					
25x3,2	3	0,5x0,5			100x10	100		1	0,86	Ø8AI	L=100		1	0,026	45x3,5			1	5,1
20x3,0	2,5				100x10	100		1	0,86	Ø8AI	L=90		1	0,021					

1 - 1

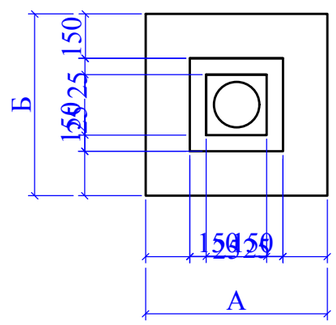

1. Сварку производить электродами Э42Л по ГОСТ 9467, толщину сварных швов принять по наименьшей толщине свариваемых элементов.
2. После монтажа все металоконструкции окрасить краской ПФ-15 за 2 раза по слою грунта ГФ-021.

ПРИВЯЗАН			Лист 5
ГИП	Анарбаев К.		10.21
Выполнил	Пак А.		10.21
Инв. №			

		Подпись	08.93
		Подпись	08.93
		Подпись	08.93

- ГСН

Перевод жилого сектора г. Кызылорда на попутный газ

Наружные сети газопроводов.	Стадия	Лист	Листов
	РП	54	

Опора под газопровод.

ОАО "Промгаз"

Взам. инв. № | Подпись и дата | Инв. № подл.

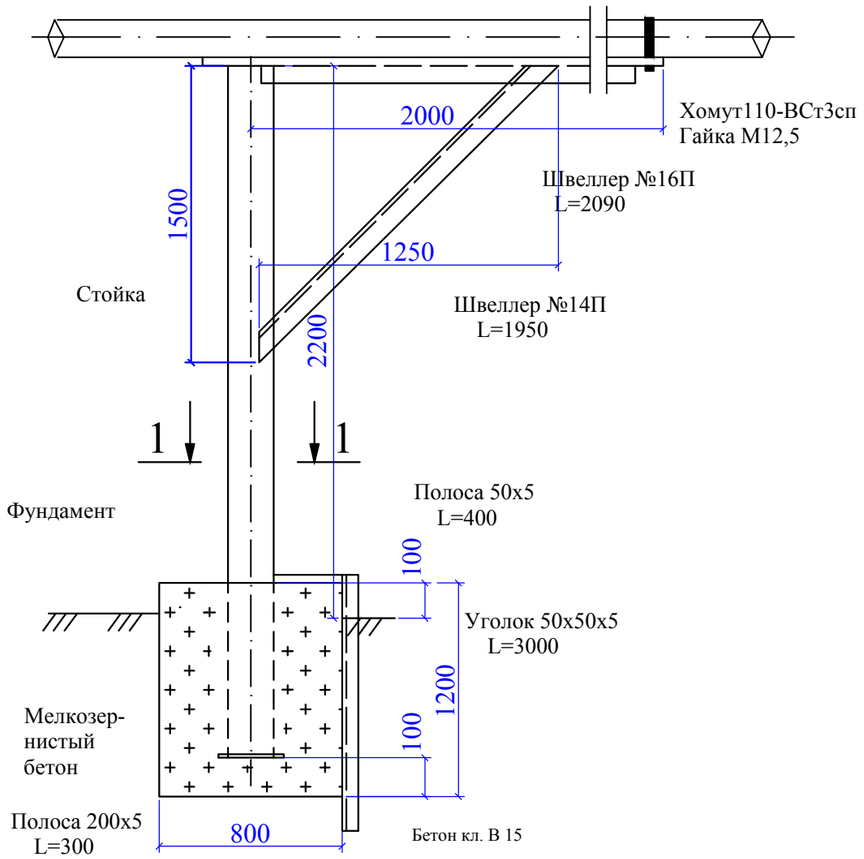

1 - 1

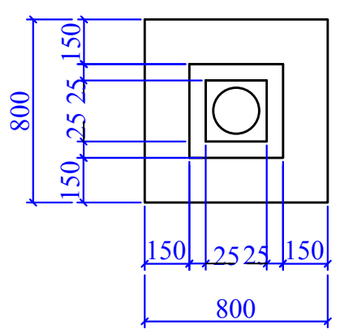

С П Е Ц И Ф К А Ц И Я

Лист	Обозначение	Наименование	Кол. шт.	Масса един. кг	Прим.
1		Труба Ф108х3,0 ГОСТ10704-91 / Д ГОСТ 10705-80	3,2		м
2	ГОСТ 8240-89	Швеллер №16П; L=2090 мм	1	29,68	
3	ГОСТ 8240-89	Швеллер №14П; L=1950 мм	1	23,98	
4	ГОСТ 103-76*	Полоса 200х5; L=300 мм	1	2,35	
5	ГОСТ 24137-80	Хомут 110-ВСт3сп	1	0,30	
6	ГОСТ 5915-70	Гайка М12,5	4	0,06	
7	ГОСТ 103-76*	Полоса 50х5; L=400 мм	1	0,78	
8	ГОСТ 8509-93	Уголок 50х50х5; L=3000 мм	1	11,31	
9	ГОСТ 26633-91	Бетон класса В15, м³	0,77		

1. Все открытые поверхности стальных конструкций после их монтажа окрасить эмалью ПФ-133 по грунтовке ГФ-021.
2. Боковая повесрхность фундамента изолируется двумя слоями рубероида, склеенного горячим битумом.
3. Колодец фундамента заполняется бетоном класса В15 на мелком заполнителе.
4. При установке хомута, между газопроводом и хомутом оставить зазор 1-3 мм для свободного перемещения газопровода в осевом направлении.
5. Сварные швы выполнить по ГОСТ 5264-80*.

Взам. инв. №
Подпись и дата
Инв. № подл.

								005 - 12 - ГСН	
								Газоснабжение жилых домов аула Шайкорык-Танта Жамбылского района Жамбылской области	
ПРИВЯЗАН			Лист 6	Инженер	Жаксыбаева		10.12		Стадия: РП; Лист: 62; Листов:
ГИП	Анарбаев К.		10.21						
Выполнил	Пак А.		10.21					Консольная опора под газопровод.	ТОО "Эрфольг"
Инв. №									

Позиция	Наименование и техническая характеристика	Тип, марка, обозначение документа, опросного листа	Код оборудования, изделия, материала	Завод-изготовитель	Единица измерения	Количество	Масса единицы	Примечания
1	2	3	4	5	6	7	8	9
	Газопроводы низкого давления							
	Труба ПЭ 100 SDR 11 - с коэффициентом запаса прочности 2.8							
	То же, Ф110х10,0	СТ РК ГОСТ Р 50838-2011		ТОО "Атырауский трубный завод", г. Атырау	м	-		
	То же, Ф160х14,6	СТ РК ГОСТ Р 50838-2011		ТОО "Атырауский трубный завод", г. Атырау	м	-		
	Футляр для газопровода Ф90х8,2 из трубы 180х16,4			ТОО "Атырауский трубный завод", г. Атырау	м	-		
	Футляр для газопровода Ф110х10,6 из трубы Ф315х28,6	СТ РК ГОСТ Р 50838-2011		ТОО "АзияСтальПрокат" г. Тараз	м	-		
		СТ РК ГОСТ Р 50838-2011						
	Труба стальная электросварная надземно Ф133х4	ГОСТ 10704-91		ТОО "АзияСтальПрокат" г. Тараз	м	-		
	То же, Ф57х3	ГОСТ 10704-91		ТОО "АзияСтальПрокат" г. Тараз	м	-		
	То же, Ф89х3	ГОСТ 10704-91		ТОО "АзияСтальПрокат" г. Тараз	м	110,0		
	Футляр для газопровода Ф76х3 из ст. трубы Ф325х6	ГОСТ 10704-91		ТОО "АзияСтальПрокат" г. Тараз	м	-		
	Переход газопровода через автодорогу в футляре открытым способом							
	- для труб Ф160, футляр Ф560х50,8				шт/м	-		
	Выход полиэтиленового газопровода из земли Ф110			ОАО "ГАЗПРОМ"	шт	-		
	Выход полиэтиленового газопровода из земли Ф160	ГСН-48,49		ОАО "ГАЗПРОМ"	шт	-		
	Кран Ф80	NAVAL		г. Тараз	шт	1		
	Фланец Ф50			ТОО "АзияСтальПрокат" г. Тараз	шт	-		
	Шаровый кран ПЭ Ф160 на подземном газопроводе ПЭ 160				шт	-		

Взам. инв. №

Подпись и дата

Инв. № подл.

Изм.	Кол.уч.	Лист	№ док.	Подпись	Дата
ГИП		Анарбаев К.			10.21
Выполнил		Пак А.			10.21
Н. контр.		Анарбаев К.			10.21

ТЖ-59-21-43-16-ГСН.СО

Строительство внутриплощадочных инженерных сетей и благоустройство 24-х крупнопанельных 5-ти этажных жилых домов в конце улице Сулейманова г. Тараз. Участок №43, пятно 16

Наружний газопровод

Стадия	Лист	Листов
РП	1	2

Спецификация оборудования и материалов

ТОО "Табыс Жоба"
г. Тараз, 2021 г.

Формат А3

Позиция	Наименование и техническая характеристика	Тип, марка, обозначение документа, опросного листа	Код оборудования, изделия, материала	Завод-изготовитель	Единица измерения	Количество	Масса единицы	Примечания
1	2	3	4	5	6	7	8	9
	Тройник ст. - Ф57х3			ОАО "ГАЗОВИК" г. Саратов, Россия	шт	-		
	Переходник d160/d110 PE100 SDR11	ISO		ОАО "ГАЗОВИК" г. Саратов, Россия	шт	-		
	Переходник стальной 76-3 - Ф57х3			ТОО "АзияСтальПрокат" г. Тараз	шт	-		
	Крепление к стене для газопровода фасаду				шт	20		
	Отвод стальной 90-89х3				шт	25		
	Опоры под газопровод Ф57х3, из труб Ф57х3, Н=5,0 м	см. часть -АС			шт	-		
	Опоры под газопровод Ф57х3, из труб Ф57х3, Н=2,2 м	см. часть -АС			шт	1		
	Опоры под газопровод Ф89х3, из труб Ф108х3, Н=3,0 м	см. часть -АС			шт	-		
	Опоры под газопровод Ф133х4, из труб Ф108х3, Н=2,2 м	см. часть -АС			шт	-		
	Консольная опора под газопровод Ф89х3 из труб Ф108х3, Н=5,0 м	см. часть -АС			шт	1		
	Ферма под газопровод Ф76х3 из труб Ф89х3, Н=2,0 м	см. часть -АС			шт	-		
	Опознавательный знак	см. часть -АС			шт	-		
	Врезка надземного газопровода Ф89 от проектируемого газопровода	АО "КазТрансГаз Аймак"			шт	1		
	Установка задвижки Ф80 на надземном газопроводе							
	Пуско-наладочные работы наружного подземного газопровода 110 мм	АО "КазТрансГаз Аймак"	796		шт			
	Пуско-наладочные работы наружного подземного газопровода 160 мм	АО "КазТрансГаз Аймак"			шт			
	Испытание стальных газопроводов на герметичность, давлением 0,45 МПа		006		м	110.0		
	Огрунтовка газопроводов				м²	-		
	Окраска газопроводов масляной краской за два раза				м²	28,5		

Взам. инв. №

Подпись и дата

Инв. № подл.