Генпроектировщик
ТОО «САРТОБЕ»
(ГСЛ №17011733 от 27.06.2017г.)

Субпроектировщик
ТОО «Кызылорда Дос Строй Проект»

Заказ: № 69-20-ПР
Заказчик: ГУ «Отдел строительства города Балхаш»

РАБОЧИЙ ПРОЕКТ

Строительство инженерно-коммуникационной инфраструктуры к многоквартирным жилым домам №7,8,9,10 расположенного по адресу: Карагандинская область, город Балхаш, микрорайон 10.

Том I
Альбом 1
Генеральный план

г. Кызылорда - 2020

Генпроектировщик
ТОО «САРТОБЕ»
(ГСЛ №17011733 от 27.06.2017г.)

Субпроектировщик
ТОО «Кызылорда Дос Строй Проект»

Заказ: № 69-20-ПР
Заказчик: ГУ «Отдел строительства города Балхаш»

РАБОЧИЙ ПРОЕКТ

Строительство инженерно-коммуникационной инфраструктуры к многоквартирным жилым домам №7,8,9,10 расположенного по адресу: Карагандинская область, город Балхаш, микрорайон 10.

Том I
Альбом 1
Генеральный план

Директор ТОО «Сартобе»: **О. Мухаммедиев**

Главный архитектор проекта: **Ж. Садвакасов**

г. Кызылорда - 2020

Генеральный план
Архитектурно-планировочное решение

Генеральный план " Строительство инженерно - коммуникационной инфраструктуры к многоквартирным жилым домам №7,8,9,10 расположенного по адресу: Карагандинская область, город Балхаш, микрорайон 10 " разработан на оснований заданий на проектирований и топосъемки выполненной ТОО "«ГеоЛидерПроектСервис»" в масштабе 1:500. При разработке генплана учтены действующие санитарные и противопожарные нормы и правила.

Отведенная площадка имеет многоугольную форму

Общая площадь в отведенных границах составляет 2.8682 га.

Участок расположен в восточной части города Балхаш. Проектом предусматриваются строительство следующих объектов:КТПБ 2х630-10/0,4кВ, площадка для мусорных баков , автостоянки. Также на территорий предусмотрен противопожарный проезд, спортивная площадка , детская площадка, площадка отдыха взрослых с навесом, площадка сушки белья, площадка чистки домашних вещей и ковров. Въезд на территорию предусмотрен с северной стороны.

Количество жителей принято из расчета норма площади 18м2 на человек.

То есть жильцы на один дом-82 человек. На 4-е дома -328 человек

Благоустройство территорий

Для обеспечения нормальных санитарно-гигиенических условий на территорий жилого дома предусмотрены озеленение, посадка деревьев, посев газона. Запроектировано пешеходное покрытие обеспечивает беспрепятственный доступ к жилым домам, площадкам на территорий. Полив зеленных насаждений осуществляется из поливочных кранов.

Проектируемые покрытия проездов приняты из холодного плотного мелкозернистого асфальтобетона типа-1 шириной 5.5 метра , тротуары из песчаного асфальтобетона типа -2 , шириной тротуара от 1.0метра. Для бесперебойного передвижения МГН высота бортового камня в местах пересечения тротуаров с проезжей частью улиц и дорог принята 2,5см, а ширина пониженных частей бортовых камней пересечения - 1,5м. Не допускается применение в местах переходов бортовых камней со скошенной частью. Площадки предусмотрены из песчаного асфальтобетона, кроме детской площадки. На детской площадке предусмотрено покрытие "Мастерфайбер".Укладку покрытие "Мастерфайбер" выполнять на гладкой осушенной поверхности, при безветренной солнечной погоде, при погоде не ниже +10 градусов. Также по проекту принято минифутбольное поле с искусственным газоном.

Жилая площадь согласно эскизному проекту на 1 дом-1465,45 м2, на 4-е дома 5861,8 м2.

Класс комфортности жилья III.

Требуемое количество машино-мест на квартиру из расчета

для: 1 -комнатную квартиру - 1машино-мест, на 15кв = 15 машино-мест

2 -комнатную квартиру - 1.25машино-мест на 15кв = 18.75 машино-мест

3- -комнатную квартиру - 1.5машино-мест на 30 кв = 45 машино-мест

На дом требуемый количество машино-мест -78,75, на 4-е дома 315 машино-мест

Радиус обслуживание от крайнего парковочного места до входа в жилье не более 100 метров.

Вертикальная планировка

Вертикальная планировка решена с учетом разработки минимального объема земляных работ, обеспечения водоотвода, исходя из условий существующего рельефа местности и выполнена в проектных красных горизонталях сечением 0,1 м.

Продольные уклоны по покрытию приняты в нормативных пределах от 5%. Принятые планировочные отметки обеспечивают отвод ливневых и талых вод от проектируемого участка застройки.

На участке предусмотрена арычная сеть для отвода талых вод от площадок , зданий и сооружений. В местах устройства водоотводящих лотков предусмотреть разрывы в бортовых камнях.

Разбивка территорий

Основой для проведения разбивочных работ служит координатная сетка. Оси проектируемых жилых домов привязаны к координатной сетке . Привязка домов предусмотрено по осям жилого дома.

Размеры даны по осям в метрах.

Радиус поворота равны R=5,0м.

Ведомость сылочных и прилагаемых документов

Обозначение	Найменование	Примечание
СП РК 3.01-101-2013	"Градостроительство. Планировка и застройка городских и сельских населенных пунктов".	
СН РК 3.01-01-2013	"Градостроительство. Планировка и застройка городских и сельских населенных пунктов".	
ГОСТ 6665-91	"Камни бортовые и железобетонные"	
ГОСТ 21.508-93	"Правила выполнения рабочей документаций генеральных планов предприятий, сооружений и жилищно-гражданских объектов".	
ГОСТ 21.101-97	"Межгосударственный стандарт"	

Ситуационная схема
1:5000

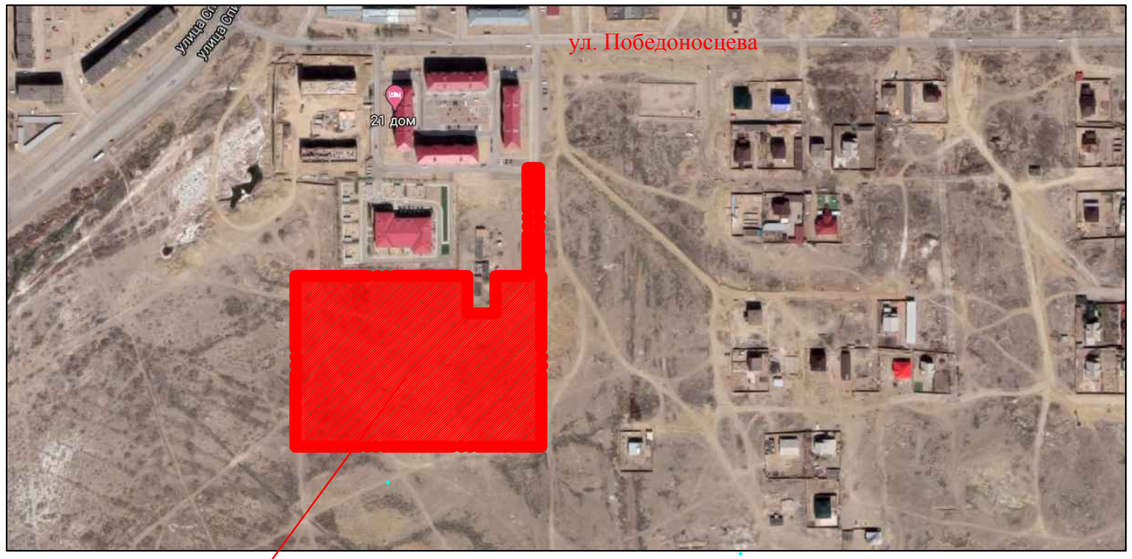

Проект разработан в соответствии с действующими нормами и правилами и предусматривает мероприятия, обеспечивающие взрыво-пожарную безопасность при эксплуатации объекта.

Гл.архитектор проекта Садвакасов

Изм.	Кол.уч.	Лист.	№док	Подп.	Дата.	Заказ: № 69-20 ПР		ГП
						Строительство инженерно - коммуникационной инфраструктуры к многоквартирным жилым домам №7,8,9,10 расположенного по адресу: Карагандинская область, город Балхаш, микрорайон 10		
Разработал		Ашимов М			24.02.22	Генеральный план	Стадия	Лист	Листов
ГАП		Садвакасов			24.02.22		РП	1	6
Норм.контр		Сеилханов Е.			24.02.22				
Проверил		Пирманов С.			24.02.22	Общие данные	ТОО "САРТОБЕ" г. Кызылорда 2022г.		

Генеральный план

М 1:500

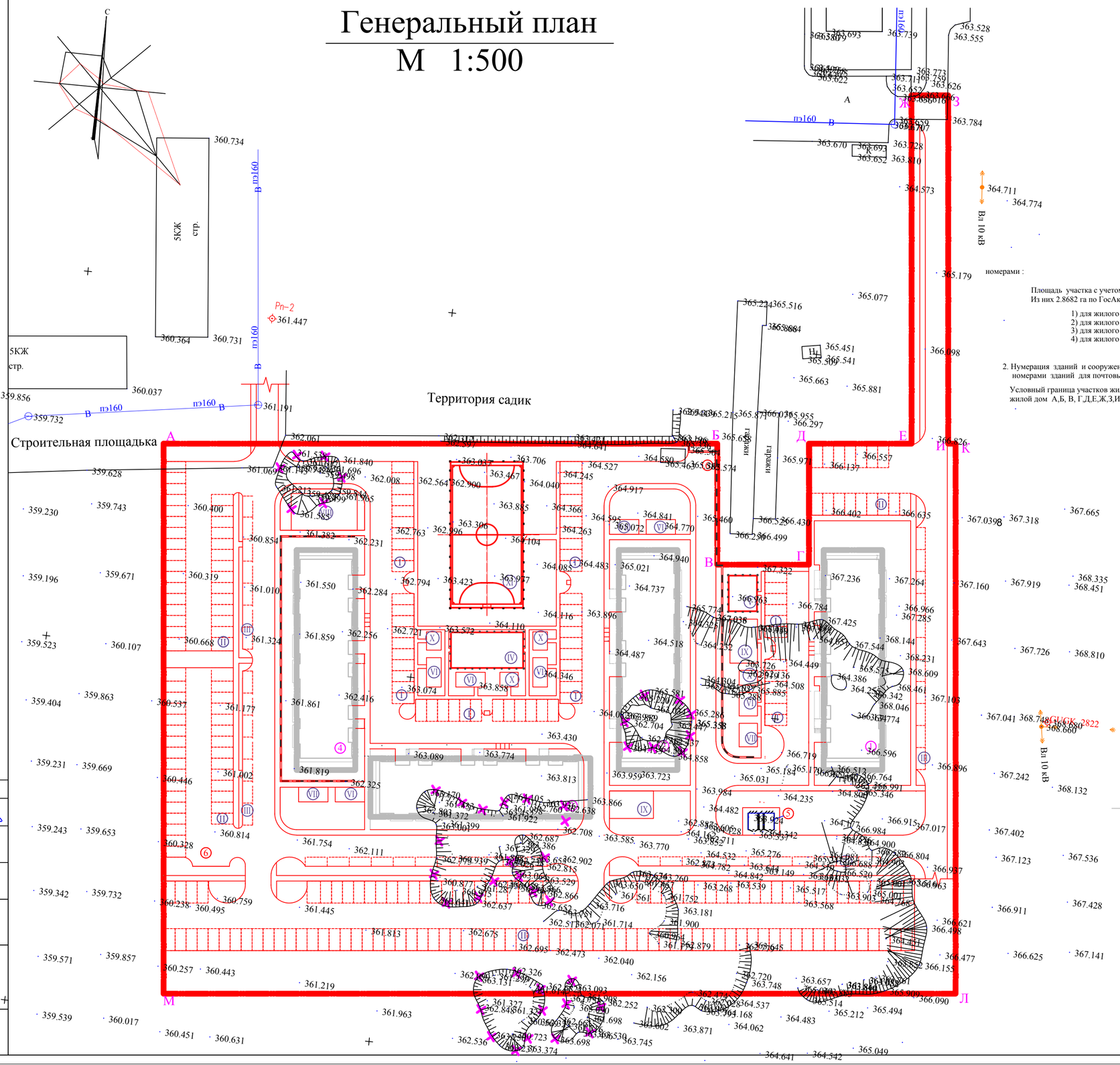

номерами :

Примечание

Площадь участка с учетом площади под участок на 4-е дома -3.2522 га
Из них 2.8682 га по ГосАкту, 0.384га под жилые дома.

1) для жилого дома №7 (09-108-004-568) - 0.096 га
2) для жилого дома №8 (09-108-004-569) - 0.096 га
3) для жилого дома №9 (09-108-004-567) - 0.096 га
4) для жилого дома №10 (09-108-004-570) - 0.096 га

2. Нумерация зданий и сооружений на генплане не может являться номерами зданий для почтовых отделений.

Условный граница участков жилых домов обозначен буквами жилой дом А,Б, В, Г,Д,Е,Ж,З,И,К,М

Условное обозначение

- 5 КЖ — Здание (сооружение) существующее
- Ограждение существующее
- Условная граница участка на жилой дом
- Условная граница участка
- Декоративный ограждение
- Засыпка ям

Технико-экономические показатели

№ п/п	Наименование	еден. измер.	Кол-во	% к общ.пл.	Примечание
1.0	Общая площадь участка	га	3.2789		
	Из них:				
2.0	Площадь участка жилых домов	га	0.384		
3.0	Площадь участка территорий инфрастуктуры	га	2.8949	100	
3.1	Площадь покрытий	м²	18689.0	64.56	
3.2	Площадь озеленения	м²	1758.0	6.07	
3.3	Площадь грунтового покрытия	м²	8502.0	29.37	

Ведомость жилых и общественных зданий и сооружений

Номер на плане	Наименование и обозначение	Этажность	Количество			Площадь м2					Строительный объем, м3	
			Здания	Квартир		Застройки		общая нормируемая			Здания	Всего
				Здания	Всего	Здания	Всего	Здания	Всего			
1	Участок под жилой дом №7	-	1	-	-	-	-	-	-		-	-
2	Участок под жилой дом №8	-	1	-	-	-	-	-	-		-	-
3	Участок под жилой дом №9	-	1	-	-	-	-	-	-		-	-
4	Участок под жилой дом №10	-	1	-	-	-	-	-	-		-	-
5	КТПБ 2х630-10/0,4кВ	-	1	-	-	-	-	-	-		-	-
6	Площадка для мусороконтейнера		4	-	-	-	-	-	-		-	-

Элементы блогоустройства

№	Обозначение	№ тип проекта	количество	Примеч.
I	Автостоянка дворовая	Откр. площадка	8	Количество машинс -мест- 64 шт
II	Автостоянка основная	Откр. площадка	4	Количество машинс -мест- 198 шт
III	Автостоянка гостевая	Откр. площадка	4	Количество машинс -мест- 48 шт
IV	Детская площадка. Площадь-200м2	Откр. площадка	1	
V	Детская площадка. Площадь-80м2	Откр. площадка	1	
VI	Площадка сушки белья Площадь-32м2	Откр. площадка	3	
VII	Площадка чистки домашных вещей ковров. Площадь-32м2	Откр. площадка	3	
VIII	Спорт площадка. Площадь-180м2	Откр. площадка	1	
IX	Спорт площадка. Площадь-90м2	Откр. площадка	2	
X	Площадка отдыха взрослых с навесом тип-1.т.п.310-5-4. Площадь-20м2	Откр. площадка	4	
IX	Минифутбольное поле. Площадь-800м2	Откр. площадка	1	

Ведомость сылочных и прилагаемых документов

№	Наименование	Примечание
1	Общие данные.	
2	Генеральный план.	
3	Разбивочный план.	
4	План благоустройства территорий	
5	План организации рельефа	
6	План земляных масс	
7	Сводный план инженерных сетей	

Ведомость сносимых зданий и сооружений
(согласно дефектному акту)

№ п/п	Наименование		Количество	Материал
1	Арык подлежащий планировке	м3	1908.0	

						Заказ: № 69-20 ПР		ГП
Изм.	Кол.уч.	Лист.	Док.	Подп.	Дата	Строительство инженерно - коммуникационной инфраструктуры к многоквартирным жилым домам №7,8,9,10 расположенного по адресу: Карагандинская область, город Балхаш, микрорайон 10		
Разработал		Ашимов М			02.22	Генеральный план	Стадия	Лист	Листов
ГАП		Сабвакасов			04.02.22		РП	2	
Норм.контр		Сеилханов Е			04.02.22				
Проверил		Пирманов С			04.02.22	Генеральный план М 1:500	ТОО "САРТОБЕ" г. Кызылорда 2022г.		

Согласовано
Разработал Ашимов М 02.22
АП Сабвакасов 04.02.22
Взам.инв.№
Подп. и дата
Инв. № подл.

Разбивочный план
М 1:500

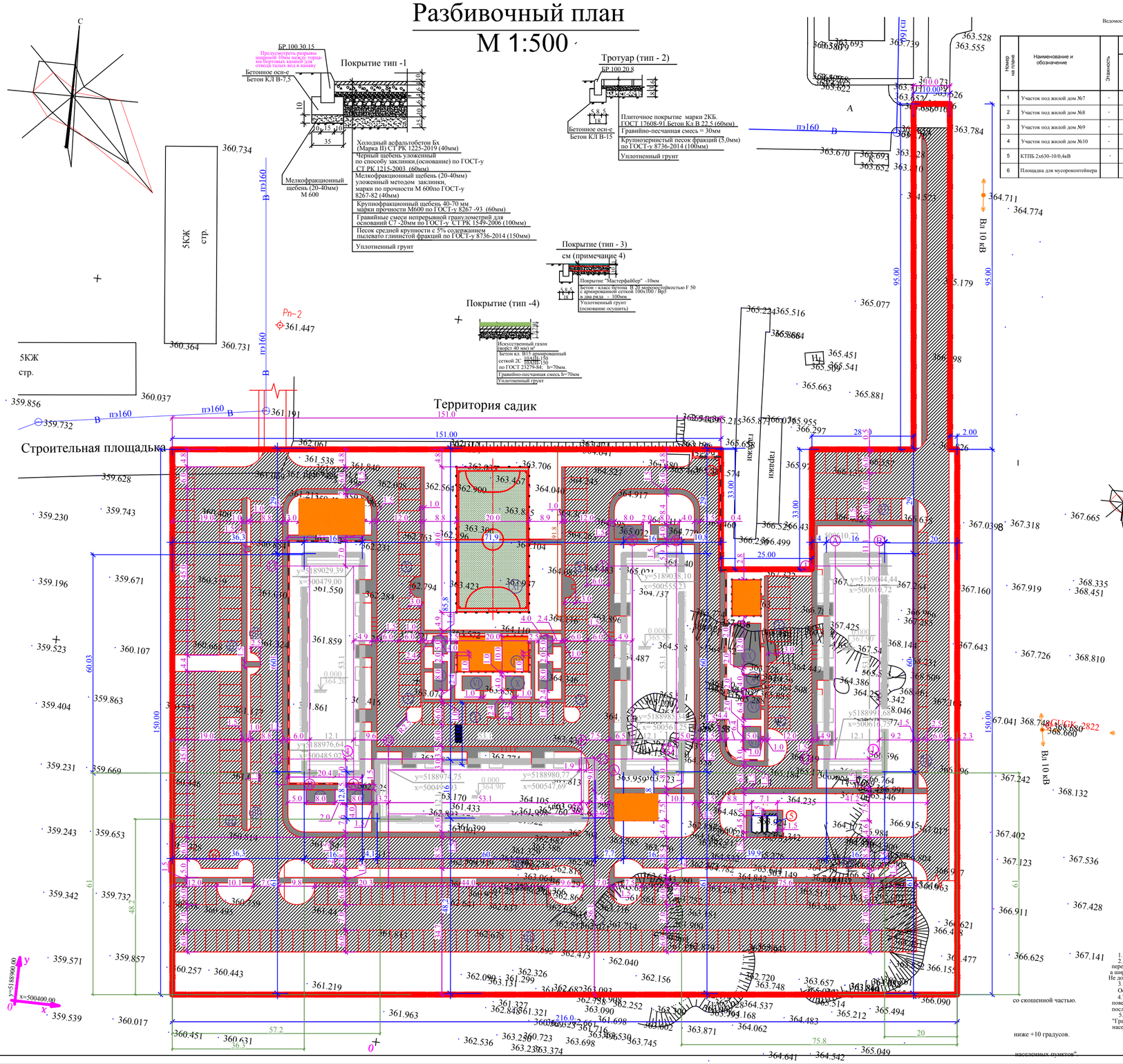

Ведомость жилых и общественных зданий и сооружений

Номер на плане	Наименование и обозначение	Этажность	Количество: Здания	Квартир: Здания	Квартир: Всего	Площадь м2: Застройки: Здания	Застройки: Всего	общая нормируемая: Здания	общая нормируемая: Всего	Строительный объем, м3: Здания	Всего
1	Участок под жилой дом №7	-	1	-	-	-	-	-	-	-	-
2	Участок под жилой дом №8	-	1	-	-	-	-	-	-	-	-
3	Участок под жилой дом №9	-	1	-	-	-	-	-	-	-	-
4	Участок под жилой дом №10	-	1	-	-	-	-	-	-	-	-
5	КТПБ 2х630-10/0,4кВ	-	1	-	-	-	-	-	-	-	-
6	Площадка для мусороконтейнера	-	4	-	-	-	-	-	-	-	-

Ведомость тротуаров, дорожек и площадок

Условное изображение	Наименование	Площ., м2	Бордюр бортовых камней: Тип	Бордюр бортовых камней: К-во
	Покрытие тип-1	14317.0	БР.100.30.15	3311.0
	Покрытие тип-2	3048.0	БР.100.20.08	2250.0
	Покрытие тип-3	524.0	БР.100.20.08	
	Покрытие тип-4	800.0		

Элементы блогоустройства

№	Обозначение	№ тип проекта	количество	Примеч.
I	Автостоянка дворовая	Откр. площадка	8	Количество машин -мест- 64 шт
II	Автостоянка основная	Откр. площадка	4	Количество машин -мест- 198 шт
III	Автостоянка гостевая	Откр. площадка	4	Количество машин -мест- 48 шт
IV	Детская площадка. Площадь-200м2	Откр. площадка	1	
V	Детская площадка. Площадь-80м2	Откр. площадка	1	
VI	Площадка сушки белья Площадь-32м2	Откр. площадка	3	
VII	Площадка чистки домашных вещей ковров. Площадь-32м2	Откр. площадка	3	
VIII	Спорт площадка. Площадь-180м2	Откр. площадка	1	
IX	Спорт площадка. Площадь-90м2	Откр. площадка	2	
X	Площадка отдыха взрослых с навесом тип-1.т.п.310-5-4. Площадь-20м2	Откр. площадка	4	
IX	Минифутбольное поле. Площадь-800м2	Откр. площадка	1	

Схема расположения бордюр

М 1:1000

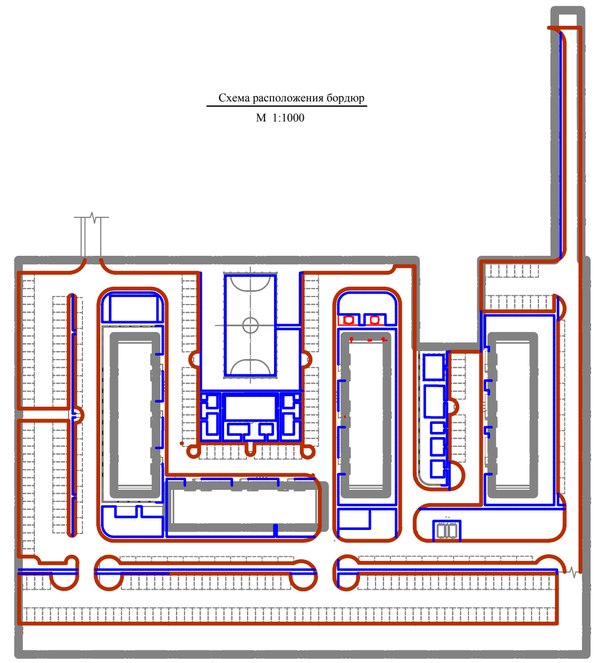

Условное обозначение

- 5КЖ — Здание (сооружение) существующее
- Ограждение существующее
- Условная граница участка на жилой дом
- Условная граница участка
- БР.100.30.15
- БР.100.20.08
- Декоративный ограждение

Примечание

1. Размеры даны по осям в метрах. Радиус поворота равны R=5,0м.
2. Для бесперебойного передвижения МГН высота бортового камня в местах пересечения тротуаров с проезжей частью улиц и дорог принята 2,5см, а ширина пониженных частей бортовых камней пересечения – 1,5м. Не допускается применение в местах переходов бортовых камней со скошенной частью
3. Основой для проведения разбивочных работ служит координатная сетка Оси проектируемых жилых домов привязаны к координатной сетке
4.Укладку покрытие "Мастерфайбер" выполнять на гладкой осушеной поверхности, при безветренной солнечной погоде, при погоде не ниже +5 градусов после 28 дней высыхания бетонного слоя.(также по покрытию (тип-5)).
5.Ширина проездов принято согласно СПРК 3.01-101-2013 "Градостроительство. Планировка и застройка городских и сельских населенных пунктов"

со скошенной частью.

ниже +10 градусов.

населенных пунктов".

Изм.	Кол.уч.	Лист.	Док.	Подп.	Дата.	Заказ: № 69-20 ПР	ГП
Разработал		Ашимов М			02.22	Строительство инженерно - коммуникационной инфраструктуры к многоквартирным жилым домам №7,8,9,10 расположенного по адресу: Карагандинская область, город Балхаш, микрорайон 10	
ГАП		Садвакасов			02.22	Генеральный план	Стадия: РП; Лист: 3; Листов:
Норм.контр.		Сеилханов Е			02.22		
Проверил		Пирманов С.			02.22	Разбивочный план М 1:500	ТОО "САРТОБЕ" г. Кызылорда 2022г.

Согласовано
Разработал Ашимов М. 02.22
ГАП Садвакасов 02.22
Взам.инв.№
Подп. и дата
Инв. № подл.

План благоустройства территорий
М 1:500

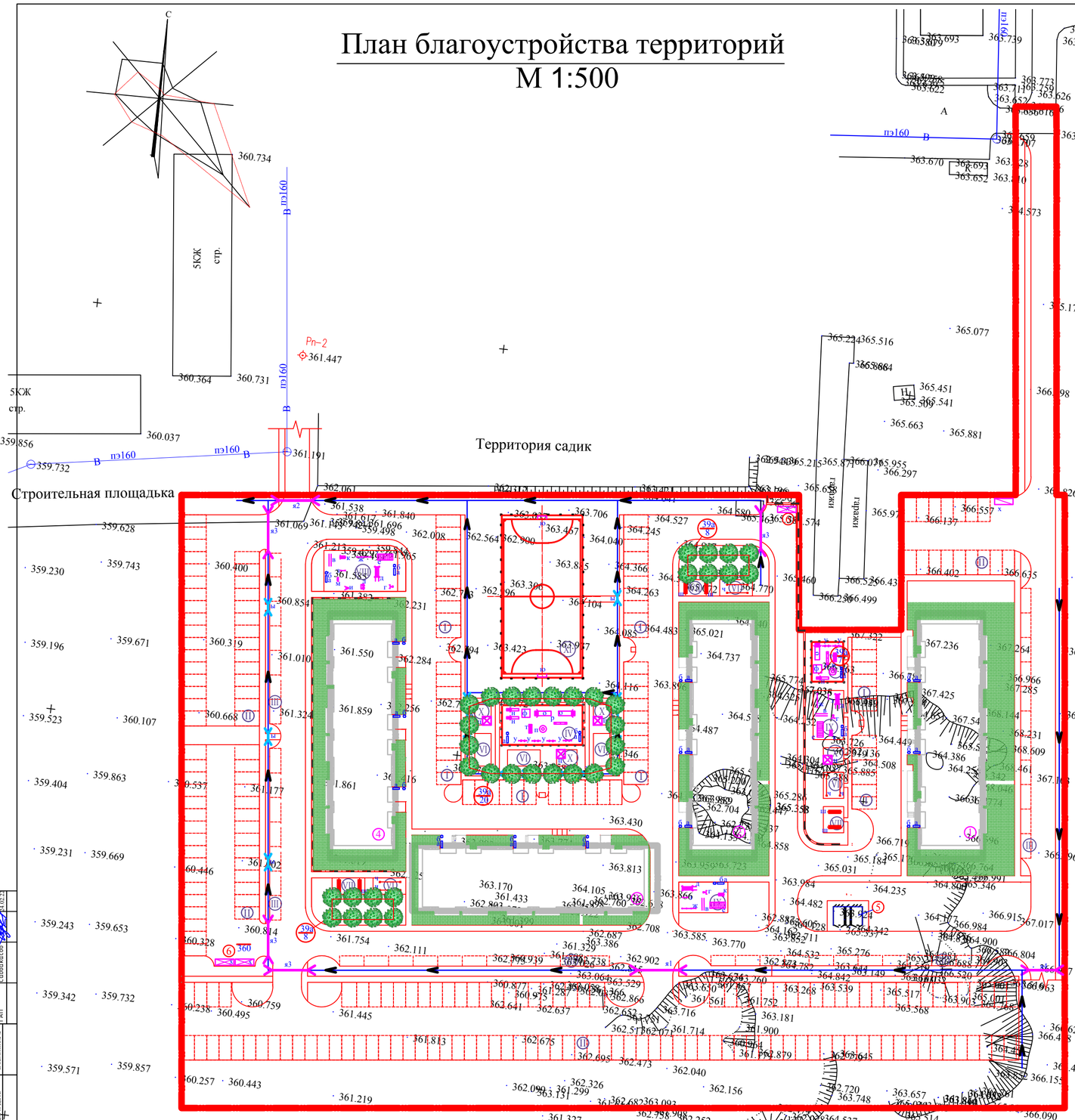

Ведомость жилых и общественных зданий и сооружений

Номер на плане	Наименование и обозначение	Этажность	Количество: Здания	Количество: Квартир: Здания	Количество: Квартир: Всего	Площадь м2: Застройки: Здания	Площадь м2: Застройки: Всего	Площадь м2: общая нормируемая: Здания	Площадь м2: общая нормируемая: Всего	Строительный объем, м3: Здания	Строительный объем, м3: Всего
1	Участок под жилой дом №7	-	1	-	-	-	-	-	-	-	-
2	Участок под жилой дом №8	-	1	-	-	-	-	-	-	-	-
3	Участок под жилой дом №9	-	1	-	-	-	-	-	-	-	-
4	Участок под жилой дом №10	-	1	-	-	-	-	-	-	-	-
5	КТПБ 2х630-10/0,4кВ	-	1	-	-	-	-	-	-	-	-
6	Площадка для мусоросборнейнера		4	-	-	-	-	-	-	-	-

Элементы блогоустройства

№	Обозначение	№ тип проекта	количество	Примеч.
I	Автостоянка дворовая	Откр. площадка	8	Количество машин -мест- 64 шт
II	Автостоянка основная	Откр. площадка	4	Количество машин -мест- 198 шт
III	Автостоянка гостевая	Откр. площадка	4	Количество машин -мест- 48 шт
IV	Детская площадка. Площадь-200м2	Откр. площадка	1	
V	Детская площадка. Площадь-80м2	Откр. площадка	1	
VI	Площадка сушки белья Площадь-32м2	Откр. площадка	3	
VII	Площадка чистки домашных вещей ковров. Площадь-32м2	Откр. площадка	3	
VIII	Спорт площадка. Площадь-180м2	Откр. площадка	1	
IX	Спорт площадка. Площадь-90м2	Откр. площадка	2	
X	Площадка отдыха взрослых с навесом тип-1.т.п.310-5-4. Площадь-20м2	Откр. площадка	4	
IX	Минифутбольное поле. Площадь-800м2	Откр. площадка	1	

Условное обозначение

- 5 КЖ — Здание (сооружение) существующее
- Ограждение существующее
- Условная граница участка на жилой дом
- Условная граница участка
- Декоративный ограждение
- Декоративный ограждение
- Газон
- Рядовая посадка деревьев
- 39а / 6 — Обозначения растения на плане / Количество,штук
- 70 / 360 — Обозначения растения на плане / Количество,штук
- Арык грунтовый
- Переезд через арык
- Переход через арык
- Водоотводящий лоток
- Подпорная стена с ограждением

Ведомость малых архитектурных форм

№	Обозначение	Наименование		№ тип проекта	Общее К-во	Примеч.
		Малые архитектурные формы входной площадки				
а		Скамья прямолинейная без спинки	шт	УСН РК 8-02-03-2019	12	8601-0302-0301
б		Урна на терноге	шт	--"--	12	8601-0303-0201
		Малых архитектурных формы спортивной площадки				
а		Скамья прямолинейная без спинки	шт	УСН РК 8-02-03-2020	4	8601-0302-0301
б		Урна на терноге	шт	--"--	4	8601-0303-0201
в		Брусья параллельные	шт	--"--	3	8601-0213-0201
г		Тренажер " Тяга верхняя "	шт	--"--	3	8601-0216-0105
д		Лавка для пресса с брусями	шт	--"--	3	8601-0216-0118
е		Рукоход двухуровневый	шт	--"--	3	8601-0203-0103
ж		Турник разновысокий	шт	--"--	3	8601-0202-0101
з		Лестница спортивная	шт	--"--	3	8601-0204-0301
и		Тренажер " Жим от груди "	шт	--"--	2	8601-0216-0109
к		Тренажер " Лыжный ход "	шт	--"--	3	8601-0216-0106
л		Тренажер " Скороход"	шт	--"--	1	8601-0216-0108
м		Тренажер " Шейкер"	шт	--"--	1	8601-0216-0107
ю		Ворота футбольные игровые	шт	--"--	2	8601-0805-0101
		Малые архитектурные формы детской площадки				
а		Скамья прямолинейная без спинки	шт	УСН РК 8-02-03-2020	3	8601-0302-0301
б		Урна на терноге	шт	--"--	3	8601-0303-0201
н		Горка домик с пластиковым скатом	шт	--"--	3	8601-0102-0108
о		Горка "Стандарт"	шт	--"--	3	8601-0102-0102
п		Карусель с рулем	шт	--"--	2	8601-0101-0106
р		Качалка балансир "Средняя"	шт	--"--	2	8601-0104-0103
с		Качалка балансир "Малая"	шт	--"--	1	8601-0104-0104
т		Лестница лиана	шт	--"--	2	8601-0103-0201
у		Качели одинарные металлические	шт	--"--	5	8601-0104-0402
ф		Песочница деревянная	шт	--"--	2	8601-0109-0301
		Ограждение	пм	--"--	92	
		Малые архитектурные формы для площадок хозяйственных целей и отдыха				
х		Навес над мусорными баками на 3 шт		УСН РК 8-02-03-2020	4	8601-0307-0104
ц		Беседка летняя с крышей из профнастила	шт	--"--	4	8601-0106-0304
ч		Стойка для сушки белья	шт	типовой	6	8601-0307-0201
ш		Установка для чистки домашних вещей	шт	типовой	6	8601-0307-0302
		Малые архитектурные формы для орасительного арыка				
ъ		Переход через арык L=1.0м	шт	Разработан см.альбом МАФ	10	Обозначен на листе №5 (ПП)
ы		Переход через арык L=1.5м	шт	--"--	4	--"--
я1		Перезд через арык L=10.0м	шт	--"--	1	--"--
я2		Перезд через арык L=8.0м	шт	--"--	1	
я3		Перезд через арык L=9.0м	шт	--"--	4	--"--
я4		Перезд через арык L=6.5м	шт	--"--	1	-
		Арычный лоток Б-3	пм	--"--	710.0	--"--
		Лоток водоотводящий грунтовый	пм	--"--	14	--"--
		Подпорная стена с ограждением	пм	--"--	209.0	См. АС

Примечание

2 Плодородный слой под газон принято толщиной 200мм
1.Полив зеленых насаждений осуществляется из поливочных кранов.

Ведомость элементов озеленения

	Наименование породы и вида насаждения		Возр.лет	К-во на весь дом	Примечание
39а	Ива белая (дерево)	шт	5-6	16.0	Саженцы с комом расстояние между рядами -5 метра
	Газон, м2	м2		2018.0	Саженцы с комом расстояние между рядами -0.25 метра

Изм.	Кол.уч.	Лист.	Nдок	Подп.	Дата.
Разработал		Ашимов М			24.02.22
ГАП		Садвакасов			24.02.22
Норм.контр.		Сеилханов Е.			24.02.22
Проверил		Пирманов С.			24.02.22

Заказ: № 69-20 ПР — ГП

Строительство инженерно - коммуникационной инфраструктуры к многоквартирным жилым домам №7,8,9,10 расположенного по адресу: Карагандинская область, город Балхаш, микрорайон 10

Генеральный план

Стадия	Лист	Листов
РП	4	

План благоустройство территорий М 1:500

ТОО "САРТОБЕ" г. Кызылорда 2022г.

Согласовано
Разработал Ашимов М 24.02.22
ГАП Садвакасов 24.02.22

Взам.инв.№ | Подп. и дата | Инв. № подл.

План земляных масс

М 1:500

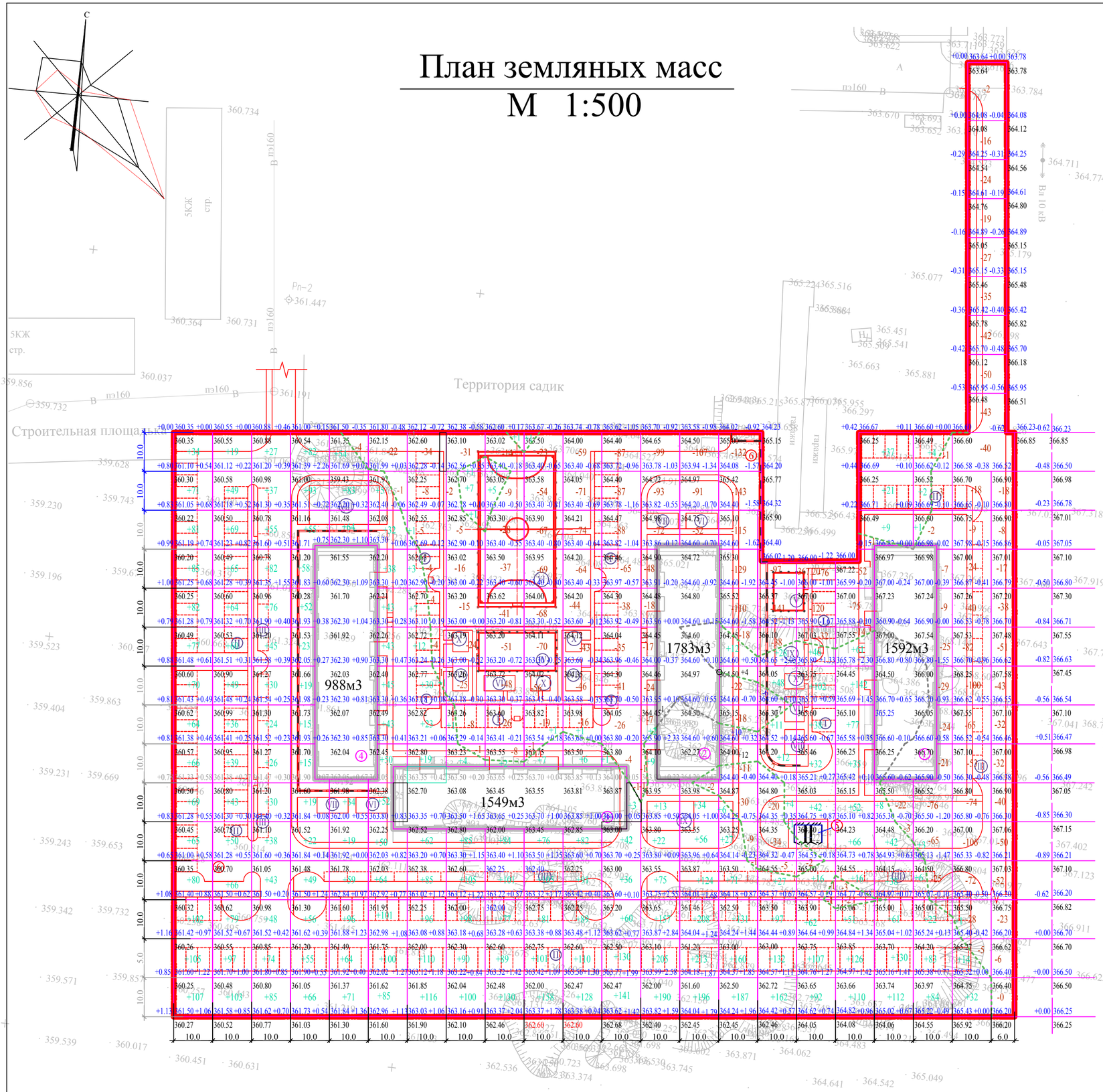

Баланс земляных масс

Наименование грунта	Количество м3				Примечание
	На территорий		За территорий		
	Насыпь (+)	Выемка (-)	Насыпь (+)	Выемка (-)	
1. Планировка территорий	12378.0	5593.0	-	-	ГП ( )
2.Вытесненный грунт	-				
в т.ч. при устройстве:					
а) подземных частей здания (сооружений)	-	5912.0			АС ( )
б) автодорожных и иных покрытий	-	8594.0	-		
в) ж.д. путей					
г) подземных сетей					ГП ( )
д) водоотводных сооружений	-	178.0			ГП ( )
е) плодородной почвы на участках					
озеленения	-	404.0			ГП ( )
3.Грунт для устройства высоких полов					
зданий					ГП ( )
Подсыпка по периметру участка					
а) Частичная подсыпка (откос шириной 3м)	1220.0		850.0		
б) Засыпка ям	1908.0		1480.0		
4. Поправка на уплотнение		518.0			Инж-геол. изыск
Всего пригодного грунта	15506.0	21199.0	2330.0	-	
5. Недостаток пригодного грунта			2330.0		
6. Грунт непригодный для устройства	5693.0		-	-	
насыпи оснований зданий, сооружений					
подлежащий удалению с территорий					ГП ( )
(торф)					ГП ( )
7.Плодородный грунт, всего,		5790.0			
а)используемый для озеленения					
территорий	404.0				
б) избыток плодородного грунта (рекуль-		-			
тивация земель)	5386.0				
8. Итого перерабатываемого грунта	26989.0	26989.0			

Примечание

Вытесненый грунт от подземных частей жилых домов №7,№8,№9№,№10 составляет 5912 м3.
Объем вырытого грунта(5912 м3)от жилых домов включен в объем грунта непригодного для устройства насыпи основания здания.

45-квартирный 5-и этажный жилой дом № 10	Итого м3	Насыпь	+1158	+888	+720	+679	+544	+751	+564	+483	+490	+530	+507	+413	+673	+831	+620	+522	+559	+736	+458	+205	+47	Всего м3	+12378
		Выемка	-	-	-	-	-4	-23	-60	-127	-262	-427	-417	-472	-380	-252	-738	-350	-235	-146	-25	-288	-1387		-5593

Изм.	Кол.уч.	Лист.	N.док	Подп.	Дата.			
Разработал		Ашимов М			04.02.22	Заказ: № 69-20 ПР		ГП
ГАП		Саабакасов			04.02.22	Строительство инженерно - коммуникационной инфраструктуры к многоквартирным жилым домам №7,8,9,10 расположенного по адресу: Карагандинская область, город Балхаш, микрорайон 10		
Норм.контр		Сеилханов Е.			04.02.22	Генеральный план	Стадия: РП	Лист: 5
Проверил		Пирманов С.			04.02.22	План земляных масс М 1:500	ТОО "САРТОБЕ" г. Кызылорда 2022г.	

План организаций рельефа

М 1:500

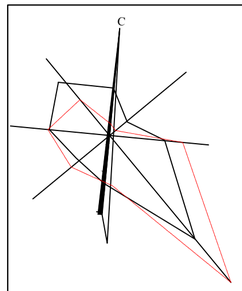

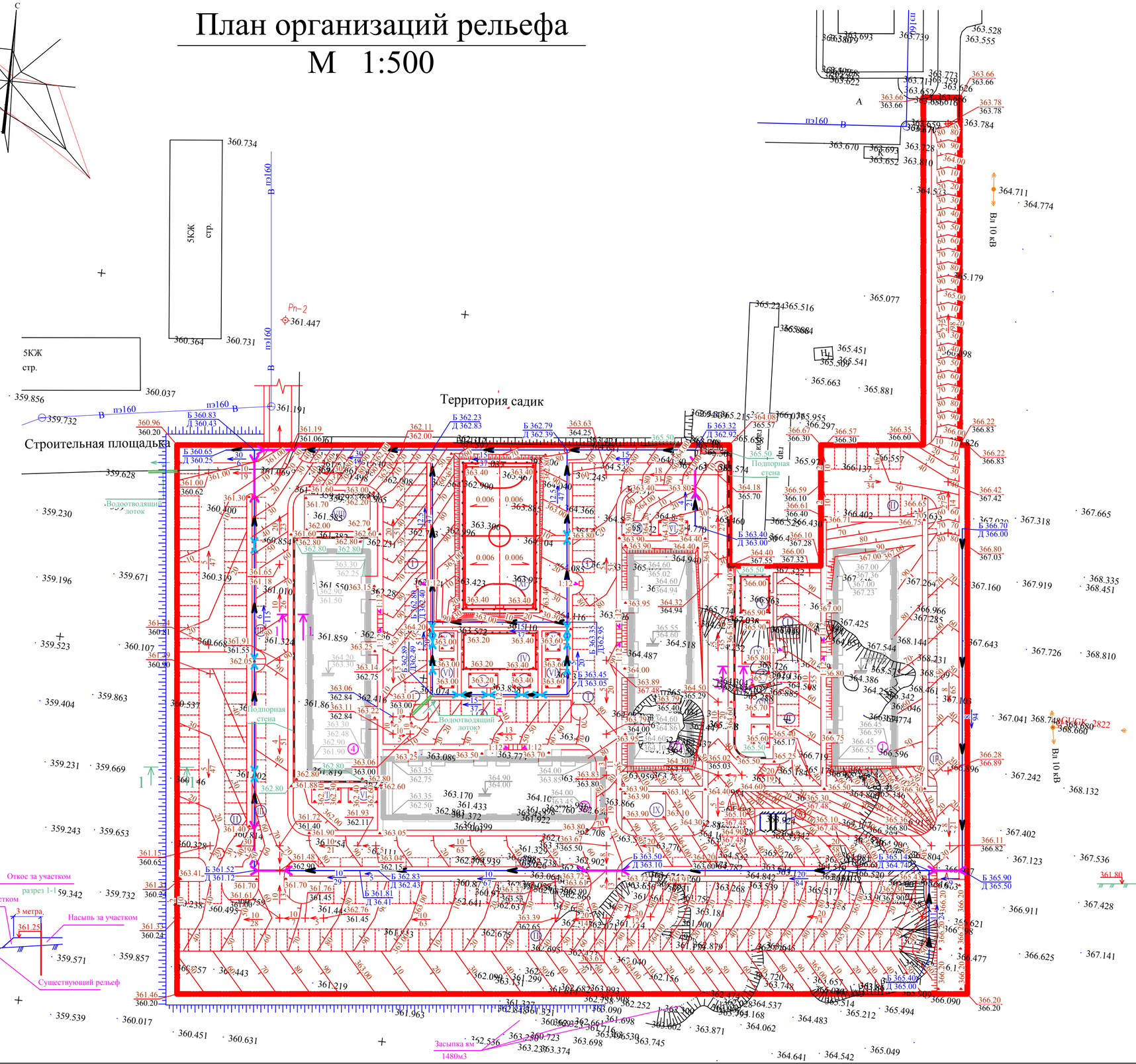

Разрез подпорных стенок см раздел АС

Разрез 1-1

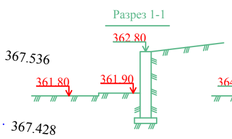

Разрез 2-2

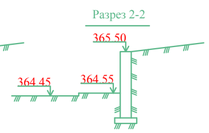

Ведомость жилых и общественных зданий и сооружений

Номер на плане	Наименование и обозначение	Этажность	Количество			Площадь м2				Строительный объем, м3	
			Здания	Квартир		Застройки		общая нормируемая		Здания	Всего
				Здания	Всего	Здания	Всего	Здания	Всего		
1	Участок под жилой дом №7	-	1	-	-	-	-	-	-	-	-
2	Участок под жилой дом №8	-	1	-	-	-	-	-	-	-	-
3	Участок под жилой дом №9	-	1	-	-	-	-	-	-	-	-
4	Участок под жилой дом №10	-	1	-	-	-	-	-	-	-	-
5	КТПБ 2х630-10/0,4кВ	-	1	-	-	-	-	-	-	-	-
6	Площадка для мусоросборника		4	-	-	-	-	-	-	-	-

Элементы блогоустройства

№	Обозначение	№ тип проекта	количество	Примеч.
I	Автостоянка дворовая	Откр. площадка	8	Количество машино -мест- 64 шт
II	Автостоянка основная	Откр. площадка	4	Количество машино -мест- 198 шт
III	Автостоянка гостевая	Откр. площадка	4	Количество машино -мест- 48 шт
IV	Детская площадка. Площадь-200м2	Откр. площадка	1	
V	Детская площадка. Площадь-80м2	Откр. площадка	1	
VI	Площадка сушки белья Площадь-32м2	Откр. площадка	3	
VII	Площадка чистки домашних вещей ковров. Площадь-32м2	Откр. площадка	3	
VIII	Спорт площадка. Площадь-180м2	Откр. площадка	1	
IX	Спорт площадка. Площадь-90м2	Откр. площадка	2	
X	Площадка отдыха взрослых с навесом тип-1.т.п.310-5-4. Площадь-20м2	Откр. площадка	4	
IX	Минифутбольное поле. Площадь-800м2	Откр. площадка	1	

Условное обозначение

- 5 КЖ — Здание (сооружение) существующее
- Ограждение существующее
- Условная граница участка на жилой дом
- Условная граница участка
- Декоративный ограждение
- Арык грунтовый
- Переезд через арык
- Переход через арык
- Водоотводящий лоток
- Подпорная стена с ограждением
- 363.60 / 365.70 — Проектная (красная) / Существующая (черная)
- 364.00 / 364.70 — Проектная (красная) / Существующая (черная)
- 364.90 / 364.00 — Отметка уровня пола 1-го этажа
- 10 / 89 — Продольный уклон проезда (арыка) в % / Протяжение данного уклона в м
- Проектная горизонталь с наименованием
- 1:12 — Уклон пандуса

Изм.	Кол.уч.	Лист.	Надок.	Подп.	Дата.	Заказ: № 69-20 ПР		ГП
						Строительство инженерно - коммуникационной инфраструктуры к многоквартирным жилым домам №7,8,9,10 расположенного по адресу: Карагандинская область, город Балхаш, микрорайон 10		
Разработал		Ашимов М			24.02.22	Генеральный план	Стадия: РП	Лист: 5 / Листов:
ГАП		Садвакасов			24.02.22			
Норм.контр.		Сеилханов Е			24.02.22			
Проверил		Пирманов С			24.02.22	План организаций рельефа М 1:500	ТОО "САРТОБЕ" г. Кызылорда 2022г.	

Согласовано

Разработал	Ашимов М	24.02.22
ГАП	Садвакасов	24.02.22

Взам.инв.№ | Подп. и дата | Инв. № подл.

Сводный план инженерных сетей

М 1:500

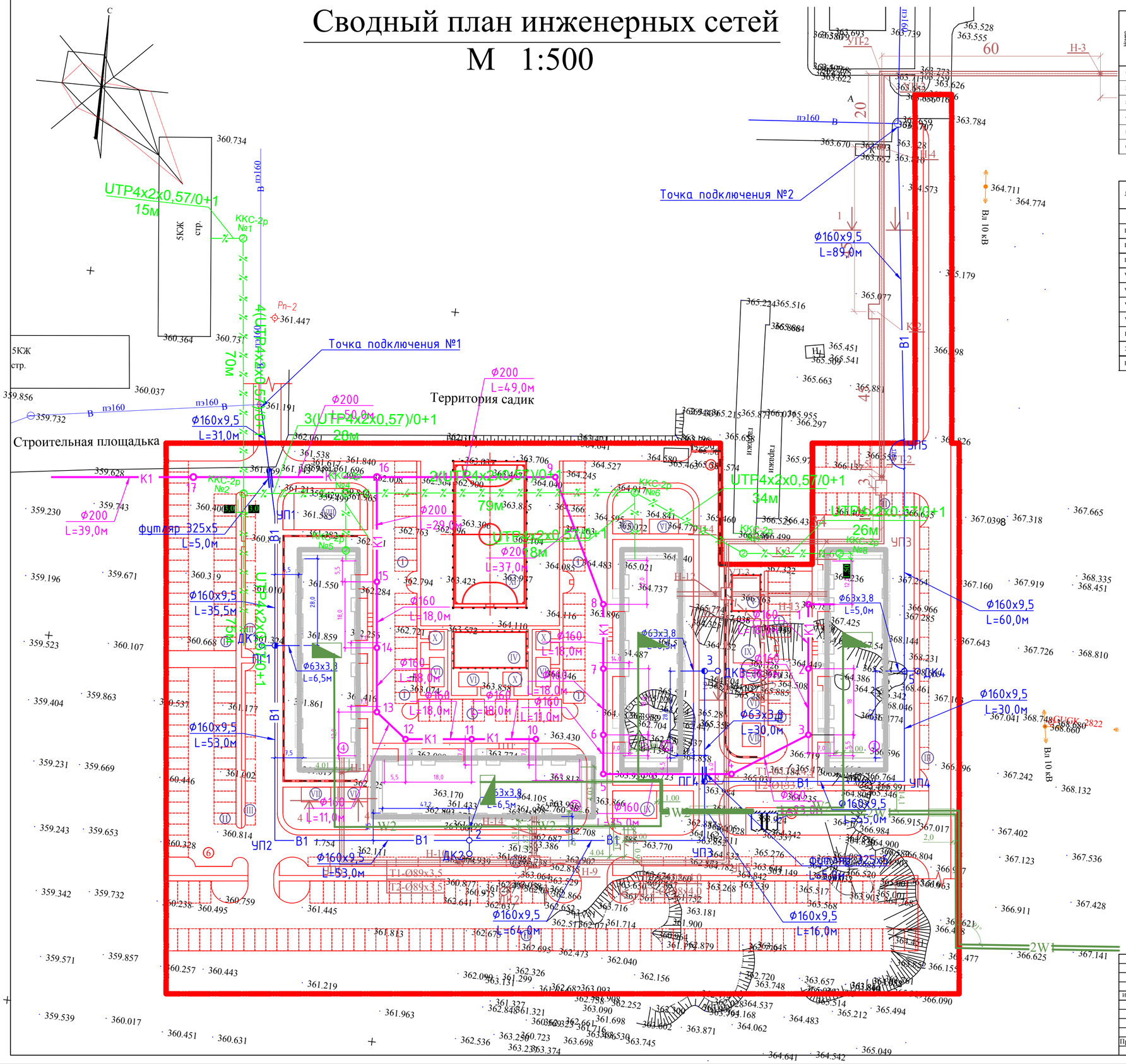

Ведомость жилых и общественных зданий и сооружений

Номер на плане	Наименование и обозначение	Этажность	Количество			Площадь м2				Строительный объем, м3	
			Здания	Квартир		Застройки		общая нормируемая		Здания	Всего
				Здания	Всего	Здания	Всего	Здания	Всего		
1	45-квартирный 5-и этажный жилой дом № 7	5	1	45	45	828.25	828.25	2631.9	2631.9	14631.3	14631.3
2	45-квартирный 5-и этажный жилой дом № 8	5	4	45	45	828.25	828.25	2631.9	2631.9	14631.3	14631.3
3	45-квартирный 5-и этажный жилой дом № 9	5	4	45	45	828.25	828.25	2631.9	2631.9	14631.3	14631.3
4	45-квартирный 5-и этажный жилой дом № 10	5	4	45	45	828.25	828.25	2631.9	2631.9	14631.3	14631.3
5	КТПБ 2х630-10/0,4кВ	-	1	-	-	45.56	45.56	-	-	-	-
6	Площадка для мусоросборника		2								

Элементы блогоустройства

№	Обозначение	№ тип проекта	количество	Примеч.
I	Автостоянка дворовая	Откр. площадка	8	Количество машиномест- 64 шт
II	Автостоянка основная	Откр. площадка	4	Количество машиномест- 198 шт
III	Автостоянка гостевая	Откр. площадка	4	Количество машиномест- 48 шт
IV	Детская площадка. Площадь-200м2	Откр. площадка	1	
V	Детская площадка. Площадь-80м2	Откр. площадка	1	
VI	Площадка сушки белья Площадь-32м2	Откр. площадка	3	
VII	Площадка чистки домашних вещей ковров. Площадь-32м2	Откр. площадка	3	
VIII	Спорт площадка. Площадь-180м2	Откр. площадка	1	
IX	Спорт площадка. Площадь-90м2	Откр. площадка	2	
X	Площадка отдыха взрослых с навесом тип-1.т.п.310-5-4. Площадь-20м2	Откр. площадка	4	
IX	Минифутбольное поле. Площадь-800м2	Откр. площадка	1	

Условное обозначение

- Здание (сооружение) существующее
- Ограждение существующее
- Условная граница участка на жилой дом
- Условная граница участка
- Декоративный ограждение
- Линия теплотрассы
- Линия связи
- B1 — Линия водопровода
- K1 — Линия канализаций
- 2W1 - Кабель 10кВ, проложенный в траншее
- Существующая воздушная линия
- Существующая кабельная линия
- W2 - Кабель 0.4кВ, проложенный в траншее
- 3W2 - Кабель 0.4кВ, проложенный в траншее
- Кабель, проложенный в трубе
- Вводно-распределительное устройство, ВРУ

Примечание

1.Полив зеленых насаждений осуществляется из поливочных кранов.
2 Плодородный слой под газон принято толщиной 200мм

Изм.	Кол.уч.	Лист.	Nдок.	Подп.	Дата.
ЭО	Умербеков Ф.				24.02.22
ОВ	Саменова А.				24.02.22
ВК	Наренкова				24.02.22
ГП	Ашимов М				24.02.22
Проверил	Сеилханов Е				24.02.22

Заказ: № 69-20 ПР

Строительство инженерно - коммуникационной инфраструктуры к многоквартирным жилым домам №7,8,9,10 расположенного по адресу: Карагандинская область, город Балхаш, микрорайон 10

Генеральный план

Стадия	Лист	Листов
РП		

ТОО "САРТОБЕ"
г. Кызылорда 2022г.

Арычный лоток Б-3

М 1:10

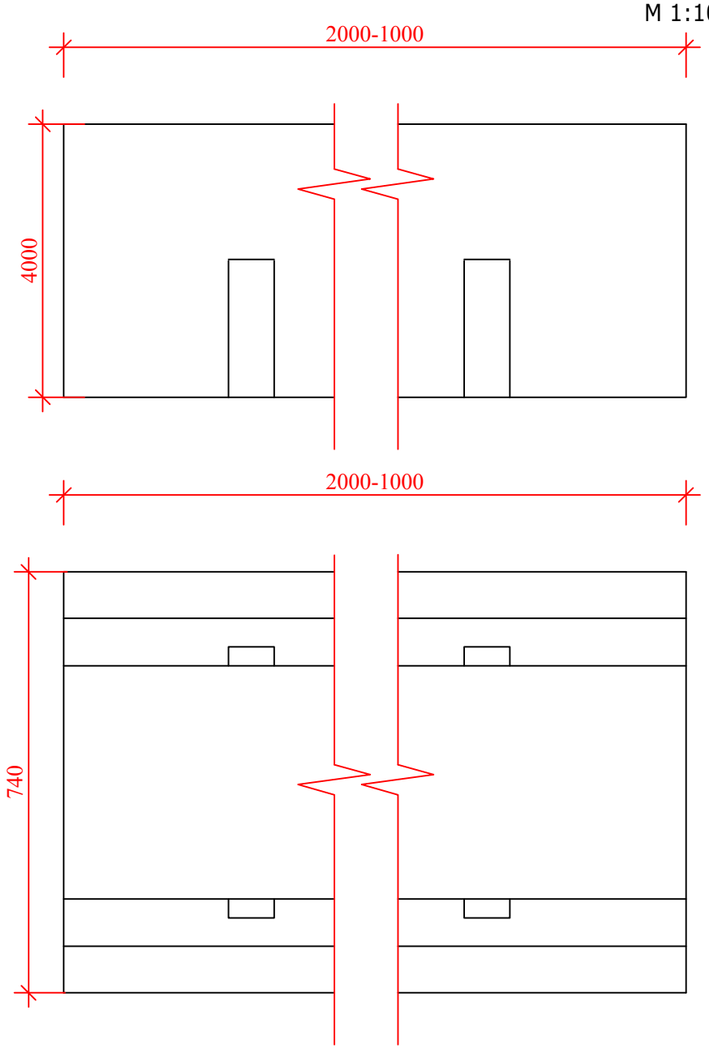

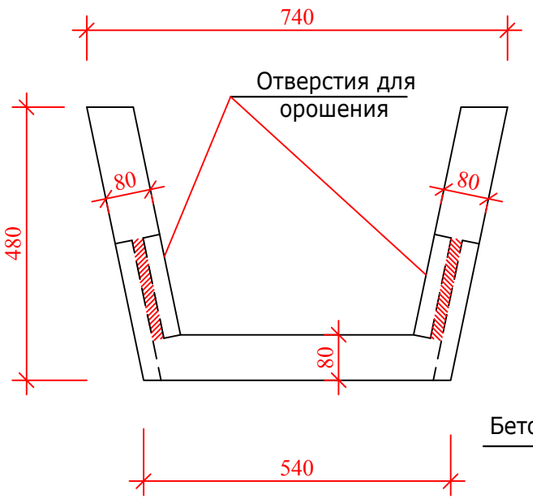

Переход через арык

Разрез 1-1

М 1:10

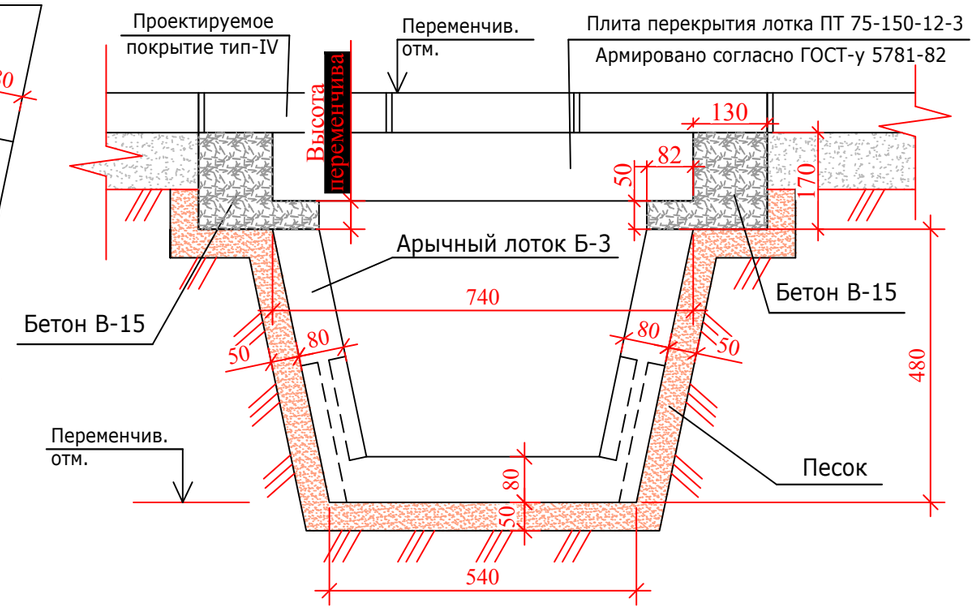

Примечание

1.Перед установки арычных лотков тщательно утромбовать, и засыпать песком толщиной 50 мм между соприкасающими поверхностями лотка и грунта.
После установки арычных лотков под переходы нет необходимости пробивки отверстия для орашения.

2. Переход (ы) шириной 1.5 метра
Расход бетона и песка под одну плиту длиной 1.5 метра
Бетон под плиты -0.075м3 бетона
Песок под лотки -0.15м3 песка

3. Переход (ъ) шириной 1.0 метра
Расход бетона и песка под одну плиту длиной 1.0 метра
Бетон под плиты -0.05м3 бетона
Песок под лотки -0.10м3 песка

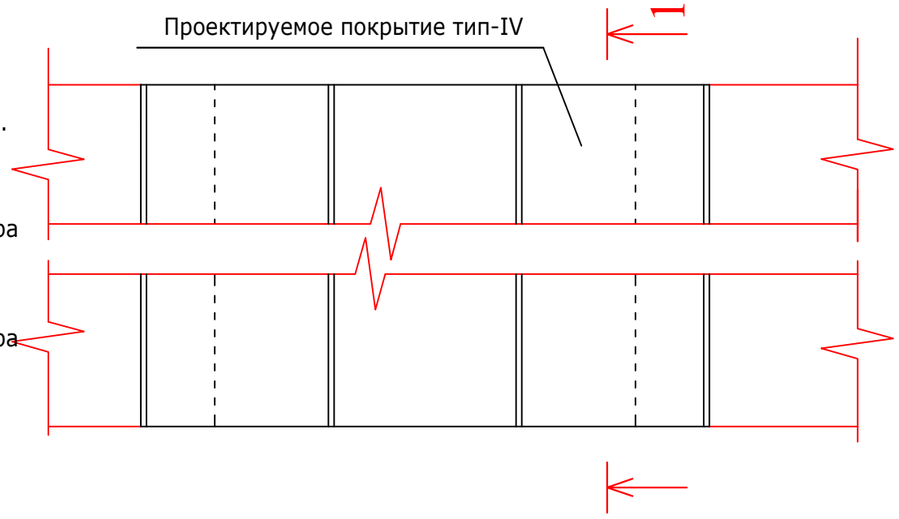

Арычный лоток Б-3

Длина - 1500 мм	Длина - 2000 мм	Длина - 1000 мм	Длина - 3000 мм
Ширина - 740 мм	Ширина - 740 мм	Ширина - 740 мм	Ширина - 740 мм
Высота - 480 мм	Высота - 480 мм	Высота - 480 мм	Высота - 480 мм
Объем бетона-0.128 м3	Объем бетона-0.17 м3	Объем бетона-0.085 м3	Объем бетона-0.256 м3
Марка бетона - М350	Марка бетона - М350	Марка бетона - М350	Марка бетона - М350
Вес - 0.3188тн	Вес - 0.425тн	Вес - 0.2125тн	Вес - 6376тн
Расход стали - 3.35кг	Расход стали - 4.46кг	Расход стали - 2.23кг	Расход стали - 6.7кг

				Заказ: № 69-20 ПР		ГП
				Строительство инженерно - коммуникационной инфраструктуры к многоквартирным жилым домам №7,8,9,10 расположенного по адресу: Карагандинская область, город Балхаш, микрорайон 10		
Разработал	Ашимов М		24.02.22	Архитектурно-планировочное решение	Стадия	Лист	Листов
ГАП	Садвакасов		24.02.22		РП	1	2
Норм.контр	Сеилханов Е.		24.02.22				
Проверил	Пирманов С.		24.02.22	Арычный лоток Б-3 Переход через арык	ТОО "САРТОБЕ" 2022 г		

Переезд через арык

Продольный разрез трубы

М 1:20

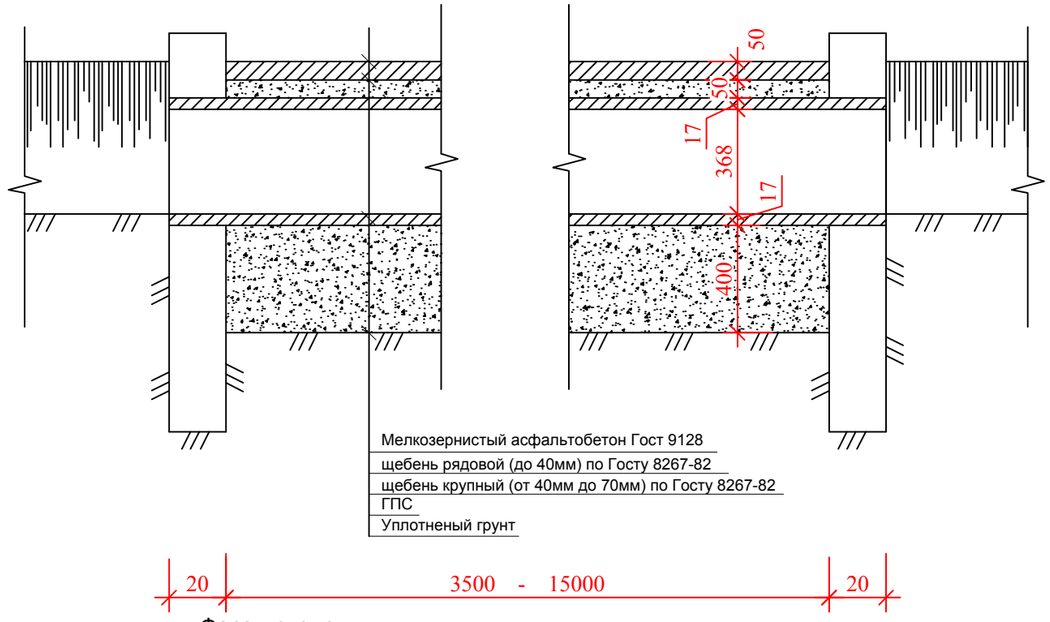

Поперечный разрез трубы

М 1:20

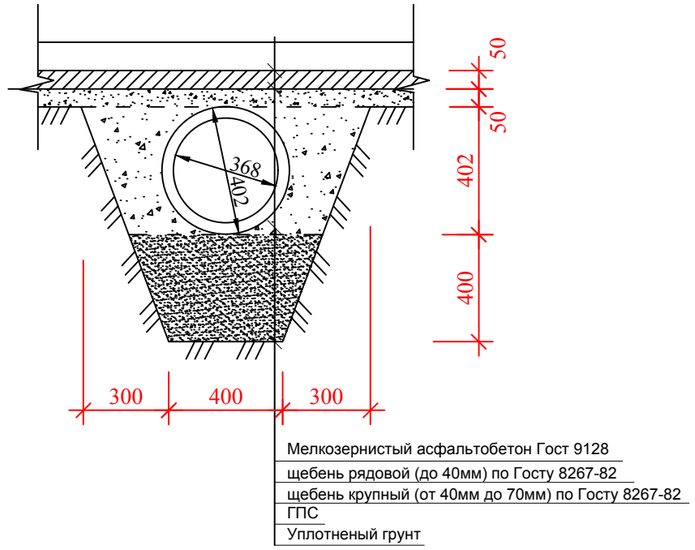

Фасад оголовки

М 1:20

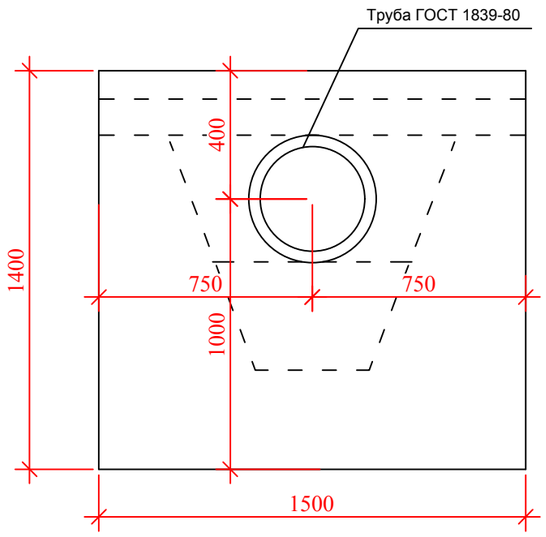

я1) Расход материала на 1переезд (шириной 10.0 метра)

Найменование	ед. изм	кол шт	Примеч
Земляный работы	м3	1	8.43м3
Расход бетона на оголовки	м3	2	0.45 х 2 =0.9 м3
Подсыпка ГПС под асбестовую трубу	м3	1	2.29м3
Подсыпка щебнем до поверхносной отметки асбестовой трубы	м3	1	2.29м3
Труба ГОСТ 1839-80	пм	1	L=10.4м

я2)Расход материала на 1 переезд (шириной 8.0метра)

Найменование	ед. изм	кол шт	Примеч
Земляный работы	м3	1	6.74м3
Расход бетона на оголовки	м3	2	0.45 х 2=0.9 м3
Подсыпка ГПС под асбестовую трубу	м3	1	1.83м3
Подсыпка щебнем до поверхносной отметки асбестовой трубы	м3	3	1.83м3
Труба ГОСТ 1839-80	пм	3	L=8.4м

я3)Расход материала на 1 переезд (шириной 9.0метра)

Найменование	ед. изм	кол шт	Примеч
Земляный работы	м3	1	7.58 м3
Расход бетона на оголовки	м3	2	0.45 х 2 =0.9 м3
Подсыпка ГПС под асбестовую трубу	м3	1	2.06 м3
Подсыпка щебнем до поверхносной отметки асбестовой трубы	м3	1	2.06 м3
Труба ГОСТ 1839-80	пм	1	L=9.4м

я4)Расход материала на 1 переезд (шириной 6.5метра)

Найменование	ед. изм	кол шт	Примеч
Земляный работы	м3	1	5.48 м3
Расход бетона на оголовки	м3	2	0.45 х 2 =0.9 м3
Подсыпка ГПС под асбестовую трубу	м3	1	1.49 м3
Подсыпка щебнем до поверхносной отметки асбестовой трубы	м3	1	1.49 м3
Труба ГОСТ 1839-80	пм	1	L=6.9м

				Заказ: № 69-20 ПР		ГП	
				Строительство инженерно - коммуникационной инфраструктуры к многоквартирным жилым домам №7,8,9,10 расположенного по адресу: Карагандинская область, город Балхаш, микрорайон 10			
Разработал	Ашимов М		24.02.22	Архитектурно-планировочное решение	Стадия	Лист	Листов
ГАП	Садвакасов		24.02.22		РП	1	1
Норм.контр	Сеилханов Е.		24.02.22				
Проверил	Пирманов С.		24.02.22	Переезд через арык	ТОО "САРТОБЕ" 2022 г		

План металлических ограждении

М 1:500

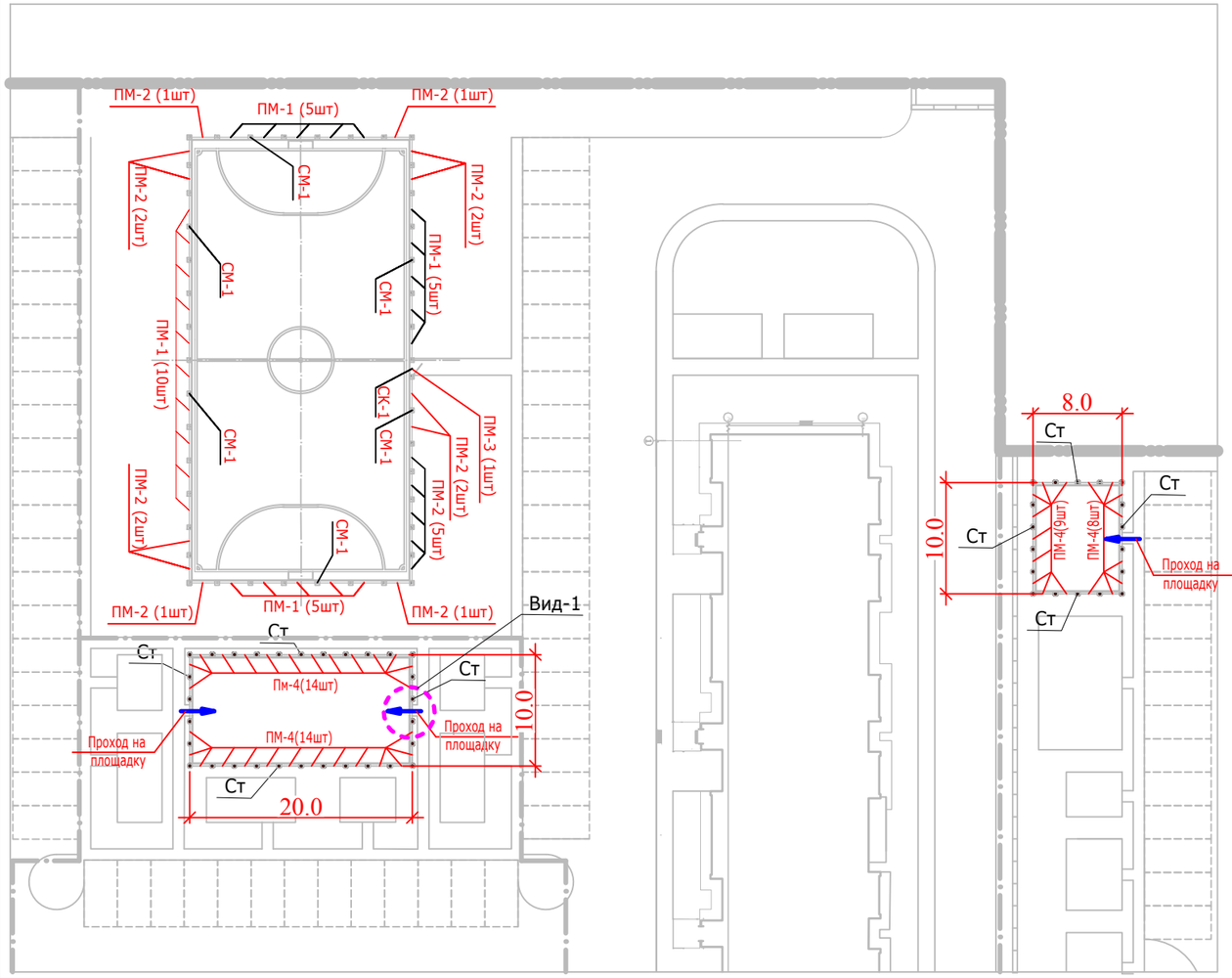

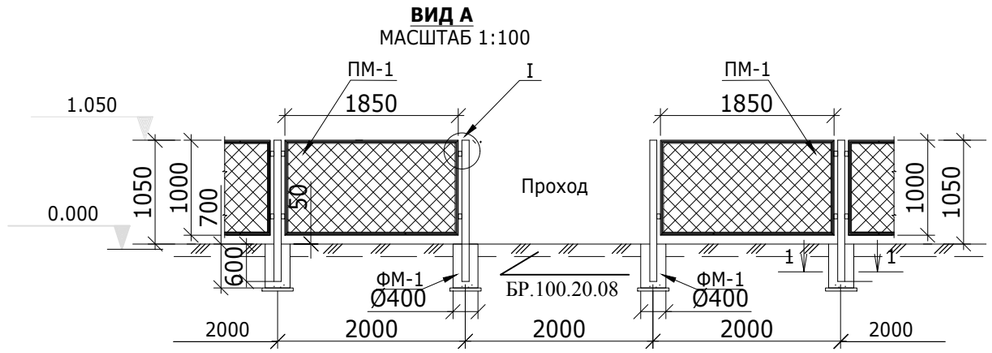

Марка, Поз.	Обозначение	Наименование	Кол. шт.	Масса ед., кг.	Приме-чание
ПМ-1а	Сер. 3.017-1 в.2 л-1	Сетчатая панель ПМ-4	45	26.5	L=1850 H=1000
Ст	ГОСТ 10704-91	Труба Ø76х3.0 L=2600	48	14.04	
1	ГОСТ 19903-74*	Лист t=4, Ø76	48	0.28	
2	ГОСТ 103-76*	-30х5 L=100	180	0.12	
ФМ-1		Материал: Бетон КЛ.В15	48	0.112	5.4м^3
		Песок 50 мм	48	0.008	0.38м^3
		Общая протяженность ограждения для двух детских площадок	90.0	п.м	
Объем материала на ограждение минифутбольной площадки смотрите в последующих листах №3, №4,№5,№6					

ПРИМЕЧАНИЯ

1. ПОД ПОДОШВОЙ ФУНДАМЕНТОВ ВЫПОЛНИТЬ ПОДГОТОВКУ ИЗ ЩЕБНЯ ТОЛЩИНОЙ 50ММ , ПРОПИТАННУЮ БИТУМОМ ДО ПОЛНОГО НАСЫЩЕНИЯ.
2. БОКОВЫЕ БЕТОННЫЕ ПОВЕРХНОСТИ, СОПРИКАСАЮЩИЕСЯ С ГРУНТОМ, ОБМАЗАТЬ ГОРЯЧИМ БИТУМОМ БН-III ЗА ДВА РАЗА ПО ГРУНТОВКЕ ИЗ 40% РАСТВОРА БИТУМА В КЕРОСИНЕ.
3. МАТЕРИАЛ КОНСТРУКЦИЙ БЕТОН НА СУЛЬФАТОСТОЙКОМ ПОРТЛАНДЦЕМЕНТЕ.
4. МЕТАЛЛОКОНСТРУКЦИИ ОКРАСИТЬ ЭМАЛЕВОЙ КРАСКОЙ ПФ-115 ГОСТЬ 6465-76* ПО ГРУНТУ ИЗ ЛАКА ГФ-021 ГОСТ 25129-82*. В СООТВЕТСТВИИ СО СНиП 2.03.11-85.

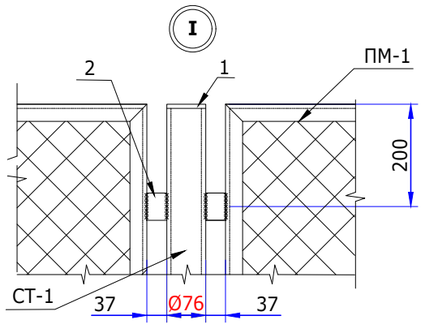

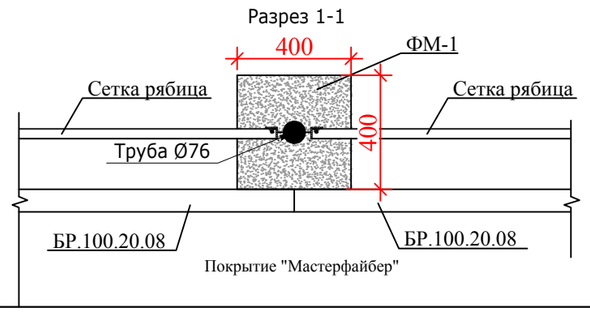

Изм.	Кол.уч.	Лист.	№док	Подп.	Дата.	Заказ: № 69-20 ПР		ГП
						Строительство инженерно - коммуникационной инфраструктуры к многоквартирным жилым домам №7,8,9,10 расположенного по адресу: Карагандинская область, город Балхаш, микрорайон 10		
Разработал		Ашимов М			24.02.22	Малые архитектурные формы	Стадия	Лист	Листов
ГАП		Садвакасов			24.02.22		РП	1	6
Норм.контр		Сеилханов Е			24.02.22				
Привязал		Наренкова О			24.02.22	План металлического ограждения М 1:500	ТОО "САРТОБЕ" г. Кызылорда 2022г.		

СЕТЧАТАЯ ПАНЕЛЬ ПМ-4 (48шт)

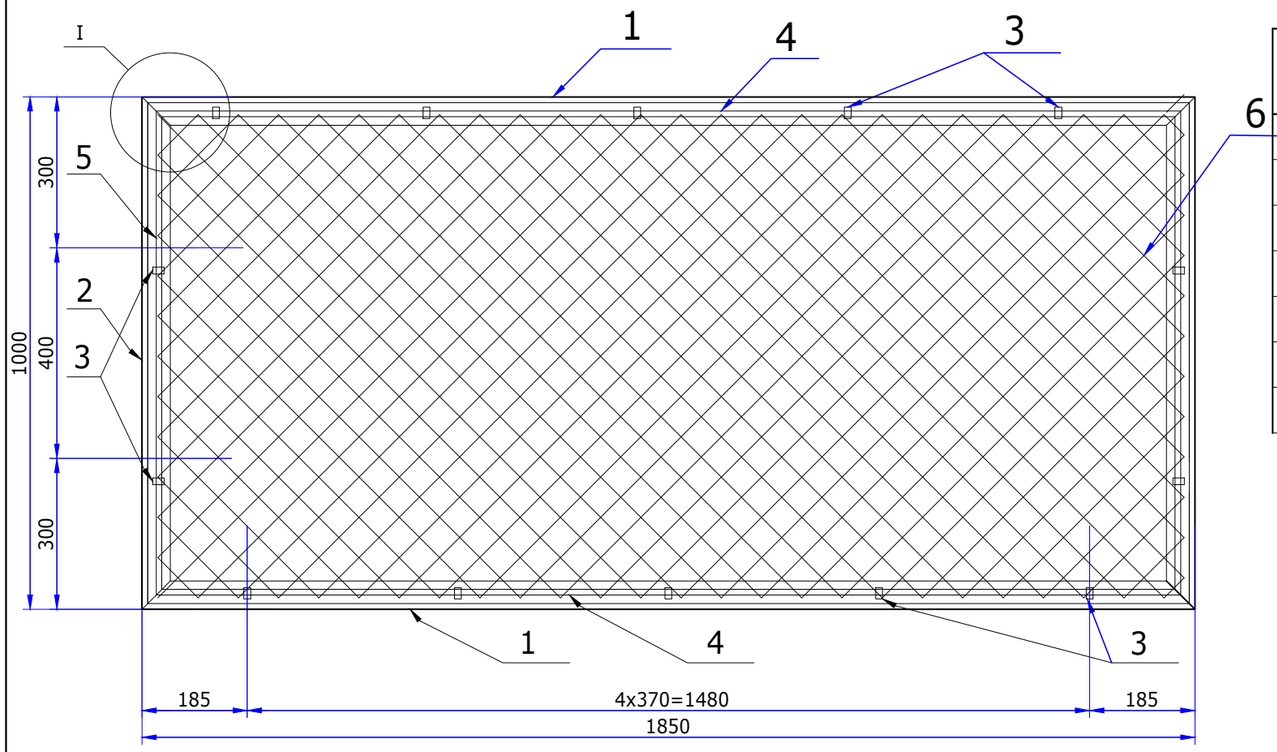

РАЗРЕЗ А
1:2.5

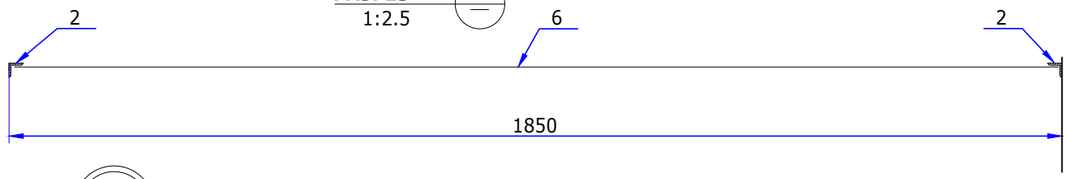

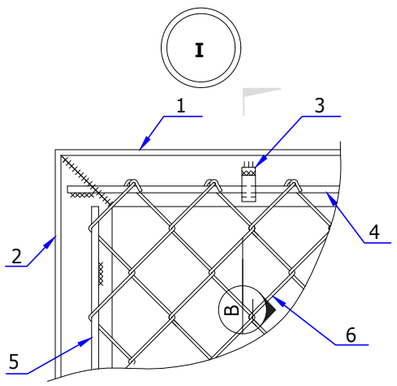

РАЗРЕЗ В
1:2.5

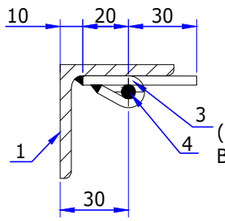

(СОГНУТЬ И ПРИВАРИТЬ ВО ВРЕМЯ НАТЯЖЕНИЯ СЕТКИ)

СПЕЦИФИКАЦИЯ на огрожд. из сетки рабицы

Марка, Поз.	Обозначение	Наименование	Кол. шт.	Масса ед., кг.	Приме-чание
		ПМ-4 (48шт)		26.5	
1	ГОСТ 8509-86*	L50x5 L=1850 3.77	2	6.97 / 13.94	
2	ГОСТ 8509-86*	L50x5 L=950	2	3.58 / 7.16	
3	ГОСТ 103-76*	-12x4 L=50	14	0.02 / 0.28	
4	ГОСТ 5781-82*	Ø6 A-I L=1800 0.222	2	0.4 / 0.8	
5	ГОСТ 5781-82*	Ø6 A-I L=900	2	0.2 / 0.4	
6	ГОСТ 5336-80	Сетка "Рабица" 900x1800	1	3.92 / 3.92	

Вид2

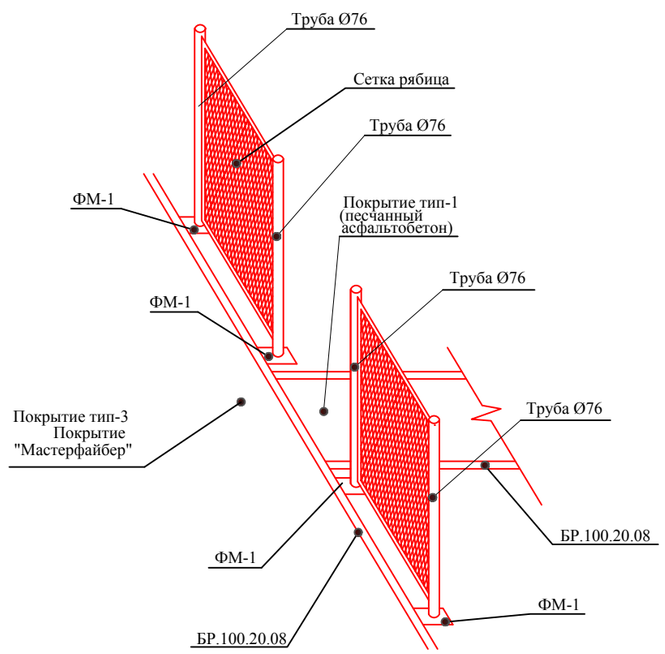

ПРИМЕЧАНИЯ

1. ИЗГОТОВЛЕНИЕ КОНСТРУКЦИЙ ПРОИЗВОДИТЬ В СООТВЕТСТВИИ С ТРЕБОВАНИЯМИ СТАНДАРТА РК 937-92.
2. ВЫСОТА СВАРНЫХ ШВОВ -4ММ.
3. СВАРКУ ПРОИЗВОДИТЬ ЭЛЕКТРОДАМИ Э42 ПО ГОСТУ 9467-75.
4. ОСТРЫЕ КРОМКИ ПРИТУПИТЬ.
5. СЕТЧАТАЯ ПАНЕЛЬ, ИЗГОТОВЛЕННАЯ В ЗАВОДСКИХ УСЛОВИЯХ, ПОДЛЕЖИТ ГОРЯЧЕМУ ЦИНКОВАНИЮ; ТОЛШИНА СЛОЯ 60ММ.
6. МЕТАЛЛОКОНСТРУКЦИИ ОКРАСИТЬ ЭМАЛЕВОЙ КРАСКОЙ ПФ-115 ГОСТЬ 6465-76* ПО ГРУНТУ ИЗ ЛАКА ГФ-021 ГОСТ 25129-82*. В СООТВЕТСТВИИ СО СНиП 2.03.11-85.

Изм.	Кол.уч.	Лист.	№док	Подп.	Дата.
Разработал		Ашимов М			24.02.22
ГАП		Садвакасов			24.02.22
Норм.контр		Сеилханов Е			24.02.22
Привязал		Наренкова О			24.02.22

Заказ: № 69-20 ПР — ГП

Строительство инженерно - коммуникационной инфраструктуры к многоквартирным жилым домам №7,8,9,10 расположенного по адресу: Карагандинская область, город Балхаш, микрорайон 10

Малые архитектурные формы	Стадия	Лист	Листов
	РП	2	

Сетчатая панель ПМ-4 (48шт)

ТОО "САРТОБЕ"
г. Кызылорда 2020г.

Монтажная схема стоек ограждения
М 1:200

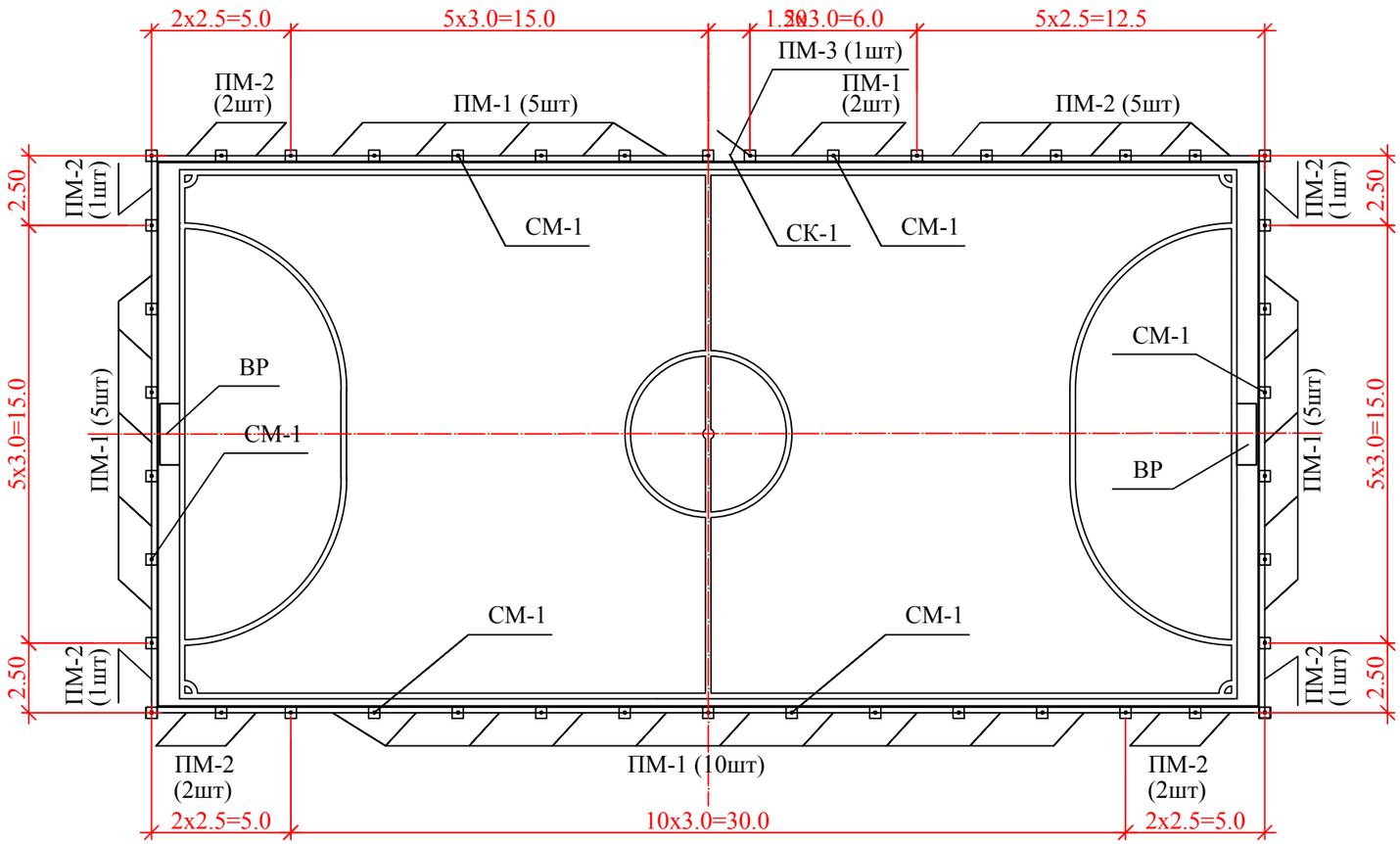

Спецификация элементов ограждения

Поз	Обозначение	Наименование	Кол	Масса ед,тн	
Ф-1	ГЛ ЛИСТ 3	Фундамент	6.88	м3	
СМ-1	ГЛ ЛИСТ 3	Стойка	43	81,25	
ПМ-1	ГЛ ЛИСТ 3	Панель ограждение	27	74,64	
ПМ-2	ГЛ ЛИСТ 3	Панель ограждение	15	65,0	
ПМ-3	ГЛ ЛИСТ 4	Панель ограждение	1	34,25	
СК-1	ГЛ ЛИСТ 4	Секция калитки	1	32,77	
КМ-1	ГЛ ЛИСТ 3	Закладная деталь	172	0,8	
ВР	ГЛ ЛИСТ 1	Ворота футбольные игровые 8601-0805-0101	2		

Примечание:
1. Сварку производить элекотродами марки 342
2. Соединительные элементы для панелей ограждения приняты согласно серии 3.017-выпуск 4.
3. Соединительные элементы для ворот и калиток приняты согласно серии 3.017-1 выпуск 5,
4. Фундаменты выполнить на сульфатостойкам портландцементе.
5. Металлические столбы и панели, ворот и калиток покрасить масляной краской за 2 раза в заводских условиях во избежании потеков и неравномерного окрашивание.
6. Все размеры даны в метрах.
7. Размеры на узлах и сечениях даны в милиметрах.

Ф-1

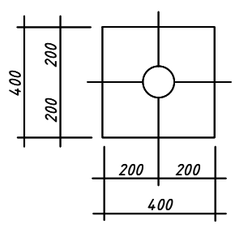

1-1

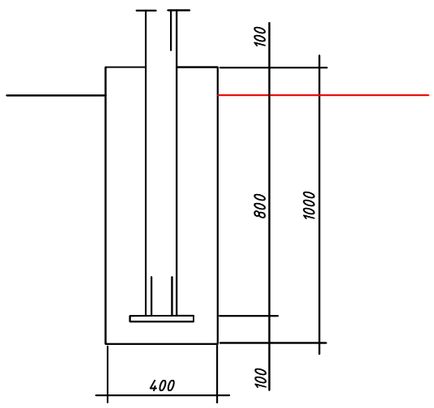

Изм.	Кол.уч.	Лист.	№док	Подп.	Дата.	Заказ: № 69-20 ПР		ГП
						Строительство инженерно - коммуникационной инфраструктуры к многоквартирным жилым домам №7,8,9,10 расположенного по адресу: Карагандинская область, город Балхаш, микрорайон 10		
Разработал		Ашимов М			24.02.22	Малые архитектурные формы	Стадия	Лист	Листов
ГАП		Садвакасов			24.02.22		РП	3	
Норм.контр		Сеилханов Е			24.02.22				
Привязал		Наренкова О			24.02.22	План металлических ограждений	ТОО "САРТОБЕ" г. Кызылорда 2022г.		

Формат А3

Панель ограждения ПМ-1, ПМ-2
М 1:25

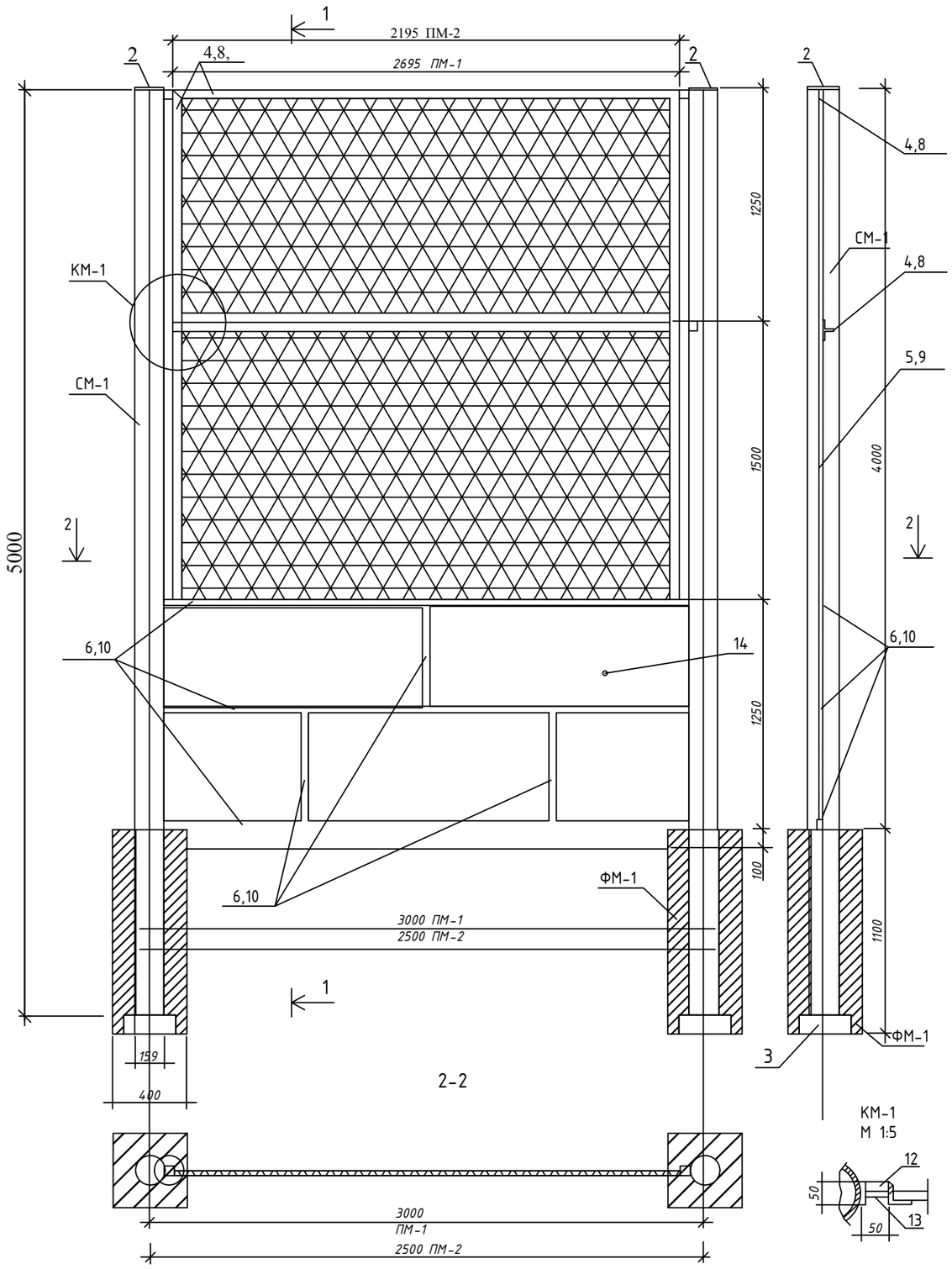

Спецификация материалов

Поз.	Обозначение	Наименование	Кол. шт	Масса ед.кг	Примечание
		Фундамент Ф-1			
		Бетон М200 0,16 м³	43		
		Стойка СМ-1		81,25	
1	ГОСТ 8732-78	Труба d114x6 L=5000м	1	79,9	
2	ГОСТ 19903-74	d114 b=4мм	1	0,47	
3	ГОСТ 19903-74	-150x5 L=180мм	1	0,88	
		Панель ПМ-1		74,64	
4	ГОСТ 85-93	50x50x4 L=16280 мм.	1	49,65	
5	ГОСТ 5336-80	Сетка оцинкованная с покрытием ПВх50х50х2,9 (2,695х2,75)	1	7,4 м²	2,4 кг
6	ГОСТ 8639-82*	Трубы стальные профильные 20х40х2,5 мм. общ L=10350 мм.	1	21,42	
7	ГОСТ 5781-82	d6 D=Вр1 L=16085 мм.	1	3,57	
		Панель ПМ-2		65,0	
8	ГОСТ 8509-93	L 50x50x1 L=14280 мм.	1	43,55	
9	ГОСТ 5336-80	Сетка оцинкованная с покрытием ПВх50х50х2,9 (2,195х2,75)	1	6,0 м²	
10	ГОСТ 8639-82*	Трубы стальные профильные 20х40х2,5 мм. общ L=8850 мм.	1	18,32	
11	ГОСТ 5781-82	d Вр1 L=14085 мм.	1	3,12	
		Закладная деталь КМ-1		0,8	
12	ГОСТ 8510-93	L=50x50x5 L=50 мм.	1	0,2	
13	ГОСТ 82-70	-50x50x6	1	0,6	
14	Индив.	Пластик из ПВХ толщ.6мм. общ.(104х1,25)		130,0 м²	

Изм.	Кол.уч.	Лист.	№док	Подп.	Дата.
Разработал		Ашимов М			24.02.22
ГАП		Садвакасов			24.02.22
Норм.контр		Сеилханов Е			24.02.22
Привязал		Наренкова О			24.02.22

Заказ: № 69-20 ПР ГП

Строительство инженерно - коммуникационной инфраструктуры к многоквартирным жилым домам №7,8,9,10 расположенного по адресу: Карагандинская область, город Балхаш, микрорайон 10

Малые архитектурные формы

Стадия	Лист	Листов
РП	4	

Панель ограждения ПМ-1, ПМ-2.

ТОО "САРТОБЕ"
г. Кызылорда 2022г.

Формат А3

Панель ограждения ПМ-3
М1:25

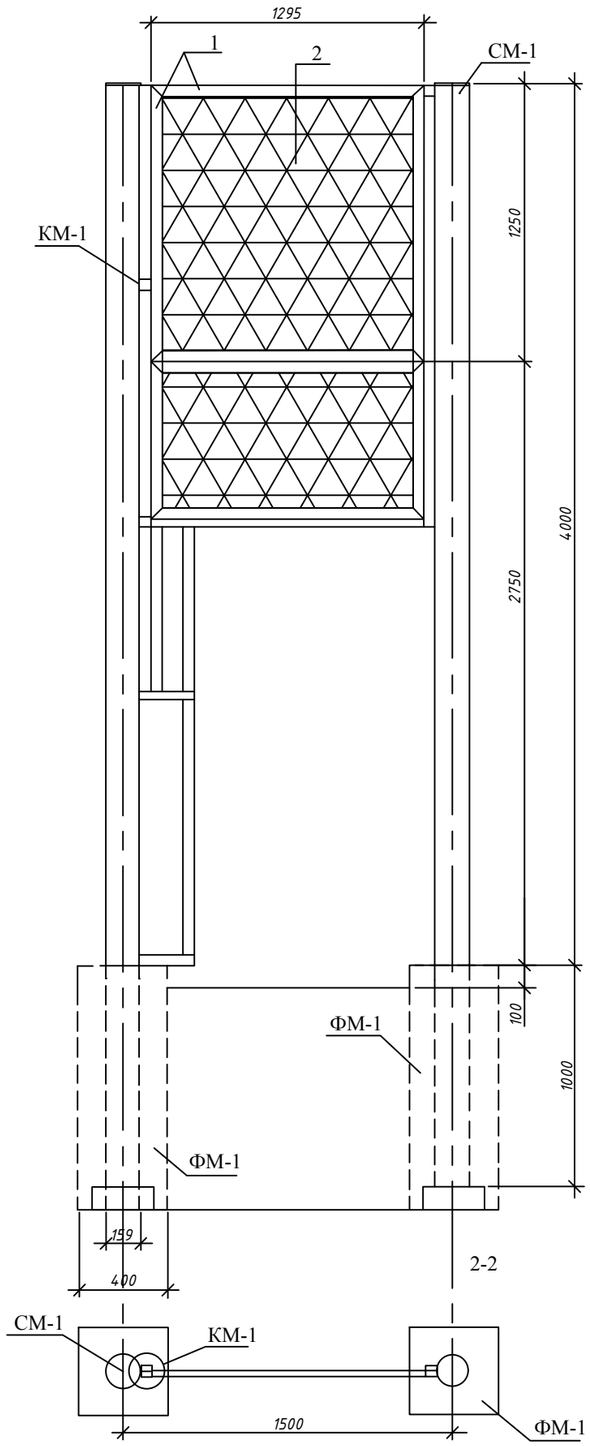

Каркас дверной коробки

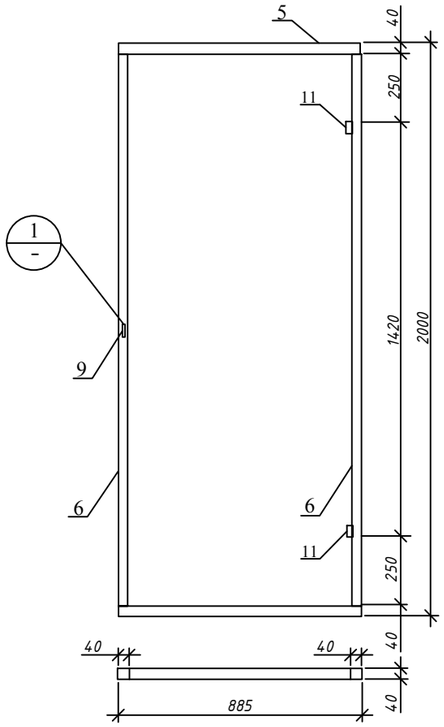

Каркас дверного полотна

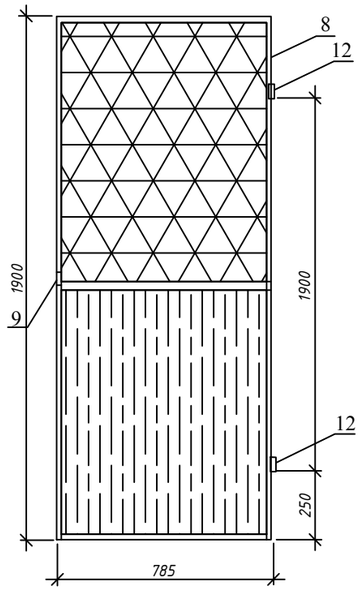

Спецификация материалов

Поз.	Обозначение	Наименование	Кол. шт	Масса ед.кг	Примечание
		Панель ПМ-3		34,25	
1	ГОСТ 85-93	L 50х50х4 L=9180мм.	1	28,0	
2	ГОСТ 5336-80	Сетка оцинкованная с покрытием ПВХ50х50х2,9 (1,295х2,0)	1	2,9м2	
3	ГОСТ 8639-82*	Трубы стальные профильные 20х40х2,5мм. общ.L=1900мм.	1	3,93	
4	ГОСТ 5781-82	d6 Вр1 L =10485мм	1	2,32	
		Секция калитки СК-1		32,77	
5	ГОСТ 8639-82*	Кв.труба 40х40х2,5 L=885мм.	2	5,04	
6	ГОСТ 8639-82*	Кв.труба 40х40х2,5L =1920мм.	2	10,94	
7	ГОСТ 8639-82*	L45х4 L=785	2	4,28	
8	ГОСТ 8639-82*	L45х4 L=1900	2	10,37	
9	ГОСТ 19903-74*	Пластина 50х40х5	2	0,12	
10	ГОСТ 5336-80	Сетка оцинеованная с покрытием ПВХ50х50х2,9 (0,78х0,65	1	0,5м2	По ГОСТ 5336-80
11	ГОСТ 5781-82	d Вр1 L=5370мм	1	1,19	
12	ГОСТ 5781-82	Навес сталь арматура d30-А-I, L=150	2	0,832	

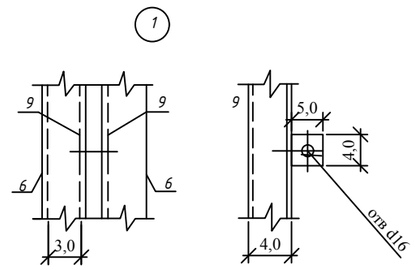

1. Высота катета сварного шва принимать по наименьшей толщине свариваемых деталей, если не указно иначе
2. Сварные швы по ГОСТ 52-64-80*, электроды типа Э42 по ГОСТ 9467-75*
3. поз. 3 (ГОСТ 5781-892 dВр1) применять для крепления сетки рабицы.

Изм.	Кол.уч.	Лист.	№док	Подп.	Дата.
Разработал		Ашимов М			24.02.22
ГАП		Садвакасов			24.02.22
Норм.контр		Сеилханов Е			24.02.22
Привязал		Наренкова О			24.02.22

Заказ: № 69-20 ПР ГП

Строительство инженерно - коммуникационной инфраструктуры к многоквартирным жилым домам №7,8,9,10 расположенного по адресу: Карагандинская область, город Балхаш, микрорайон 10

Малые архитектурные формы

Стадия	Лист	Листов
РП	5	

Панель ограждения ПМ-3

ТОО "САРТОБЕ"
г. Кызылорда 2022г.

Формат А3

Схема разметки поля

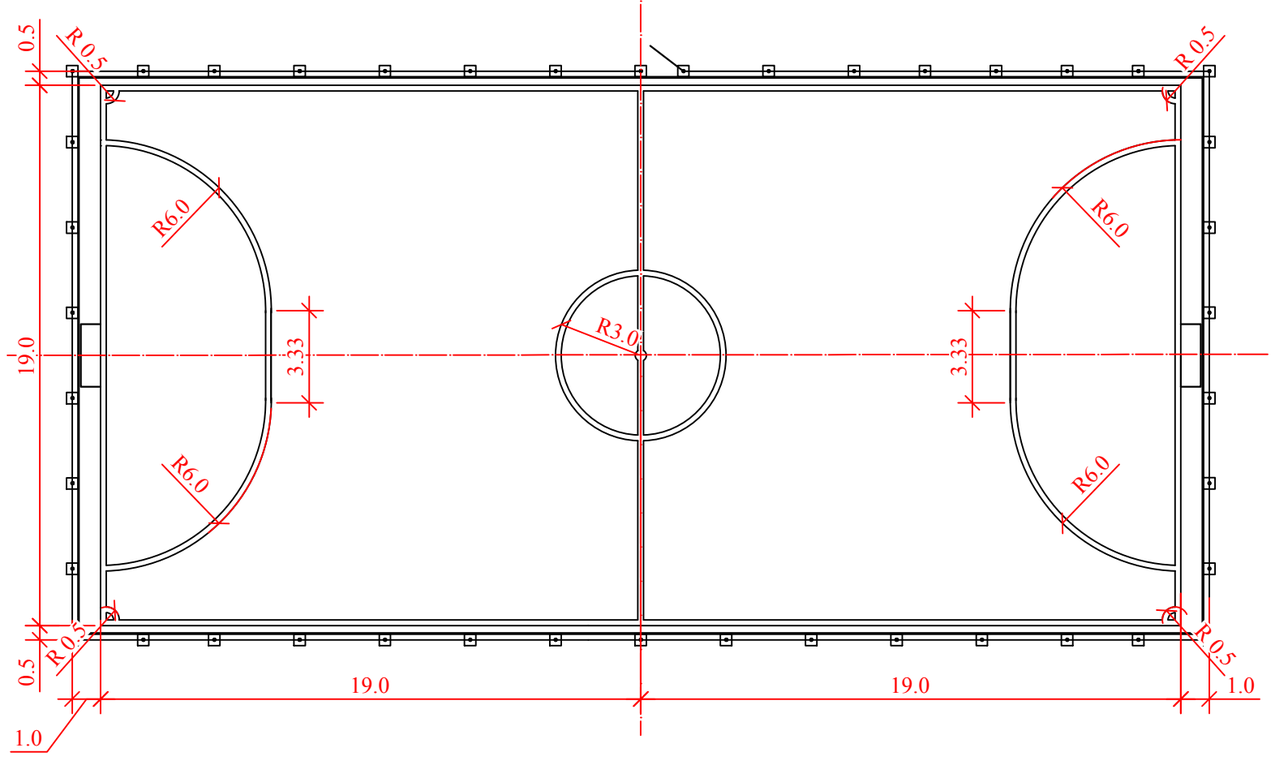

Вид2

Панель ограждения ПМ-1

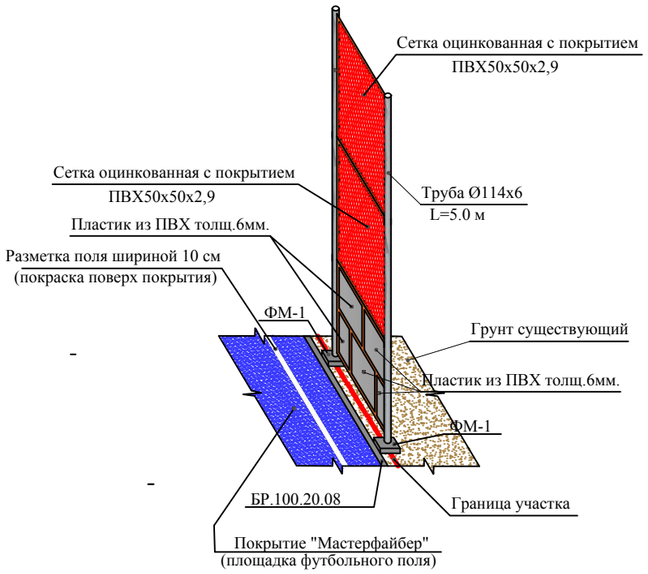

						Заказ: № 69-20 ПР		ГП
Изм.	Кол.уч.	Лист.	№док	Подп.	Дата.	Строительство инженерно - коммуникационной инфраструктуры к многоквартирным жилым домам №7,8,9,10 расположенного по адресу: Карагандинская область, город Балхаш, микрорайон 10		
Разработал		Ашимов М			24.02.22	Малые архитектурные формы	Стадия	Лист	Листов
ГАП		Садвакасов			24.02.22		РП	6	
Норм.контр		Сеилханов Е			24.02.22				
Привязал		Наренкова О			24.02.22	Схема разметки поля	ТОО "САРТОБЕ" г. Кызылорда 2022г.		

Формат А3