Утвержден
приказом Министра
по инвестициям и развитию
Республики Казахстан
от 24 апреля 2017 года № 234

Форма

Акт приемки объекта в эксплуатацию

"27" октября 2020 года

Заказчик **ГУ «Отдел строительства г.Караганда», 100012, Карагандинская область, города Караганда, район им.Казыбек би, пр.Нурсултан Назарбаева, 39**

фамилия, имя, отчество (при наличии) – для физических лиц, наименование организации – для юридических лиц, почтовый индекс, область, город, район, населенный пункт, наименование улицы, номер дома/здания (стационарного помещения),

на основании:

Декларации о соответствии (прилагается)

от «27» октября 2020 г., ТОО «Агропромреметрой», директора Жолдыбаева Сатыбалды Аманбекович, Карагандинская обдасть, Шетский район, Акчатау, ул.Шахтеров, 8

дата декларации, наименование подрядной (субподрядной) организации, фамилия, имя, отчество (при наличии) руководителя, юридический адрес

Заключения о качестве строительно-монтажных работ (прилагается)

от «27» октября 2020 г., ТОО «Expert group KAZ» Исатаев Талгат Айтмухамедович, KZ90VJE0017589 от 19.05.2016г.

дата заключения, наименование организации, фамилия, имя, отчество (при наличии) экспертов технического надзора, № и дата получения аттестатов

Заключения о соответствии выполненных работ проекту (прилагается)

от «27» октября 2020 г., ТОО «Сантехэнергопроект», Агафонов Анатолий Анатольевич, приказ №97 от 24.09.2018года

дата заключения, наименование организации, фамилия, имя, отчество (при наличии) экспертов авторского надзора, № и дата получения аттестатов

произведя осмотр готовности предъявленного подрядчиком (генеральным подрядчиком) к приемке в эксплуатацию объекта: **Строительство 3-ей линии с реконструкцией теплотрассы от М-10 до мкр.Панель-Центр. Уровень ответственности – II (технически не сложный)**

(наименование объекта и вид строительства (новое, расширение, реконструкция техническое перевооружение, модернизация, капитальный ремонт уровень ответственности, техническая и технологическая сложность объекта)

по адресу

г.Караганда, район им.Казыбек би

(область, район, населенный пункт, микрорайон, квартал, улица, номер дома (корпуса)

проверив комплектность исполнительной технической документации подтверждает, что:

1. Строительство объекта осуществлено на основании:

1) правоустанавливающего документа на земельный участок от **"7" марта 2018 года №10/85 Акимат города Караганды ;**

документ, подтверждающий наступление юридических фактов (юридических составов), на основании которых возникают, изменяются или прекращаются права на земельный участок, в том числе договоры, решения судов, правовые акты исполнительных органов, свидетельство о праве на наследство, передаточный акт или разделительный баланс при реорганизации государственных юридических лиц, владеющих земельным участком на праве собственности или выкупивших право временного возмездного землепользования (аренды).

либо решения о реконструкции (перепланировке, переоборудовании) помещений (отдельных частей) существующих зданий от "___"_____20___года №_____;

наименование органа вынесшего решение

2) талона о приеме уведомления о начале или прекращении осуществления деятельности или определенных действий **Государственное учреждение «Управление государственного архитектурно-строительного контроля Карагандинской области», KZ10REA00125334 от 09.04.2019г., KZ07REA00149638 от 22.10.2019г., KZ56REA00167186 от 30.03.2020г.**

наименование органа принявшего уведомление, дата выдачи талона

3) проекта (проектно-сметной документации)**ТОО «Сантехэнергопроект», шифр 13-17;**

наименование проектной организации, номер проекта

утвержденного(й) **ГУ "Отдел строительства г.Караганды", приказ №87 от 25.08.2018г.**

наименование организации утвердившей (переутвердившей) проект и дата утверждения

2. Строительно-монтажные работы осуществлены в сроки:
начало работ **апрель 2019г.;**

месяц, год

окончание работ **сентябрь 2020г.;**

месяц, год

при продолжительности строительства, месяц:
по норме или по проекту организации строительства, месяц: **4,7;**
фактически, месяц: **18;**

3. Объект (комплекс) имеет следующие основные технико-экономические показатели (мощность, производительность, производственная площадь, протяженность, вместимость, объем, пропускная способность, провозная способность, число рабочих мест и тому подобное, заполняется по всем объектам (кроме жилых домов) в единицах измерения соответственно целевой продукции или основным видам услуг):

Мощность, производительность и так далее	Единица измерения	По проекту		Фактически	
		общая (с учетом ранее принятых)	в том числе пускового комплекса или очереди	общая (с учетом ранее принятых)	в том числе пускового комплекса или очереди
Тепловая сеть	м	1,3469		1,3469	

Выпуск продукции (оказания услуг), предусмотренной проектом в объеме, соответствующем нормам освоения проектных мощностей в начальный период_____;

факт начала выпуска продукции с указанием объема

Жилой дом имеет следующие показатели:

Показатели	Единица измерения	По проекту	Фактически
Общая площадь	метр в квадрате (далее – м2)		
Число этажей	этаж		
Общий строительный объем	метр в кубе (далее – м3)		
В том числе подземной части	м3		

Площадь встроенных, встроенно-пристроенных и пристроенных помещений	м2		

Показатели	По проекту			Фактически		
	число квартир	площадь квартир, м2		число квартир	площадь квартир, м2	
		общая	жилая		общая	жилая
Всего квартир, в том числе: однокомнатных двухкомнатных трехкомнатных четырехкомнатных и более						

4. Технологические и архитектурно-строительные решения по объекту характеризуются следующими данными:

Источником тепла является ТЭЦ с параметрами теплоносителя 120-70С. Точка подключения – неподвижная опора на существующем участке тепломагистрали М10. Проектом предусматривается прокладка третьей нитки трубопровода диам.600мм на подводящих тепловых сетях от тепломагистрали М10 до ЦТП микрорайона «Панель-Центр». Проектируемый трубопровод, в процессе эксплуатации, предусматривается использовать в качестве подающего и прокладывается параллельно существующим двум трубопроводам. Существующие трубопроводы диам.325х7,0мм, на участке от ЦТП до точки врезки в тепломагистраль М-10, используются в качестве обратного. Для бесканальной прокладки тепловых сетей приняты трубы стальные электросварные (теплоизолированные) гр.В из СТ 17Г1С по ГОСТ 20295 в ППУ-ПЭ изоляции в соответствии с ГОСТ 30732-2006 и стальные электросварные трубы по ГОСТ 10704-91, гр.В из стали марки 10(20) по ГОСТ 1050-88. Внешняя оболочка труб для подземной прокладки из полиэтилена низкого давления.

краткие технические характеристики по особенностям его размещения, по основным материалам и конструкциям, инженерному и технологическому оборудованию

5. На объекте установлено предусмотренное проектом оборудование в количестве согласно актам о его приемке после индивидуального испытания и комплексного опробования;

6. Наружные инженерные коммуникации (холодное и горячее водоснабжение, канализация, теплоснабжение, газоснабжение, электроснабжение и связь) обеспечивают нормальную эксплуатацию объекта (здания, сооружения, помещения) и приняты городскими эксплуатационными организациями;

7. Сметная стоимость по утвержденному проекту (проектной-сметной документации): всего **340 027,593** тысяч тенге, в том числе строительно-монтажных работ **278 160,855** тысяч тенге, оборудования, инструмента и инвентаря **741,003** тысяч тенге;

8. Сметная стоимость основных фондов, принимаемых в эксплуатацию 255 311,024 тысяч тенге, в том числе: стоимость строительно-монтажных работ **278 160,855** тысяч тенге; стоимость оборудования, инструмента и инвентаря **741,003** тысяч тенге;

Площадь встроенных, встроенно-пристроенных и пристроенных помещений	м2		

Показатели	По проекту			Фактически		
	число квартир	площадь квартир, м2		число квартир	площадь квартир, м2	
		общая	жилая		общая	жилая
Всего квартир, в том числе: однокомнатных двухкомнатных трехкомнатных четырехкомнатных и более						

4. Технологические и архитектурно-строительные решения по объекту характеризуются следующими данными:

Источником тепла является ТЭЦ с параметрами теплоносителя 120-70С. Точка подключения – неподвижная опора на существующем участке тепломагистрали М10. Проектом предусматривается прокладка третьей нитки трубопровода диам.600мм на подводящих тепловых сетях от тепломагистрали М10 до ЦТП микрорайона «Панель-Центр». Проектируемый трубопровод, в процессе эксплуатации, предусматривается использовать в качестве подающего и прокладывается параллельно существующим двум трубопроводам. Существующие трубопроводы диам.325х7,0мм, на участке от ЦТП до точки врезки в тепломагистраль М-10, используются в качестве обратного. Для бесканальной прокладки тепловых сетей приняты трубы стальные электросварные (теплоизолированные) гр.В из СТ 17Г1С по ГОСТ 20295 в ППУ-ПЭ изоляции в соответствии с ГОСТ 30732-2006 и стальные электросварные трубы по ГОСТ 10704-91, гр.В из стали марки 10(20) по ГОСТ 1050-88. Внешняя оболочка предназначена для подземной прокладки из полиэтилена низкого давления.

краткие технические характеристики по особенностям его размещения, по основным материалам и конструкциям, инженерному и технологическому оборудованию

5. На объекте установлено предусмотренное проектом оборудование в количестве согласно актам о его приемке после индивидуального испытания и комплексного опробования;

6. Наружные инженерные коммуникации (холодное и горячее водоснабжение, канализация, теплоснабжение, газоснабжение, электроснабжение и связь) обеспечивают нормальную эксплуатацию объекта (здания, сооружения, помещения) и приняты городскими эксплуатационными организациями;

7. Сметная стоимость по утвержденному проекту (проектной-сметной документации): всего **340 027,593** тысяч тенге, в том числе строительно-монтажных работ 278 100,855 тысяч тенге, оборудования, инструмента и инвентаря **741,003** тысяч тенге;

8. Сметная стоимость основных фондов, принимаемых в эксплуатацию 255 311,021 тысяч тенге, в том числе: стоимость строительно-монтажных работ **278 100,855** тысяч тенге; стоимость оборудования, инструмента и инвентаря **741,003** тысяч тенге;

9. Объект построен в соответствии с утвержденным проектом (проектно-сметной документацией) и требованиями государственных нормативных документов в области архитектуры, градостроительства и строительства.

РЕШИЛ: **Строительство 3-ей линии с реконструкцией теплотрассы от ТК-[illegible] до мкр.Панель-Центр**

наименование объекта (комплекса)

принять в эксплуатацию.

Заказчик **Байділда Жұмаш Жұмағалиұлы**

фамилия, имя, отчество (при наличии), подпись руководителя

Технический надзор **Исатаев Талгат Айтмухамедович**

фамилия, имя, отчество (при наличии), подпись эксперта

Авторский надзор **Агафонов Анатолий Анатольевич**

фамилия, имя, отчество (при наличии), подпись эксперта

Подрядчик (генеральный подрядчик) **Жолдыбаев Сатыбалды Зайнабуллович**

фамилия, имя, отчество (при наличии), подпись руководителя

Приложение 14
к акту приемки объекта
в эксплуатацию форма

Технические характеристики объекта (тепловая трасса)

№ п/п	Наименование	Единицы измерения	Количество, протяженность	Примечание
1	Протяженность тепловой трассы	м	1127	
	Протяженность воздушной прокладки:	м		
	1) на эстакадах	м		
	2) на опорах	м		
	Количество опор	шт		
	Протяженность подземной прокладки:	м		
	1) в проходных каналах	м		
	2) в полупроходных каналах	м		
	3) бесканальная прокладка	м	33	
2	Количество колодцев	шт	3	
3	Количество компенсаторов	шт	7	
4	Количество вводов	шт	2	
5	Количество задвижек	шт	2	

Горизонтальный разрез колодца (камеры)	Вертикальный разрез колодца (камеры)
Масштаб М 1:50	Масштаб М 1:50

Спецификация

№ п/п	Наименование	Марка	Материал	Диаметр (мм) (размеры)	Количество	Примечание
1	Устройство неподвижных опор	Кл. В20	Монолитный бетон и железобетон		9 шт.	
2	Прокладка тепловых сетей	СТ630х10-1-ППУ-ПЭ	Труба ППУ-ПЭ	630х10	1127 м	
3	Прокладка тепловых сетей	СТ426х7-2-ППУ-ПЭ	Труба ППУ-ПЭ	426х7	46 м	
4	Устройство компенсаторов	2СКУ.ППУ.1а-25-600-400	Сильфонные компенсационны ППУ		7 шт.	

Схема привязки колодца (камеры) к постоянным точкам-ориентирам

Заказчик **Байгала Ж.Ж.**
фамилия, имя, отчество (при наличии),

_____
подпись руководителя
Место печати (при наличии)

Авторский надзор **Агафонов А.А.**
фамилия, имя, отчество (при наличии),

_____
подпись эксперта
Место печати (при наличии)

Узел трубопровода УД2

М 1:50

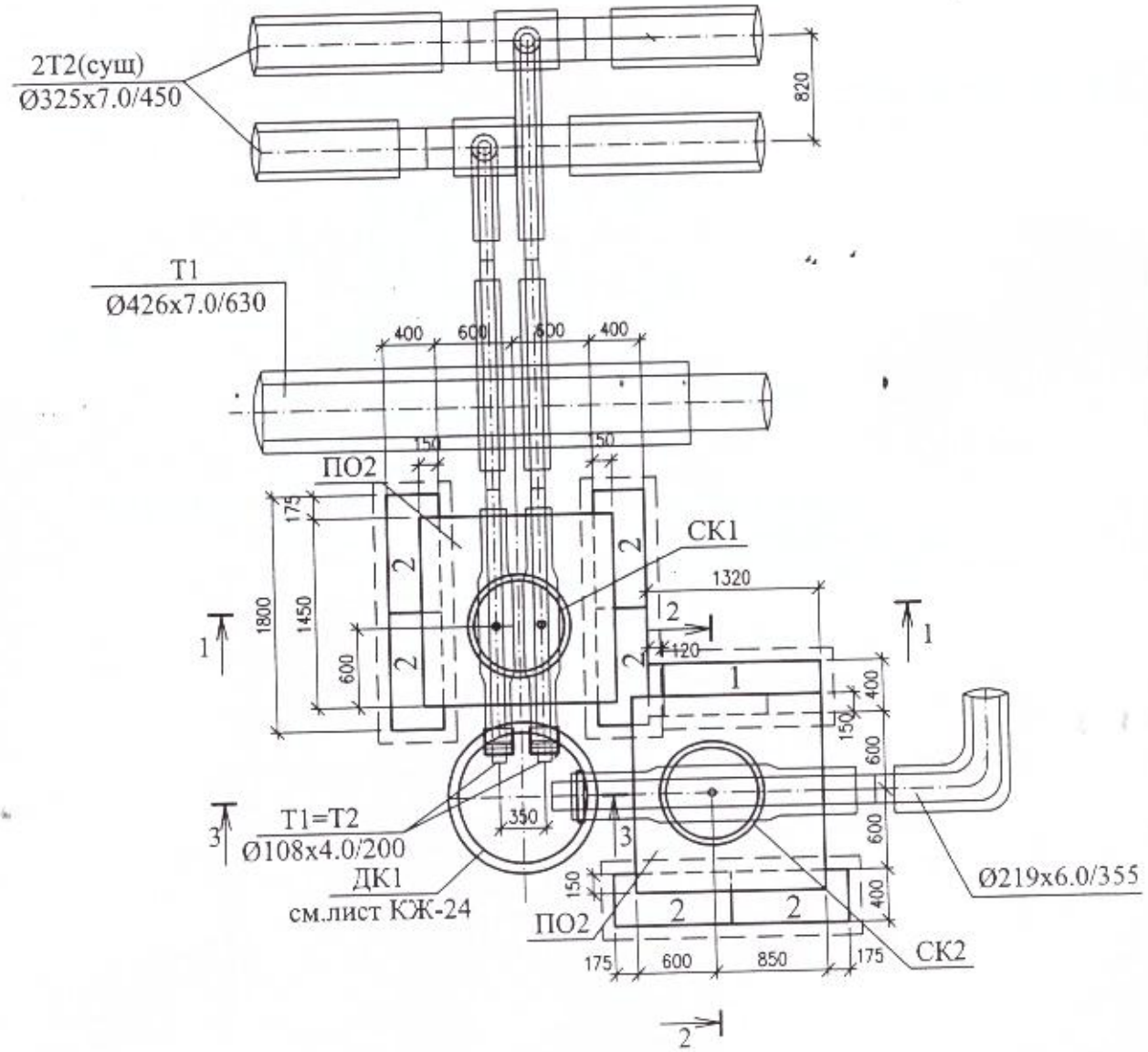

1-1
М 1:50

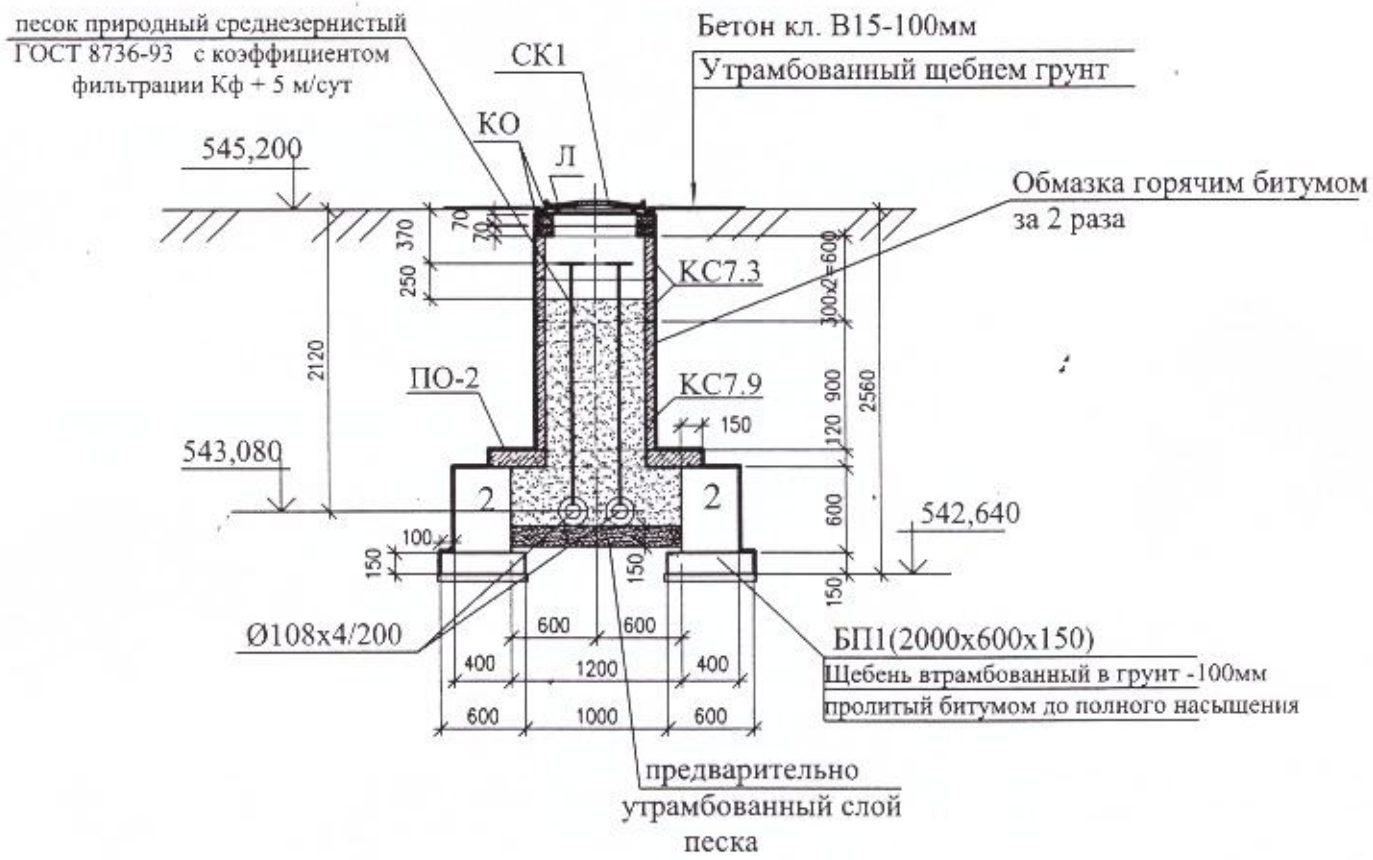
песок природный среднезернистый
ГОСТ 8736-93 с коэффициентом
фильтрации Кф + 5 м/сут
СК1
Бетон кл. В15-100мм
Утрамбованный щебнем грунт
КО
Л
545,200
Обмазка горячим битумом
за 2 раза
370
70
70
250
КС7.3
300
2=600
2120
ПО-2
КС7.9
150
900
120
2560
543,080
2
2
600
542,640
100
150
150
150
150
Ø108х4/200
600
600
400
1200
400
600
1000
600
БП1(2000х600х150)
Щебень втрамбованный в грунт -100мм
пролитый битумом до полного насыщения
предварительно
утрамбованный слой
песка

2-2
М 1:50

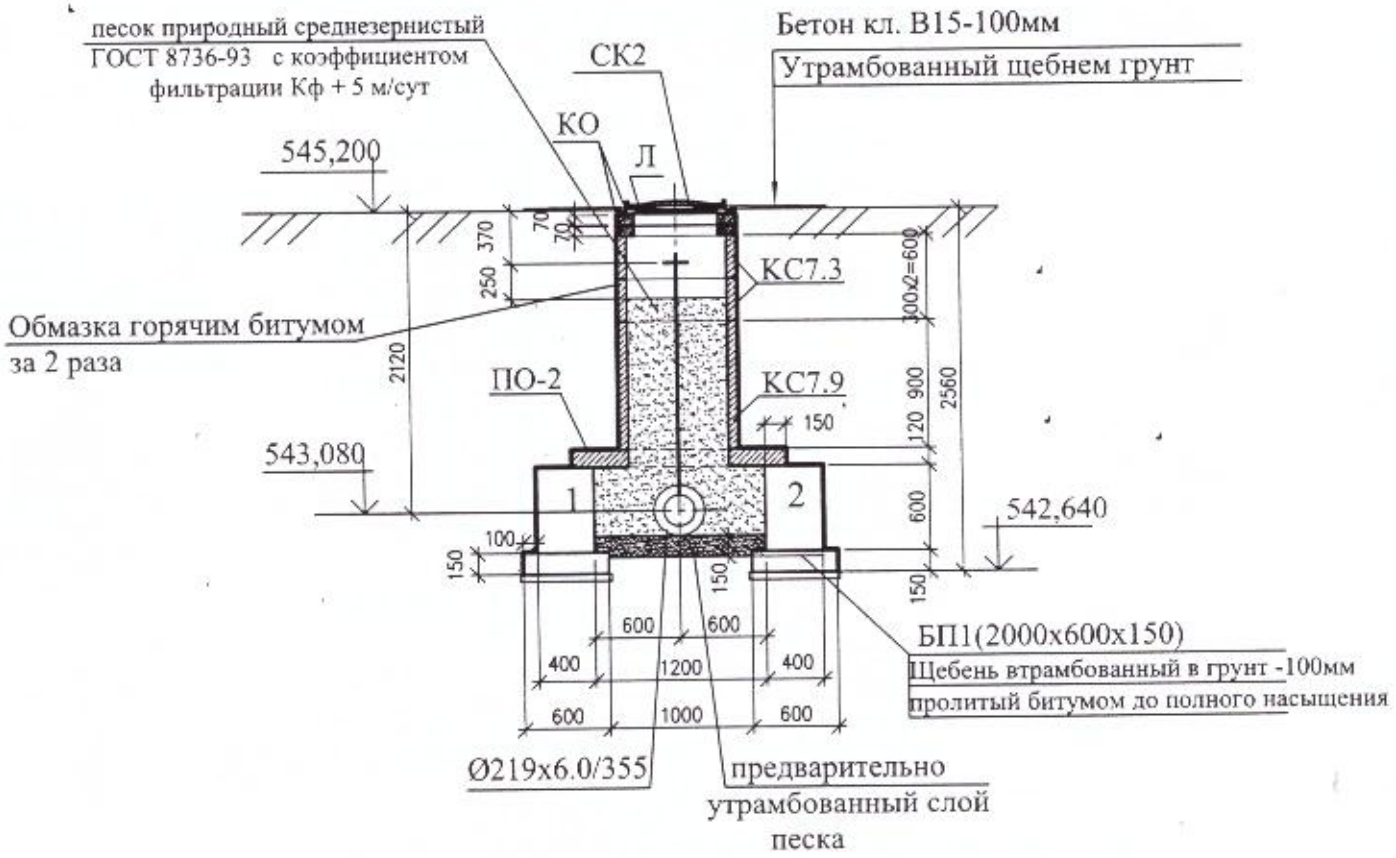
песок природный среднезернистый
ГОСТ 8736-93 с коэффициентом
фильтрации Кф + 5 м/сут
СК2
Бетон кл. В15-100мм
Утрамбованный щебнем грунт
КО
Л
545,200
370
70
70
250
КС7.3
300x2=600
Обмазка горячим битумом
за 2 раза
2120
ПО-2
КС7.9
150
900
120
2560
543,080
1
2
600
542,640
100
150
150
150
150
600
600
400
1200
400
600
1000
600
БП1(2000x600x150)
Щебень втрамбованный в грунт -100мм
пролитый битумом до полного насыщения
Ø219x6.0/355
предварительно
утрамбованный слой
песка

3-3

М 1:50

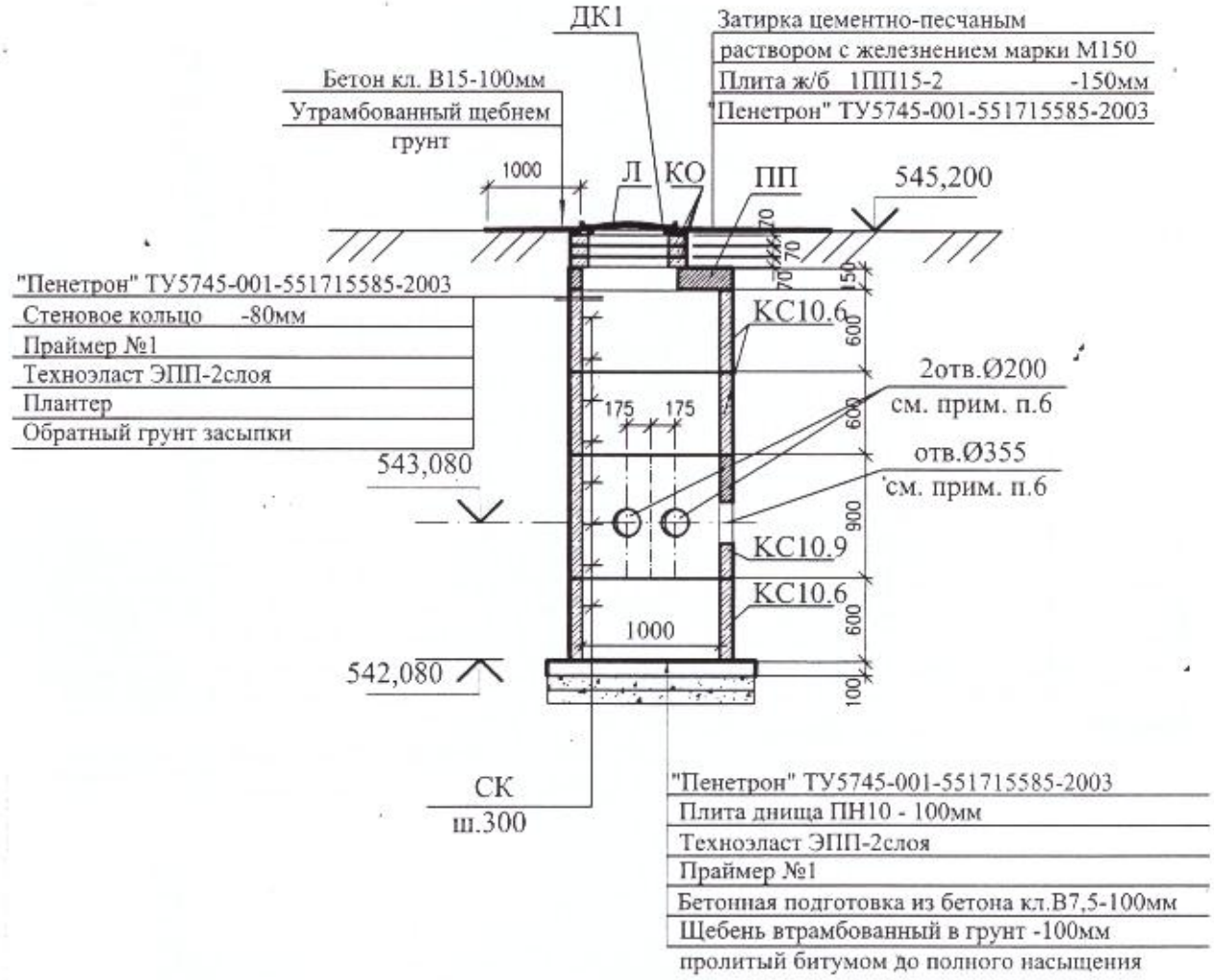
ДК1
Затирка цементно-песчаным
раствором с железнением марки М150
Плита ж/б 1ПП15-2 -150мм
"Пенетрон" ТУ5745-001-551715585-2003
Бетон кл. В15-100мм
Утрамбованный щебнем
грунт
1000
Л
КО
ПП
545,200
70
70
70
150
"Пенетрон" ТУ5745-001-551715585-2003
Стеновое кольцо -80мм
Праймер №1
Техноэласт ЭПП-2слоя
Плантер
Обратный грунт засыпки
КС10.6
600
2отв.Ø200
см. прим. п.6
175
175
600
543,080
отв.Ø355
см. прим. п.6
900
КС10.9
КС10.6
600
1000
542,080
100
СК
ш.300
"Пенетрон" ТУ5745-001-551715585-2003
Плита днища ПН10 - 100мм
Техноэласт ЭПП-2слоя
Праймер №1
Бетонная подготовка из бетона кл.В7,5-100мм
Щебень втрамбованный в грунт -100мм
пролитый битумом до полного насыщения

СХЕМ

М

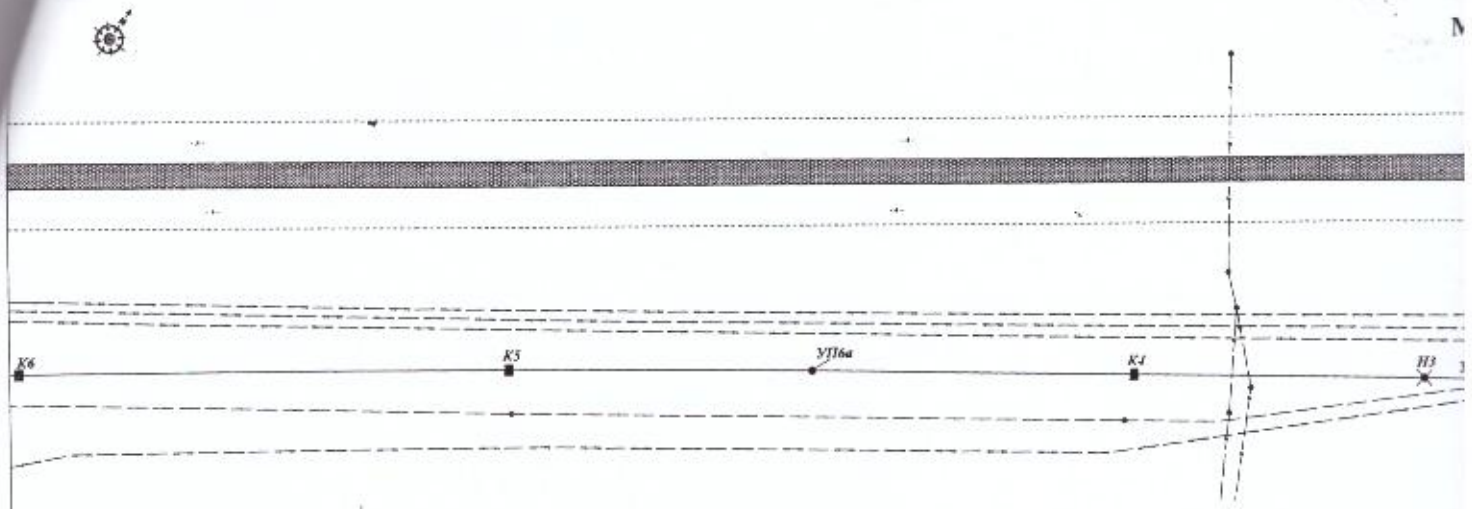

ПРОДОЛЬНЫЙ

Масштаб: г

в

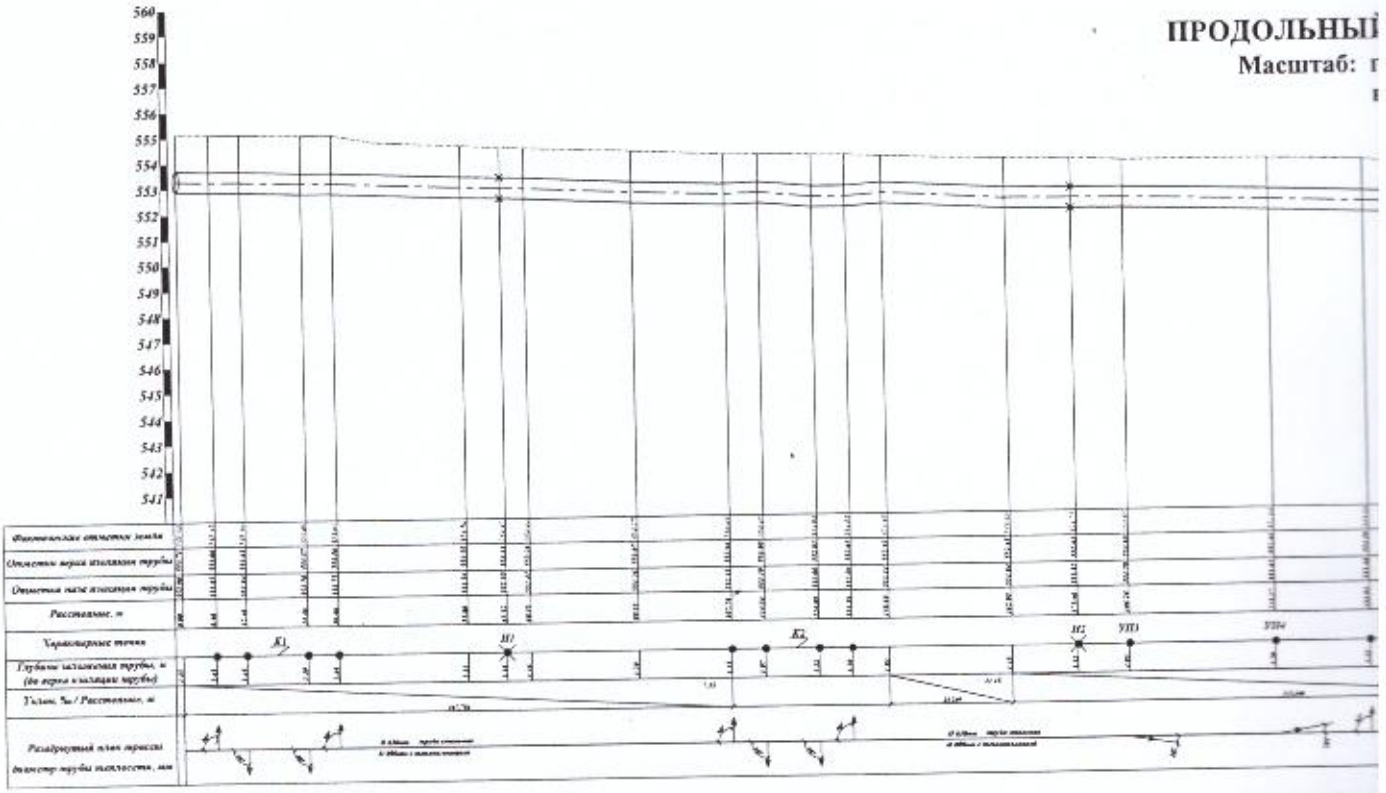

ПРОДОЛЬНЫЙ ПРОФИЛЬ ТЕ

Масштаб: горизонтальный 1:1

вертикальный 1:200

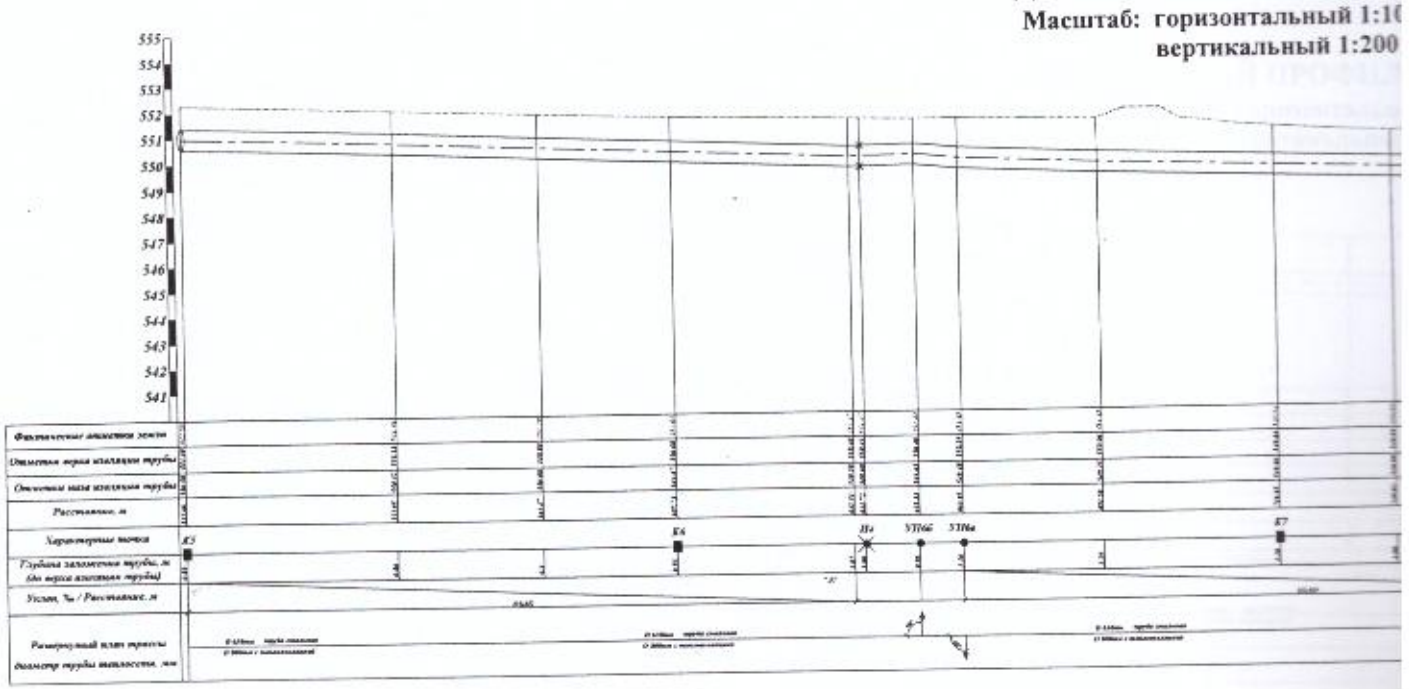

ЛОСЕТИ

1:500

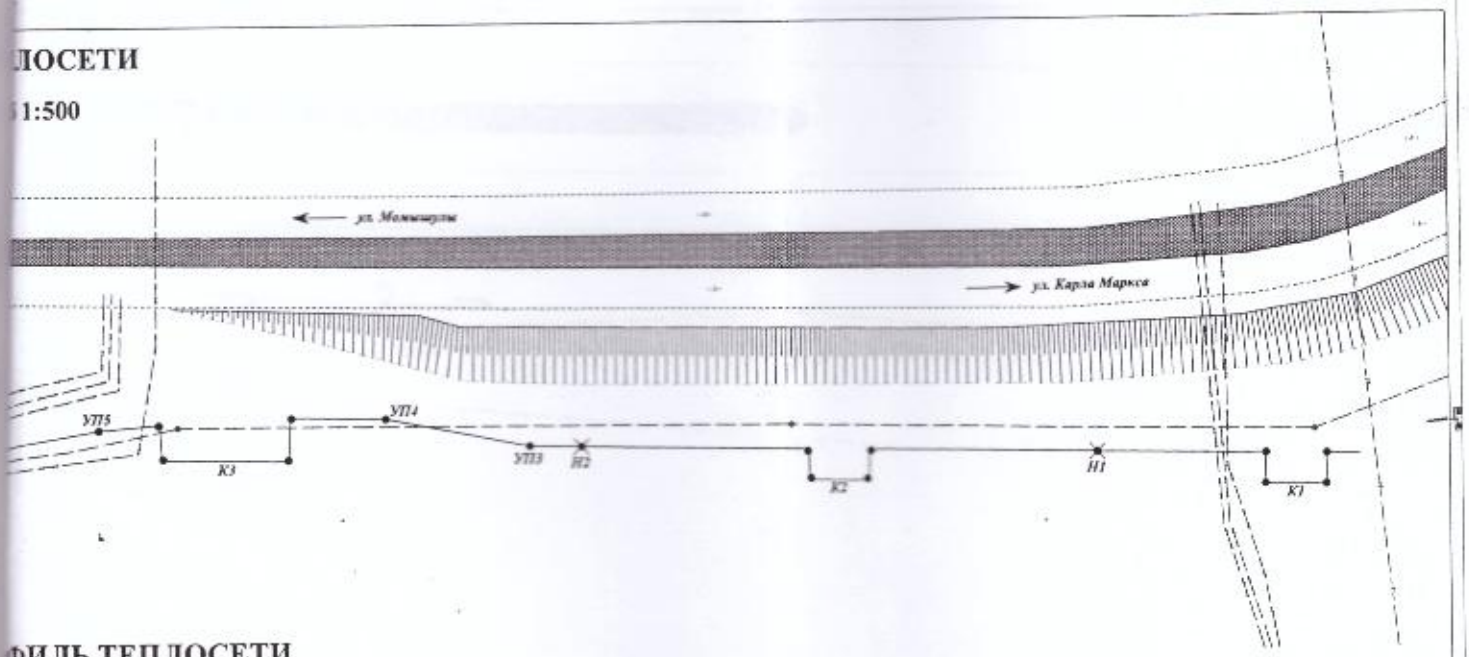

ФИЛЬ ТЕПЛОСЕТИ

тальный 1:1000

льный 1:200

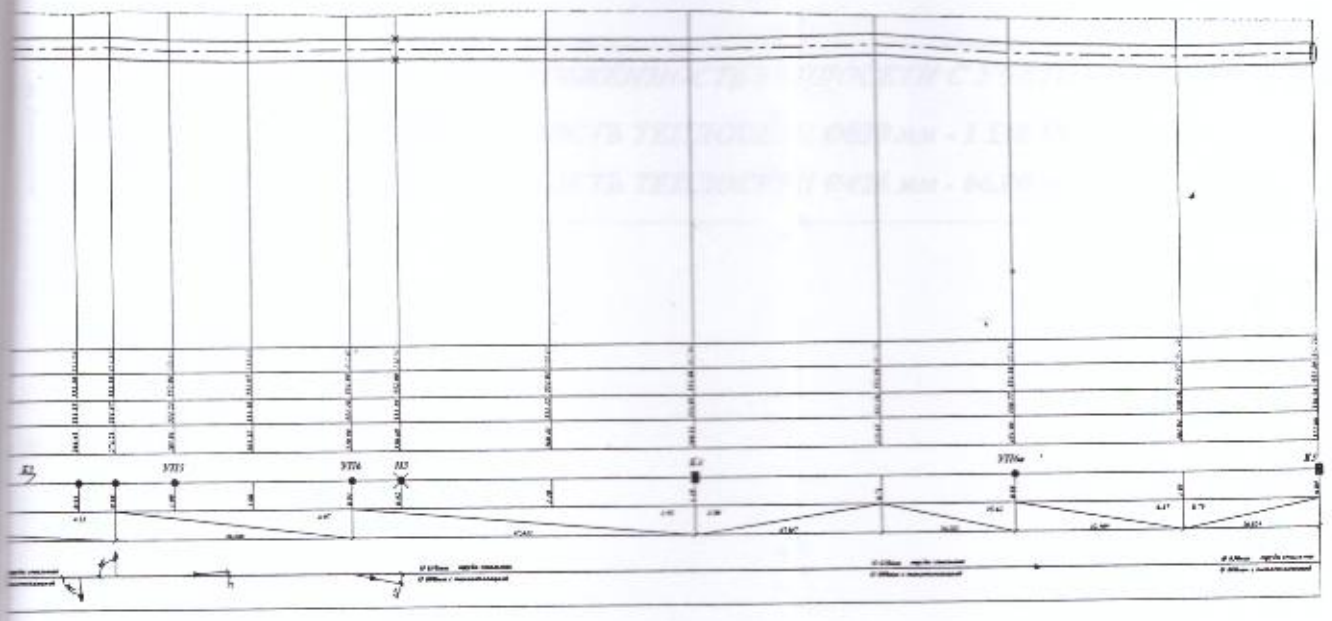

ЕТИ

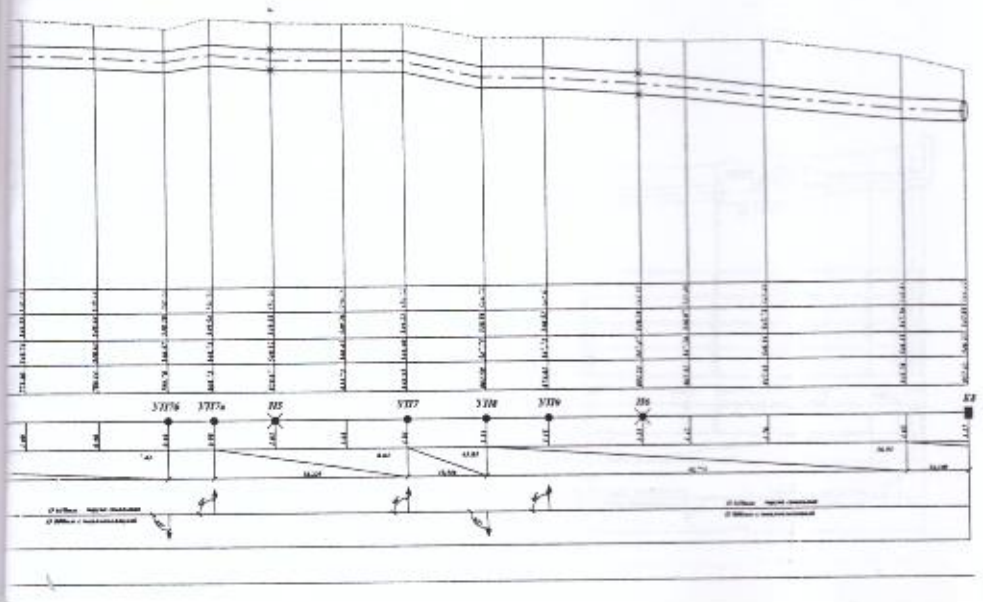

Приложение 1
к приказу Министра
по инвестициям и развитию
Республики Казахстан
от 24 апреля 2017 года № 235
форма

Заключение о качестве строительно-монтажных работ

"27" октября 2020 года

Технический надзор ТОО « Expert group KAZ» Исатаев Талгат Айтмухамедович, по адресу г Караганда Ермекова 11/2

наименование организации, фамилия, имя, отчество (при наличии) руководителя, юридический адрес

в лице эксперта Исатаева Талгата Айтмухамедовича аттестат ГУ « Управление государственного архитектурно-строительного контроля Карагандинской области» KZ90VJE00017589 от 19.05.2016 г в части несущих и ограждающих конструкций

фамилия, имя, отчество (при наличии) экспертов, № аттестатов, дата получения

действующего на основании договор № 04 от 2019/18-01

№ договора и дата

по объекту Строительство 3-ей линии с реконструкцией теплотрассы от М10 до мкр. Панель-Центр, г. Караганды, район им. Казыбек би

наименование и местонахождение объекта

заказчиком которого является ГУ «Отдел строительства г. Караганда», руководитель Байділда Жұмаш Жұмағалиұлы

наименование организации, фамилия, имя, отчество (при наличии) руководителя

подтверждает, что:

1.Строительство объект осуществлялось

а) подрядчиком (генеральным подрядчиком) ТОО «Агропромремстрой», №16002071 от 05.02.2016 года

наименование организации, № лицензии и дата получения

в лице директора Жолдыбаева С.А.

фамилия, имя, отчество (при наличии) руководителя

б) субподрядными организациями

ТОО «KazStroy AST» № 18010498 от 25.05.2018 года

наименование организации, № лицензии и дата получен

2. Строительно-монтажные работы осуществлены в сроки:

Начало работ апрель 2019 г.;

месяц, год

окончание работ сентябрь 2020 г.;

месяц, год

при продолжительности строительства, месяц:

по норме или по проекту организации строительства месяц 4,7;

фактически месяц 18;

3. Сметная стоимость по утвержденному проекту (проектно-сметной документации): всего 340 027,593 тысяч тенге, в том числе строительно-монтажных работ 278 160,855 тысяч тенге, оборудования, инструмента и инвентаря 741,003 тысяч тенге;

4. Сметная стоимость основных фондов, принимаемых в эксплуатацию 266 311,024 тысяч тенге, в том числе: стоимость строительно-монтажных работ 278 160,855 тысяч тенге; стоимость оборудования, инструмента и инвентаря 741,003 тысяч тенге
;

5. Объект построен в соответствии с проектом (проектно-сметной документацией)

ТОО «САНТЕХЭНЕРГОПРОЕКТ» №14013034

наименование проектной организации, номер проекта

утвержденным(ой) ГУ«Отдел строительства г.Караганда», руководитель Байділда Жұмаш Жұмағалиұлы

наименование организации утвердившей (переутвердившей) проект и дата утверждения

и требованиями государственных нормативных документов в области архитектуры, градостроительства и строительства;

6. Примененные строительные материалы, конструкции, оборудование и изделия соответствуют проекту и требованиям государственных нормативов;

7. Исполнительная техническая документация имеется в полном объеме;

8. Замечания, выданные техническим надзором в процессе строительства, устранены;

9. Завершенный строительством объект обеспечивает прочность, устойчивость и надежность на протяжении всего срока службы (эксплуатации, использования, применения) и соответствует требованиям государственных нормативов направленных на обеспечение интересов и безопасности собственников (пользователей) и общества в целом.

Технический надзор:

организация ТОО «« Expert group KAZ» Исатаев Талгат Айтмухамедович _____

наименование организации, фамилия, имя, отчество (при наличии) руководителя *подпись, дата Место печати*

эксперт(ы) по техническому надзору

Исатаев Талгат Айтмухамедовича аттестат ГУ « Управление государственного архитектурно-строительного контроля Карагандинской области» KZ90VJE00017589 от 19.05.2016 г в части несущих и ограждающих конструкций _____

фамилия, имя, отчество (при наличии) эксперта (экспертов) № аттестатов *подпись, дата Место печати*

Приложение 2
к приказу Министра
по инвестициям и развитию
Республики Казахстан
от 24 апреля 2017 года №235

Заключение о соответствии выполненных работ проекту

«27» октября 2020 года

Авторский надзор ТОО «Сантехэнергопроект», Кононенко Николай Федорович
наименование организации, фамилия, имя, отчество (при наличии) руководителя
в лице Агафонов Анатолий Анатольевич, приказ №97 от 24.09.2018года
фамилия, имя, отчество (при наличии) экспертов, № аттестатов и дата получения

действующего на основании договора №159 от 11.09.2017 г.
№ договора и дата

по объекту: Строительство 3-ей линии с реконструкцией теплотрассы от М-10 до мкр.Панель-Центр, г.Караганда, район им.Казыбек би;
наименование и местонахождение объекта

заказчиком которого является ГУ "Отдел строительства г.Караганды", руководитель Байділда Жұмаш Жұмағалиұлы
наименование организации, фамилия, имя, отчество (при наличии) руководителя

подтверждает, что:

1. Строительство объекта осуществлялось
а) подрядчиком (генеральным подрядчиком) ТОО «Агропромремстрой», №16002071 от 05.02.2016 года
наименование организации, № лицензии и дата получения
в лице директора Жолдыбаева Сатыбалды Аманбековича
фамилия, имя, отчество (при наличии) руководителя
б) субподрядными организациями) ТОО «Kaz Story AST», лицензия №18010498 от 25.05.2018 года
наименование организации, № лицензии и дата получения
в лице Булгакова Евгения Викторовича
фамилия, имя, отчество (при наличии) руководителя
2. Строительно-монтажные работы осуществлены в сроки:
начало работ: апрель 2019 г.;
месяц, год
окончание работ: сентябрь 2020 г.;
месяц, год
при продолжительности строительства, месяц:
по норме или по проекту организации строительства, месяц: 4,7 месяцев;
фактически, месяц: 18 месяцев;

3. Примененные строительные материалы, конструкции, оборудование и изделия соответствуют требованиям проекта;

4. Замечания, выданные авторским надзором в процессе строительства, устранены;

5. Внесенные изменения в проект (проектно-сметную документацию) в процессе строительства выполнены в соответствии с требованиями нормативов в области архитектуры, градостроительства и строительства;

6. Объект построен в соответствии с проектом (проектно-сметной документацией)

ТОО «Сантехэнергопроект» Шифр 13-17

,

наименование проектной организации, номер проекта

утвержденным(ой) 25.08.2018 ГУ «Отдел строительства г. Караганда»;

наименование организации утвердившей (переутвердившей) проект и дата утверждения

Авторский надзор:

Организация

ТОО «Сантехэнергопроект»

Конопенко Николай Федорович

наименование организации, фамилия, имя, отчество (при наличии) руководителя. *подпись, дата Место печати (при наличии)*

эксперт(ы) по авторскому надзору

ТОО «Сантехэнергопроект» Агафонов Анатолий Анатольевич

фамилия, имя, отчество (при наличии) эксперта (экспертов), № аттестатов *подпись, дата Место печати (при наличии)*

Приложение 3
к приказу Министра
по инвестициям и развитию
Республики Казахстан
от 24 апреля 2017 года № 235
форма

Декларация о соответствии

"27" октября 2020 года

Подрядчик (генеральный подрядчик)
ТОО «Агропромремстрой», Карагандинская область, Шетский район, Акчатау, ул.Шахтеров, 8
наименование организации, юридический адрес

в лице директора Жолдыбаева Сатыбалды Аманбековича
фамилия, имя, отчество (при наличии) руководителя организации

по объекту: Строительство 3-ей линии с реконструкцией теплотрассы от М-10 до мкр.Панель-Центр, г. Караганда, район им.Казыбек би
наименование, местонахождения объекта

заказчиком которого является Государственное учреждение "Отдел строительства г.Караганды", руководитель Байділда Жұмаш Жұмағалиұлы
наименование организации, фамилия, имя, отчество(при наличии) руководителя

удостоверяет, что:

1. Строительно – монтажные работы на объекте выполнены в соответствии с утвержденным проектом (проектно – сметной документацией), государственными нормативами в сфере архитектурной, градостроительной и строительной деятельности;

2. Субподрядные организации: ТОО «Kaz Stroy AST»
наименование организации

3. Проект (проектно-сметная документация) ТОО «Сантехэнергопроект» Шифр 13-17.
наименование проектной организации, номер проекта

утвержден(а) ГУ "Отдел строительства г.Караганды", 25.08.2018г.
наименование организации утвердившей (переутвердившей) проект и дата утверждения

4. Объект (комплекс) имеет следующие основные технико-экономические показатели (мощность, производительность, производственная площадь, протяженность, вместимость, объем, пропускная способность, провозная способность, число рабочих мест и тому подобное, заполняется по всем объектам (кроме жилых домов) в единицах измерения соответственно целевой продукции или основным видам услуг):

Мощность, производительность и так далее	Единица измерения	По проекту		Фактически	
		общая (с учетом ранее принятых)	в том числе пускового комплекса или очереди	общая (с учетом ранее принятых)	в том числе пускового комплекса или очереди
Тепловая сеть	м	1,3469		1,3469	

Выпуск продукции (оказания услуг), предусмотренной проектом в объеме, соответствующем нормам освоения проектных мощностей в начальный

период_____

_____;

(факт начала выпуска продукции с указанием объема)

Жилой дом имеет следующие показатели:

Показатели	Единица измерения	По проекту	Фактически
Общая площадь	$м^2$		
Число этажей	этаж		
Общий строительный объём	$м^3$		
В том числе подземной части	$м^3$		
Площадь встроенных, встроенно-пристроенных и пристроенных помещений	$м^2$		

Показатели	По проекту			Фактически		
	число квартир	площадь квартир, м2		число квартир	площадь квартир, м2	
		общая	жилая		общая	жилая
Всего квартир, в том числе: однокомнатных двухкомнатных трехкомнатных четырехкомнатных и более						

5. Технологические и архитектурно-строительные решения по объекту характеризуется следующими данными:

Источником тепла является ТЭЦ с параметрами теплоносителя 120-70С. Точка подключения – неподвижная опора на существующем участке тепломагистрали М10. Проектом предусматривается прокладка третьей нитки трубопровода диам.600мм на подводящих тепловых сетях от тепломагистрали М10 до ЦТП микрорайона «Панель-Центр». Проектируемый трубопровод, в процессе эксплуатации, предусматривается использовать в качестве подающего и прокладывается параллельно существующим двум трубопроводам. Существующие трубопроводы диам.325х7,0мм, на участке от ЦТП до точки врезки в тепломагистраль М-10, используются в качестве обратного. Для бесканальной прокладки тепловых сетей приняты трубы стальные электросварные (теплоизолированные) гр.В из СТ 17Г1С по ГОСТ 20295 в ППУ-ПЭ изоляции в соответствии с ГОСТ 30732-2006 и стальные электросварные трубы по ГОСТ 10704-91, гр.В из стали марки 10(20) по ГОСТ 1050-88. Внешняя оболочка принята для подземной прокладки из полиэтилена низкого давления.

краткие технические характеристики по особенностям его размещения по основным материалам и конструкциям, инженерному и технологическому оборудованию

6. На объекте установлено предусмотренное проектом оборудование в количестве согласно актам о его приемке после индивидуального испытания и комплексного опробования;

7. Мероприятия по охране труда, обеспечению взрывобезопасности, пожаробезопасности, охране окружающей природной среды и антисейсмические мероприятия, предусмотренные проектом выполнены;

8. Строительно-монтажные работы осуществлены в сроки:

начало работ апрель 2019г.;

месяц, год

окончание работ сентябрь 2020г.;

месяц, год

при продолжительности строительства, месяц:
по норме или по проекту организации строительства, месяц: 4,7;
фактически, месяц: 5;

9. Примененные строительные материалы, конструкции, оборудование и изделия соответствуют требованиям проекта и государственных нормативов;

10. Исполнительная геодезическая съемка фактического положения подземных инженерных сетей и/или зданий (сооружений) выполнена (обязательное приложение к декларации о соответствии);

11. Наружные инженерные коммуникации (холодное и горячее водоснабжение, канализация, теплоснабжение, газоснабжение, электроснабжение и связь) обеспечивают нормальную эксплуатацию объекта, что подтверждается поставщиками услуг по инженерному и коммунальному обеспечению.

Поставщики услуг по инженерному и коммунальному обеспечению:
ТОО «Теплотранзит Караганда»
Ибрагимов Алишер Сраилжанович / начальник ОТН
наименование организации, фамилия, имя, отчество(при наличии) *подпись руководителя, дата Место печати*

12. Шумоизоляция здания соответствует проекту и подтверждается экспертным заключением выдаваемым государственной организацией осуществляющей санитарно-эпидемиологическую экспертизу по результатам лабораторных замеров проведенных аккредитованными испытательными лабораториями (центрами) (экспертное заключение прилагается);

13. Обеспечен доступ для маломобильных групп населения, что подтверждается органами социальной защиты населения_____;

(фамилия, имя, отчество (при наличии), подпись руководителя, дата)

Подрядчик (генеральный подрядчик) считает объект Строительство 3-ей линии с реконструкцией теплотрассы от М-10 до мкр.Панель-Центр
наименование объекта (комплекса)

готовым к приемке в эксплуатацию, гарантирует качество выполненных строительно-монтажных и специальных работ, и принимает на себя обязательство устранять дефекты, возникшие по его вине при строительстве объекта согласно гарантийного срока в соответствии с законодательством Республики Казахстан.

Подрядчик (генеральный подрядчик)
Жолдыбаев Сатыбалды Аманбекович
фамилия, имя, отчество (при наличии) руководителя

подпись,дата (Место печати)