Қазақстан Республикасы
Инвестициялар және даму министрінің
2017 жылғы 24 сәуірдегі
№ 234 бұйрығымен бекітілген
нысан

Объектіні пайдалануға қабылдау актісі

2022 жылғы «26» қыркүйек

Тапсырыс беруші «Солтүстік Қазақстан облысы әкімдігінің құрылыс, сәулет және қала құрылысы басқармасы» коммуналдық мемлекеттік мекемесі, басшы Қ.Т.Ғалеев, СҚО, Петропавл қ., Қазақстан Конституциясы к., 23, БСН 030140002400

(жеке тұлғалар үшін – тегі, аты, әкесінің аты (бар болса), заңды тұлғалар үшін – ұйымның атауы, пошталық индексі, облысы, қаласы, ауданы, елді мекені, көше атауы, үйдің/ғимараттың (стационарлық үй-жайдың) нөмірі)

негізінде:

Сәйкестік туралы декларация (қоса беріледі) 2022 жылғы «26» қыркүйектегі «АСК-Sunrise» ЖШС, Ерғали Дүйсенбайұлы Асқапов, мекенжайы: СҚО, Петропавл қ., Казахстанская правда к., 68, БСН 120540016048, тел: 36-26-52

декларацияның күні, мердігер (бас мердігер) ұйымның атауы, Басшының тегі,аты, әкесінің аты (бар болса), заңды мекенжайы

Құрылыс-монтаждау жұмыстарының сапасы туралы 2022 жылғы «26» қыркүйектегі қорытынды (қоса беріледі), «Стадия» ЖШС, техникалық қадағалау сарапшысы – С.И.Шевелев, сараптамалық жұмыстарды және инжирингтік қызметтерді жүзеге асыруға құқығы бар тиісті аттестаттары бар, сарапшы аттестаттары 2017 жылғы 31 наурыздағы KZ96VJE00024465, БСН 000440004135, тел: 87152501015

(қорытынды күні, ұйымның атауы, техникалық қадағалау сарапшыларының тегі, аты, әкесінің аты (бар болса), аттестаттарды алған күні және №)

Орындалған жұмыстардың жобаға сәйкестігі туралы 2022 жылғы «26» қыркүйектегі қорытынды (қоса беріледі), «Интелэнергострой» ЖШС, Е.В.Фомин, 2021 жылғы 25 маусымдағы №7/21 бұйрығына сәйкес авторлық қадағалау тобының басшысы, БСН 121140009380, тел.: 87152520311

(қорытынды күні, ұйымның атауы, Тегі, Аты, Әкесінің аты (болған жағдайда), аттестаттарды алған күні және №)

жүргізіп мердігердің (бас мердігердің) пайдалануға қабылдауға ұсынған объектінінің дайындығына байқау жүргізін: «Солтүстік Қазақстан облысы, Қызылжар ауданы, Тепличное а., Орман көшесі, 36 ғимарат мекенжайы бойынша орналасқан №2 корпусқа сыртқы желілер салу», пролонгация, жаңа, екінші қалыпты деңгейі

объектінің атауы және құрылыс түрі (жаңа, кеңейту, реконструкциялау, техникалық қайта жарақтандыру, жаңғырту, күрделі жөндеу) жауапкершілік деңгейі, объектінің техникалық және технологиялық күрделілігі

Солтүстік Қазақстан облысы, Қызылжар ауданы, Тепличное а., Орман көшесі, 36 ғимарат мекенжайы бойынша

(облыс, аудан, елді мекен, шағын аудан, квартал, көше, үйдің (корпустың) нөмірі) мекенжайы бойынша)

объектінінің атқарушылық техникалық құжаттамасының жиынтығын тексеріп, дайындығына тексеру жүргізе отырып және мыналарды:

1. Объектінің құрылысы:

1) жер учаскісіне құқық беретін құжаты СҚО Қызылжар ауданы Прибрежный ауылдық округі әкімінің 15.11.2022 жылғы № 188, 15.11.2022 жылғы № 189, 15.11.2022 жылғы № 190, 15.11.2022 жылғы № 191 шешімі.

жер учаскесіне құқықтар туындайтын, өзгертілетін немесе тоқтатылатын заңдық фактілердің (заңдық құрамдарының) басталғанын растайтын құжат, оның ішінде шарттар, соттардың шешімдері, атқарушы органдардың құқықтық актілері, мұрагерлікке құқық туралы куәлік, меншік құқығымен жер учаскесіне иеленген немесе уақытша өтеулі жер пайдалану (жалдау) құқығын сатып алған мемлекеттік емес заңды тұлғаларды қайта ұйымдастыру кезіндегі табыстау актісі немесе бөлу балансы

жер учаскесіне құқық белгілейтін құжат немесе қолданыстағы ғимараттардың үй-жайларын (жеке бөліктерін) реконструкциялау (қайта жоспарлау, қайта жабдықтау) туралы шешімі;

шешім шығарған органның атауы

2) қызметті немесе белгілі бір іс-қимылды жүзеге асыра бастағаны немесе тоқтатылғаны туралы хабарламаны қабылдау туралы «Солтүстік Қазақстан облысы әкімдігінің мемлекеттік сәулет-құрылыс бақылау және лицензиялау басқармасы» коммуналдық мемлекеттік мекемесінің 2022 жылғы 28 маусымдағы №KZ93REA00282629 талоны.

хабарламаны қабылдаған органның атауы, талонның берілген күні

3) «Солтүстік Қазақстан облысы әкімдігінің құрылыс, сәулет және қала құрылысы басқармасы» КММ 2022 жылғы 08.05. № 57-І бұйрығымен бекітілген, «СевСтройНадзор» ЖШС 23.06.2021 жылғы №ССН-0043/21, 06.06.2022 жылғы №ССН-0025/22 сараптамалық қорытындысы

бекітілген жобаны бекіткен (қайта бекіткен) ұйымның атауы және бекітілген күні

«Интелэнергострой» жауапкершілігі шектеулі серіктестігі,

жобалаушы ұйымның атауы, жобаның нөмірі

жоба (жобалау-сметалық құжаттамасы) негізінде жүзеге асырылған.

2. Құрылыс-монтаж жұмыстары мынадай мерзімде жүзеге асырылған:

жұмыстардың басталуы 2021 жылғы тамыз;

айы, жылы

жұмыстардың аяқталуы 2022 жылғы қыркүйек;

айы, жылы

құрылыстың ұзақтығы, ай:

құрылысты ұйымдастыру нормасы немесе жобасы бойынша 1 ай;

нақты 26 ай;

3. Объектінің (кешеннің) мынадай негізгі техникалық-экономикалық көрсеткіштері бар (қуаттылық, өнімділік, өндірістік алаң, ұзындық, сыйымдылық, көлем, өткізу қабілеттілігі, тасымалдау қабілеттілігі, жұмыс орындарының саны және сол сияқты) барлық объектілер (тұрғын үйлерден басқа) бойынша (нысаналы өнімдерге немесе көрсетілетін қызметтердің негізгі түрлеріне сәйкес өлшем бірліктерімен толтырылады):

Қуаттылығы, өнімділігі және т.б.е	Өлшеу бірлігі	Жоба бойынша		Нақты	
		жалпы (бұрын	Оның ішінде іске қосу	жалпы (бұрын	Оның ішінде іске қосу

		қабылданғаны ескере отырып)	кешені немесе кезегі	қабылданғаны ескере отырып)	кешені немесе кезегі
Су құбыры В1					
ПЭ құбыр 100SDR 17 -63*3,0мм	м	200	200	200	200
Кәріз К1					
ПЭ құбыр100SDR 17 -160*9,5 мм	м	41	41	41	41
Байланыс желісі					
ОКСЛ-4	м	189	189	189	189
Кабель желісі 0,4кВ					
Кабель АВБбШв-1кВ	м	200	200	200	200

Бастапқы кезеңде жобалық қуаттылықтарды игеру нормаларына сәйкес жобада көзделген көлемде өнім шығару (қызметтер көрсету) шілде айы

(көлемін көрсете отырып, өнімдерді шығарудың нақты басталуы)

Тұрғын үйдің мынадай көрсеткіштері бар:

Көрсеткіштер	Өлшем бірлігі	Жоба бойынша	Нақты
Жалпы алаңы	шаршы метр		
Қабаттар саны	қабат		
Құрылыстың жалпы көлемі	текше метр		
Оның ішінде жерасты бөлігі	$м^3$		
Жапсарлас салынған, жапсарлас-жанастыра салынған және жанастыра салынған үй-жайлар алаңы	$м^2$		

Көрсеткіштер	Жоба бойынша			Нақты		
	пәтер саны	пәтер алаңы, $м^2$		пәтер саны	пәтер алаңы, $м^2$	
		жалпы			жалпы	жилая
Барлық пәтер, оның ішінде: бір бөлмелі екі бөлмелі үш бөлмелі төрт бөлмелі және одан көп						

4. Объект бойынша технологиялық және сәулет-құрылыс шешімдері мынадай деректермен сипатталады:

Сумен жабдықтау учаскенің аумағында орналасқан Ø110 қалалық су құбырынан көзделеді. Кесу қолданыстағы ұңғымаға, сөндіргіш арматураны орнатумен орындалды. Желідегі қол жетімді қысым - 20.00 м. Қажетті қысым - 14.00 м сумен жабдықтау жүйесі - МЕМСТ 18599-2001 бойынша

полиэтилен құбырларынан жасалған төмен қысымды біріктірілген. Құбырларды жалғау-түйіспелі түйіспелі дәнекерлеудің көмегімен ҚРК 4.01-103-2013; ҚРК 4.01.05-2002. Жобаланатын сумен жабдықтау желісі Ø63 жобалауға арналған тапсырмаға сәйкес жабық тәсілмен, ГНБ әдісімен салынады. Сыртқы өрт сөндіру жобаланатын өрт гидрантынан жылжымалы автосорғылардың көмегімен жүзеге асырылады. "Өрт қауіпсіздігіне қойылатын жалпы талаптар" техникалық регламентінің 4-қосымшасына сәйкес сыртқы өрт сөндіруге арналған су шығыны 10 л/с құрайды, су құбырын төсеу тереңдігі Солтүстік Қазақстан облысында желіні пайдалану тәжірибесінен құбырдың түбіне дейін 3,0 м қабылданды. Ұңғымаға салмас бұрын Болат пішінді бөліктер күшейтілген коррозияға қарсы оқшаулауға ұшырайды. №2 корпус ғимаратында жақын маңдағы өрт гидрантының белгі-көрсеткішін орнату көзделеді. Өрт гидрантының орналасқан жерінің флуоресцентті көрсеткіші МЕМСТ Р 12.4.026-2001 бойынша жер деңгейінен 2-2,5 м биіктікте ПГ және көрсеткіштен ПГ-ға дейінгі м қашықтықты жаза отырып белгіленсін.

Тұрмыстық кәріз. Кәріз жүйесі - тұрмыстық. Жобалауға арналған тапсырмаға сәйкес сарқынды суларды ағызу учаске аумағында орналасқан қолданыстағы жинақтаушы резервуарға көзделеді. Өздігінен ағатын тұрмыстық кәріз желілері МЕМСТ 18599-2001 бойынша ПЭ 100 SDR17-160х9,5 полиэтилен құбырларынан жабық тәсілмен, ГНБ әдісімен төселеді. Құбырларды қосу - ҚР БК сәйкес түйіспелі түйіспелі дәнекерлеу арқылы 4.01-103-2013; ҚР ҚН 4.01.05-2002. Желінің тереңдігі 2.32 м-ден 2.58 м-ге дейін. бақылау құдығы құрама темірбетон элементтерінің 902-09-22.84 даңғылына сәйкес жасалған.

Сыртқы электрмен жабдықтау желілері. КЛ-0,4 кВ ГНБ әдісімен орындалды электрмен жабдықтау сенімділігі санаты III. Электрмен жабдықтау көзі ТП-10/0, 4 кВ. қосылу нүктесі: РУ-0,4 кВ ТП-10/0, 4 кВ. электрмен жабдықтау жобасында көзделген: ТП-10/0,4 кВ рубильникті есептік жүктемеге орнату, КЛ-0,4 кВ енгізу кабельдік арнада орындалған; ұзындығы 201 М КЛ-0,4 кВ құрылысы; КЛ-0,4 кВ ажыратқыштарды, автоматтарды, сақтандырғыштарды бірізді қосу олардың жұмысының селективтілігін қамтамасыз етеді. Вру57-35 і т автоматты ажыратқышы орнатылған.расц=50А ив РУ -0,4 кВ ТП-10/0,4 кВ - үш сақтандырғышы бар РПС-100А ажыратқышы ППН-33-3х100А.электр энергиясын есепке алу: үш фазалы белсенді және реактивті энергия есептегіші тұтынылған электр энергиясы мен желілердегі максималды қуат туралы деректерді сақтаудың ұзақ мерзімді жады. Есептегіштүрін тікелей қосу Матрица Np73e.1-11-1, I=5(80)А.

Негізгі техникалық көрсеткіштер:

Электрмен жабдықтау санаты-III;

Қабылданған кернеу - 0,4 кВ;

Қосылуға мәлімделген қуат - 12,4 кВт;

Есептік ток-19,8 А;қуат коэффициенті-1 cosφ.

Сыртқы байланыс желілері. Жобаға сәйкес келесі жұмыстар орындалды:

- SDR 17-110/100 маркалы полиэтиленнен жасалған двумя 110/100 мм екі арнасы бар жаңа екі сынғыш кабельді кәріз салу.- SDR 17-110/100 маркалы полиэтиленнен жасалған двумя 110/100 мм екі арнасы бар жаңа бір салмақты кабельді кәріз салу.- қарау құрылғыларын (жедел қол жеткізу құдықтарын) орнату. Жаңадан салынған кәріз арқылы байланыс кабельдері тартылды:

- ТППэПз маркалары 50*2*0,4 жұмыс істеп тұрған ғимараттағы «байланыс бөлмесі» үй - жайынан жобаланатын ғимаратқа дейін-ОКСЛЬ - 24 маркалы ғимараттағы "байланыс бөлмесі" үй - жайынан бастап жобаланатын ғимаратқа дейін-телефон және плинт қораптарын орнату сыйымдылығы 50х2-телекоммуникациялық және оптикалық кросс шкафтарын орнату, сыйымдылығы 24 порт.Кабельдік байланыс желілері ғимараттардың ішіне полиэтилен құбырларында салынған. Оптикалық телекоммуникациялық шкафтар кабелінің бронды жабынының жерге тұйықталуы орындалды.Сыйымдылығы тәулігіне 6500w/A кем емес телекоммуникациялық шкафтардың резервтік қуаты орындалды.

негізгі материалдар мен конструкциялар, инженерлік және технологиялық жабдықтар бойынша оны орналастыру ерекшеліктері бойынша қысқаша техникалық сипаттамалар

5. Объектіде жобада көзделген жабдық жеке сынақтан және кешенді сынаудан кейін оны қабылдау туралы актілерге сәйкес мөлшерде орнатылған;

6. Сыртқы инженерлік коммуникациялар (суық және ыстық сумен жабдықтау, кәріз, жылумен жабдықтау, газбен жабдықтау, электрмен жабдықтау және байланыс) объектіні (ғимараттарды, құрылыстарды, үй-жайларды) қалыпты пайдалануды қамтамасыз етеді және қалалық пайдалану ұйымдары қабылдаған;

7. Бекітілген жоба (жобалау-сметалық құжаттама) бойынша сметалық құны: барлығы ____31,191___ млн. теңге, оның ішінде құрылыс-монтаждау жұмыстары 24,611 млн. теңге, жабдықтар, мүкәммалдар мен құрал-саймандар 0,0 мың теңге, өзге 6,579 млн.теңге;

8. Пайдалануға қабылданатын негізгі қорлардың сметалық құны: теңге, оның ішінде: құрылыс-монтаж жұмыстарының құны: _____теңге;

жабдықтың, құрал-сайманның және мүкәммалдың құны ___ теңге;

9. Жергілікті қамтудың үлесі жобалау-сметалық құжаттамада 90% көзделген және іс жүзінде 90% қолданылған (мемлекеттік инвестициялар және квазимемлекеттік сектор қаражаты есебінен қаржыландырылатын объектілерде);

10. Ғимараттың энергия тиімділігі класы жоғары;

11. Объект бекітілген жобаға (жобалау-сметалық құжаттамаға) және сәулет, қала құрылысы және құрылыс саласындағы мемлекеттік нормативтік құжаттарының талаптарына сәйкес салынған.

ШЕШТІ: «Солтүстік Қазақстан облысы, Қызылжар ауданы, Тепличное а., Орман көшесі, 36 ғимарат мекенжайы бойынша орналаскан №2 корпуска сырткы желілер салу» пайдалануға қабылдансын.

объектінің (кешеннің) атауы)

Тапсырыс беруші:

Қ.Т.Ғалеев_____

басшының тегі, аты, әкесінің аты (бар болса), қолы М. О.

Техникалық қадағалау

1) аттестатталған сарапшы (лар)

С.И.Шевелев

_____

сарапшының тегі, аты, әкесінің аты (бар болса), қолы М. О. аттестаттың мамандануы, қолы, күні

2) аккредиттелген ұйым

«Стадия» ЖШС С.И.Шевелев

_____

құрамында аттестатталған сарапшысы (-лары) бар (ұйымның атауы),
Басшының тегі, аты, әкесінің аты (бар болса), қолы, күні М. О.

Авторлық қадағалау

1) жобаны әзірлеуші

«Интелэнергострой» ЖШС, директоры А.В.Семахин _____

(ұйымның атауы, Тегі, Аты, Әкесінің аты (бар болса), лауазымы), қолы, күні М. О.

2) ұйым

«Интелэнергострой» ЖШС, авторлық қадағалау тобының басшысы Е.В.Фомин _____

(өз құрамында аттестатталған сарапшысы(-лары) бар ұйымның атауы, басшының тегі, аты, әкесінің аты (ол болған жағдайда), қолы, күні Мөрдің орны (болған жағдайда)

Мердігер:

Е.Д.Асқапов_____

(Бас мердігер, Тегі, Аты, Әкесінің аты (бар болса), қолы, күні М. О.

Объектіні пайдалануға қабылдау
актісіне 3-қосымша
Нысан

Объектінің техникалық сипаттамалары (электр беру желілері)

№ р/с	Атауы	Өлшем бірлігі	Саны
1	2	3	4
1	Төмен кернеудің ауалық ЭТЖ	километр (әрі қарай - км)	
2	Жоғары кернеудің ауалық ЭТЖ 10 кВ	км	
3	Төмен кернеудің кабельді ЭТЖ	км	
4	Жоғары кернеудің кабельді ЭТЖ	км	
5	Тіректердің ауданы	м 2	
6	Тіректер:		
	1) металл	дана (әріқарай - д)	
	2) ағаш ағаш тіркемелермен	д	
	3) ағаш темірбетон тіркемелермен	д	
	4) темірбетон	д	
	5) арканды көтерме	д	
7	Сымдар:		
	1) мыс	км	
	2) алюминді	т	
	3) болат алюминді	км	
8	Арматураға арналған кронштейндер:		
	1) темірбетон	д	
	2) металл	д	
9	Сырткы жарықтандыру арматурасы:		
	1) қыздыру шамдары бар шамдар	д	
	2) сынап шамдары бар шырағдандар	д	
	3) люминесцетті шамдары бар шырағдандар	д	
10	Кабель:		
	13) АВБбШв 4х50(ок)-1 маркалы, 0,4кВ кернеуімен	км	0,2044
11	Қосу муфталары	д	
12	Соңғы муфталар	д	2
13	Жерлендіру контурлары	д	2
14	Найзағайдан қорғау құрылғылары	д	
15	Кабельдік желілердің жол жабындары:		
	1) асфальтбетонды	м 2	
	2) жұмыр тастан	м 2	
	3) тротуарлар	м 2	

Тапсырыс беруші К.Т. Ғалеев
(басшының тегі, аты, әкесінің аты (бар болса), қолы мөр орны (бар болса)

Авторлық қадағалау Е.В.Фомин
(сарапшының тегі, аты, әкесінің аты (бар болса), қолы мөр орны (бар болса)

Объектіні пайдалануға қабылдау
актісіне 13-қосымша

нысан

№ р/с	Атауы	Өлшем бірлігі	Көлемі, ұзындығы	Ескерту
1	2	3	4	5
Су құбыры				
1	Су құбырлары (жалпы ұзындығы)	м	200	
	1) болат құбырлардан	м		
	2) шойын құбырларынан	м		
	3) асбест-цемент құбырларынан	м		
	4) темірбетон құбырларынан	м		
	5) ø63 полиэтилен құбырларынан	м	200	
2	Тарату желісі (жалпы ұзындығы)	м		
	1) болат құбырлардан	м		
	2) шойын құбырларынан	м		
	3) асбест-цемент құбырларынан	м		
	4) полиэтилен құбырларынан	м		
	5)	м		
3	Басқа құрылғылар			
	Бақылау құдығы	д		
	Қақпа клапаны d-	д		
	" d-	д		
	" d-	д		
	Шұра d-	д		
	" d-	д		
	" d-	д		
	Кран d-	д		
	" d-	д		
	" d-	д		
	Гидрант	д	1	
	Су құбырын енгізу	д	1	
	Су айдау бағанасы	д		
	Болат қынап	д	1	
	Су ішетін субұркақ	д		
Кәріз				
1	Коллекторлар (жалпы ұзындығы)	м		
	1) керамикалық құбырлардан	м		
	2) шойын құбырларынан	м		
	3) бетон құбырларынан	м		
	4) асбест-цемент құбырларынан	м		
	5) темірбетон құбырларынан	м		

	6)	м		
	7)	м		
2	Кәріз желісі (жалпы ұзындығы)	м	41	
	1) керамикалық құбырлардан	м		
	2) шойын құбырлардан	м		
	3) бетон құбырлырдан	м		
	4) асбест-цемент құбырларынан	м		
	5) темір бетон құбырлардан	м		
	6) ПЭ 100SDR құбыры 17 -160*9,5 мм	м	41	
3	Басқа құрылғылар		1	
	Бақылау құдығы	д	1	
	Шығару	д	1	

Объектінің техникалық сипаттамалары (желілер, су өткізгіштер, коллекторлар және т. б.)

Жобаланатын сумен жабдықтау желісі Ø63 жобалауға арналған тапсырмаға сәйкес жабық тәсілмен, ГНБ әдісімен салынады. Сыртқы өрт сөндіру жобаланатын өрт гидрантынан жылжымалы автосорғылардың көмегімен жүзеге асырылады. "Өрт қауіпсіздігіне қойылатын жалпы талаптар" техникалық регламентінің 4-қосымшасына сәйкес сыртқы өрт сөндіруге арналған су шығыны 10 л/с құрайды. Су құбырын төсеу тереңдігі Солтүстік Қазақстан облысында желіні пайдалану тәжірибесінен құбырдың түбіне дейін 3,0 м қабылданды.Құдыққа салмас бұрын болат пішінді бөліктер күшейтілген коррозияға қарсы оқшаулауға ұшырайды. №2 корпус гимаратында жақын маңдағы өрт гидрантының белгі-корсеткішін орнату көзделеді. Өрт гидрантының орналасқан жерінің флуоресцентті көрсеткіші ГОСТ Р 12.4.026-2001 бойынша жер деңгейінен 2-2,5 м биіктікте ПГ және көрсеткіштен ПГ-га дейінгі м қашықтықты жаза отырып белгіленсін.

Тұрмыстық кәріз. *Кәріз жүйесі - тұрмыстық. Жобалауға арналған тапсырмаға сәйкес сарқынды суларды ағызу учаске аумағында орналасқан қолданыстағы жинақтаушы резервуарға көзделеді. Өздігінен ағатын тұрмыстық кәріз желілері ГСТ 18599-2001 бойынша ПЭ 100 SDR17-160х9,5 полиэтилен құбырларынан жабық тәсілмен, ГНБ әдісімен төселеді.Құбырларды қосу-ҚР БК сәйкес түйіспелі түйіспелі дәнекерлеу арқылы 4.01-103-2013; ҚР ҚН 4.01.05-2002.Желінің тереңдігі 2.32 м-ден 2.58 м-ге дейін. Бақылау құдығы құрама бетон элементтерінің 902-09-22.84 даңғылына сәйкес жасалған.*

...ың киддеңнен қимасы	Құдықтың тігінен қимасы
...аб _____	Масштаб _____

Разрез 1-1

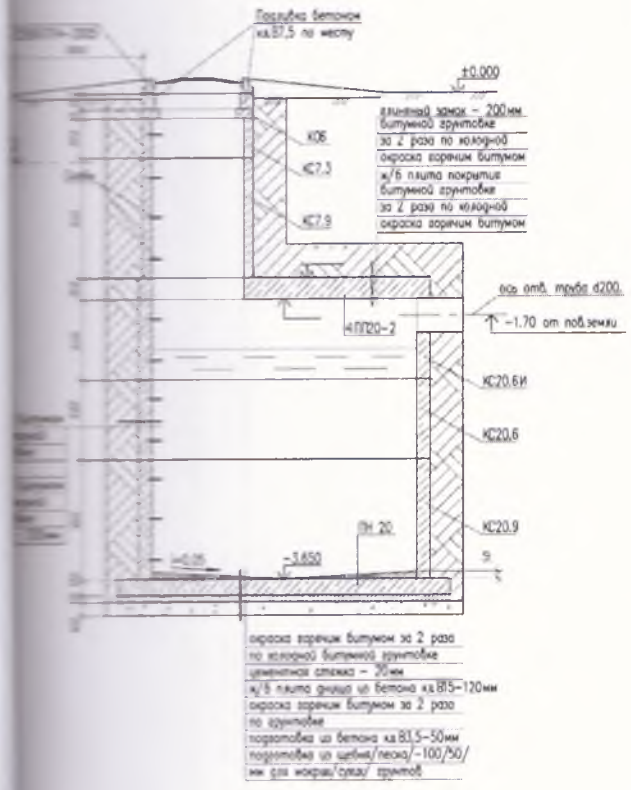

План

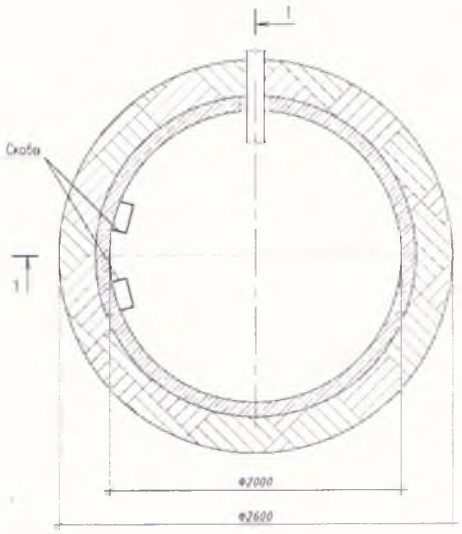

Сипаттама

Атауы	Маркасы	Материалы	Диаметрі (мм) (өлшемдері)	Саны	Ескерту
Құдық К1	КСУ1-99	ж/б	1500	1	

Құрылыты тұрақты нүкте-бағдарларға байланыстыру схемасы

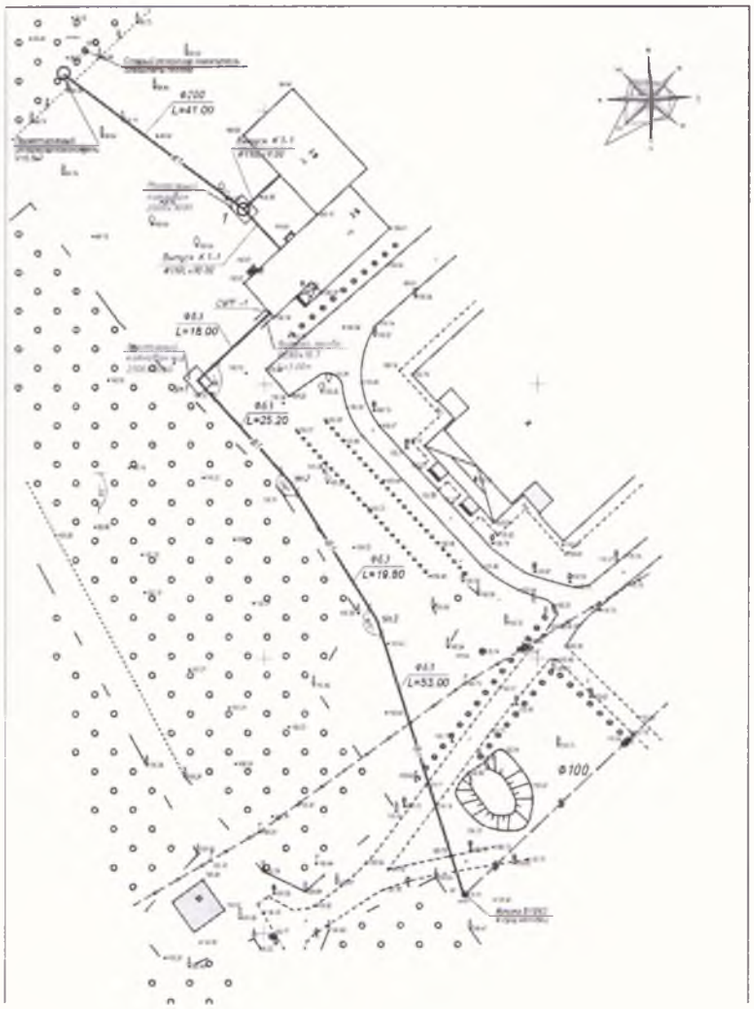

Тапсырыс беруші К.Т. Ғалеев _____
(басшының тегі, аты, әкесінің аты (бар болса), қолы мөр орны (бар болса)

Авторлық қадағалау Е.В.Фомин _____
(сарапшының тегі, аты, әкесінің аты (бар болса), қолы мөр орны (бар болса)

Объектіні пайдалануға қабылдау
актісіне 16-қосымша
Нысан

Кабельдік байланыс желісі мен НУП құдықтарын тұрақты нүкте-бағдарларға байланыстыру схемасы.

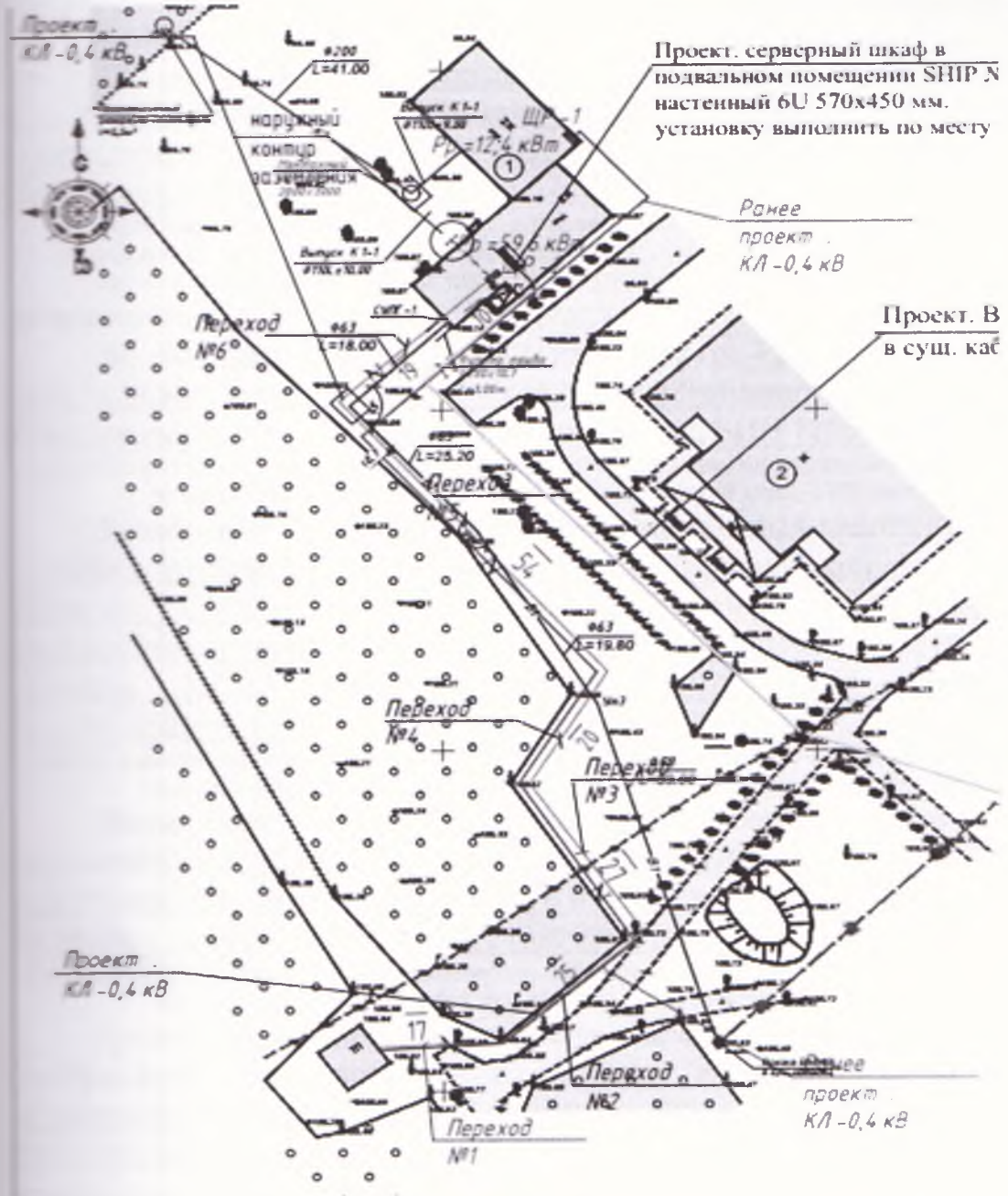

Тапсырыс беруші К.Т. Ғалеев
(басшының тегі, аты, әкесінің аты (бар болса), қолы мөр орны (бар болса)

Авторлық қадағалау Е.В.Фомин
(басшының тегі, аты, әкесінің аты (бар болса), қолы мөр орны (бар болса)

Утвержден
приказом Министра по инвестициям
и развитию Республики Казахстан
от «24» апреля 2017 года №234
Форма

Акт приемки объекта в эксплуатацию

«26» сентября 2022 года

Заказчик КГУ «Управление строительства, архитектуры и градостроительства акимата Северо-Казахстанской области» руководитель Галеев К.Т. СКО, г.Петропавловск, ул.Конституции Казахстана, 23, БИН 030140002400

(фамилия, имя, отчество (при его наличии) ИИН, телефон – для физических лиц, наименование организации – для юридических лиц, БИН, телефон, почтовый индекс, область, город, район, населенный пункт, наименование улицы, номер дома/здания (стационарного помещения))

на основании:

Декларации о соответствии (прилагается) от «26» сентября 2022 года ТОО «АСК-Sunrise» Аскапов Ергалий Дюсенбаевич, юр. адрес: СКО, г.Петропавловск, ул. Казахстанской правды, 68, БИН 120540016048

(дата подписания декларации, наименование подрядной (генподрядной) организации, фамилия, имя, отчество (при его наличии) руководителя, юридический адрес, БИН, телефон)

Заключения о качестве строительно-монтажных работ (прилагается) от «26» сентября 2022 года ТОО «Стадия» эксперт технического надзора Шевелев С.И., имеющий соответствующий аттестат на право осуществления экспертных работ и инжиниринговых услуг, аттестат эксперта KZ96VJE00024465 от 31.03.2017 БИН 000440004135 тел: 8-(7152)-50-10-15

(дата подписания заключения, наименование организации, фамилия, имя, отчество (при его наличии) экспертов технического надзора, № и дата получения аттестатов, БИН, телефон)

Заключения о соответствии выполненных работ проекту (прилагается) от «26» сентября 2022 года ТОО «Интелэнергострой» Фомин Е.В. Руководитель группы авторского надзора в соответствии с приказом от 25.06.2021 года № 7/21;БИН 121140009380 тел. 87152520311

(дата подписания заключения, наименование организации, фамилия, имя, отчество (при его наличии) экспертов авторского надзора, № и дата получения аттестатов, БИН, телефон)

произведя осмотр готовности предъявленного подрядчиком (генеральным подрядчиком) к приемке в эксплуатацию объекта: «Строительство наружных сетей к корпусу №2, расположенного по адресу: СКО, Кызылжарский район, с. Тепличное, ул. Орман, здание 36». новое, второй нормальный уровень.

(наименование объекта, вид строительства (новое, расширение, реконструкция, техническое перевооружение, модернизация, капитальный ремонт), уровень ответственности), техническая и технологическая сложность объекта

по адресу: Северо-Казахстанская область, Кызылжарский район, Прибрежный сельский округ, с.Тепличное, ул.Орман, 36

(область, район, населенный пункт, микрорайон, квартал, улица, номер дома (корпуса)

проверив комплектность исполнительной технической документации, в том числе посредством электронного модуля исполнительной

технической документации « » 2022 года, дата ознакомления подтверждает что:

1. Строительство объекта осуществлено на основании:

1) правоустанавливающего документа на земельный участок выданный решением акима Прибрежного сельского округа Кызылжарского района СКО от 15.11.2022 года №188, от 15.11.2022 года №189, от 15.11.2022 года №190, от 15.11.2022 года №191;

документ, подтверждающий наступление юридических фактов (юридических составов), на основании которых возникают, изменяются или прекращаются права на земельный участок, в том числе договоры, решения судов, правовые акты исполнительных органов, свидетельство о праве на наследство, передаточный акт или разделительный баланс при реорганизации негосударственных юридических лиц, владеющих земельным участком на праве собственности или выкупивших право временного возмездного землепользования (аренды).

либо решения о реконструкции (перепланировке, переоборудовании) помещений (отдельных частей) существующих зданий « » 20_ года №_

наименование органа вынесшего решение

2) талона о приеме уведомления о начале строительно-монтажных работ ГУ «Управление государственного архитектурного-строительного контроля и лицензирования по СКО» № KZ35REA00235658 от 06.08.2021 г., № KZ38REA00247050 от 11.10.2021 г., № KZ69REA00259199от 05.01.2022 г., № KZ14REA00282887 от 29.06.2022 г., № KZ56REA00292025 от 24.08.2022 г., № KZ88REA00292031 от 24.08.2022 г.

наименование органа принявшего уведомление, дата и № принятия талона

3) проекта (проектно-сметной документации) ТОО «Интелэнергострой»

наименование проектной организации, номер проекта утвержденного(й)

экспертное заключение ТОО «СевСтройНадзор» № ССН-0043/21 от 23.06.2021 г., № ССН-0025/22 от 06.06.2022 г. утвержденного (й) приказом КГУ «Управление строительства, архитектуры и градостроительства акимата Северо-Казахстанской области», №57-I от 08.05.2022 года.

дата и номер проекта, наименование организации утвердившей (переутвердившей) проект и дата утверждения

2. Строительно-монтажные работы осуществлены в сроки:

начало работ: август 2021 года;

окончание работ: сентябрь 2022 года;

при продолжительности строительства,

месяц: по норме или по проекту организации строительства, месяц: 1;

фактически, месяц: ;

3. Объект (комплекс) имеет следующие основные технико-экономические показатели (мощность, производительность, производственная площадь, протяженность, вместимость, объем, пропускная способность, провозная способность, число рабочих мест и тому подобное, заполняется по всем объектам (кроме жилых домов) в единицах измерения соответственно целевой продукции или основным видам услуг):

Мощность, производительность и так далее	Единица измерения	По проекту		Фактически	
		общая (с учетом ранее принятых)	в том числе пускового комплекса или очереди	общая (с учетом ранее принятых)	в том числе пускового комплекса

					или очереди
Водопровод В1					
Труба ПЭ 100SDR 17 -63*3,0мм	м	200	200	200	200
Канализация К1					
Труба ПЭ 100SDR 17 -160*9,5 мм	м	41	41	41	41
Сети связи					
ОКСЛ-4	м	189	189	189	189
Кабельная линия 0,4кВ					
Кабель АВБбШв-1кВ	м	200	200	200	200

Выпуск продукции (оказания услуг), предусмотренной проектом в объеме, соответствующем нормам освоения проектных мощностей начальный период июль месяц;

факт начала выпуска продукции

Жилой дом имеет следующие показатели:

Показатели	Единица измерения	По проекту	Фактически
Общая площадь	$м^2$		
Число этажей	этаж		
Общий строительный объем	$м^3$		
В том числе подземной части	$м^3$		
Площадь встроенных, встроенно-пристроенных и пристроенных помещений	$м^2$		

Показатели	По проекту			Фактически		
	число квартир	площадь квартир, $м^2$		число квартир	площадь квартир, $м^2$	
		общая	жилая		общая	жилая
Всего квартир, в том числе: однокомнатных двухкомнатных трехкомнатных четырехкомнатных и более						

4. Технологические и архитектурно-строительные решения по объекту характеризуются следующими данными:

Водоснабжение предусматривается от существующего городского водопровода Ø110, расположенного на территории участка. Врезка

выполнена в существующий колодец, с установкой отключающейарматуры.Располагаемый напор в сети- 20.00 м. Требуемый напор - 14.00м. Система водоснабжения - объединенная низкого давления из полиэтиленовых труб по ГОСТ 18599-2001.Соединение труб - при помощи контактной стыковой сварки согласноСПРК4.01-103-2013;СНРК4.01.05-2002. Проектируемая сеть водоснабжения Ø63 прокладывается, согласно задания на проектирование, закрытым способом, метод ГНБ. Наружное пожаротушение осуществляется от проектируемого пожарного гидранта, с помощью передвижных автонасосов. Согласно приложения 4 к техническому регламенту «Общие требования к пожарной безопасности» расход воды на наружное пожаротушение составляет 10 л/с.Глубина прокладки водопровода принята 3,0 м до низа трубы из опыта эксплуатации сети в Северо-Казахстанской области.Стальные фасонные части перед укладкой в колодец подвергаются усиленной антикоррозийной изоляции. На здании корпуса №2 предусматривается установка таблички – указателя ближайшего пожарного гидранта. Флюоресцентный указатель места расположения пожарного гидранта установить на высоте 2-2,5м от уровня земли по ГОСТ Р 12.4.026-2001 с нанесением ПГ и расстояния в м от указателя до ПГ.

Канализация бытовая. Система канализации - бытовая. Сброс сточных вод, согласно задания на проектирование, предусматривается в существующий резервуар-накопитель, расположенный на территории участка. Сети самотечной бытовой канализации прокладывается закрытым способом, методом ГНБ, из полиэтиленовых труб ПЭ 100 SDR17-160х9,5 по ГОСТ 18599-2001.Соединение труб - при помощи контактной стыковой сварки согласно СП РК 4.01-103-2013; СН РК 4.01.05-2002.Глубина заложения сети от 2.32 м до 2.58 м.Смотровой колодец выполнен согласно Т.ПР. 902-09-22.84 из сборныхжелезобетонных элементов.

Внешние сети электроснабжения. КЛ-0,4кВ выполнена методом ГНБ в Категория надежности электроснабжения III. Источником электроснабжения является ТП-10/0,4кВ. Точка подключения: РУ-0,4кВ ТП-10/0,4кВ.Проектом электроснабжения предусмотрено: В ТП-10/0,4кВ установка рубильника на расчетную нагрузку, ввод КЛ-0,4кВ выполнена в кабельном канале; строительство КЛ-0,4кВ протяженностью 201м; При последовательном соединении выключателей, автоматов, предохранителей обеспечивается селективность их работы. ВРУустановлен автоматический выключатель ВА57-35 I т.расц=50А ив РУ -0,4кВ ТП-10/0,4кВ - рубильник РПС-100А с тремя предохранителями ППН-33-3х100А.Учет электроэнергии: трехфазный счетчиком активной и реактивной энергии с многовременной памятью хранения данных о потребленной электроэнергии и максимальной мощности в сетях. Счетчикпрямого включения типа Матрица NP73E.1-11-1, I=5(80)А.

Основные технические показатели:

Категория электроснабжения – III;

Принятое напряжение – 0,4 кВ;

Заявленная мощность на подключение – 12,4 кВт;

Расчетный ток – 19,8 А;Коэффициент мощности – 1 cosφ.

Наружные сети связи. Согласно проекта выполнены следующие работы: - строительство новой двуотвесртвной кабельной канализации, с двумя каналами Ø110/100 мм из полиэтилена марки SDR 17-110/100.- строительство новой одноотвесртвной кабельной канализации, с двумя каналами Ø110/100 мм из полиэтилена марки SDR 17-110/100.- установка смотровых устройств (колодцев оперативного доступа). По вновь построенной канализации проложены кабели связи:

- марки ТППэПз 50*2*0,4 от помещения "комната связи" в здании действующем до здания проектируемого,- марки ОКСЛ-24 от помещения "комната связи" в здании действующем до здания проектируемого,- установка боксов телефонных и плинтов емкость 50х2- установку шкафов телекоммуникационных и оптических кроссов в них, емкостью24 порта.Кабельные линии связи проложены внутри зданий в трубах полиэтиленовых. Выполнено заземление бронепокрова кабеля оптическогоителекоммуникационных шкафов.Выполнено резервное питание шкафов телекоммуникационных емкостью не менее6500W/A в сутки.

краткие технические характеристики по особенностям его размещения, по основным материалам и конструкциям, инженерному и технологическому оборудованию

5. На объекте установлено предусмотренное проектом оборудование в количестве согласно актам о его приемке после индивидуального испытания и комплексного опробования;

6. Наружные инженерные коммуникации (холодное и горячее водоснабжение, канализация, теплоснабжение, газоснабжение, электроснабжение и связь) обеспечивают нормальную эксплуатацию объекта (здания, сооружения, помещения) и приняты городскими эксплуатационными организациями;

7. Сметная стоимость по утвержденному проекту (проектной-сметной документации): всего 31,191 млн. тенге, в том числе строительно-монтажных работ 24,611 млн. тенге, оборудования, инструмента и инвентаря 0,0 тысяч тенге, прочие 6,579 млн. тенге;

8. Сметная стоимость основных фондов, принимаемых в эксплуатацию _____тысяч тенге, в том числе: стоимость строительно-монтажных работ_____тысяч тенге; стоимость оборудования, инструмента и инвентаря _____ тысяч тенге;

9. Доля местного содержания предусмотрена в проектно-сметной документации 100% и фактически применено 100 % (на объектах, финансируемых за счет государственных инвестиций и средств квазигосударственного сектора);

10. Класс энергоэффективности здания _____;

11. Объект построен в соответствии с утвержденным проектом (проектно-сметной документацией) и требованиями государственных нормативных документов в области архитектуры, градостроительства и строительства.

РЕШИЛ: «Строительство наружных сетей к корпусу №2, расположенного по адресу: СКО, Кызылжарский район, с. Тепличное, ул. Орман, здание 36»принять в эксплуатацию.

Заказчик:
Галеев К.Т. _____
Фамилия, имя, отчество (при наличии), подпись руководителя М.П.

Технический надзор
1) (аттестованный (-ые) эксперт (-ы))
Шевелев С.И. _____
фамилия, имя, отчество (при наличии), подпись эксперта М.П. специализация аттестата, подпись, дата

2) аккредитованная организация
ТОО «Стадия» Шевелев С.И. _____
(наименование организации) имеющей в своем составе аттестованного (-ых) эксперта (-ов), фамилия, имя, отчество (при его наличии) руководителя, подпись, дата М.П.

Авторский надзор:
1) разработчик проекта
ТОО «Интелэиергострой» директор Семахин А.В. _____
(наименование организации, фамилия, имя, отчество (при его наличии),должность), подпись, дата М.П.
2) организация
ТОО «Интелэнергострой» Фомин Е.В., руководитель группы авторского надзора _____
(наименование организации) имеющей в своем составе аттестованного (-ых) эксперта (-ов) ,фамилия, имя, отчество (при его наличии) руководителя, подпись, дата Место печати (при наличии)

Подрядчик:

Аскапов Е.Д. _____
(Генеральный подрядчик фамилия, имя, отчество (при наличии), подпись руководителя М.П.)

Приложение 3 к акту приемки
объекта в эксплуатацию
Форма

Технические характеристики объекта (линии электропередач)

№ п/п	Наименование	Единица измерения	Количество
1	2	3	4
1	Воздушные ЛЭП низкого напряжения ...	километр (далее - км)	
2	Воздушные ЛЭП Высокого напряжения 10 кВ	км	
3	Кабельные ЛЭП низкого напряжения ...	км	
4	Кабельные ЛЭП высокого напряжения.	км	
5	Площадь опор	м 2	
6	Опоры:		
	1) металлические	штук (далее - шт)	
	2) деревянные с деревянными приставками	шт	
	3) деревянные с железобетонными приставками	шт	
	4) железобетонные	шт	
	5) тросовые подвесы	шт	
7	Провода:		
	1) медные	км	
	2) алюминиевые	т	
	3) сталеалюминиевые	км	
8	Кронштейны для светильников:		
	1) железобетонные	шт	
	2) металлические	шт	
9	Арматура уличного освещения:		
	1) светильники с лампами накаливания	шт	
	2) светильники с ртутными лампами	шт	
	3) светильники с люминесцетными лампами	шт	
10	Кабели:		
	13) марки АВБбШв 4х50(ок)-1 напряжением0,4кВ.	км	0,2044
11	Муфты соединительные...	шт	
12	Муфты концевые	шт	2
13	Контуры заземления	шт	2
14	Устройства грозозащиты	шт	
15	Дорожные покрытия кабельных сетей:		
	1) асфальтобетонные	м 2	
	2) булыжные	м 2	
	3) тротуары	м 2	

Заказчик Галеев К.Т.
(фамилия, имя, отчество(при его наличии), подпись руководителя Место печати (при наличии)

Авторский надзор ФоминЕ.В.
(фамилия, имя, отчество(при его наличии), подпись эксперта Место печати (при наличии)

Приложение 13 к акту приемки
объекта в эксплуатацию

форма

№ п/п	Наименование	Единицы измерения	Количество, протяженность	Примечание
1	2	3	4	5
Водопровод				
1	Водоводы (общая протяженность)	м	200	
	1) из стальных труб	м		
	2) из чугунных труб	м		
	3) из асбестоцементных труб	м		
	4) из железобетонных труб	м		
	5)из полиэтиленовых труб ø63	м	200	
2	Распределительная сеть (общая протяженность)	м		
	1) из стальных труб	м		
	2) из чугунных труб	м		
	3) из асбестоцементных труб	м		
	4) из полиэтиленовых труб	м		
	5)	м		
3	Прочие устройства			
	Смотровой колодец	шт		
	Задвижка d-	шт		
	" d-	шт		
	" d-	шт		
	Вентили d-	шт		
	" d-	шт		
	" d-	шт		
	Кран d-	шт		
	" d-	шт		
	" d-	шт		
	Гидрант	шт	1	
	Водопроводный ввод	шт	1	
	Водоразборная колонка	шт		
	Стальной футляр	шт	1	
	Питьевой фонтанчик	шт		
Канализация				
1	Коллекторы (общая протяженность)	м		
	1) из керамических труб	м		
	2) из чугунных труб	м		
	3) из бетонных труб	м		
	4) из асбестоцементных труб	м		

	5) из железобетонных труб	м		
	6)	м		
	7)	м		
2	Канализационная сеть (общая протяженность)	м	41	
	1) из керамических труб	м		
	2) из чугунных труб	м		
	3) из бетонных труб	м		
	4) из асбестоцементных труб	м		
	5) из железобетонных труб	м		
	6) Труба ПЭ 100SDR 17 -160*9,5 мм	м	41	
3	Прочие устройства		1	
	Смотровой колодец	шт	1	
	Выпуск	шт	1	

Технические характеристики объекта (сети, водоводы, коллекторы и тому подобное)

Проектируемая сеть водоснабжения Ø63 прокладывается, согласно задания на проектирование, закрытым способом, метод ГНБ. Наружное пожаротушение осуществляется от проектируемого пожарного гидранта, с помощью передвижных автонасосов. Согласно приложения 4 к техническому регламенту «Общие требования к пожарной безопасности» расход воды на наружное пожаротушение составляет 10 л/с.Глубина прокладки водопровода принята 3,0 м по низ трубы из опыта эксплуатации сети в Северо-Казахстанской области.Стальные фасонные части перед укладкой в колодец подвергаются усиленной антикоррозийной изоляции. На фасаде корпуса №2 предусматривается установка таблички – указателя ближайшего пожарного гидранта. Флюоресцентный указатель места расположения пожарного гидранта установить на высоте 2-2,5м от уровня земли по ГОСТ Р 12.4.026-2001 с нанесением ПГ и расстояния в м от положения до ПГ.

Канализация бытовая. *Система канализации - бытовая. Сброс сточных вод, согласно задания на проектирование, предусматривается в существующий резервуар-накопитель, расположенный на территории участка. Сети самотечной бытовой канализации прокладывается закрытым способом, методом ГНБ, из полиэтиленовых труб ПЭ 100 SDR17-160х9,5 по ГОСТ 18599-2001.Соединение труб - при помощи контактной стыковой сварки согласно СП РК 4.01-103-2013; СН РК 4.01.05-2002.Глубина заложения сети от 2.32 м до 2.58 м. Смотровой колодец выполнен согласно Т.ПР. 902-09-22.84 из сборных железобетонных элементов.*

Разрез 1-1

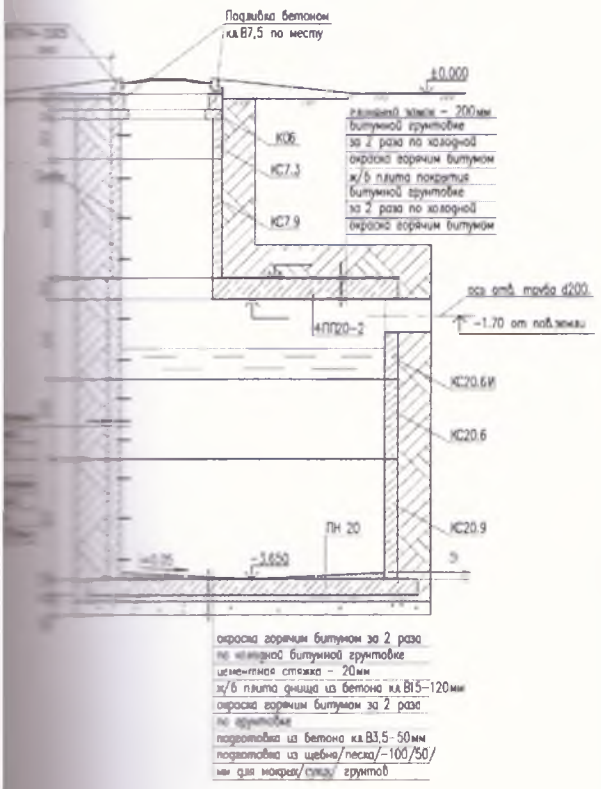

План

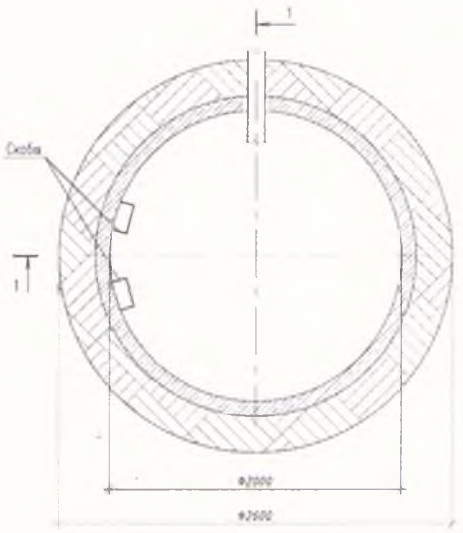

Спецификация

Наименование	Марка	Материал	Диаметр (мм) (размеры)	Количество	Примечание
Колодец К1	КСУ1-99	ж/б	1500	1	

Схема привязки колодца к постоянным точкам-ориентирам

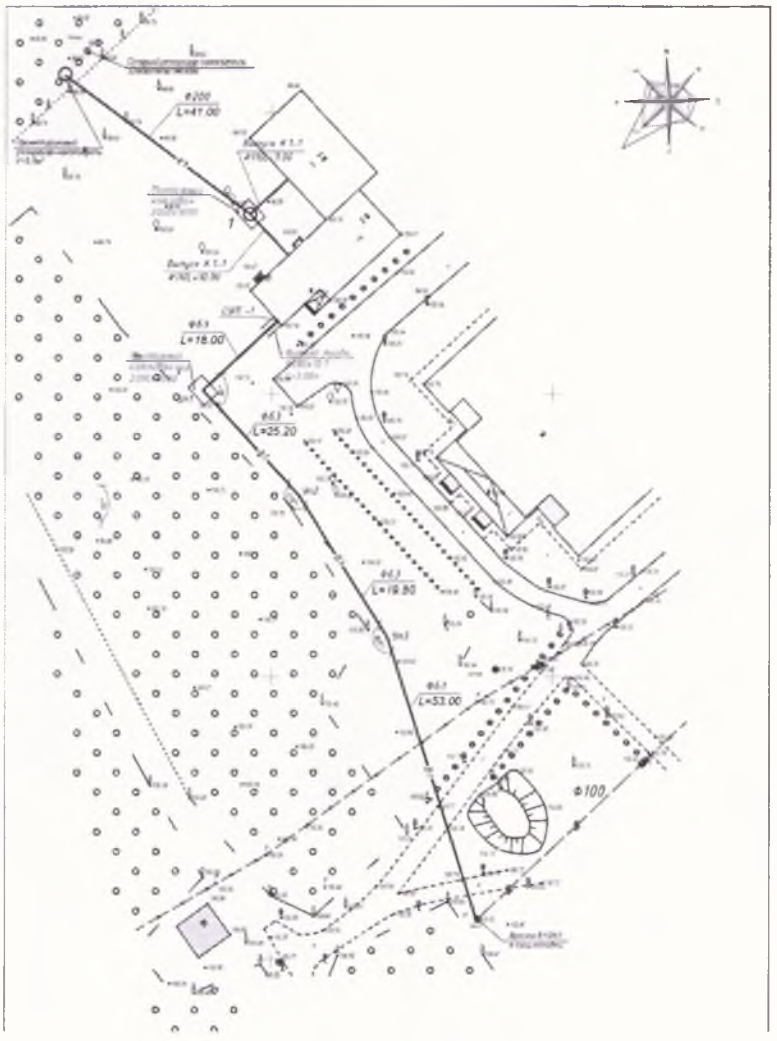

Заказчик Галеев К.Т. _____

(фамилия, имя, отчество(при его наличии), подпись руководителя Место печати (при наличии)

Авторский надзор ФоминЕ.В. _____

(фамилия, имя, отчество(при его наличии), подпись эксперта Место печати (при наличии)

Приложение 16 к акту приемки
объекта в эксплуатацию
Форма

Схема прокладки кабельной линии связи и НУП к постоянным знакам-ориентирам.

Заказчик Газеев К.Т.

(фамилия, имя, отчество(при его наличии), подпись руководителя Место печати (при наличии)

Авторский надзор Фомин Е.В.

(фамилия, имя, отчество(при его наличии), подпись эксперта Место печати (при наличии)

Прошито и пронумеровано

на 24 листах (__страниц)