Генпроектировщик:
ТОО "Научно-исследовательский институт типового и экспериментального проектирования (Институт жилища)"
Гос. лицензия №13019779
г.Нур-Султан, пр. Туран, 75

Заказчик:
ГУ "Отдел строительства города Балхаш"
г.Балхаш, ул. Уалиханова, 5

Рабочий проект

Строительство многоквартирного жилого дома по адресу: город Балхаш, 10 микрорайон, дом 17

Том 1. Альбом 3.

Конструкции деревянные

9657-2-КД

Жилой дом №17

Нур-Султан-2019

ГИП	Сеилханов			Привязан для 69 - 20	ТОО "Сартобе"
нконтр	Нагашыбаева				
инженер	Пирманов С.			Строительство многоквартирных жилых домов № 7,8,9,10 и инженерно - коммуникационной инфраструктуры, благоустройство расположенного по адресу: Карагандинская область, город Балхаш, микрорайон 10.	Листов
Инвентарный №					

Генпроектировщик:
ТОО "Научно-исследовательский институт типового и экспериментального проектирования (Институт жилища)"
Гос. лицензия №13019779
г.Нур-Султан, пр. Туран, 75

Заказчик:
ГУ "Отдел строительства города Балхаш"
г.Балхаш, ул. Уалиханова, 5

Рабочий проект

Строительство многоквартирного жилого дома по адресу: город Балхаш, 10 микрорайон, дом 17

Том 1. Альбом 3.

Конструкции деревянные

9657-2-КД

Жилой дом №17

Директор _____ Алибаева А.Х.

Главный инженер проекта _____ Балманов В.В.

Нур-Султан-2019

ГИП	Сеилханов			Привязан для 69 - 20	ТОО "Сартобе"
нконтр	Нагашыбаева				
инженер	Пирманов С.			Строительство многоквартирных жилых домов № 7,8,9,10 и инженерно - коммуникационной инфраструктуры, благоустройство расположенного по адресу: Карагандинская область, город Балхаш, микрорайон 10.	Листов
Инвентарный №					

Ведомость основного комплекта рабочих чертежей

Обозначение	Наименование	Примечание
9657-2-КД	Конструкции деревянные	Альбом № 3
	Полный состав рабочих чертежей основных комплектов см. раздел АР	

Ведомость рабочих чертежей основного комплекта

Лист	Наименование	Примечание
1	Общие данные	
2	Схема расположения элементов крыши. Сечение 1-1	
3	Схема расположения элементов элементов крыши. Сечения 2-2...4-4. Узлы 1...4	
4	Схема расположения элементов элементов крыши. Узлы 5...11	
5	Окно слуховое СО1	
6	Схема расположения элементов крыши входов 1...3	
7	Схема расположения элементов крыши входа 4	
8	Схема расположения элементов крыши лоджий	

Общие указания

1. Рабочие чертежи деревянных конструкций разработаны на основании документации, оговоренной на чертеже общих данных марки "АР".
2. Несущие конструкции крыши изготовить из древесины хвойных пород второй категории влажностью не более 20%. Качество древесины для изготовления стропильных конструкций должно отвечать требованиям СТБ 1713-2007.
3. Стропила разработаны для кровли из металлочерепицы по сплошному настилу из досок толщиной 25 мм.
4. Антисептирование и огнезащиту деревянных конструкций производить огнезащитным составом ПОС-1 от фирмы ТОО "ПФ Дельта" за два раза, а элементы, соприкасающиеся с кирпичной кладкой, железобетонными и металлическими конструкциями, обернуть двумя слоями рубероида в соответствии СН РК 2.01-01-2013 и СП Р2.01-101-2013 "Защита строительных конструкций от коррозии".
5. Изделия из древесины следует хранить в условиях, исключающих воздействие на них атмосферных осадков и прямых солнечных лучей.
6. Механическую обработку деревянных конструкций производить до их защитной обработки. Во всех случаях, когда при сборке или монтаже конструкций производится дополнительная механическая обработка, наружное покрытие должно быть восстановлено.
7. Для соединения элементов стропильной системы применять гвозди строительные по ГОСТ 4028-63 в соответствии с указаниями СНБ 5.05.01-2000, п.п.9.4.2.3 - 9.4.2.5.
8. Все работы производить в соответствии с требованиями СН РК 1.03-05-2011 и СП РК 1.03-106-2012 "Охрана труда и техника безопасности в строительстве."
9. Размеры стоек, стропил, связей уточнить по месту.

Согласовано

Вед. инж. АР Вербицкая

Взам.инв.№

Подпись и дата

Инв.№ подл.

ГИП	Сеилханов		Привязан для 69 - 20	ТОО "Сартобе"
нконтр	Нагашыбаева			
инженер	Пирманов С.		Строительство многоквартирных жилых домов № 7,8,9,10 и инженерно - коммуникационной инфраструктуры, благоустройство расположенного по адресу: Карагандинская область, город Балхаш, микрорайон 10.	Листов
Инвентарный №				

Проект разработан в соответствии с действующими нормами и правилами и предусматривает мероприятия обеспечивающие взрывную, взрывопожарную и пожарную безопасность при эксплуатации здания (сооружения), а также соответствует требованиям экологических и санитарно-гигиенических норм и правил.

Главный архитектор проекта Балманов В.В.

Изм.	Кол. уч	Лист	№ док.	Подпись	Дата
ГИП		Балманов			11/12
Проверил		Кобзарева			11/12
Разработал		Поднебесная			11/12
Н. контр.		Кобзарева			11/12

9657-2-КД

Строительство многоквартирного жилого дома по адресу: город Балхаш, 10 микрорайон, дом 17

Жилой дом №17

Стадия	Лист	Листов
РП	1	8

Общие данные

ТОО "НИИТЭП"

Формат А3

Схема расположения элементов крыши

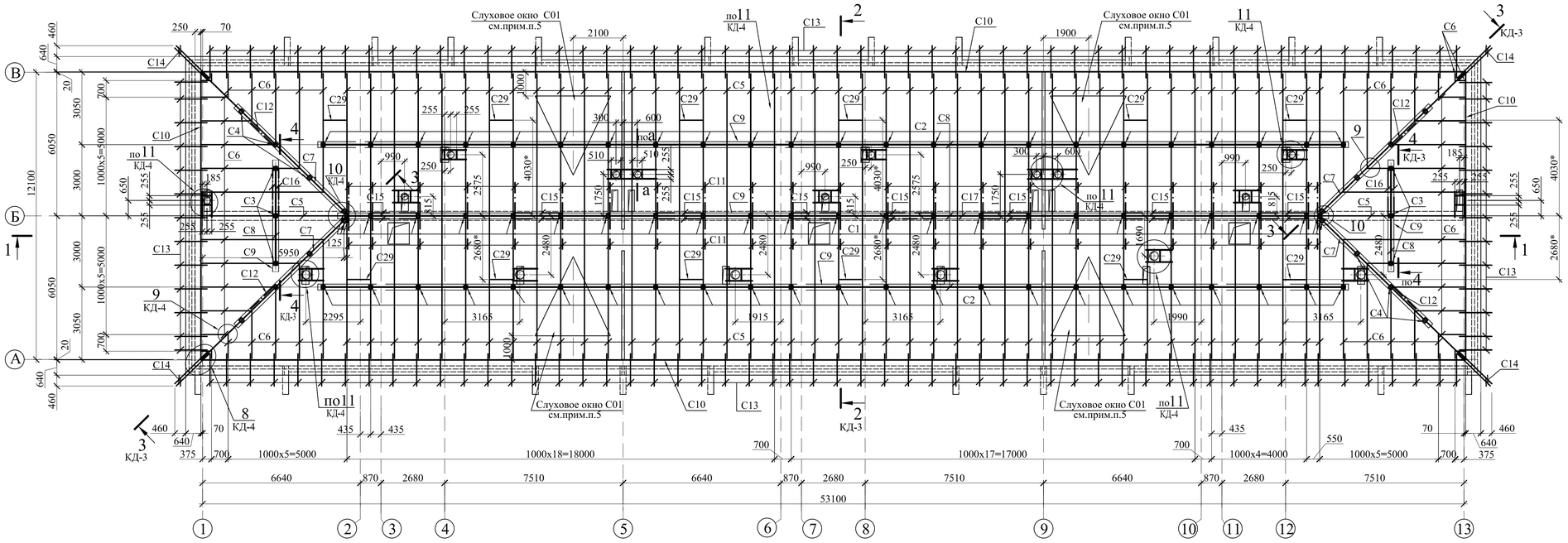

1-1

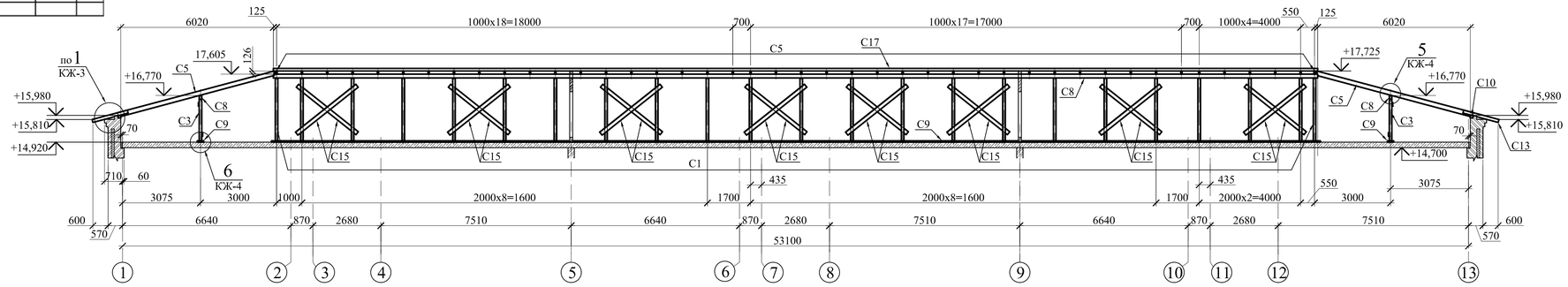

Привязан для 69 - 20		
инженер	Пирманов	

Спецификация к схеме расположения элементов крыши

Поз.	Обозначение	Наименование	Кол.	Масса ед., кг	Приме-чание
С1		Стойка 2ХВ 100х100 L=2485	27	0,70	м³
С2		Стойка 2ХВ 100х100 L=1620	46	0,75	м³
С3		Стойка 2ХВ 100х100 L=1690	6	0,10	м³
С4		Стойка 2ХВ 100х100 п.м	20,1	0,20	м³
С5		Стропильная нога 2ХВ 50х175 L=6410	88	5,00	м³
С6		Стропильная нога 2ХВ 50х175 п.м	840	7,40	м³
С7		Накосная нога 2ХВ 100х250 L=9050	4	0,91	м³
С8		Прогон 2ХВ 100х150 п.м	135	2,05	м³
С9		Лежень 2ХВ 50х250 п.м	140	1,80	м³
С10		Мауэрлат 2ХВ 100х100 п.м	132	1,35	м³
С11		Подкос 2ХВ 100х100 L=2570	46	1,19	м³
С12		Подкос 2ХВ 100х100 L=2050	4	0,09	м³
С13		Кобылка 2ХВ 50х120 L=1450	136	1,19	м³
С14		Кобылка 2ХВ 50х120 L=1830	8	0,09	м³
С15		Связь 2ХВ 25х150 L=3100	16	0,19	м³
С16		Связь 2ХВ 25х150 L=2700	4	0,04	м³
С17		Брус коньковый 2ХВ 50х100 п.м	41,2	0,21	м³
С18		Брус опорный 2ХВ 50х50 L=300	100	0,08	м³
С19		Брус опорный 2ХВ 50х50 L=450	48	0,06	м³
С20		Брус 2ХВ 60х100 п.м	34	0,21	м³
С21		Брус 2ХВ 100х100 п.м	102	1,02	м³
С22		Доска лобовая 2ХВ 25х200 п.м	140	0,70	м³
С23		Доска 2ХВ-16 м²	27	0,44	м³
С24		Доска 2ХВ-19 м²	69	1,32	м³
С25		Доска 2ХВ-25 м²	815	20,40	м³
С26		Накладка 2ХВ 25х100 L=400	26	0,03	м³
С27		Накладка 2ХВ 25х100 L=300	206	1,55	м³
С28		Накладка 2ХВ 50х100 L=300	235	0,36	м³
С29		Брус 2ХВ 100х110 п.м	34	0,37	м³
		Всего		49,8	м³

1. Несущие конструкции крыши изготовить из древесины хвойных пород влажностью не более 25%. Древесина должна удовлетворять требованиям ГОСТа 8486-86*.
2. Стропильные ноги разработаны для кровли из металлочерепицы по сплошному настилу из досок δ = 25 мм.
3. Антисептирование и огнезащиту деревянных конструкций производить огнезащитным составом ПОС-1 от фирмы ТОО "ПФ Дельта" за два раза, а элементы, соприкасающиеся с кирпичной кладкой, железобетонными и металлическими конструкциями, обернуть двумя слоями рубероида в соответствии СН РК 2.01-01-2013 и СП Р2.01-101-2013 "Защита строительных конструкций от коррозии".
4. Все работы производить в соответствии СН РК 1.03-05-2011 и СП РК 1.03-106-2012 "Охрана труда и техника безопасности в строительстве".
5. Слуховое окно (СО1 - 4 шт.) см. лист КД-5.
6. Размеры, стоек, стропил, связей уточнить по месту.
7. Размер с "*" уточнить по месту в соответствии с узлом на листе 9657-2-АРУ-У23 крепления растяжек телемачты.

Изм.	Кол. уч.	Лист	№ док.	Подпись	Дата	9657-2-КД		
						Строительство многоквартирного жилого дома по адресу: город Балхаш, 10 микрорайон, дом 17		
						Жилой дом №17	Стадия: РП	Лист: 2 / Листов:
Проверил		Кобзарева			11/12	Схема расположения элементов крыши. Сечение 1-1	ТОО "ЭНИГЭП" ДЕСЕНТ КОМПАНИ	
Разработал		Поднебесная			11/12			
Н. контр.		Кобзарева			11/12			

Взам.инв.№ | Подпись и дата | Инв.№ подл.

Формат А3х3

2 - 2

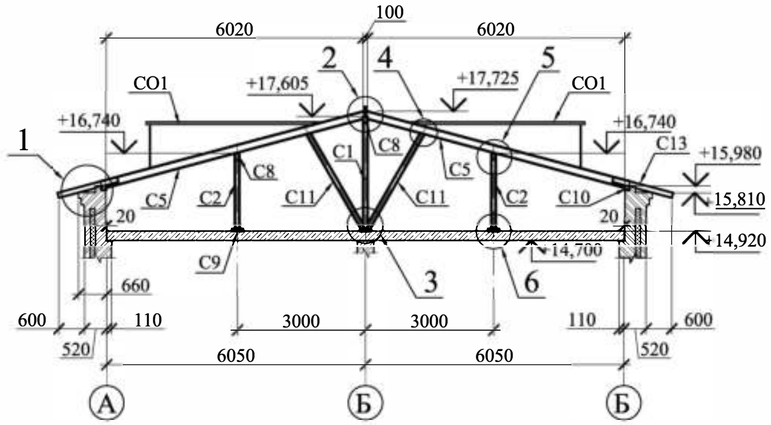

3 - 3

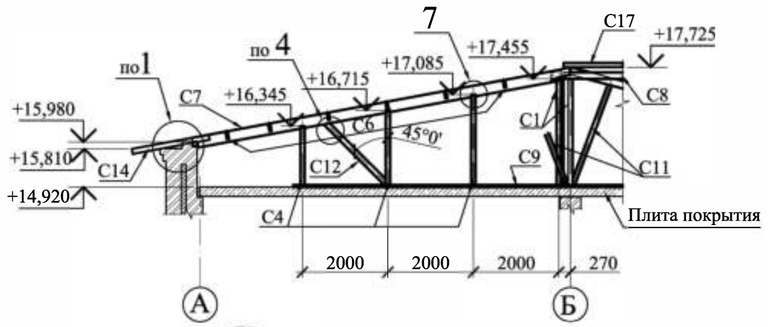

4 - 4

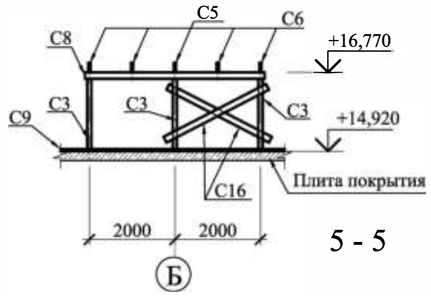

5 - 5

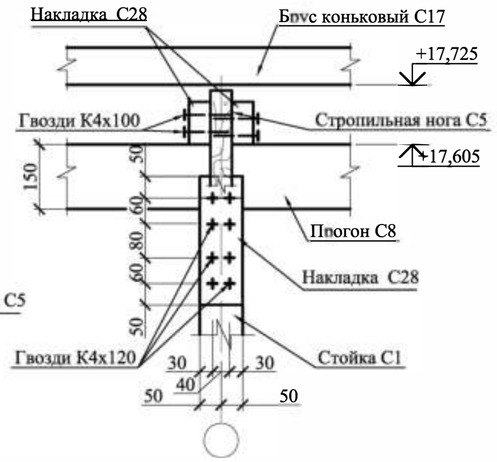

1

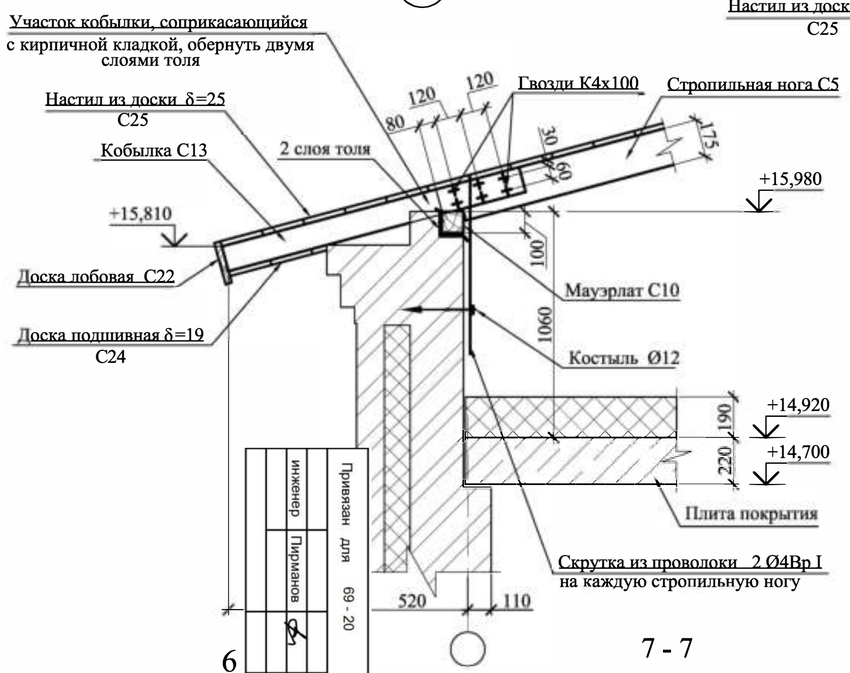

2

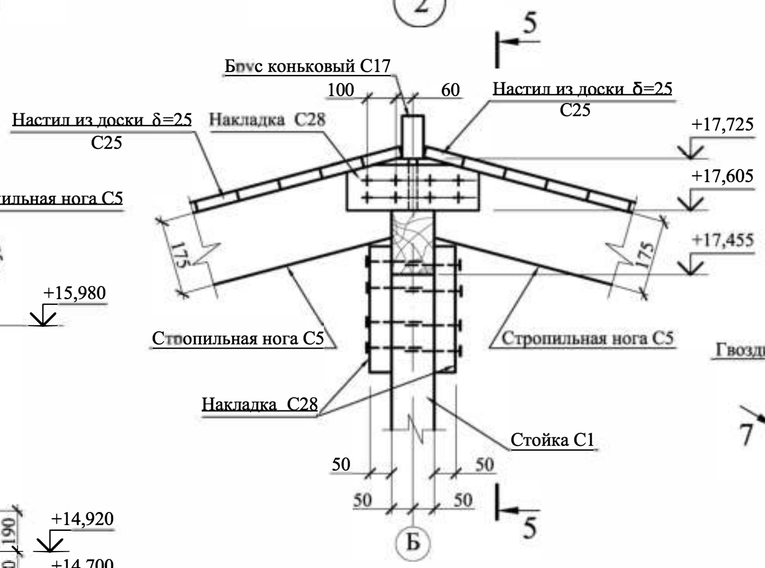

4

3

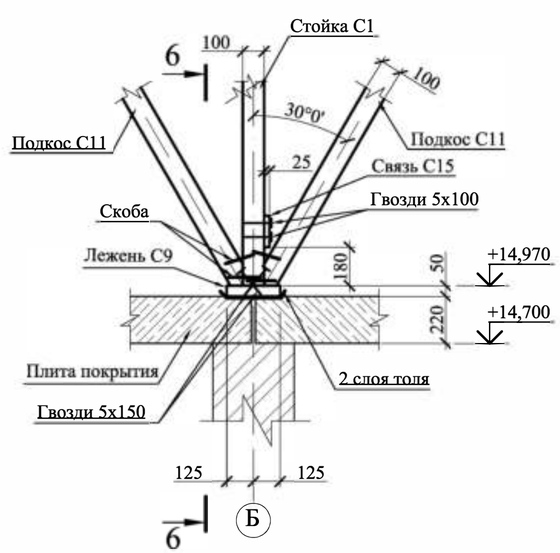

6

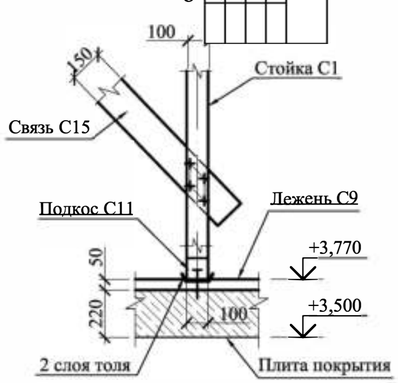

7 - 7

1. Несущие конструкции крыши изготовить из древесины хвойных пород влажностью не более 25%. Древесина должна удовлетворять требованиям ГОСТа 8486-86*.
2. Стропильные ноги разработаны для кровли из металлочерепицы по сплошному настилу из досок δ = 25 мм.
3. Антисептирование и огнезащиту деревянных конструкций производить огнезащитным составом ПОС-1 от фирмы ТОО "ПФ Дельта" за два раза, а элементы, соприкасающиеся с кирпичной кладкой, железобетонными и металлическими конструкциями, обернуть двумя слоями рубероида в соответствии СН РК 2.01-01-2013 и СП Р2.01-101-2013 "Защита строительных конструкций от коррозии".
4. Все работы производить в соответствии СН РК 1.03-05-2011 и СП РК 1.03-106-2012 "Охрана труда и техника безопасности в строительстве".
5. Слуховое окно (СО1 - 4 шт.) см. лист КД-5.
6. Размеры, стоек, стропил, связей уточнить по месту.
7. Размер с "*" уточнить по месту в соответствии с узлом на листе 9657-2-АРУ-У23 крепления растяжек телемачты.
8. Лист смотреть совместно с листом КД-2.
9. Мауэрлаты крепит к кирпичной стене с анкерами диаметром 10 А240 с шагом 3метра.

						9657-2-КД		
						Строительство многоквартирного жилого дома по адресу: город Балхаш, 10 микрорайон, дом 17		
Изм.	Кол. уч	Лист	№ док.	Подпись	Дата			
						Жилой дом №17	Стадия	Лист	Листов
							РП	3	
Проверил		Кобзарева			11/12	Схема расположения элементов крыши. Сечение 2-2...4-4. Узлы 1...4	ТОО "НИИТЭП" (ранее ТОО "Казгипроводхоз")		
Разработал		Поднебесная			11/12				
Н. контр.		Кобзарева			11/12				

Взам. инв. №

Подпись и дата

Инв. № подл.

Формат А2

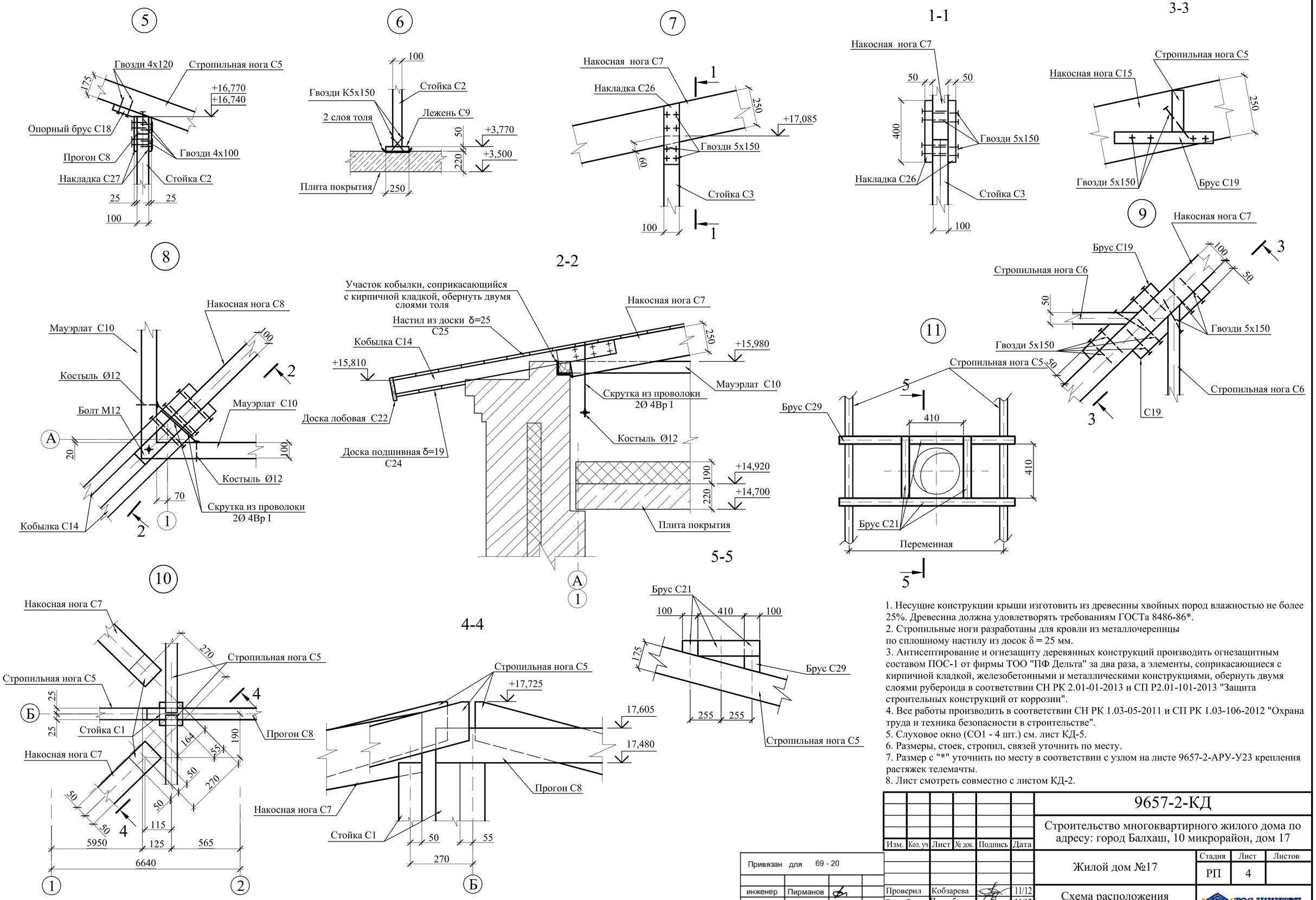

1. Несущие конструкции крыши изготовить из древесины хвойных пород влажностью не более 25%. Древесина должна удовлетворять требованиям ГОСТа 8486-86*.
2. Стропильные ноги разработаны для кровли из металлочерепицы по сплошному настилу из досок δ = 25 мм.
3. Антисептирование и огнезащиту деревянных конструкций производить огнезащитным составом ПОС-1 от фирмы ТОО "ПФ Дельта" за два раза, а элементы, соприкасающиеся с кирпичной кладкой, железобетонными и металлическими конструкциями, обернуть двумя слоями рубероида в соответствии СН РК 2.01-01-2013 и СП Р2.01-101-2013 "Защита строительных конструкций от коррозии".
4. Все работы производить в соответствии СН РК 1.03-05-2011 и СП РК 1.03-106-2012 "Охрана труда и техника безопасности в строительстве".
5. Слуховое окно (СО1 - 4 шт.) см. лист КД-5.
6. Размеры, стоек, стропил, связей уточнить по месту.
7. Размер с "*" уточнить по месту в соответствии с узлом на листе 9657-2-АРУ-У23 крепления растяжек телемачты.
8. Лист смотреть совместно с листом КД-2.

Изм.	Кол. уч	Лист	№ док.	Подпись	Дата	9657-2-КД
						Строительство многоквартирного жилого дома по адресу: город Балхаш, 10 микрорайон, дом 17
Привязан для 69 - 20						Жилой дом №17
инженер	Пирманов					Стадия: РП; Лист: 4; Листов:
		Проверил	Кобзарева		11/12	Схема расположения элементов крыши. Узлы 5...11
		Разработал	Поднебесная		11/12	ТОО "НИИТЭП"
		Н. контр.	Кобзарева		11/12	

Взам.инв.№ | Подпись и дата | Инв.№ подл.

Формат А2

Окно слуховое СО1

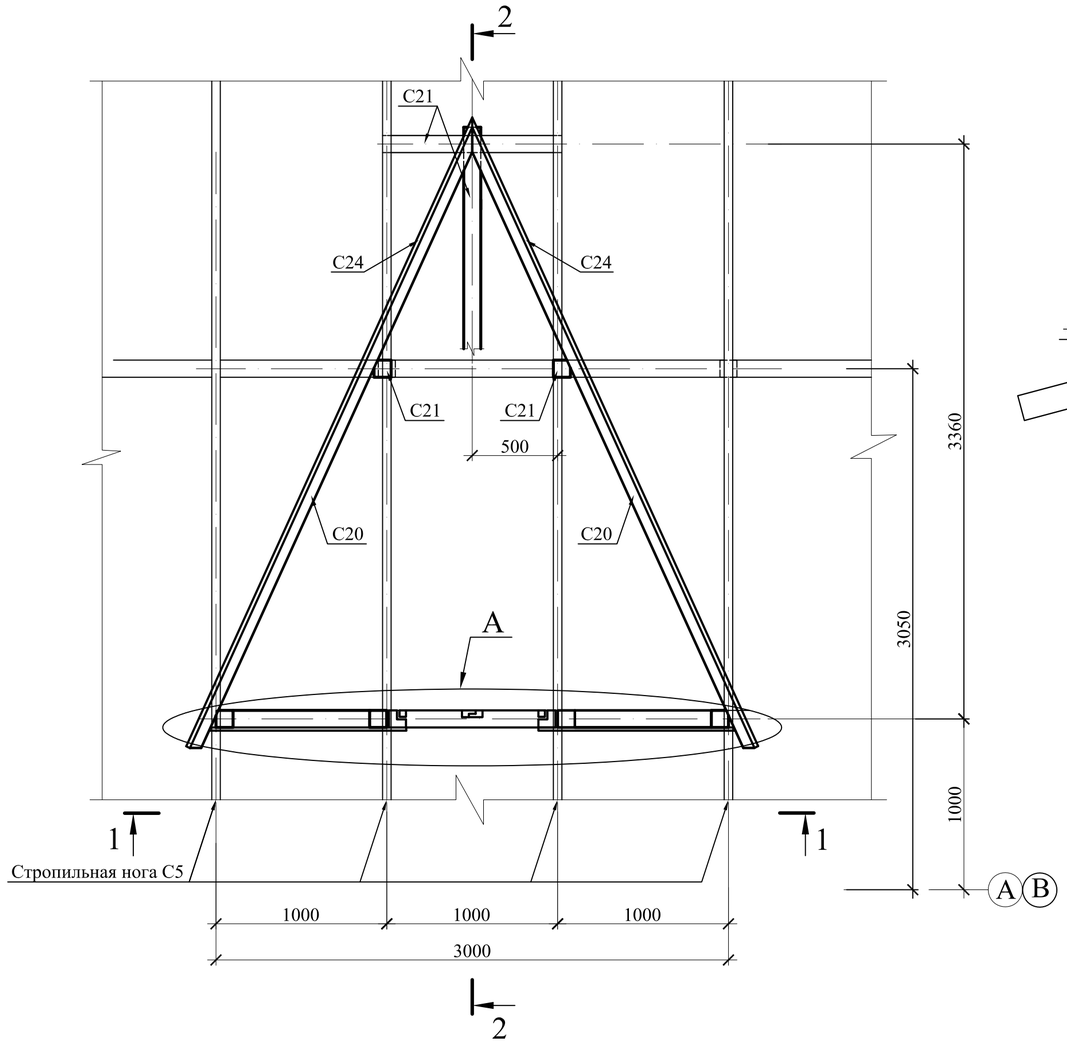

2 - 2

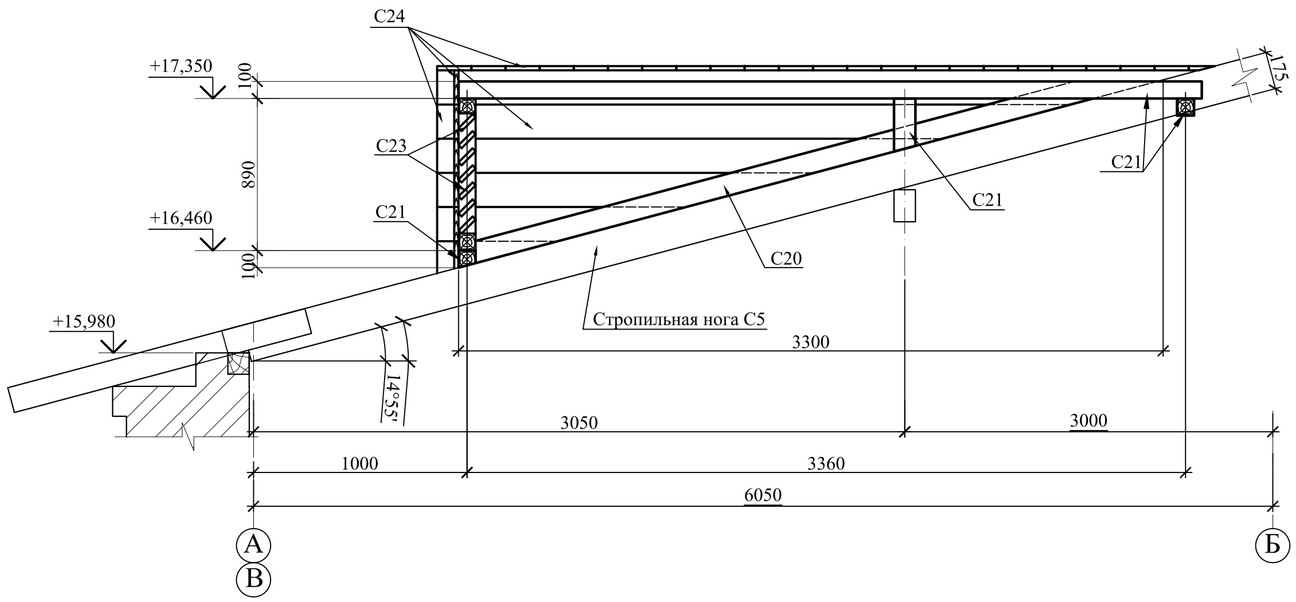

1-1

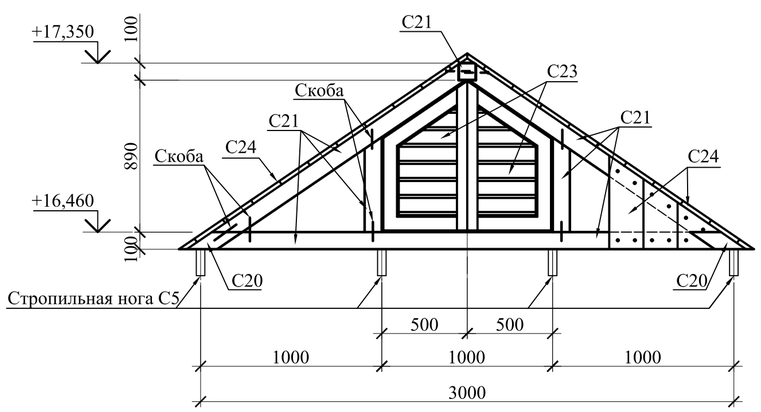

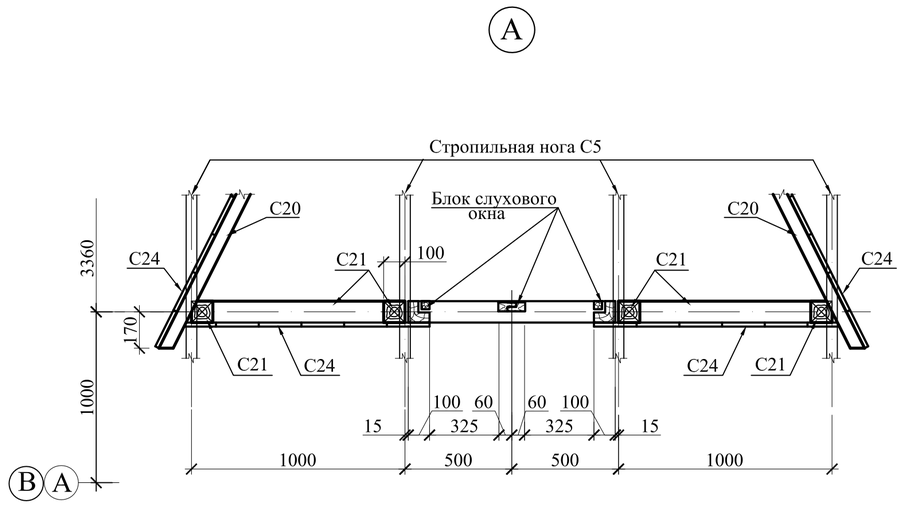

1. Несущие конструкции крыши изготовить из древесины хвойных пород влажностью не более 25%. Древесина должна удовлетворять требованиям ГОСТа 8486-86*.
2. Стропильные ноги разработаны для кровли из металлочерепицы по сплошному настилу из досок δ = 25 мм.
3. Антисептирование и огнезащиту деревянных конструкций производить огнезащитным составом ПОС-1 от фирмы ТОО "ПФ Дельта" за два раза, а элементы, соприкасающиеся с кирпичной кладкой, железобетонными и металлическими конструкциями, обернуть двумя слоями рубероида в соответствии СН РК 2.01-01-2013 и СП Р2.01-101-2013 "Защита строительных конструкций от коррозии".
4. Все работы производить в соответствии СН РК 1.03-05-2011 и СП РК 1.03-106-2012 "Охрана труда и техника безопасности в строительстве".
5. Слуховое окно (СО1 - 4 шт.) см. лист КД-5.
6. Размеры, стоек, стропил, связей уточнить по месту.
7. Размер с "*" уточнить по месту в соответствии с узлом на ли
крепления растяжек телемачты.
8. Лист смотреть совместно с листом КД-2.

Привязан для 69 - 20

инженер	Пирманов					
			Проверил	Кобзарева		11/12
			Разработал	Поднебесная		11/12
			Н. контр.	Кобзарева		11/12

Изм.	Кол. уч	Лист	№ док.	Подпись	Дата

9657-2-КД

Строительство многоквартирного жилого дома по адресу: город Балхаш, 10 микрорайон, дом 17

Жилой дом №17

Стадия	Лист	Листов
РП	5	

Окно слуховое СО1

ТОО "НИИТЭП (Институт жилища)"

Взам.инв.№ | Подпись и дата | Инв.№ подл.

Формат А2

Схема расположения элементов крыши входов 1...3

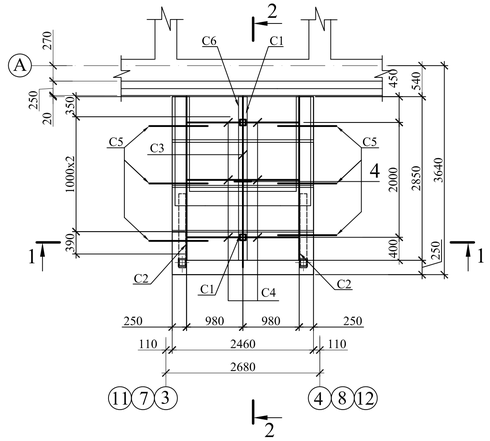

1 - 1

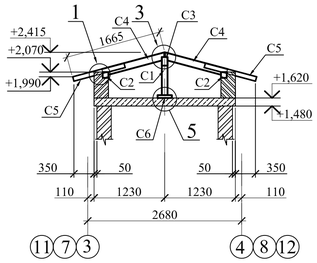

2 - 2

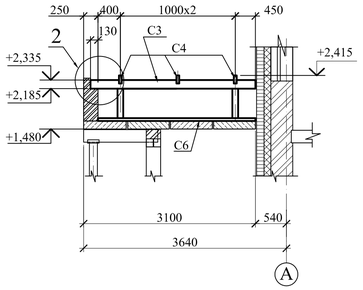

1

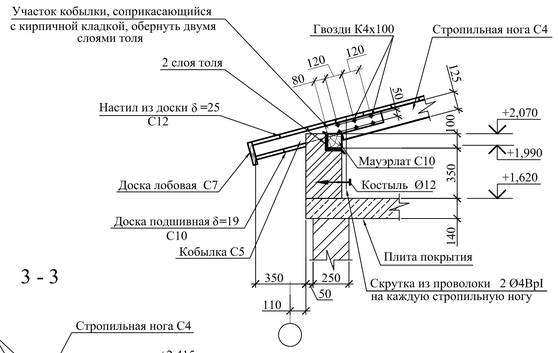

3

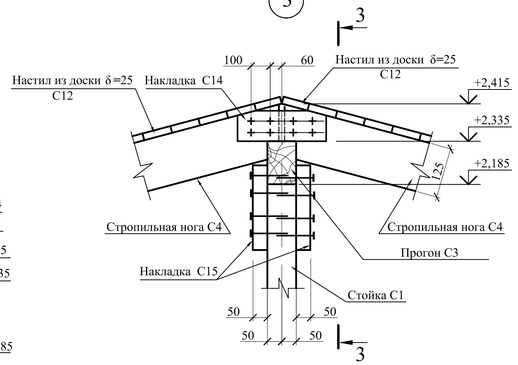

3 - 3

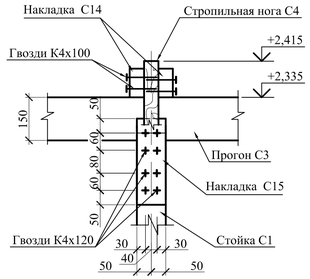

2

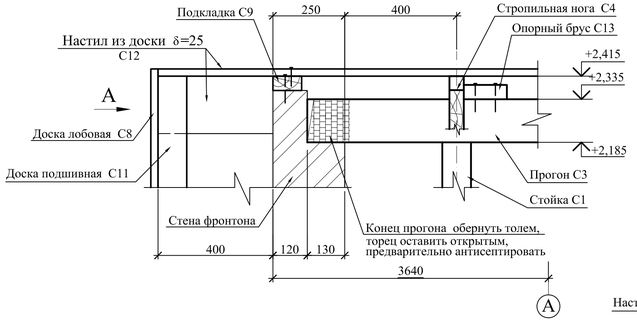

4

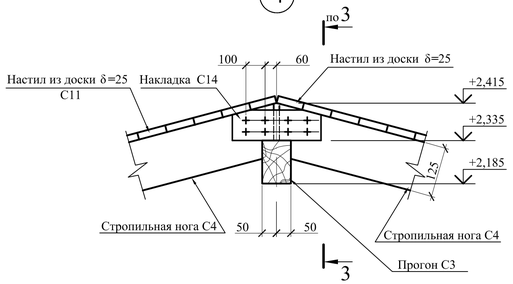

5

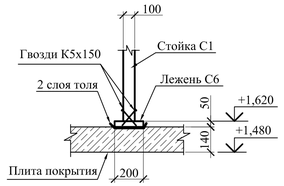

Вид А

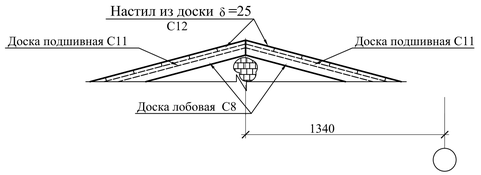

Спецификация к схеме расположения элементов крыши входов 1...3

Поз.	Обозначение	Наименование	Кол.	Масса ед., кг	Примечание
С1		Стойка 2ХВ 100х100 L=515	2	0,01	м³
С2		Мауэрлат 2ХВ 100х100 L=2850	2	0,06	м³
С3		Прогон 2ХВ 100х150 L=2980	1	0,05	м³
С4		Стропильная нога 2ХВ 50х125 L=1140	6	0,04	м³
С5		Кобылка 2ХВ 50х80 L=930	6	0,03	м³
С6		Лежень 2ХВ 50х200 L=2850	1	0,03	м³
С7		Доска лобовая 2ХВ 25х100 п.м	3,0	0,03	м³
С8		Доска лобовая 2ХВ 25х100 п.м	3,4	0,01	м³
С9		Подкладка 2ХВ 50х100 п.м	3,4	0,02	м³
С10		Доска подшивная 2ХВ δ=19 м²	2,6	0,05	м³
С11		Доска подшивная 2ХВ 19х100 п.м	2,6	0,01	м³
С12		Доска настила 2ХВ δ=25 м²	12,0	0,30	м³
С13		Брус опорный 2ХВ 50х100 L=200	3	0,01	м³
С14		Накладка 2ХВ 50х70 L=250	6	0,01	м³
С15		Накладка 2ХВ 50х100 L=300	4	0,01	м³
		Итого		0,67	м³

1. Лист смотреть совместно с листом КЖ-2.
2. Несущие конструкции крыши изготовить из древесины хвойных пород второй категории влажностью не более 20%. Древесина должна удовлетворять требованиям ГОСТа 24454-80*Е.
3. Стропильные ноги разработаны для кровли из металлочерепицы по сплошному настилу из досок δ =25 мм.
4. Антисептирование и огнезащиту деревянных конструкций производить огнезащитным составом ПОС-1 от фирмы ТОО "ПФ Дельта" за два раза, а элементы, соприкасающиеся с кирпичной кладкой, железобетонными и металлическими конструкциями, обернуть двумя слоями рубероида в соответствии СН РК 2.01-01-2013 и СП Р2.01-101-2013 "Защита строительных конструкций от коррозии".
5. Все работы производить в соответствии с требованиями СН РК 1.03-05-2011 и СП РК 1.03-106-2012 "Охрана труда и техника безопасности в строительстве."
6. Размеры стоек и стропил уточнить по месту.

Изм.	Кол. уч.	Лист	№ док.	Подпись	Дата	9657-2-КД	
						Строительство многоквартирного жилого дома по адресу: город Балхаш, 10 микрорайон, дом 17	
Привязан для 69 - 20						Жилой дом №17	Стадия: РП; Лист: 6; Листов:
инженер	Пирманов		Проверил	Кобзарева	11/12	Схема расположения элементов крыши входов 1...3	ТОО "КОНСТАРТ КОМПЕКШН"
			Разработал	Поднебесная	11/12		
			Н. контр.	Кобзарева	11/12		

Взам.инв.№ | Подпись и дата | Инв.№ подл.

Формат А3х3

Схема расположения элементов крыши входа 4

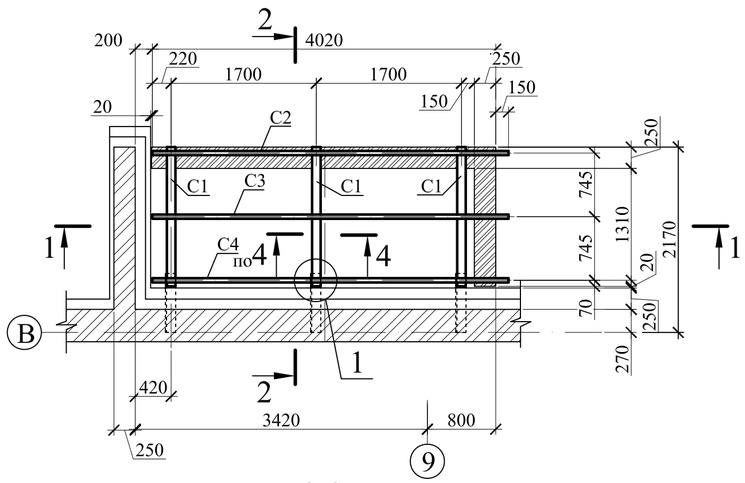

1 - 1

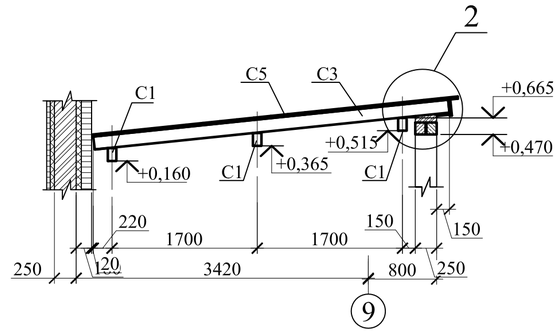

2-2

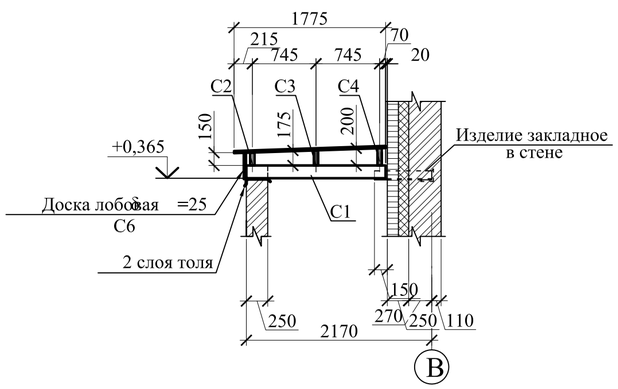

2

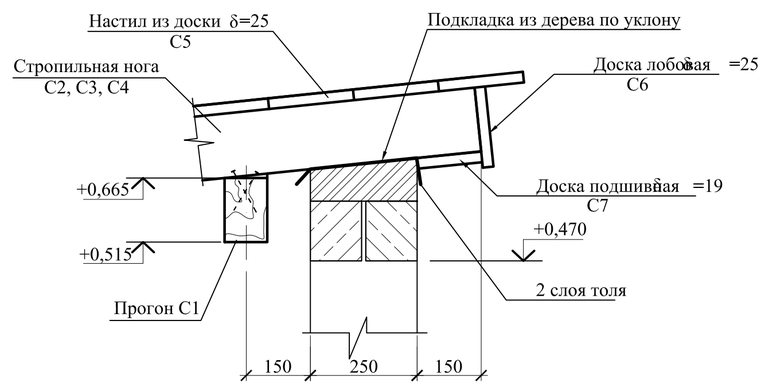

1

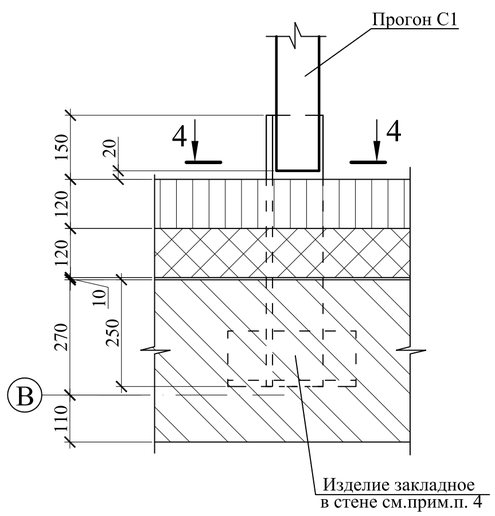

4 - 4

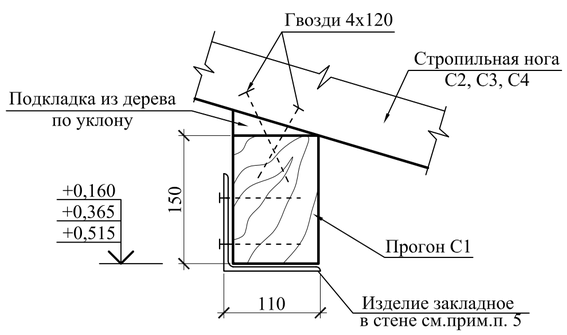

Спецификация к схеме расположения элементов крыши входа 4

Поз.	Обозначение	Наименование	Кол.	Масса ед., кг	Приме-чание
C1		Прогон 2ХВ 100х150 L=1630	3	0,07	$м^3$
C2		Стропильная нога 2ХВ 50х150 L=4200	1	0,03	$м^3$
C3		Стропильная нога 2ХВ 50х175 L=4200	1	0,04	$м^3$
C4		Стропильная нога 2ХВ 50х200 L=4200	1	0,04	$м^3$
C5		Доска настила 2ХВ δ=25 м²	7,8	0,20	$м^3$
C6		Доска лобовая 2ХВ δ=25 м²	1,8	0,05	$м^3$
C7		Доска подшивная 2ХВ δ=19 м²	0,3	0,01	$м^3$
		Итого		0,44	$м^3$

1. Лист смотреть совместно с листами ш. 9157-КЖ-2, 18.
2. Несущие конструкции крыши изготовить из древесины хвойных пород второй категории влажностью не более 20%. Древесина должна удовлетворять требованиям ГОСТа 24454-80*Е.
3. Стропильные ноги разработаны для кровли из металлочерепицы по сплошному настилу из досок δ=25 мм.
4. В кирпичной кладке по оси В предусмотрено изделие закладное МН6 на отм.+3,180; +3,370 для устройства перекрытия входа в подвал, заложенное в стену и учтенное в листе 14 по ш. 9157-АР.
5. Антисептирование и огнезащиту деревянных конструкций производить огнезащитным составом ПОС-1 от фирмы ТОО "ПФ Дельта" за два раза, а элементы, соприкасающиеся с кирпичной кладкой, железобетонными и металлическими конструкциями, обернуть двумя слоями рубероида в соответствии СН РК 2.01-01-2013 и СП Р2.01-101-2013 "Защита строительных конструкций от коррозии".
6. Все работы производить в соответствии с требованиями СН РК 1.03-05-2011 и СП РК 1.03-106-2012 "Охрана труда и техника безопасности в строительстве."
7. Размеры стоек и стропил уточнить по месту.

Взам.инв.№ | Подпись и дата | Инв.№ подл.

Изм.	Кол. уч	Лист	№ док.	Подпись	Дата

Привязан для 69 - 20

инженер	Пирманов		
Проверил	Кобзарева		11/12
Разработал	Поднебесная		11/12
Н. контр.	Кобзарева		11/12

9657-2-КД

Строительство многоквартирного жилого дома по адресу: город Балхаш, 10 микрорайон, дом 17

Жилой дом №17

Схема расположения элементов крыши входа 4

Стадия	Лист	Листов
РП	7	

ТОО "НИИТЭП"

Формат А2

Схема расположения элементов крыши спаренной лоджии

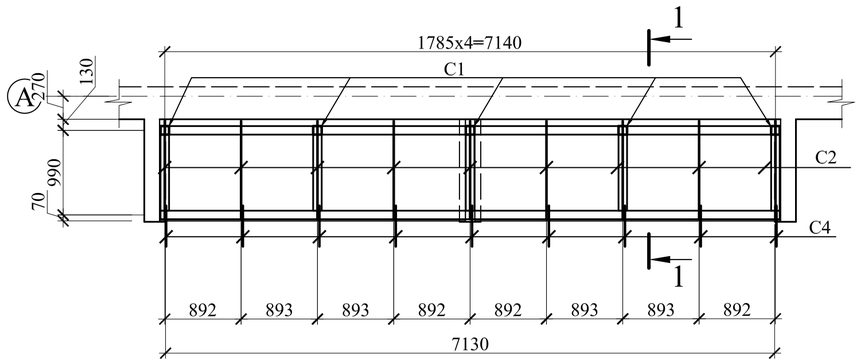

Схема расположения элементов крыши лоджии

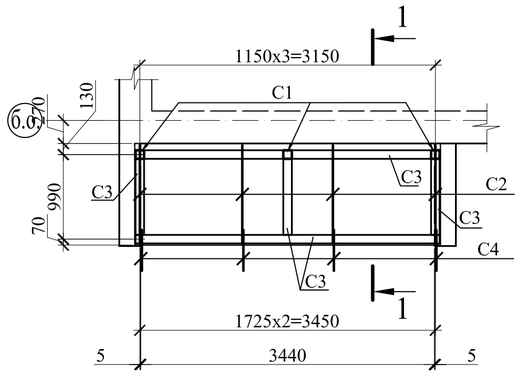

1 - 1

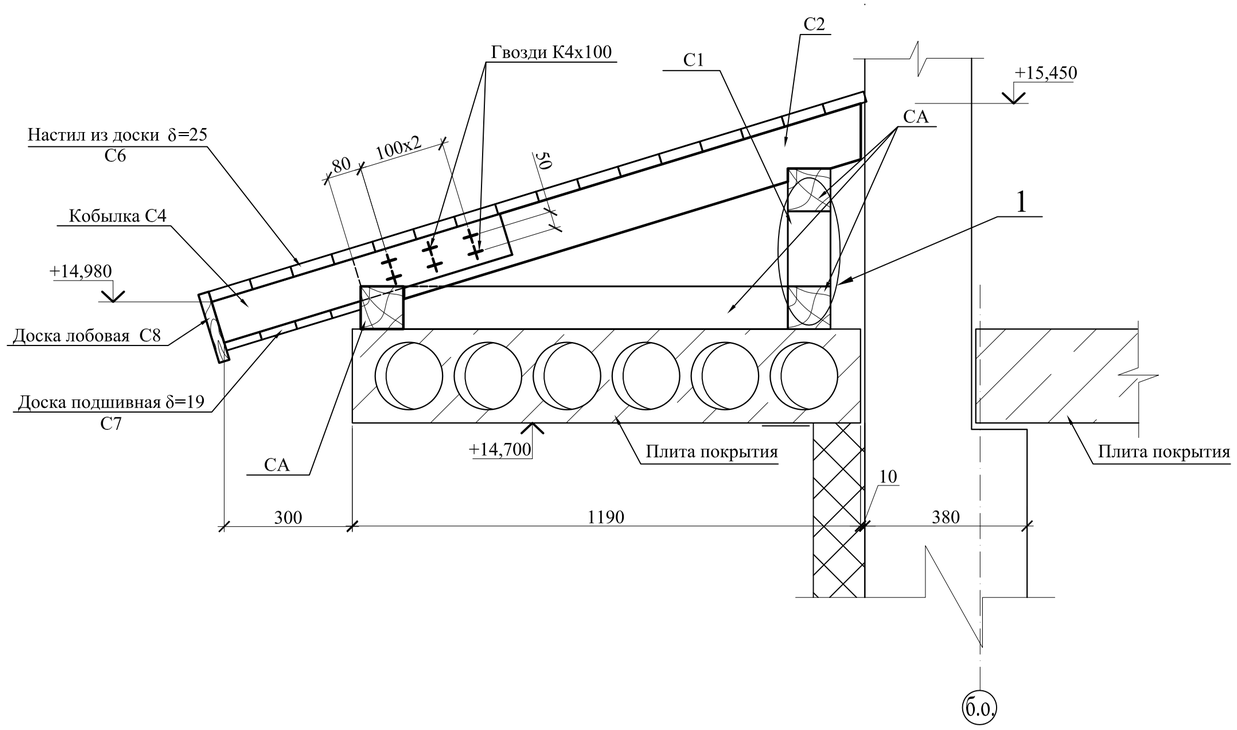

Спецификация к схеме расположения элементов крыши лоджий

Поз.	Обозначение	Наименование	Кол.	Масса ед., кг	Приме-чание
C1		Стойка 2ХВ 100х100 L=175	34	0,06	м³
C2		Стропильная нога 2ХВ 50х125 L=1250	50	0,40	м³
C3		Брус 2ХВ 100х100 п.м	116,3	1,16	м³
C4		Кобылка 2ХВ 50х80 L=700	50	0,14	м³
C5		Брус опорный 2ХВ 50х50 L=100	34	0,01	м³
C6		Доска настила 2ХВ δ=25 м²	75,0	1,88	м³
C7		Доска подшивная 2ХВ δ=19 м²	15,5	0,29	м³
C8		Доска лобовая 2ХВ 25х150 п.м	47,0	0,18	м³
		Всего		4,12	м³

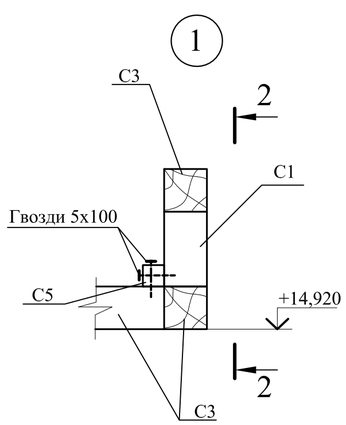

2 - 2

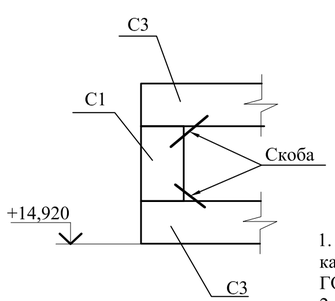

1. Несущие конструкции крыши изготовить из древесины хвойных пород второй категории влажностью не более 20%. Древесина должна удовлетворять требованиям ГОСТа 24454-80*Е.
2. Стропильные ноги разработаны для кровли из металлочерепицы по сплошному настилу из досок δ=25 мм.
3. Антисептирование и огнезащиту деревянных конструкций производить огнезащитным составом ПОС-1 от фирмы ТОО "ПФ Дельта" за два раза, а элементы, соприкасающиеся с кирпичной кладкой, железобетонными и металлическими конструкциями, обернуть двумя слоями рубероида в соответствии СН РК 2.01-01-2013 и СП Р2.01-101-2013 "Защита строительных конструкций от коррозии".
4. Все работы производить в соответствии с требованиями СН РК 1.03-05-2011 и СП РК 1.03-106-2012 "Охрана труда и техника безопасности в строительстве."
5. Размеры стоек и стропил уточнить по месту.

Привязан для 69 - 20

инженер Пирманов

Изм.	Кол. уч	Лист	№ док.	Подпись	Дата
Проверил		Кобзарева			11/12
Разработал		Поднебесная			11/12
Н. контр.		Кобзарева			11/12

9657-2-КД

Строительство многоквартирного жилого дома по адресу: город Балхаш, 10 микрорайон, дом 17

Жилой дом №17

Стадия	Лист	Листов
РП	8	

Схема расположения элементов крыши лоджий.

ТОО "НИИТЭП" (ИНСТИТУТ ИНЖЕНЕРА)

Взам.инв.№ | Подпись и дата | Инв.№ подл.

Формат А2