Ограждение

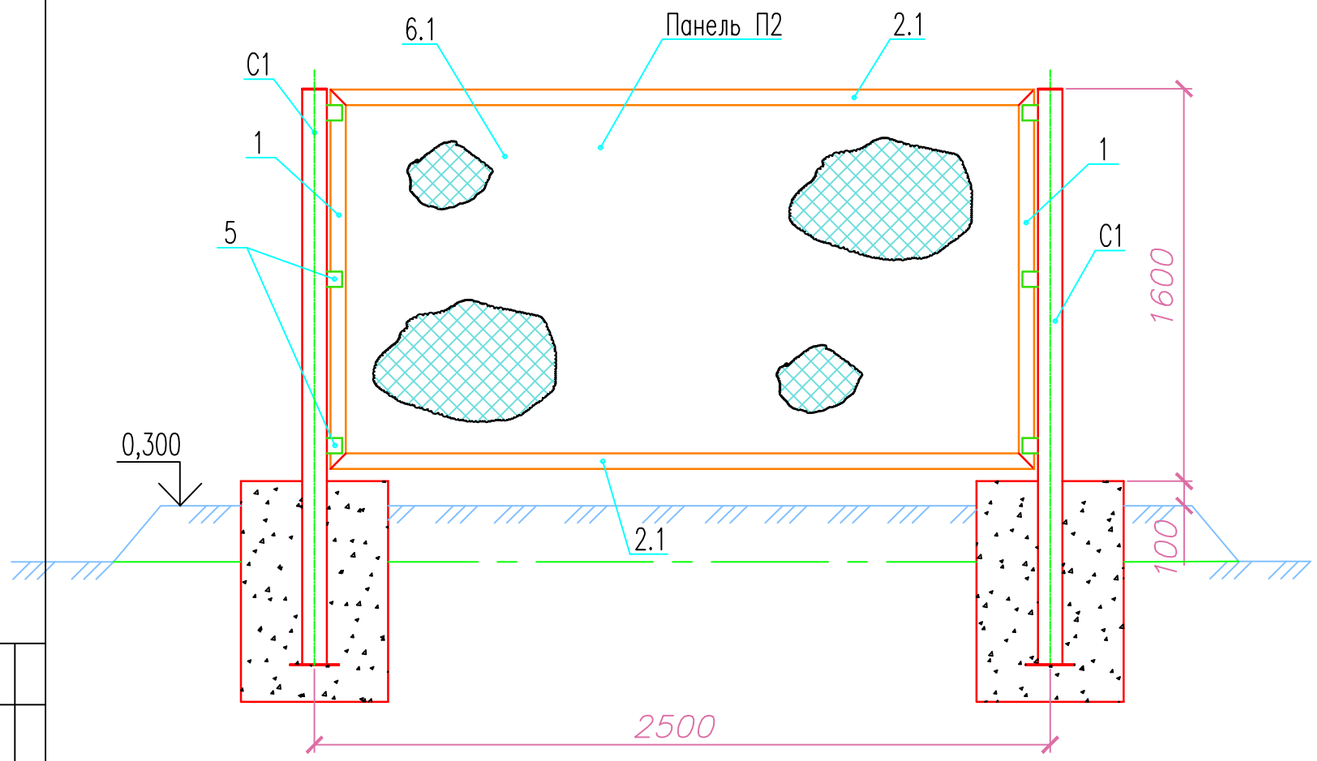

1 – 1

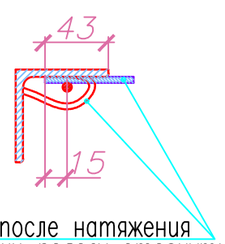

4 после натяжения сетки полосу отогнуть и приварить к уголку

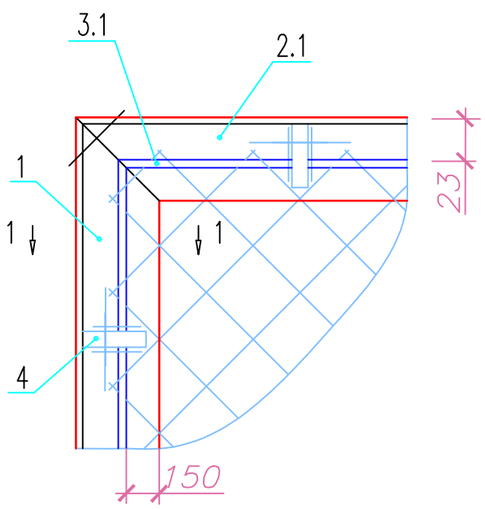

Сттойка С1

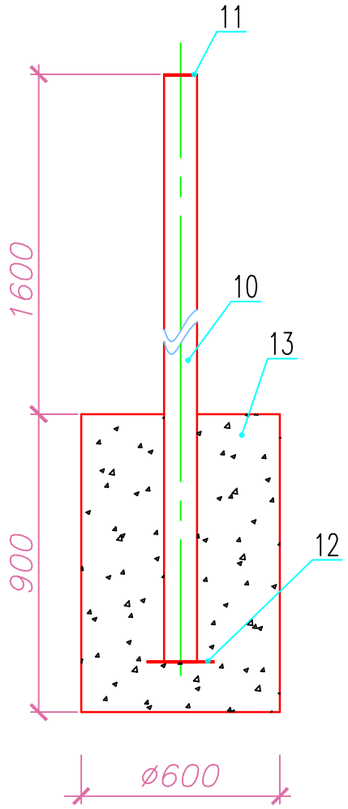

Спецификация на ограждение

Марка поз.	Обозначение	Наименование	Кол.	Масса ед.,кг	Приме-чание
		Ограждение L=760м			
		Панель П2	304		
1	ГОСТ 8509-93	Уголок 63х63х5 L=1546мм	2	7,4	шт
2.1	ГОСТ 8509-93	Уголок 63х63х5 L=2370мм	2	13,8	шт
3.1	ГОСТ 2590-88	Прокат стальной круглый	1	1,9	шт
4		ø6 L=16400мм			
5	ГОСТ 103-76*	Полоса стальная 12х4 L=60	18	0,005	шт
6.1	ГОСТ 8509-93	Уголок 63х63х5 L=63	6	0,3	шт
	ГОСТ 5336-80	Сетка N°50, шириной 1500	2	10,2	шт
		из проволоки ø3 L=4806мм			
		Стойка С1	307		
10	ГОСТ 25577-83	Профиль стальной квадратный	1	32,6	шт
		100х100х5 L=2342мм			
11	ГОСТ 19903-74	Прокат листовой 100х100х5мм	1	0,4	шт
12	ГОСТ 19903-74	Прокат листовой 200х200х5мм	1	1,6	шт
13	Бетон кл. В15; W8; F75	Фундамент стойки ограды	1	0,324	м³

Примечания:

1. Для ограждения площадки толщину сварных швов принять по наименьшей толщине свариваемых элементов, сварку вести по периметру примыкания элементов.
2. Монолитные фундаменты стоек ограды выполнить из ,бетона тяжелого, конструкционного по ГОСТ 5192-82* плотностью не ниже 2400кг/м3, на сульфато-стойком портландцементе с качественными показателями, СНиП РК 5.03-34-2005, при твердении в естественных условиях в возрасте 28 суток:
   - класс прочности на сжатие В15;
   - марка по морозоустойчивости F75;
   - марка по водонепроницаемости W8.
3. Надземные металлоконструкции покрыть двумя слоями эмали ПФ-115, по двум слоям грунтовки ГФ-021.
4. Вблизи газопровода запрещены все сварочные работы.

СОГЛАСОВАНО:

ВЗАМ. ИНВ. N

ПОДПИСЬ И ДАТА

ИНВ. N ПОДЛ.

ИЗМ.	КОЛ.УЧ.	ЛИСТ	N°ДОК.	ПОДПИСЬ	ДАТА
РАЗРАБОТАЛ		КАДЫРОВ Д.			
ПРОВЕРИЛ		ТУЛЕГЕНОВ А.			
ГИП		КАДЫРОВ Д.			
Н.КОНТР.		БУЛЕКБАЕВ Р.			

ГП

РАЗРАБОТКА ПРОЕКТНО-СМЕТНОЙ ДОКУМЕНТАЦИЙ НА СТРОИТЕЛЬСТВО АВТОМОБИЛЬНОЙ ДОРОГИ В СЕЛЕ МАХАМБЕТ МАХАМБЕТСКОГО РАЙОНА АТЫРАУСКОЙ ОБЛАСТИ этап-2.

АВТОМОБИЛЬНАЯ ДОРОГА

СТАДИЯ	ЛИСТ	ЛИСТОВ
РП	–	

Ограждение

ТОО SALA ГСЛ №17010994

ФОРМАТ А3 (420х297мм)