РЕСПУБЛИКА КАЗАХСТАН

Лицензия № 20016749

Заказчик: ГУ "Махамбетский районный отдел строительства, архитектуры и градостроительства"

ТОО "СПЕЦСТРОЙ СОГЛАСОВАНИЕ"

РАБОЧИЙ ПРОЕКТ

"Корректировка проектно-сметной документации привязка открытых спортивных площадок с искусственным покрытием в аулах Актогай, Тандай, Талдыкол, Есбол, Жалгансай, Махамбетского района Атырауской области"

Спортивная площадка в с.Есбол

Раздел "ГП" - Генеральный план

Директор ТОО "СпецСтрой Согласование" : Биманов А.А.

г. Актобе 2021 г.

ВЕДОМОСТЬ РАБОЧИХ ЧЕРТЕЖЕЙ ОСНОВНОГО КОМПЛЕКТА

Лист	Наименование	Примечание
Г П - 1	Общие данные	
Г П - 2	Разбивочный план	
Г П - 3	План организации рельефа	
Г П - 4	План земляных масс	
Г П - 5	План благоустройства	
Г П - 6	Ведомость малых архитектурных форм	
Г П - 7	Разбивочный план ограждения	
Г П - 8	Панель ограждения ПМ-1, ПМ-2	
Г П - 9	Панель ограждения ПМ-3	
Г П - 10	Панель ограждения ПМ-4	
Г П - 11	Панель ограждения ПМ-5	

ВЕДОМОСТЬ ССЫЛОЧНЫХ И ПРИЛАГАЕМЫХ ДОКУМЕНТОВ

Обозначение	Наименование	Примечание
Ссылочные документы		
СТ РК 1284-2004	Щебень и гравий из плотных горных пород для строительных работ	
ГОСТ 8736-2014	Песок для строительных работ	
СТ РК 1225-2003	Смеси асфальтобетонные дорожные, аэродромные и асфальтобетон	
ГОСТ 10705-80	Трубы стальные электросварные	
СП РК 3.01-101-2013	Градостроительство. Планировка и застройка городских и сельских поселений	
ГОСТ 17608-2017	Плиты бетонные тротуарные	
СНиП РК 2.02-05-2002	Пожарная безопасность зданий и сооружений	

ОБЩИЕ ДАННЫЕ

Генеральный план объекта "Корректировка проектно-сметной документации привязка открытых спортивных площадок с искусственным покрытием в аулах Актогай, Тандай, Талдыкол, Есбол, Жалгансай, Махамбетского района Атырауской области", расположенный в с.Есбол разработан на основании задания на проектирование и исходных данных.

Размещение объектов на участке выполнено с учетом противопожарных и санитарно-гигиенических разрывов, проездов - выездов. Объемно-пространственное решение и планировка приняты с учетом функциональных требований, санитарных норм, пожарной безопасности, оптимальной инсоляциии архитектурно-эстетической выразительности.

До начала строительства необходимо выполнить все работы подготовительного периода. Плодородный слой почвы снимается на глубину 20 см и складируется на период строительства, а затем используется при благоустройстве и озеленении территории.

Генеральный план участка разработан в соответствии с основными требованиями нормативных документов, СП РК 3.01-101-2013 "Градостроительство. Планировка и застройка городских и сельских населенных пунктов", ГОСТ 21.508 (СПДС) "Правила выполнения рабочих чертежей генеральных планов предприятий, сооружений и жилищно-гражданских объектов, на основании топосъемки.

Генеральный план разработан на основе плана топографической съемки М1:500, выполненный в сентябре 2021 года отделом изысканий ТОО «СпецСтрой Согласование».

Система высот - Балтийская.

ТЕХНИКО-ЭКОНОМИЧЕСКИЕ ПОКАЗАТЕЛИ

№ по ГП	Наименование	Ед. изм	Кол-во	Примечание
1.	Площадь отведенная согласно гос.акта	га	0.085	
2.	Площадь участка для минифутбольной площадки	$м^2$	800.0	
3.	Площадь застройки навеса	$м^2$	50.0	
4.	Площадь покрытия дорожек(за пределами участка)	$м^2$	90.0	

Настоящий проект разработан в соответствии с нормами и правилами, действующими на территории республики Казахстан и предусматривает мероприятия, обеспечивающие пожарную, взрывопожарную, экологическую и санитарно-гигиеническую безопасность для жизни и здоровья людей при правильной эксплуатации зданий и сооружений.

Главный инженер проекта Бурумбаев А.С.

Согласовано

Взам. инв. №

Подп. и дата

Инв. № подл.

Изм.	Кол.уч.	Лист	№ док	Подпись	Дата
ГИП		Бурумбаев А.С.			09.21
Исполнил		Нургали А.Д.			09.21
Проверил		Ширяева Л.Н.			09.21
Н.контр.		Ширяева Л.Н.			09.21

70-02/07/2021-ГП

"Корректировка проектно-сметной документации привязка открытых спортивных площадок с искусственным покрытием в аулах Актогай, Тандай, Талдыкол, Есбол, Жалгансай, Махамбетского района Атырауской области"

с.Есбол

Стадия	Лист	Листов
РП	1	

Общие данные

ТОО "СпецСтрой Согласование" г.Актобе

Формат А3

Разбивочный план
Масштаб 1:500

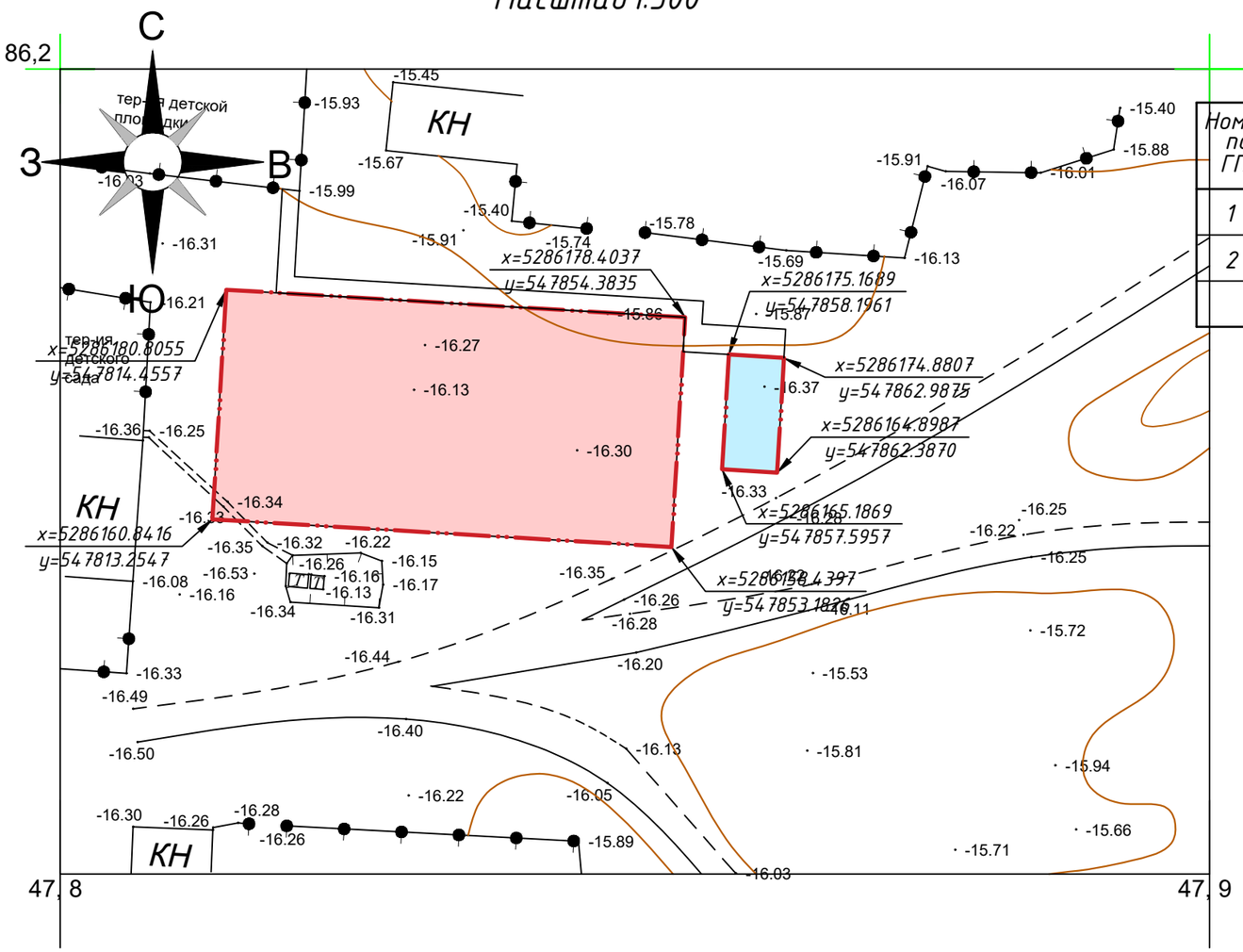

Экспликация зданий и сооружений

Номер по ГП	Наименование	Координаты квадрата сетки
1	Минифутбольная площадка	Sзастр. =800.0 м2
2	Тренажерная площадка с навесом	Sзастр. =50.0 м2

УСЛОВНЫЕ ОБОЗНАЧЕНИЯ

- Проектируемый минифутбольная площадка
- Проектируемая тренажерная площадка с навесом
- Граница благоустройства площадок
- x=5295164.5358 / y=544899.6591 — Координаты точек

Примечание:
Принятая система координат - условная.

Изм.	Кол.уч.	Лист	№ док	Подпись	Дата
ГИП		Бурумбаев А.Е.			09.21
Исполнил		Нургали А.Д.			09.21
Проверил		Ширяева Л.Н.			09.21
Н.контр.		Ширяева Л.Н.			09.21

70-02/07/2021-ГП

"Корректировка проектно-сметной документации привязка открытых спортивных площадок с искусственным покрытием в аулах Актогай, Тандай, Талдыкол, Есбол, Жалгансай, Махамбетского района Атырауской области"

с.Есбол

Стадия	Лист	Листов
РП	2	

Разбивочный план М1:500

ТОО "СпецСтрой Согласование" г.Актобе

Согласовано

Взам. инв. №

Подп. и дата

Инв. № подл.

Формат А3

План организации рельефа
Масштаб 1:500

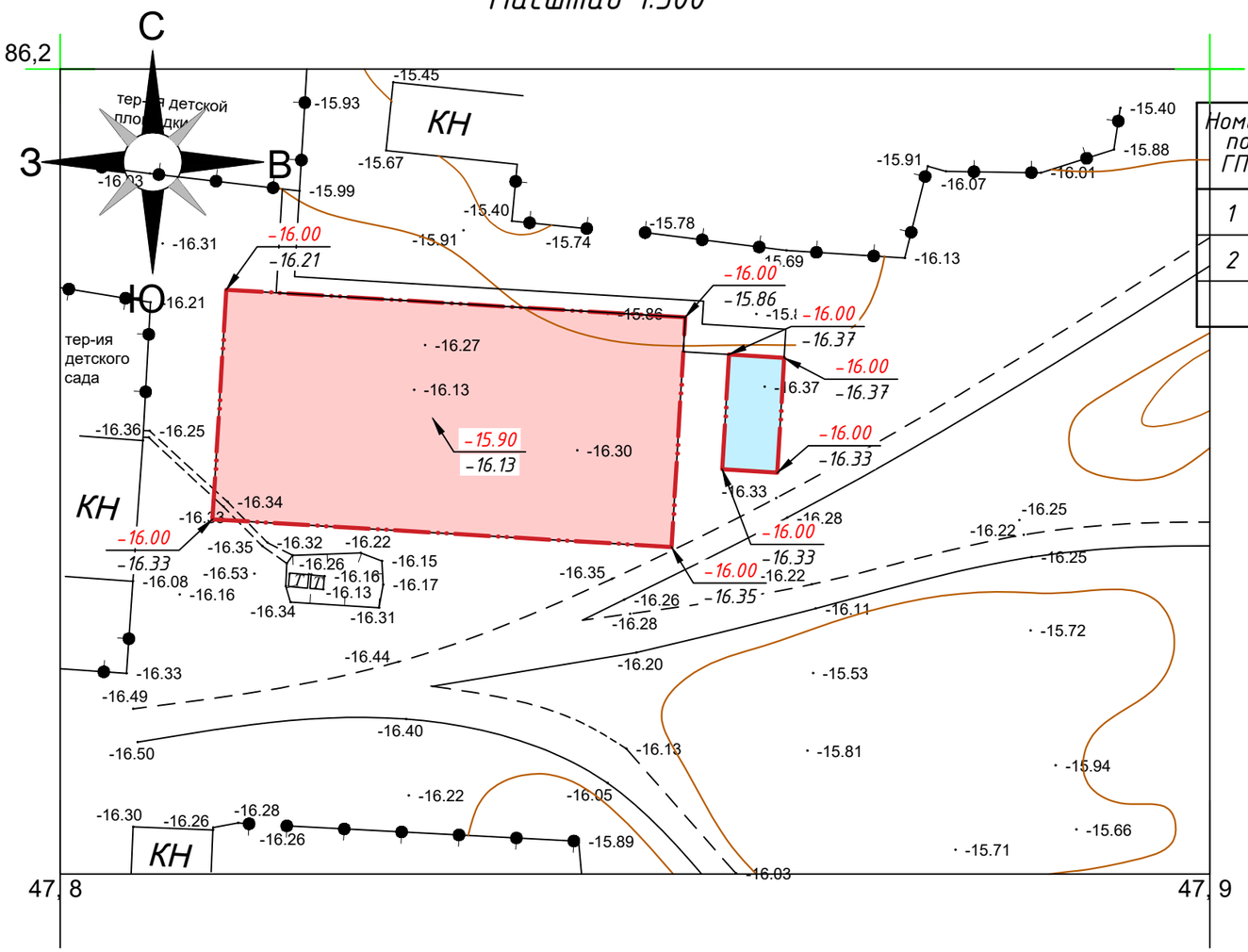

Экспликация зданий и сооружений

Номер по ГП	Наименование	Координаты квадрата сетки
1	Минифутбольная площадка	Sзастр. =800.0 м2
2	Тренажерная площадка с навесом	Sзастр. =50.0 м2

УСЛОВНЫЕ ОБОЗНАЧЕНИЯ

- Проектируемый минифутбольная площадка
- Проектируемая тренажерная площадка с навесом
- Граница благоустройства площадок
- -16.79 / -16.56 — Проектная отметка (красная) / Существующая отметка (черная)
- 5.0 / 43.0 — Уклон в промилле / Расстояние в метрах

Примечание:
Система для высотных отметок принята – Балтийская.

Изм.	Кол.уч.	Лист	№ док.	Подпись	Дата
ГИП		Бурумбаев А.Е.			09.21
Исполнил		Нургали А.Д.			09.21
Проверил		Ширяева Л.Н.			09.21
Н.контр.		Ширяева Л.Н.			09.21

70-02/07/2021-ГП

"Корректировка проектно-сметной документации привязка открытых спортивных площадок с искусственным покрытием в аулах Актогай, Тандай, Талдыкол, Есбол, Жалгансай, Махамбетского района Атырауской области"

с.Есбол

Стадия	Лист	Листов
РП	3	

План организации рельефа М1:500

ТОО "СпецСтрой Согласование" г.Актобе

Согласовано

Взам. инв. №

Подп. и дата

Инв. № подл.

Формат А3

План земляных масс
Масштаб 1:500

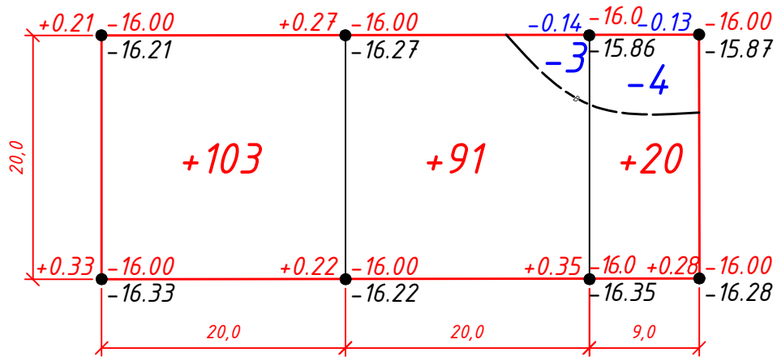

Насыпь(+)	+103	+91	+20	Всего,м3	+214
Выемка(-)	-	-3	-4		-7

Условные обозначения

Ведомость объемов земляных масс

Наименование грунта	Количество, куб.м Территория проетирования		Приме-чание
	Насыпь (+)	Выемка (-)	
1. Грунт планировки территории	214.0	7.0	
2. Вытесненный грунт,	-	175.3	
в том числе при устройстве:			
а) спортивных покрытий	-	160.0	
б) тротуарных покрытий	-	15.3	
в) бетонных покрытий	-	-	
3. Поправка на уплотнение (разрыхление)	21.4	-	10%
Всего пригодного грунта	235.4	182.3	
5. Недостаток пригодного грунта (излишок)	-	53.1	
6. Плодородный грунт, всего,	-	-	
в том числе:			
а) используемый для озеленения территории	-	-	
б) избыток плодородного грунта	-	-	
7. Итого перерабатываемого грунта	235.4	235.4	

Согласовано

Взам. инв. №

Подп. и дата

Инв. № подл.

Изм.	Кол.уч.	Лист	№ док.	Подпись	Дата
ГИП		Бурумбаев А.Е.			09.21
Исполнил		Нургали А.Д.			09.21
Проверил		Ширяева Л.Н.			09.21
Н.контр.		Ширяева Л.Н.			09.21

70-02/07/2021-ГП

"Корректировка проектно-сметной документации привязка открытых спортивных площадок с искусственным покрытием в аулах Актогай, Тандай, Талдыкол, Есбол, Жалгансай, Махамбетского района Атырауской области"

с.Есбол

Стадия	Лист	Листов
РП	4	

План земляных масс М1:500

ТОО "СпецСтрой Согласование" г.Актобе

Формат А3

План благоустройства
Масштаб 1:500

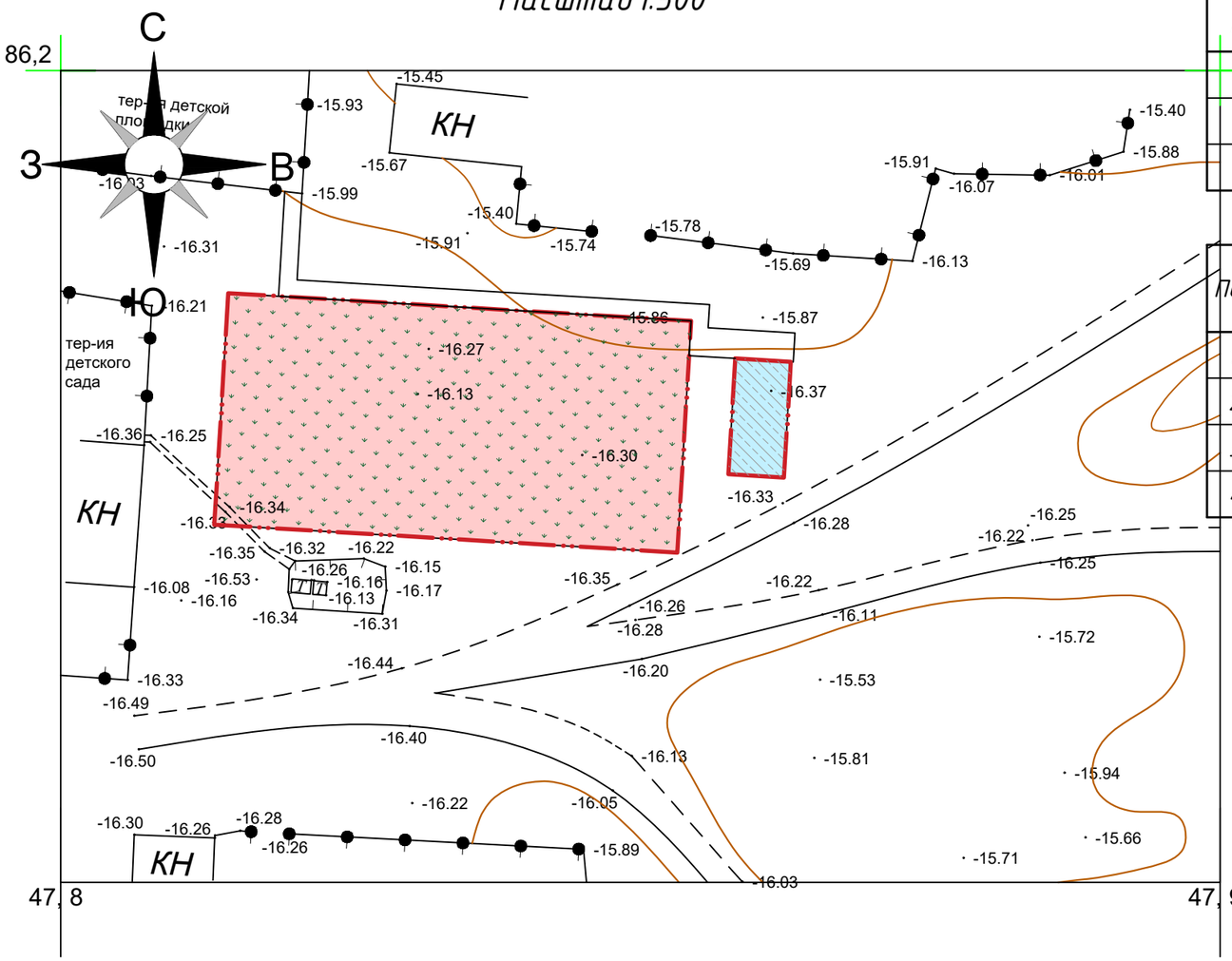

Экспликация зданий и сооружений

Номер по ГП	Наименование	Координаты квадрата сетки
1	Минифутбольная площадка	Sзастр. =800.0 м2
2	Тренажерная площадка с навесом	Sзастр. =50.0 м2

Ведомость тротуаров, дорожек и площадок

Поз.	Наименование	Тип	Площадь покрытия, м2	Примечание
1	Покрытие тротуаров брусчаткой	I	90.0	
2	Спортивное покрытие искусственная трава	II	800.0	
3	Бетонное покрытие тренажерной площадки	III	50.0	см. раздел АС
4	Бортовой камень БР 100-20-8, L=225.0 м.п.			

УСЛОВНЫЕ ОБОЗНАЧЕНИЯ

- Проектируемый минифутбольная площадка
- Проектируемая тренажерная площадка с навесом
- Граница благоустройства площадок
- Тротуарное покрытие Тип I
- Покрытие искусственная трава. Тип II
- Бетонное покрытие. Тип III

Тип I. Покрытие тротуаров брусчаткой

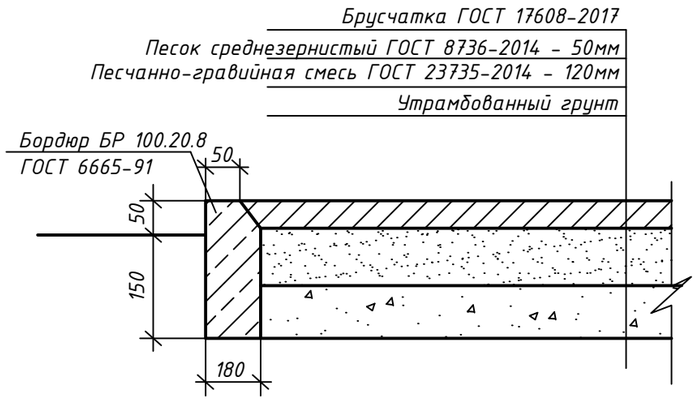

Тип II. Спортивное покрытие искусственная трава

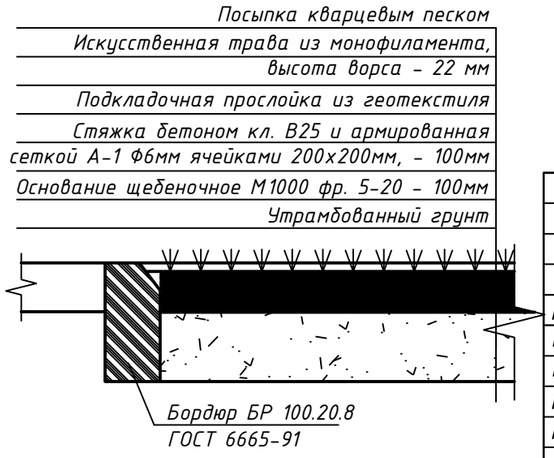

Изм.	Кол.уч.	Лист	№ док	Подпись	Дата
ГИП		Бурумбаев А.Е.			09.21
Исполнил		Нургали А.Д.			09.21
Проверил		Ширяева Л.Н.			09.21
Н.контр.		Ширяева Л.Н.			09.21

70-02/07/2021-ГП

"Корректировка проектно-сметной документации привязка открытых спортивных площадок с искусственным покрытием в аулах Актогай, Тандай, Талдыкол, Есбол, Жалгансай, Махамбетского района Атырауской области"

с.Есбол

Стадия	Лист	Листов
РП	5	

План благоустройства М1:500

ТОО "СпецСтрой Согласование" г.Актобе

Формат А3

Согласовано

Взам. инв. №

Подп. и дата

Инв. № подл.

Ведомость малых архитектурных форм

Поз.	Обозначение	Наименование	Кол-во.	Примечание
1	УСН РК 8.02-03-2019	Ворота футбольные игровые со стойкой баскетбольной	2	(8601-0805-0102)
2	УСН РК 8.02-03-2019	Тренажер "Жим к груди"	1	(8601-0805-0109)
3	УСН РК 8.02-03-2019	Тренажер "Тяга верхняя"	1	(8601-0805-0105)
4	УСН РК 8.02-03-2019	Тренажер "Жим ногами"	1	(8601-0805-0101)
5	УСН РК 8.02-03-2019	Тренажер "Скороход"(шаговый)	1	(8601-0805-0108)
6	УСН РК 8.02-03-2019	Тренажер "Лыжный ход"(эллиптический)	1	(8601-0805-0106)
7	УСН РК 8.02-03-2019	Тренажер "Жим от груди"	1	(8601-0805-0109)
8	УСН РК 8.02-03-2019	Брусья параллельные, при высоте - 1,4 м.	1	(8601-0805-0202)
9	УСН РК 8.02-03-2019	Тренажер "Твистер"	1	(8601-0805-0104)
10	УСН РК 8.02-03-2019	Тренажер "Шейкер"(маятниковый)	1	(8601-0805-0107)

Согласовано

Взам. инв. №

Подп. и дата

Инв. № подл.

Изм.	Кол.уч.	Лист	№ док	Подпись	Дата
ГИП		Бурумбаев А.Е.			09.21
Исполнил		Нургали А.Д.			09.21
Проверил		Ширяева Л.Н.			09.21
Н.контр.		Ширяева Л.Н.			09.21

70-02/07/2021-ГП

"Корректировка проектно-сметной документации привязка открытых спортивных площадок с искусственным покрытием в аулах Актогай, Тандай, Талдыкол, Есбол, Жалгансай, Махамбетского района Атырауской области"

с.Есбол

Стадия	Лист	Листов
РП	6	

Ведомость малых архитектурных форм

ТОО "СпецСтрой Согласование" г.Актобе

Формат А3

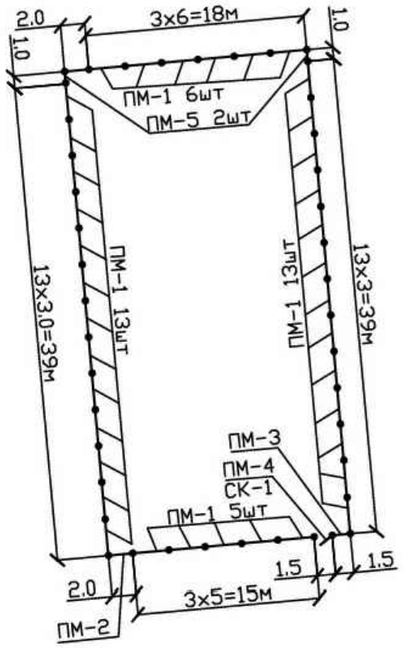

СПЕЦИФИКАЦИЯ ЭЛЕМЕНТОВ ОГРАЖДЕНИЯ

ПОЗ	ОБОЗНАЧЕНИЕ	НАИМЕНОВАНИЕ	КОЛ	МАССА ЕД КГ	ПРИМЕ-ЧАНИЕ
Ф-1	ГП.АС-7,8,9	ФУНДАМЕНТ	43		
СМ-1	ГП.АС-7,8,9	СТОЙКА	43		
ПМ-1	ГП.АС-7	ПАНЕЛЬ ОГРАЖДЕНИЯ	37		
ПМ-2	ГП.АС-7	ПАНЕЛЬ ОГРАЖДЕНИЯ	1		
ПМ-3	ГП.АС-8	ПАНЕЛЬ ОГРАЖДЕНИЯ	1		
ПМ-4	ГП.АС-9	ПАНЕЛЬ ОГРАЖДЕНИЯ	1		
ПМ-5	ГП.АС-10	ПАНЕЛЬ ОГРАЖДЕНИЯ	2		
СК-1	ГП.АС-9	СЕКЦИЯ КАЛИТКИ	1		
КМ-1	ГП.АС-7,8,10	ЗАКЛАДНАЯ ДЕТАЛЬ	200		

ПРИМЕЧАНИЕ

1 СВАРКУ ПРОИЗВОДИТЬ ЭЛЕКТРОДАМИ МАРКИ Э42
2 СОЕДИНИТЕЛЬНЫЕ ЭЛЕМЕНТЫ ДЛЯ ПАНЕЛЕЙ ОГРАЖДЕНИЯ ПРИНЯТЫ СОГЛАСНО СЕРИИ 3.017-1 ВЫПУСК 4
3 СОЕДИНИТЕЛЬНЫЕ ЭЛЕМЕНТЫ ДЛЯ ВОРОТ И КАЛИТОК ПРИНИЯТЫ СОГЛАСНО СЕРИИ 3.017-1 ВЫПУСК 5
4 ФУНДАМЕНТЫ ВЫПОЛНИТЬ НА СУЛЬФАТОСТОЙКОМ ПОРТЛАНДЦЕМЕНТЕ
5 МЕТАЛЛИЧЕСКИЕ СТОЛБЫ И ПАНЕЛИ, ВОРОТ И КАЛИТОК ПОКРАСИТЬ МАСЛЯНОЙ КРАСКОЙ ЗА 2 РАЗА В ЗАВОДСКИХ УСЛОВИЯХ, ВО ИЗБЕЖАНИИ ПОТЕКОВ И НЕРАВНОМЕРНОГО ОКРАШИВАНИЯ
6 ВСЕ РАЗМЕРЫ ДАНЫ В МЕТРАХ
7 ДАННЫЙ ЧЕРТЕЖ СМ. СОВМЕСТНО С ЛИСТОМ ГП.АС-7-10

Согласовано

Взам. инв. №

Подп. и дата

Инв. № подл.

Изм.	Кол.уч.	Лист	№ док	Подпись	Дата
ГИП		Бурумбаев А.Б.			09.21
Исполнил		Нургали А.Д.			09.21
Проверил		Ширяева Л.Н.			09.21
Н.контр.		Ширяева Л.Н.			09.21

70-02/07/2021-ГП

"Корректировка проектно-сметной документации привязка открытых спортивных площадок с искусственным покрытием в аулах Актогай, Тандай, Талдыкол, Есбол, Жалгансай, Махамбетского района Атырауской области"

с.Есбол

Стадия	Лист	Листов
РП	7	

Разбивочный план ограждения М1:500

ТОО "СпецСтрой Согласование" г.Актобе

Формат А3

Панель ограждения ПМ-1, ПМ-2 М1:25

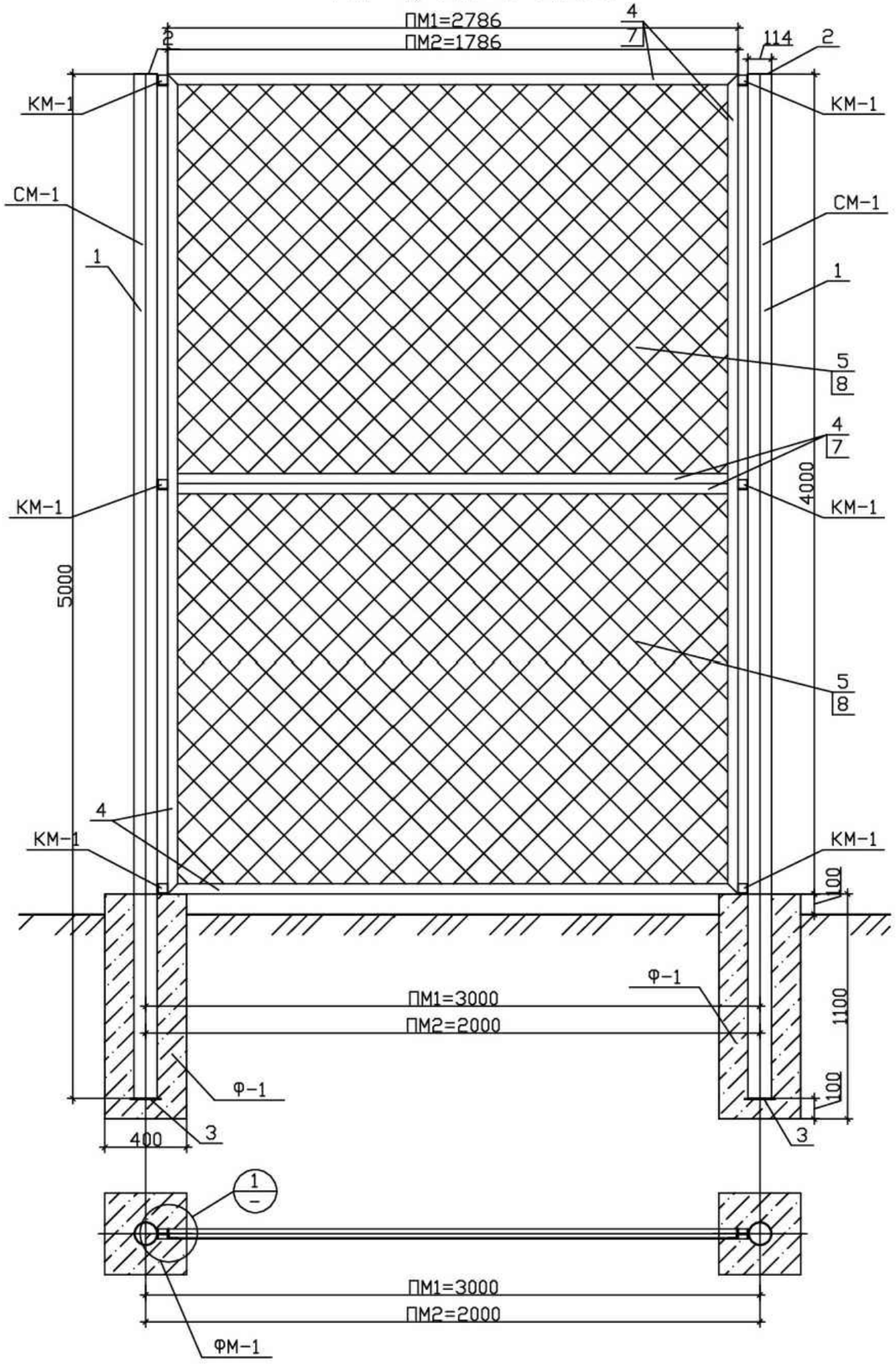

Спецификация материалов

Позиция	Обозначение	Наименование	Кол-во	Масса ед., кг	Примечание
	Фундамент Ф-1				
		Бетон кл.В15 V=0,18м3	1		
	Стойка СМ-1				
1	ГОСТ 8732-78	Труба Ø114х6 L=5000мм	1	79,9	
2	ГОСТ 19903-74	Ø114 b=4мм	1	0,47	
3	ГОСТ 19903-74	_150х5 L=150мм	1	0,88	
	Панель ПМ-1				
4	ГОСТ 8509-93	L 50х50х5 L=19100мм	1	72,01	
5	ГОСТ 5336-80	Сетка оцинкованная с покрытием ПВХ 50х50х2,9 (2,78х2,00)	2		
6	ГОСТ 5781-82	Ø6 Вр1 L=19000мм	1	4,22	
	Панель ПМ-2				
7	ГОСТ 8509-93	L 50х50х5 L=15100мм	1	56,93	
8	ГОСТ 5336-80	Сетка оцинкованная с покрытием ПВХ 50х50х2,9 (1,78х2,00)	2		
9	ГОСТ 5781-82	Ø6 Вр1 L=15000мм	1	3,33	
	Закладная деталь КМ-1				
10	ГОСТ 8510-93	L 50х50х5 L=50мм	1	0,2	
11	ГОСТ 82-70	_50х50х6	1	0,6	

Узел-1 М1:5

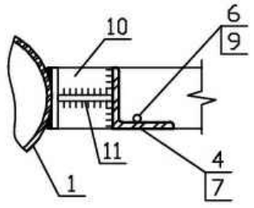

Согласовано

Взам. инв. №

Подп. и дата

Инв. № подл.

Изм.	Кол.уч.	Лист	№ док.	Подпись	Дата
ГИП		Бурумбаев А.Б.			09.21
Исполнил		Нургали А.Д.			09.21
Проверил		Ширяева Л.Н.			09.21
Н.контр.		Ширяева Л.Н.			09.21

70-02/07/2021-ГП

"Корректировка проектно-сметной документации привязка открытых спортивных площадок с искусственным покрытием в аулах Актогай, Тандай, Талдыкол, Есбол, Жалгансай, Махамбетского района Атырауской области"

с.Есбол

Стадия	Лист	Листов
РП	8	

Панель ограждения ПМ-1, ПМ-2

ТОО "СпецСтрой Согласование" г.Актобе

Формат А3

Панель ограждения ПМ–3 М1:25

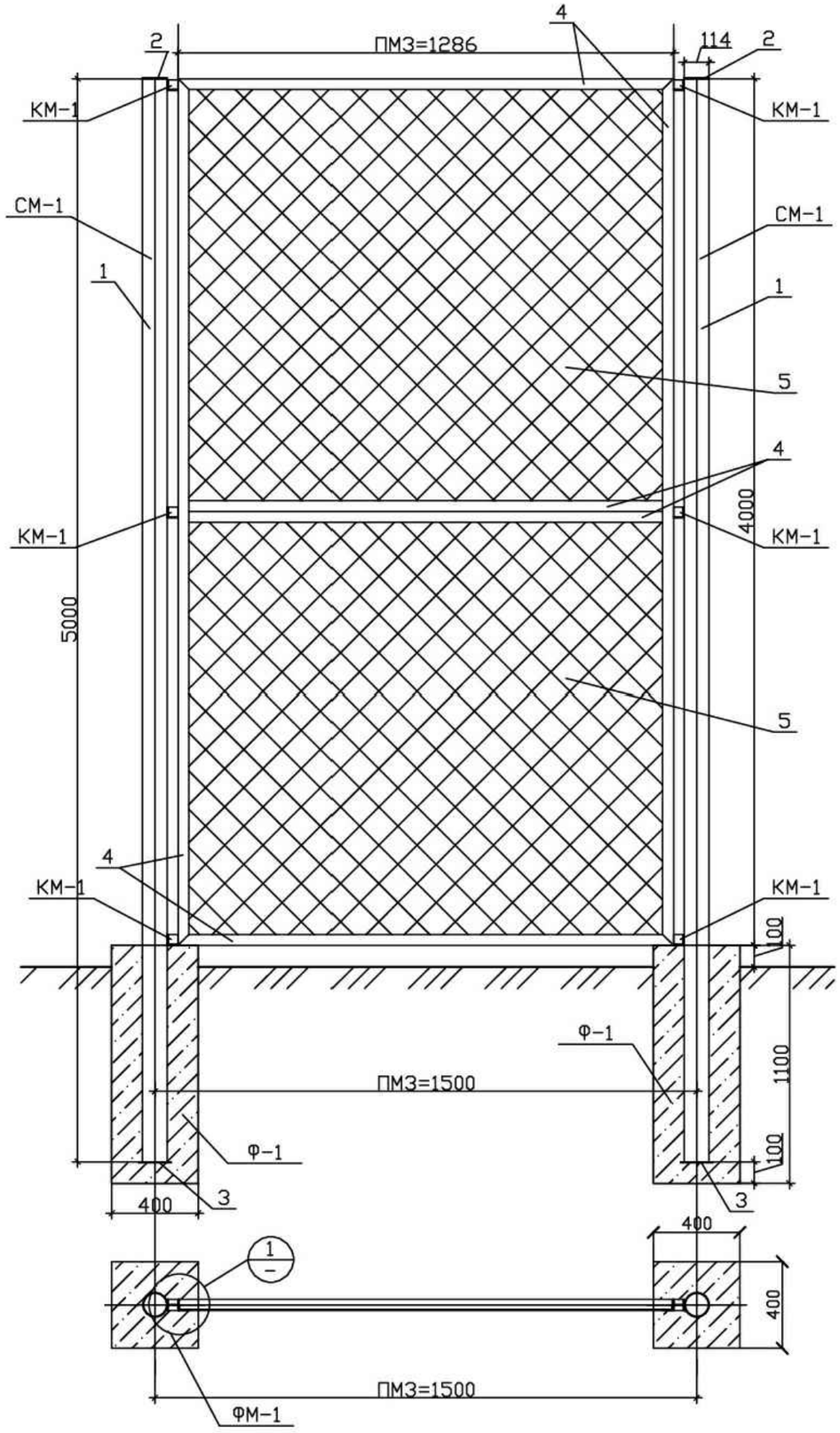

Спецификация материалов

Позиция	Обозначение	Наименование	Кол-во	Масса ед., кг	Примечание
	Фундамент Ф–1				
		Бетон кл.В15 V=0,18м3	1		
	Стойка СМ–1				
1	ГОСТ 8732–78	Труба Ø114х6 L=5000мм	1	79,9	
2	ГОСТ 19903–74	Ø114 b=4мм	1	0,47	
3	ГОСТ 19903–74	_150х5 L=150мм	1	0,88	
	Панель ПМ–3				
4	ГОСТ 8509–93	∟ 50х50х5 L=13100мм	1	49,38	
5	ГОСТ 5336–80	Сетка оцинкованная с покрытием ПВХ 50х50х2,9 (1,28х2,00)	2		
6	ГОСТ 5781–82	Ø6 Вр1 L=13000мм	1	2,89	
	Закладная деталь КМ–1				
7	ГОСТ 8510–93	∟ 50х50х5 L=50мм	1	0,2	
8	ГОСТ 82–70	_50х50х6	1	0,6	

Узел–1 М1:5

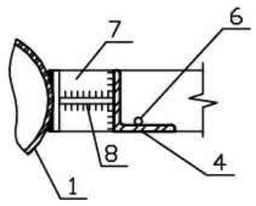

Согласовано

Взам. инв. №

Подп. и дата

Инв. № подл.

Изм.	Кол.уч.	Лист	№ док	Подпись	Дата
ГИП		Бурумбаев А.Е.			09.21
Исполнил		Нургали А.Д.			09.21
Проверил		Ширяева Л.Н.			09.21
Н.контр.		Ширяева Л.Н.			09.21

70–02/07/2021–ГП

"Корректировка проектно-сметной документации привязка открытых спортивных площадок с искусственным покрытием в аулах Актогай, Тандай, Талдыкол, Есбол, Жалгансай, Махамбетского района Атырауской области"

с.Есбол

Стадия	Лист	Листов
РП	9	

Панель ограждения ПМ–3

ТОО "СпецСтрой Согласование" г.Актобе

Формат А3

ПАНЕЛЬ ОГРАЖДЕНИЯ ПМ-4
М1:25

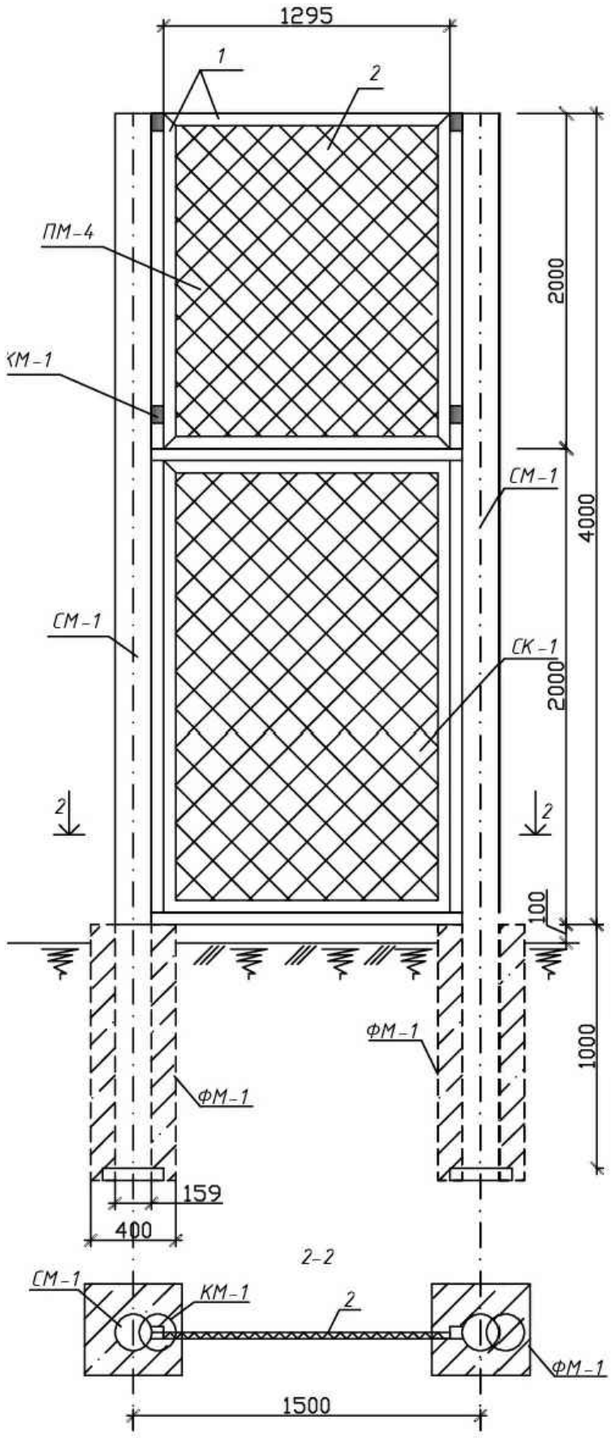

КАРКАС ДВЕРНОЙ КОРОБКИ

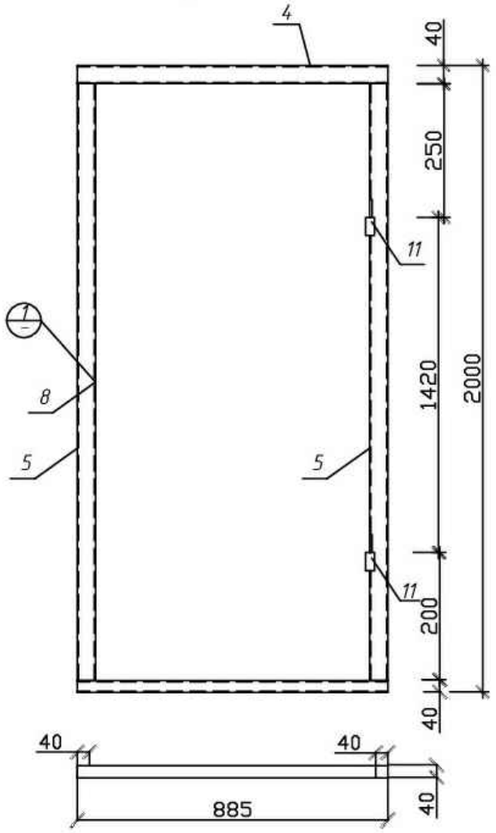

КАРКАС ДВЕРНОГО ПОЛОТНА

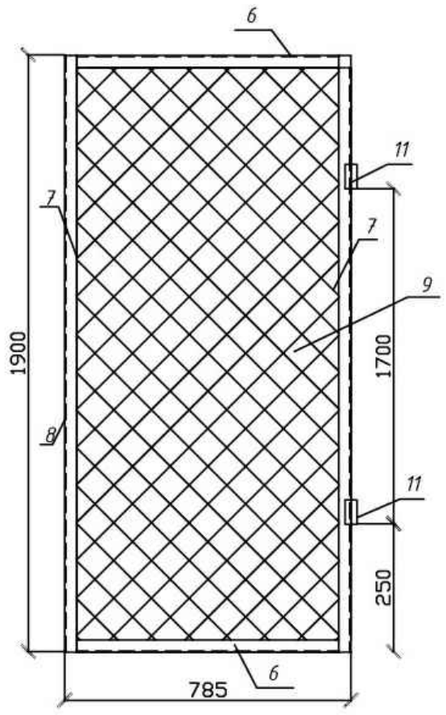

СПЕЦИФИКАЦИЯ МАТЕРИАЛОВ

ПОЗ	ОБОЗНАЧЕНИЕ	НАИМЕНОВАНИЕ	КОЛ	МАССА ЕД.КГ	ПРИМЕ-ЧАНИЕ
		ПАНЕЛЬ ПМ-4			
1	ГОСТ 8509-93	L50X50x5 L=6590 мм	1	24,84	
2	СЕТКА ОЦИНКОВАННАЯ С ПОКРЫТИЕМ ПВХ	50 x 50 x 2,9(1,295X2,00)	1	6,2	ПО ГОСТ 5336-80
3	ГОСТ 5781-82	Ф6 Вр1L=6590mm	1	1,46	
		СЕКЦИЯ КАЛИТКИ СК-1			
4	ГОСТ 8639-82*	КВ .ТРУБА 40x40x3 L=885	2	2,97	
5	ГОСТ 8639-82*	КВ .ТРУБА 40x40x3L=2000	2	6,72	
6	ГОСТ 8509-93	L45X4L=785	2	1,63	
7	ГОСТ 8509-93L45X4L=1900	23,95			
8	ГОСТ 19903-74*	ПЛАСТИНА 50X40X5	20,06		
9	СЕТКА ОЦИНКОВАННАЯ С ПОКРЫТИЕМ ПВХ	50x50x2,9 (0,78X1,9)	11,48		ПО ГОСТ 5336-80
10	ГОСТ 5781-82Вр1L=5370mm	Ф6	11,19		
11	ГОСТ 5781-82	НАВЕС СТАЛЬ АРМАТУРНАЯ 030-А-I,L=150	40,832		

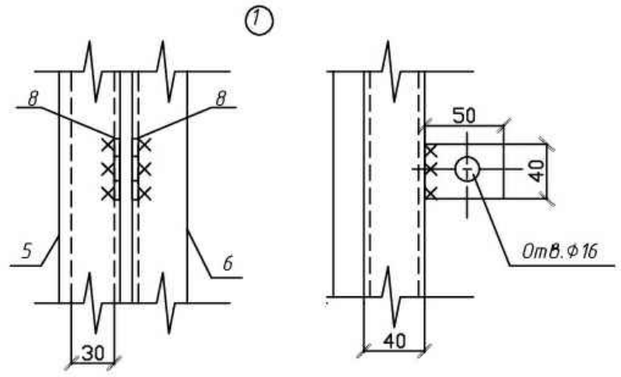

1.ВЫСОТУ КАТЕТА СВАРНОГО ШВА ПРИНИМАТЬ ПО НАИМЕНЬШЕЙ ТОЛЩИНЕ СВАРИВАЕМЫХ ДЕТАЛЕЙ, ЕСЛИ НЕ УКАЗАНО ИНАЧЕ.
2.СВАРНЫЕ ШВЫ ПО ГОСТ 5264-80*, ЭЛЕКТРОДЫ ТИПА Э42 ПО ГОСТ 9467-75*.
3.ПОЗ.3(ГОСТ 5781-8206 Вр1) ПРИМЕНЯТЬ ДЛЯ КРЕПЛЕНИЯ СЕТКИ РАБИЦЫ

Изм.	Кол.уч.	Лист	№ док	Подпись	Дата	70-02/07/2021-ГП			
						"Корректировка проектно-сметной документации привязка открытых спортивных площадок с искусственным покрытием в аулах Актогай, Тандай, Талдыкол, Есбол, Жалгансай, Махамбетского района Атырауской области"			
ГИП		Бурумбаев А.Е.			09.21	с.Есбол	Стадия	Лист	Листов
Исполнил		Нургали А.Д.			09.21		РП	10	
Проверил		Ширяева Л.Н.			09.21				
Н.контр.		Ширяева Л.Н.			09.21	Панель ограждения ПМ-4	ТОО "СпецСтрой Согласование" г.Актобе		

Согласовано

Взам. инв. №

Подп. и дата

Инв. № подл.

Формат А3

Панель ограждения ПМ–5 М1:25

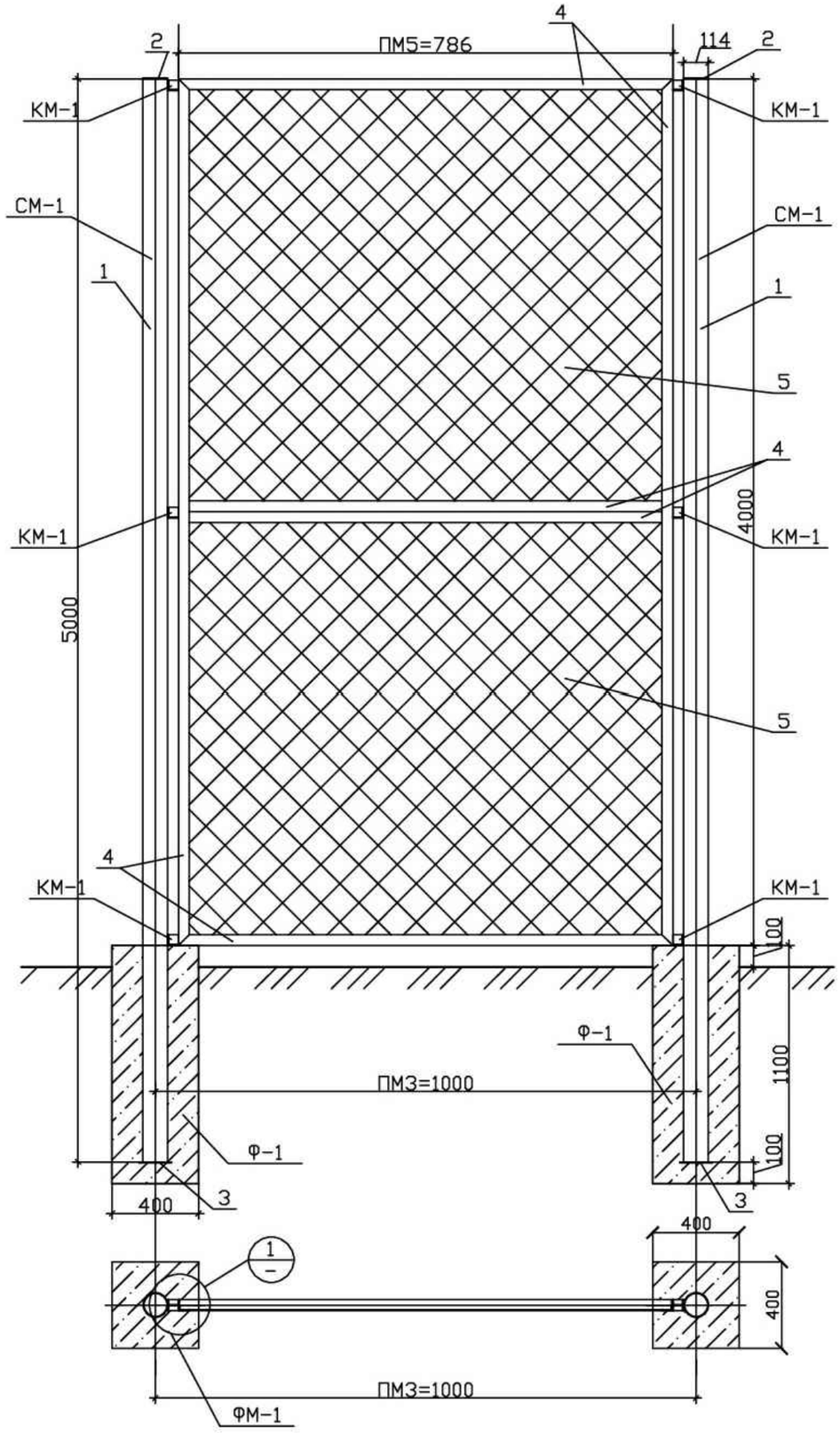

Спецификация материалов

Позиция	Обозначение	Наименование	Кол-во	Масса ед., кг	Примечание
	Фундамент Ф–1				
		Бетон кл.В15 V=0,18м3	1		
	Стойка СМ–1				
1	ГОСТ 8732–78	Труба Ø114х6 L=5000мм	1	79,9	
2	ГОСТ 19903–74	Ø114 b=4мм	1	0,47	
3	ГОСТ 19903–74	_150х5 L=150мм	1	0,88	
	Панель ПМ–5				
4	ГОСТ 8509–93	∟ 50х50х5 L=11100мм	1	41,84	
5	ГОСТ 5336–80	Сетка оцинкованная с покрытием ПВХ 50х50х2,9 (0,78х2,00)	2		
6	ГОСТ 5781–82	Ø6 Вр1 L=11000мм	1	2,45	
	Закладная деталь КМ–1				
7	ГОСТ 8510–93	∟ 50х50х5 L=50мм	1	0,2	
8	ГОСТ 82–70	_50х50х6	1	0,6	

Узел–1 М1:5

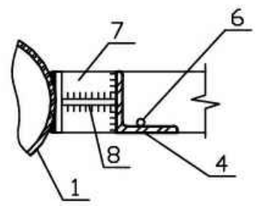

Согласовано

Взам. инв. №

Подп. и дата

Инв. № подл.

Изм.	Кол.уч.	Лист	№ док	Подпись	Дата
ГИП		Бурумбаев А.Е.			09.21
Исполнил		Нургали А.Д.			09.21
Проверил		Ширяева Л.Н.			09.21
Н.контр.		Ширяева Л.Н.			09.21

70–02/07/2021–ГП

"Корректировка проектно-сметной документации привязка открытых спортивных площадок с искусственным покрытием в аулах Актогай, Тандай, Талдыкол, Есбол, Жалгансай, Махамбетского района Атырауской области"

с.Есбол

Стадия	Лист	Листов
РП	11	

Панель ограждения ПМ–5

ТОО "СпецСтрой Согласование" г.Актобе

Формат А3