РЕСПУБЛИКА КАЗАХСТАН

Лицензия № 20016749

Заказчик: ГУ "Махамбетский районный отдел строительства, архитектуры и градостроительства"

ТОО "СПЕЦСТРОЙ СОГЛАСОВАНИЕ"

РАБОЧИЙ ПРОЕКТ

"Корректировка проектно-сметной документации привязка открытых спортивных площадок с искусственным покрытием в аулах Актогай, Тандай, Талдыкол, Есбол, Жалгансай, Махамбетского района Атырауской области"

Спортивная площадка в с.Талдыкол

Раздел "ГП" - Генеральный план

Директор ТОО "СпецСтрой Согласование" : Биманов А.А.

г. Актобе 2021 г.

ВЕДОМОСТЬ РАБОЧИХ ЧЕРТЕЖЕЙ ОСНОВНОГО КОМПЛЕКТА

Лист	Наименование	Примечание
Г П - 1	Общие данные	
Г П - 2	Разбивочный план	
Г П - 3	План организации рельефа	
Г П - 4	План земляных масс	
Г П - 5	План покрытия	
Г П - 6	Ведомость малых архитектурных форм	
Г П - 7	Разбивочный план ограждения	
Г П - 8	Панель ограждения ПМ-1, ПМ-2	
Г П - 9	Панель ограждения ПМ-3	
Г П - 10	Панель ограждения ПМ-4	
Г П - 11	Панель ограждения ПМ-5	

ВЕДОМОСТЬ ССЫЛОЧНЫХ И ПРИЛАГАЕМЫХ ДОКУМЕНТОВ

Обозначение	Наименование	Примечание
Ссылочные документы		
СТ РК 1284-2004	Щебень и гравий из плотных горных пород для строительных работ	
ГОСТ 8736-2014	Песок для строительных работ	
СТ РК 1225-2003	Смеси асфальтобетонные дорожные, аэродромные и асфальтобетон	
ГОСТ 10705-80	Трубы стальные электросварные	
СП РК 3.01-101-2013	Градостроительство. Планировка и застройка городских и сельских поселений	
ГОСТ 17608-2017	Плиты бетонные тротуарные	
СНиП РК 2.02-05-2002	Пожарная безопасность зданий и сооружений	

ОБЩИЕ ДАННЫЕ

Генеральный план объекта "Корректировка проектно-сметной документации привязка открытых спортивных площадок с искусственным покрытием в аулах Актогай, Тандай, Талдыкол, Есбол, Жалгансай, Махамбетского района Атырауской области", расположенный в с.Талдыкол разработан на основании задания на проектирование и исходных данных.

Размещение объектов на участке выполнено с учетом противопожарных и санитарно-гигиенических разрывов, проездов - выездов. Объемно-пространственное решение и планировка приняты с учетом функциональных требований, санитарных норм, пожарной безопасности, оптимальной инсоляциии архитектурно-эстетической выразительности.

До начала строительства необходимо выполнить все работы подготовительного периода. Плодородный слой почвы снимается на глубину 20 см и складируется на период строительства, а затем используется при благоустройстве и озеленении территории.

Генеральный план участка разработан в соответствии с основными требованиями нормативных документов, СП РК 3.01-101-2013 "Градостроительство. Планировка и застройка городских и сельских населенных пунктов", ГОСТ 21.508 (СПДС) "Правила выполнения рабочих чертежей генеральных планов предприятий, сооружений и жилищно-гражданских объектов, на основании топосъемки.

Генеральный план разработан на основе плана топографической съемки М1:500, выполненный в сентябре 2021 года отделом изысканий ТОО «СпецСтрой Согласование».

Система высот - Балтийская.

ТЕХНИКО-ЭКОНОМИЧЕСКИЕ ПОКАЗАТЕЛИ

№ по ГП	Наименование	Ед. изм	Кол-во	Примечание
1.	Площадь отведенная согласно гос.акта	га	0.085	
2.	Площадь участка для минифутбольной площадки	$м^2$	800.0	
3.	Площадь застройки навеса	$м^2$	50.0	
4.	Площадь покрытия дорожек(за пределами участка)	$м^2$	67.5	

Настоящий проект разработан в соответствии с нормами и правилами, действующими на территории республики Казахстан и предусматривает мероприятия, обеспечивающие пожарную, взрывопожарную, экологическую и санитарно-гигиеническую безопасность для жизни и здоровья людей при правильной эксплуатации зданий и сооружений.

Главный инженер проекта Бурумбаев А.С.

Согласовано

Взам. инв. №

Подп. и дата

Инв. № подл.

Изм.	Кол.уч.	Лист	№ док	Подпись	Дата
ГИП		Бурумбаев А.С.			09.21
Исполнил		Нургали А.Д.			09.21
Проверил		Ширяева Л.Н.			09.21
Н.контр.		Ширяева Л.Н.			09.21

70-02/07/2021-ГП

"Корректировка проектно-сметной документации привязка открытых спортивных площадок с искусственным покрытием в аулах Актогай, Тандай, Талдыкол, Есбол, Жалгансай, Махамбетского района Атырауской области"

с.Талдыкол

Стадия	Лист	Листов
РП	1	

Общие данные

ТОО "СпецСтрой Согласование" г.Актобе

Формат А3

Разбивочный план М1:500

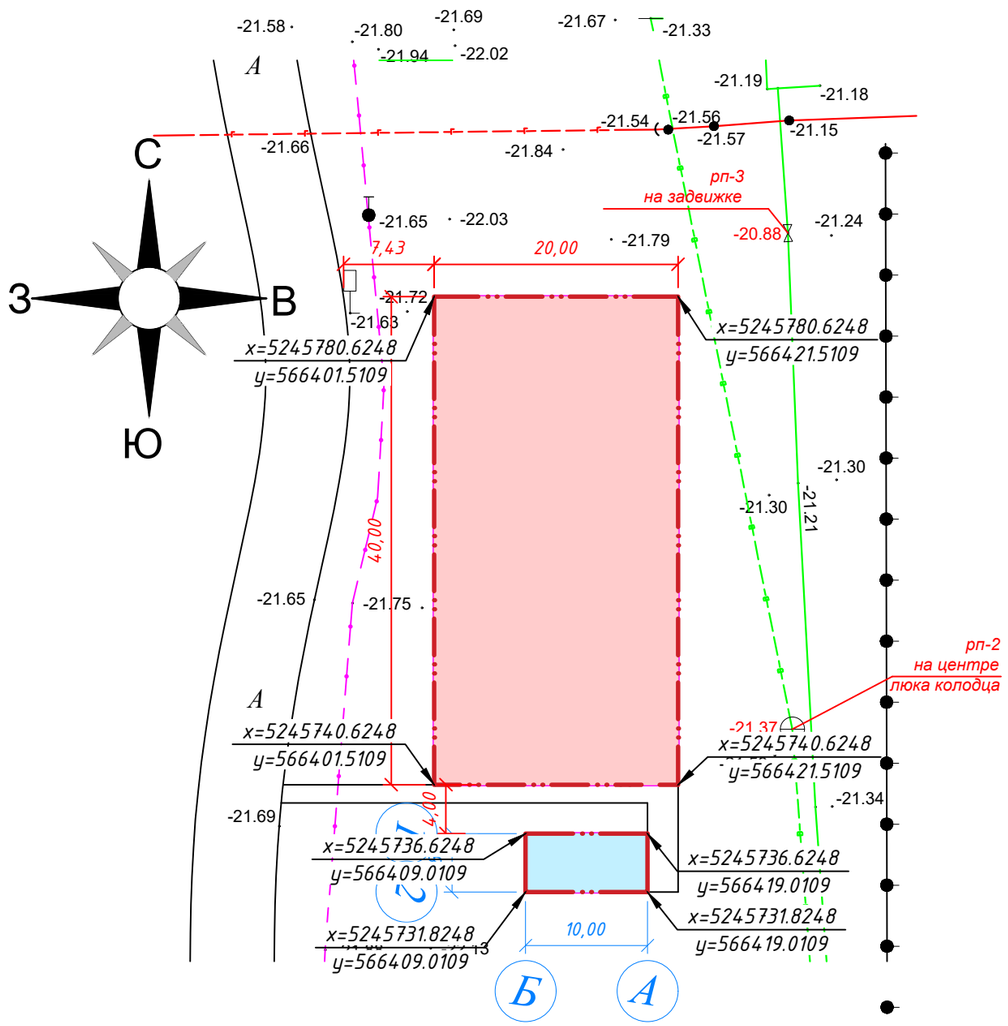

Экспликация зданий и сооружений

Номер по ГП	Наименование	Координаты квадрата сетки
1	Минифутбольная площадка	Sзастр. =800.0 м2
2	Тренажерная площадка с навесом	Sзастр. =50.0 м2

УСЛОВНЫЕ ОБОЗНАЧЕНИЯ

- Проектируемый минифутбольная площадка
- Проектируемая тренажерная площадка с навесом
- Граница благоустройства площадок
- x=5295164.5358 / y=544899.6591 — Координаты точек

Примечание:
Принятая система координат - условная.

Изм.	Кол.уч.	Лист	№ док	Подпись	Дата	70-02/07/2021-ГП			
						"Корректировка проектно-сметной документации привязка открытых спортивных площадок с искусственным покрытием в аулах Актогай, Тандай, Талдыкол, Есбол, Жалгансай, Махамбетского района Атырауской области"			
ГИП		Бурумбаев А.Е.			09.21	с.Талдыкол	Стадия	Лист	Листов
Исполнил		Нургали А.Д.			09.21		РП	2	
Проверил		Ширяева Л.Н.			09.21				
Н.контр.		Ширяева Л.Н.			09.21	Разбивочный план М1:500	ТОО "СпецСтрой Согласование" г.Актобе		

Согласовано

Взам. инв. №

Подп. и дата

Инв. № подл.

Формат А3

План организации рельефа М1:500

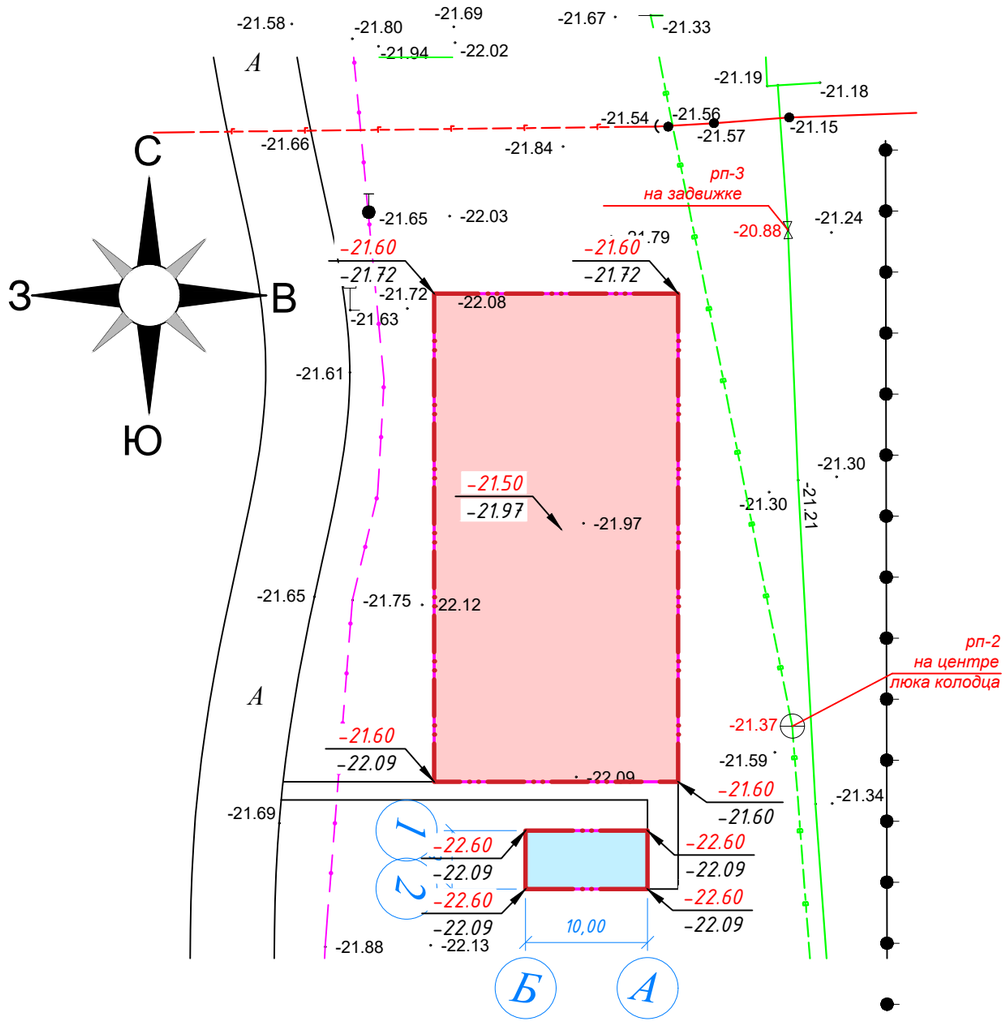

Экспликация зданий и сооружений

Номер по ГП	Наименование	Координаты квадрата сетки
1	Минифутбольная площадка	Sзастр. =800.0 м2
2	Тренажерная площадка с навесом	Sзастр. =50.0 м2

УСЛОВНЫЕ ОБОЗНАЧЕНИЯ

- Проектируемый минифутбольная площадка
- Проектируемая тренажерная площадка с навесом
- Граница благоустройства площадок
- -16.79 / -16.56 — Проектная отметка (красная) / Существующая отметка (черная)
- 5.0 / 43.0 — Уклон в промилле / Расстояние в метрах

Примечание:
Система для высотных отметок принята - Балтийская.

Изм.	Кол.уч.	Лист	№ док	Подпись	Дата	70-02/07/2021-ГП			
						"Корректировка проектно-сметной документации привязка открытых спортивных площадок с искусственным покрытием в аулах Актогай, Тандай, Талдыкол, Есбол, Жалгансай, Махамбетского района Атырауской области"			
ГИП		Бурумбаев А.Е.			09.21	с.Талдыкол	Стадия	Лист	Листов
Исполнил		Нургали А.Д.			09.21		РП	3	
Проверил		Ширяева Л.Н.			09.21				
Н.контр.		Ширяева Л.Н.			09.21	План организации рельефа М1:500	ТОО "СпецСтрой Согласование" г.Актобе		

Согласовано

Взам. инв. №

Подп. и дата

Инв. № подл.

Формат А3

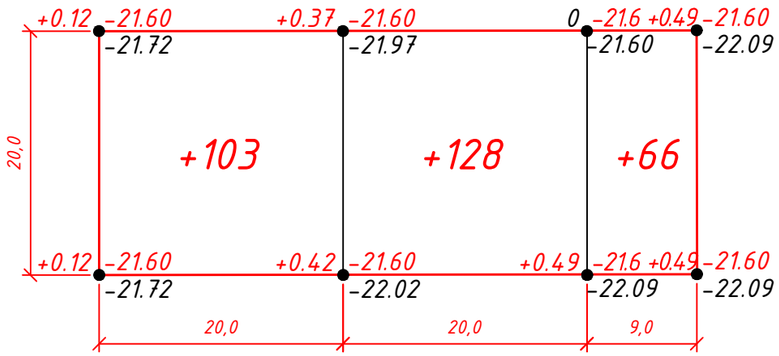

Насыпь(+)	+103	+128	+66	Всего,м3	+297
Выемка(-)	-	-	-		-

Условные обозначения

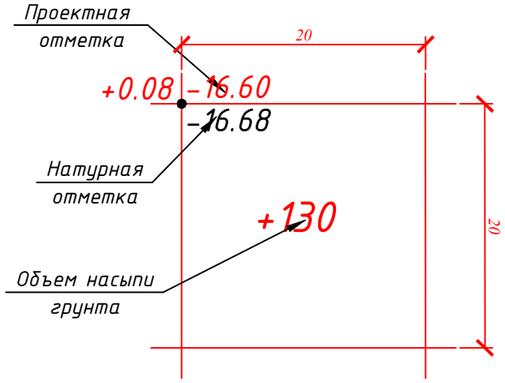

Ведомость объемов земляных масс

Наименование грунта	Количество, куб.м Территория проетирования		Примечание
	Насыпь (+)	Выемка (-)	
1. Грунт планировки территории	297.0	-	
2. Вытесненный грунт,	-	171.5	
в том числе при устройстве:			
а) спортивных покрытий	-	160.0	
б) тротуарных покрытий	-	11.5	
в) бетонных покрытий	-	-	
3. Поправка на уплотнение (разрыхление)	29.7	-	10%
Всего пригодного грунта	326.7	171.5	
5. Недостаток пригодного грунта (излишок)	-	155.2	
6. Плодородный грунт, всего,	-	-	
в том числе:			
а) используемый для озеленения территории	-	-	
б) избыток плодородного грунта	-	-	
7. Итого перерабатываемого грунта	326.7	326.7	

Согласовано

Взам. инв. №

Подп. и дата

Инв. № подл.

Изм.	Кол.уч.	Лист	№ док	Подпись	Дата
ГИП		Бурумбаев А.Е.			09.21
Исполнил		Нургали А.Д.			09.21
Проверил		Ширяева Л.Н.			09.21
Н.контр.		Ширяева Л.Н.			09.21

70-02/07/2021-ГП

"Корректировка проектно-сметной документации привязка открытых спортивных площадок с искусственным покрытием в аулах Актогай, Тандай, Талдыкол, Есбол, Жалгансай, Махамбетского района Атырауской области"

с.Талдыкол

Стадия	Лист	Листов
РП	4	

План земляных масс М1:500

ТОО "СпецСтрой Согласование" г.Актобе

Формат А3

План благоустройства М1:500

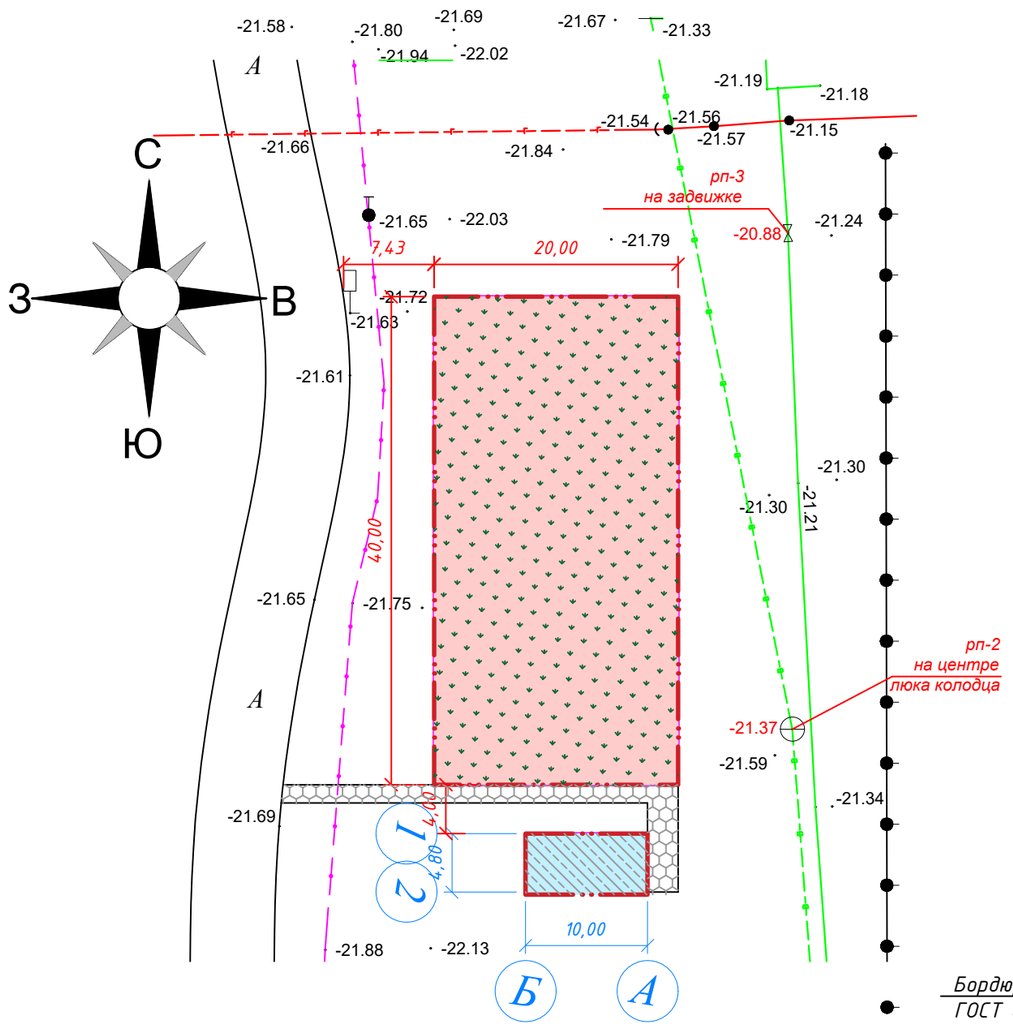

Экспликация зданий и сооружений

Номер по ГП	Наименование	Координаты квадрата сетки
1	Минифутбольная площадка	Sзастр. =800.0 м2
2	Тренажерная площадка с навесом	Sзастр. =50.0 м2

Ведомость тротуаров, дорожек и площадок

Поз.	Наименование	Тип	Площадь покрытия, м2	Примечание
1	Покрытие тротуаров брусчаткой	I	67.5	
2	Спортивное покрытие искусственная трава	II	800.0	
3	Бетонное покрытие тренажерной площадки	III	50.0	см. раздел АС
4	Бортовой камень БР 100-20-8, L=183.0 м.п.			

Тип I. Покрытие тротуаров брусчаткой

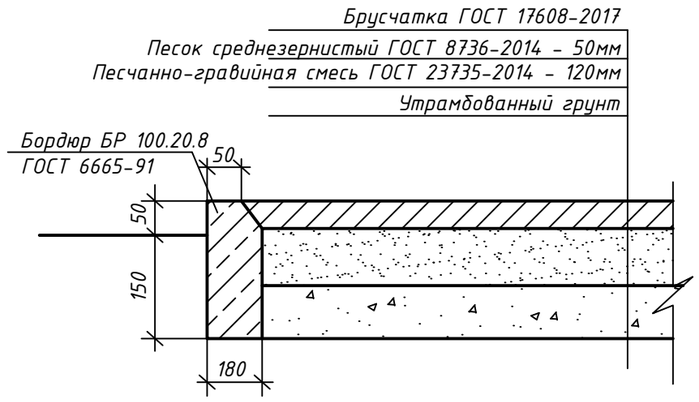

Тип II. Спортивное покрытие искусственная трава

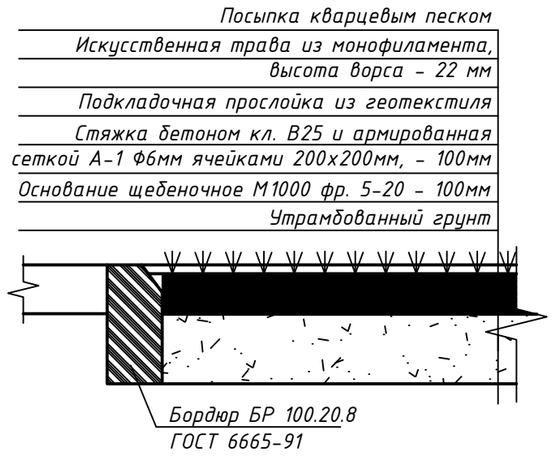

УСЛОВНЫЕ ОБОЗНАЧЕНИЯ

- Проектируемый минифутбольная площадка
- Проектируемая тренажерная площадка с навесом
- Граница благоустройства площадок
- Тротуарное покрытие Тип I
- Покрытие искусственная трава. Тип II
- Бетонное покрытие. Тип III

Изм.	Кол.уч.	Лист	№ док	Подпись	Дата
ГИП		Бурумбаев А.Б.			09.21
Исполнил		Нургали А.Д.			09.21
Проверил		Ширяева Л.Н.			09.21
Н.контр.		Ширяева Л.Н.			09.21

70-02/07/2021-ГП

"Корректировка проектно-сметной документации привязка открытых спортивных площадок с искусственным покрытием в аулах Актогай, Тандай, Талдыкол, Есбол, Жалгансай, Махамбетского района Атырауской области"

с.Талдыкол

Стадия	Лист	Листов
РП	5	

План благоустройства М1:500

ТОО "СпецСтрой Согласование" г.Актобе

Согласовано

Взам. инв. №

Подп. и дата

Инв. № подл.

Формат А3

Ведомость малых архитектурных форм

Поз.	Обозначение	Наименование	Кол-во.	Примечание
1	УСН РК 8.02-03-2019	Ворота футбольные игровые со стойкой баскетбольной	2	(8601-0805-0102)
2	УСН РК 8.02-03-2019	Тренажер "Жим к груди"	1	(8601-0805-0109)
3	УСН РК 8.02-03-2019	Тренажер "Тяга верхняя"	1	(8601-0805-0105)
4	УСН РК 8.02-03-2019	Тренажер "Жим ногами"	1	(8601-0805-0101)
5	УСН РК 8.02-03-2019	Тренажер "Скороход"(шаговый)	1	(8601-0805-0108)
6	УСН РК 8.02-03-2019	Тренажер "Лыжный ход"(эллиптический)	1	(8601-0805-0106)
7	УСН РК 8.02-03-2019	Тренажер "Жим от груди"	1	(8601-0805-0109)
8	УСН РК 8.02-03-2019	Брусья параллельные, при высоте - 1,4 м.	1	(8601-0805-0202)
9	УСН РК 8.02-03-2019	Тренажер "Твистер"	1	(8601-0805-0104)
10	УСН РК 8.02-03-2019	Тренажер "Шейкер"(маятниковый)	1	(8601-0805-0107)

Согласовано

Взам. инв. №

Подп. и дата

Инв. № подл.

Изм.	Кол.уч.	Лист	№ док	Подпись	Дата	70-02/07/2021-ГП			
						"Корректировка проектно-сметной документации привязка открытых спортивных площадок с искусственным покрытием в аулах Актогай, Тандай, Талдыкол, Есбол, Жалгансай, Махамбетского района Атырауской области"			
ГИП		Бурумбаев А.Е.			09.21	с.Талдыкол	Стадия	Лист	Листов
Исполнил		Нургали А.Д.			09.21		РП	6	
Проверил		Ширяева Л.Н.			09.21				
Н.контр.		Ширяева Л.Н.			09.21	Ведомость малых архитектурных форм	ТОО "СпецСтрой Согласование" г.Актобе		

Формат А3

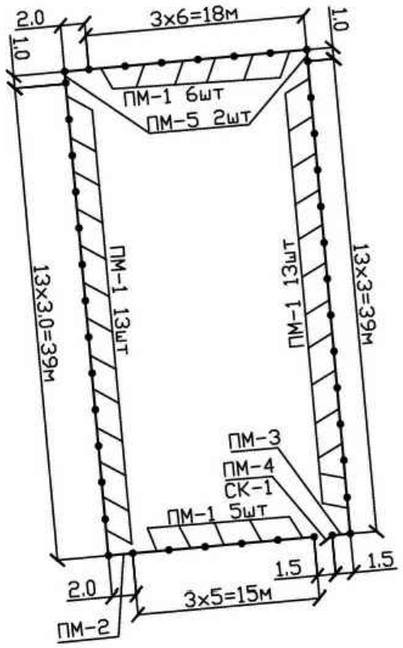

СПЕЦИФИКАЦИЯ ЭЛЕМЕНТОВ ОГРАЖДЕНИЯ

ПОЗ	ОБОЗНАЧЕНИЕ	НАИМЕНОВАНИЕ	КОЛ	МАССА ЕД КГ	ПРИМЕ-ЧАНИЕ
Ф-1	ГП.АС-7,8,9	ФУНДАМЕНТ	43		
СМ-1	ГП.АС-7,8,9	СТОЙКА	43		
ПМ-1	ГП.АС-7	ПАНЕЛЬ ОГРАЖДЕНИЯ	37		
ПМ-2	ГП.АС-7	ПАНЕЛЬ ОГРАЖДЕНИЯ	1		
ПМ-3	ГП.АС-8	ПАНЕЛЬ ОГРАЖДЕНИЯ	1		
ПМ-4	ГП.АС-9	ПАНЕЛЬ ОГРАЖДЕНИЯ	1		
ПМ-5	ГП.АС-10	ПАНЕЛЬ ОГРАЖДЕНИЯ	2		
СК-1	ГП.АС-9	СЕКЦИЯ КАЛИТКИ	1		
КМ-1	ГП.АС-7,8,10	ЗАКЛАДНАЯ ДЕТАЛЬ	200		

ПРИМЕЧАНИЕ

1 СВАРКУ ПРОИЗВОДИТЬ ЭЛЕКТРОДАМИ МАРКИ Э42
2 СОЕДИНИТЕЛЬНЫЕ ЭЛЕМЕНТЫ ДЛЯ ПАНЕЛЕЙ ОГРАЖДЕНИЯ ПРИНЯТЫ СОГЛАСНО СЕРИИ 3 017-1 ВЫПУСК 4
3 СОЕДИНИТЕЛЬНЫЕ ЭЛЕМЕНТЫ ДЛЯ ВОРОТ И КАЛИТОК ПРИНИЯТЫ СОГЛАСНО СЕРИИ 3 017-1 ВЫПУСК 5
4 ФУНДАМЕНТЫ ВЫПОЛНИТЬ НА СУЛЬФАТОСТОЙКОМ ПОРТЛАНДЦЕМЕНТЕ
5 МЕТАЛЛИЧЕСКИЕ СТОЛБЫ И ПАНЕЛИ, ВОРОТ И КАЛИТОК ПОКРАСИТЬ МАСЛЯНОЙ КРАСКОЙ ЗА 2 РАЗА В ЗАВОДСКИХ УСЛОВИЯХ, ВО ИЗБЕЖАНИИ ПОТЕКОВ И НЕРАВНОМЕРНОГО ОКРАШИВАНИЯ
6 ВСЕ РАЗМЕРЫ ДАНЫ В МЕТРАХ
7 ДАННЫЙ ЧЕРТЕЖ СМ. СОВМЕСТНО С ЛИСТОМ ГП.АС-7-10

Согласовано

Взам. инв. №

Подп. и дата

Инв. № подл.

Изм.	Кол.уч.	Лист	№ док	Подпись	Дата
ГИП		Бурумбаев А.Б.			09.21
Исполнил		Нургали А.Д.			09.21
Проверил		Ширяева Л.Н.			09.21
Н.контр.		Ширяева Л.Н.			09.21

70-02/07/2021-ГП

"Корректировка проектно-сметной документации привязка открытых спортивных площадок с искусственным покрытием в аулах Актогай, Тандай, Талдыкол, Есбол, Жалгансай, Махамбетского района Атырауской области"

с.Талдыкол

Стадия	Лист	Листов
РП	7	

Разбивочный план ограждения М1:500

ТОО "СпецСтрой Согласование" г.Актобе

Формат А3

Панель ограждения ПМ-1, ПМ-2 М1:25

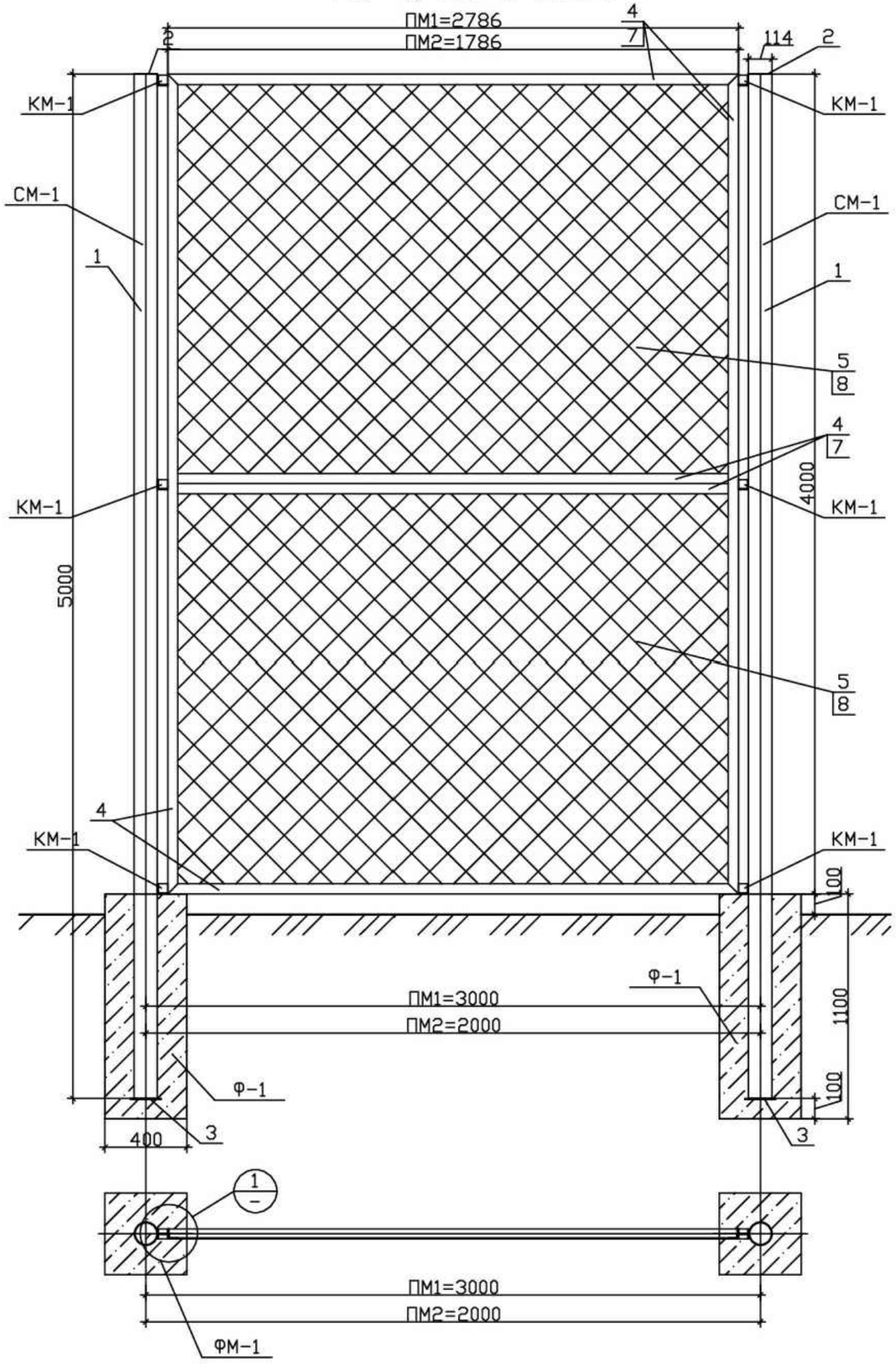

Спецификация материалов

Позиция	Обозначение	Наименование	Кол-во	Масса ед., кг	Примечание
	Фундамент Ф-1				
		Бетон кл.В15 V=0,18м3	1		
	Стойка СМ-1				
1	ГОСТ 8732-78	Труба Ø114х6 L=5000мм	1	79,9	
2	ГОСТ 19903-74	Ø114 b=4мм	1	0,47	
3	ГОСТ 19903-74	_150х5 L=150мм	1	0,88	
	Панель ПМ-1				
4	ГОСТ 8509-93	L 50х50х5 L=19100мм	1	72,01	
5	ГОСТ 5336-80	Сетка оцинкованная с покрытием ПВХ 50х50х2,9 (2,78х2,00)	2		
6	ГОСТ 5781-82	Ø6 Вр1 L=19000мм	1	4,22	
	Панель ПМ-2				
7	ГОСТ 8509-93	L 50х50х5 L=15100мм	1	56,93	
8	ГОСТ 5336-80	Сетка оцинкованная с покрытием ПВХ 50х50х2,9 (1,78х2,00)	2		
9	ГОСТ 5781-82	Ø6 Вр1 L=15000мм	1	3,33	
	Закладная деталь КМ-1				
10	ГОСТ 8510-93	L 50х50х5 L=50мм	1	0,2	
11	ГОСТ 82-70	_50х50х6	1	0,6	

Узел-1 М1:5

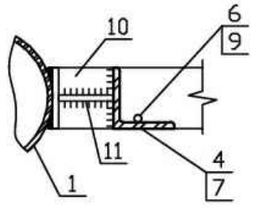

Согласовано

Взам. инв. №

Подп. и дата

Инв. № подл.

Изм.	Кол.уч.	Лист	№ док.	Подпись	Дата
ГИП		Бурумбаев А.Б.			09.21
Исполнил		Нургали А.Д.			09.21
Проверил		Ширяева Л.Н.			09.21
Н.контр.		Ширяева Л.Н.			09.21

70-02/07/2021-ГП

"Корректировка проектно-сметной документации привязка открытых спортивных площадок с искусственным покрытием в аулах Актогай, Тандай, Талдыкол, Есбол, Жалгансай, Махамбетского района Атырауской области"

с.Талдыкол

Стадия	Лист	Листов
РП	8	

Панель ограждения ПМ-1, ПМ-2

ТОО "СпецСтрой Согласование" г.Актобе

Формат А3

Панель ограждения ПМ–3 М1:25

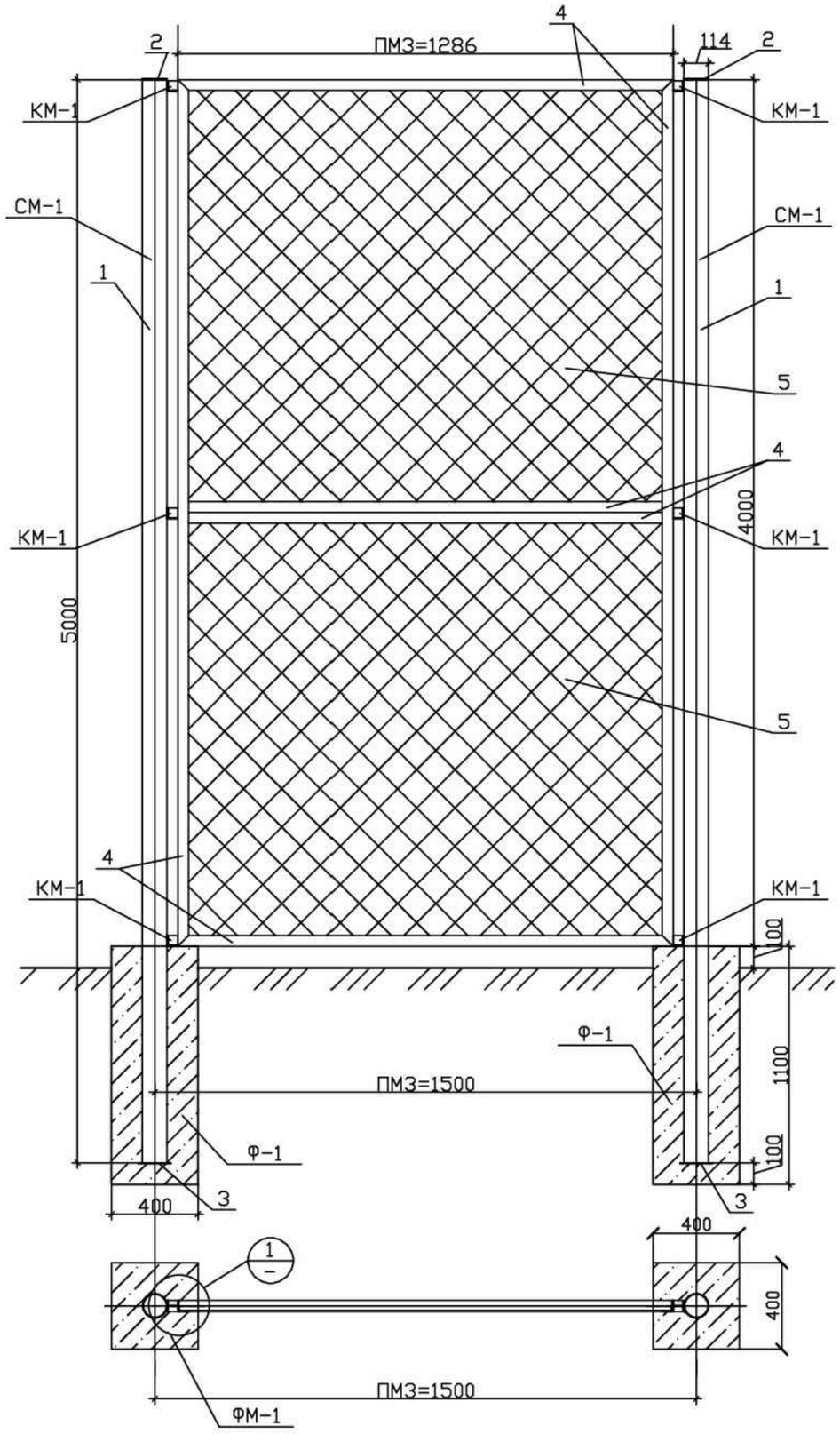

Спецификация материалов

Позиция	Обозначение	Наименование	Кол-во	Масса ед., кг	Примечание
	Фундамент Ф-1				
		Бетон кл.В15 V=0,18м3	1		
	Стойка СМ-1				
1	ГОСТ 8732-78	Труба Ø114х6 L=5000мм	1	79,9	
2	ГОСТ 19903-74	Ø114 b=4мм	1	0,47	
3	ГОСТ 19903-74	_150х5 L=150мм	1	0,88	
	Панель ПМ-3				
4	ГОСТ 8509-93	∟ 50х50х5 L=13100мм	1	49,38	
5	ГОСТ 5336-80	Сетка оцинкованная с покрытием ПВХ 50х50х2,9 (1,28х2,00)	2		
6	ГОСТ 5781-82	Ø6 Вр1 L=13000мм	1	2,89	
	Закладная деталь КМ-1				
7	ГОСТ 8510-93	∟ 50х50х5 L=50мм	1	0,2	
8	ГОСТ 82-70	_50х50х6	1	0,6	

Узел–1 М1:5

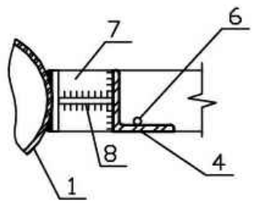

Согласовано

Взам. инв. №

Подп. и дата

Инв. № подл.

Изм.	Кол.уч.	Лист	№ док	Подпись	Дата
ГИП		Бурумбаев А.Е.			09.21
Исполнил		Нургали А.Д.			09.21
Проверил		Ширяева Л.Н.			09.21
Н.контр.		Ширяева Л.Н.			09.21

70-02/07/2021-ГП

"Корректировка проектно-сметной документации привязка открытых спортивных площадок с искусственным покрытием в аулах Актогай, Тандай, Талдыкол, Есбол, Жалгансай, Махамбетского района Атырауской области"

с.Талдыкол

Стадия	Лист	Листов
РП	9	

Панель ограждения ПМ-3

ТОО "СпецСтрой Согласование" г.Актобе

Формат А3

ПАНЕЛЬ ОГРАЖДЕНИЯ ПМ-4
М1:25

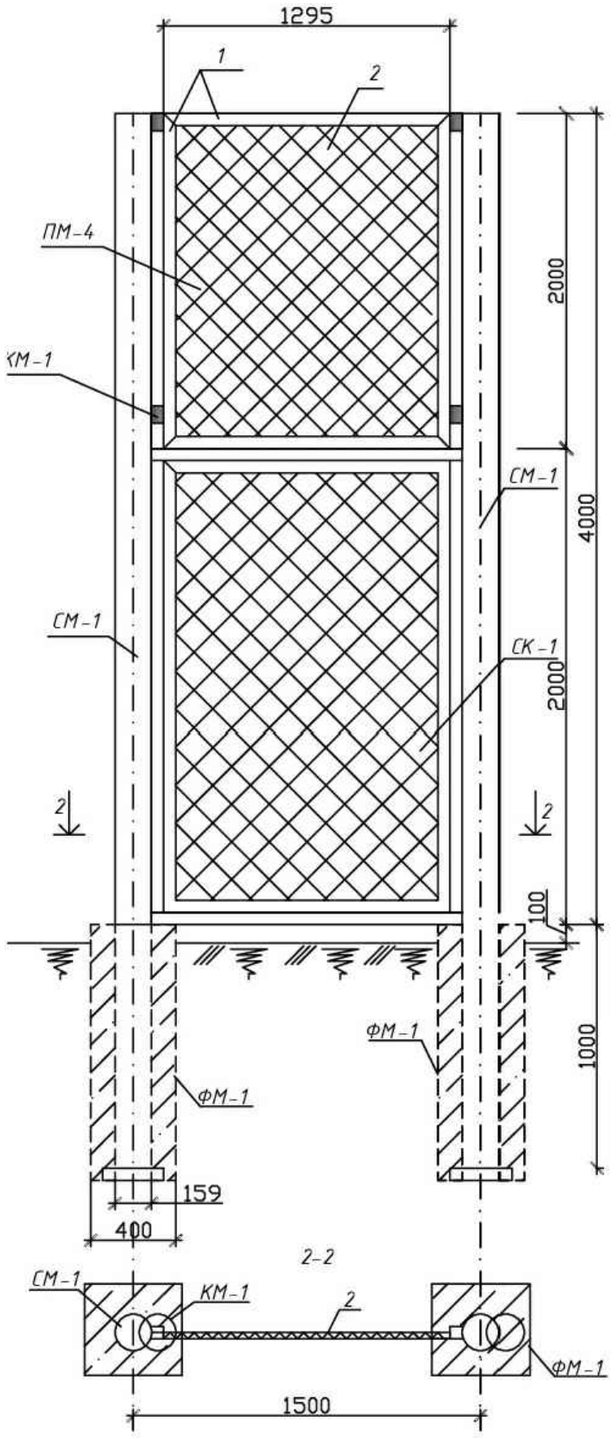

КАРКАС ДВЕРНОЙ КОРОБКИ

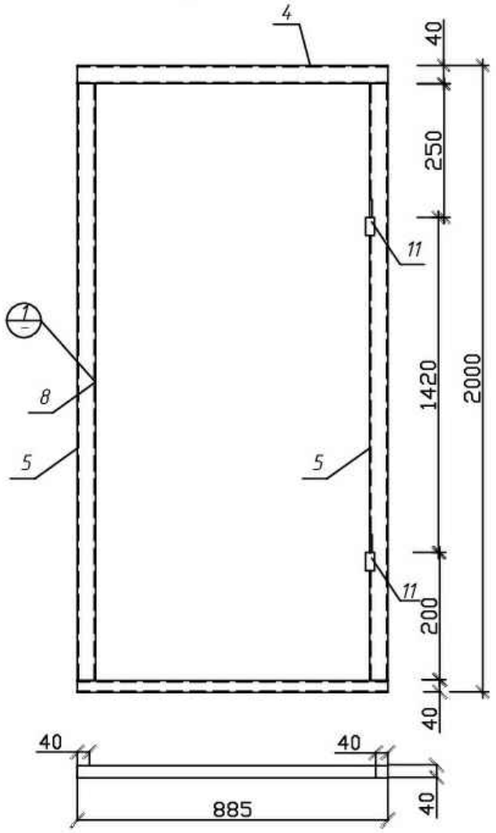

КАРКАС ДВЕРНОГО ПОЛОТНА

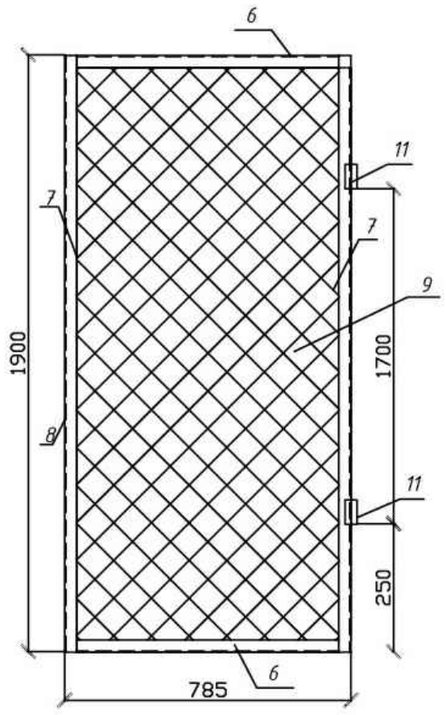

СПЕЦИФИКАЦИЯ МАТЕРИАЛОВ

ПОЗ	ОБОЗНАЧЕНИЕ	НАИМЕНОВАНИЕ	КОЛ	МАССА ЕД.КГ	ПРИМЕ-ЧАНИЕ
		ПАНЕЛЬ ПМ-4			
1	ГОСТ 8509-93	L50X50x5 L=6590 мм	1	24,84	
2	СЕТКА ОЦИНКОВАННАЯ С ПОКРЫТИЕМ ПВХ	50 x 50 x 2,9(1,295X2,00)	1	6,2	ПО ГОСТ 5336-80
3	ГОСТ 5781-82	Ф6 Вр1L=6590mm	1	1,46	
		СЕКЦИЯ КАЛИТКИ СК-1			
4	ГОСТ 8639-82*	КВ .ТРУБА 40x40x3 L=885	2	2,97	
5	ГОСТ 8639-82*	КВ .ТРУБА 40x40x3L=2000	2	6,72	
6	ГОСТ 8509-93	L45X4L=785	2	1,63	
7	ГОСТ 8509-93L45X4L=1900	23,95			
8	ГОСТ 19903-74*	ПЛАСТИНА 50X40X5	20,06		
9	СЕТКА ОЦИНКОВАННАЯ С ПОКРЫТИЕМ ПВХ	50x50x2,9 (0,78X1,9)	11,48		ПО ГОСТ 5336-80
10	ГОСТ 5781-82Вр1L=5370mm	Ф6	11,19		
11	ГОСТ 5781-82	НАВЕС СТАЛЬ АРМАТУРНАЯ 030-А-I,L=150	40,832		

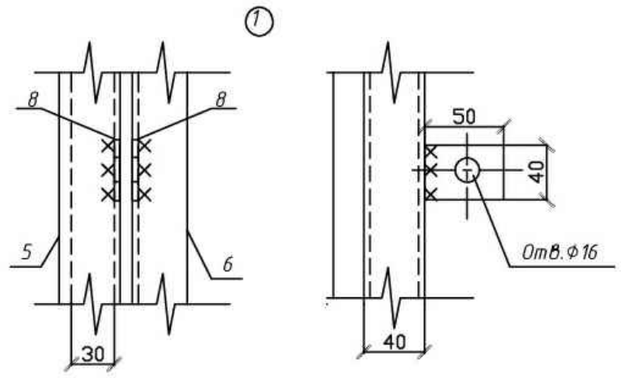

1.ВЫСОТУ КАТЕТА СВАРНОГО ШВА ПРИНИМАТЬ ПО НАИМЕНЬШЕЙ ТОЛЩИНЕ СВАРИВАЕМЫХ ДЕТАЛЕЙ, ЕСЛИ НЕ УКАЗАНО ИНАЧЕ.
2.СВАРНЫЕ ШВЫ ПО ГОСТ 5264-80*, ЭЛЕКТРОДЫ ТИПА Э42 ПО ГОСТ 9467-75*.
3.ПОЗ.3(ГОСТ 5781-8206 Вр1) ПРИМЕНЯТЬ ДЛЯ КРЕПЛЕНИЯ СЕТКИ РАБИЦЫ

Изм.	Кол.уч.	Лист	№ док	Подпись	Дата
ГИП		Бурумбаев А.Е.			09.21
Исполнил		Нургали А.Д.			09.21
Проверил		Ширяева Л.Н.			09.21
Н.контр.		Ширяева Л.Н.			09.21

70-02/07/2021-ГП

"Корректировка проектно-сметной документации привязка открытых спортивных площадок с искусственным покрытием в аулах Актогай, Тандай, Талдыкол, Есбол, Жалгансай, Махамбетского района Атырауской области"

с.Талдыкол

Стадия	Лист	Листов
РП	10	

Панель ограждения ПМ-4

ТОО "СпецСтрой Согласование" г.Актобе

Согласовано

Взам. инв. №

Подп. и дата

Инв. № подл.

Формат А3

Панель ограждения ПМ–5 М1:25

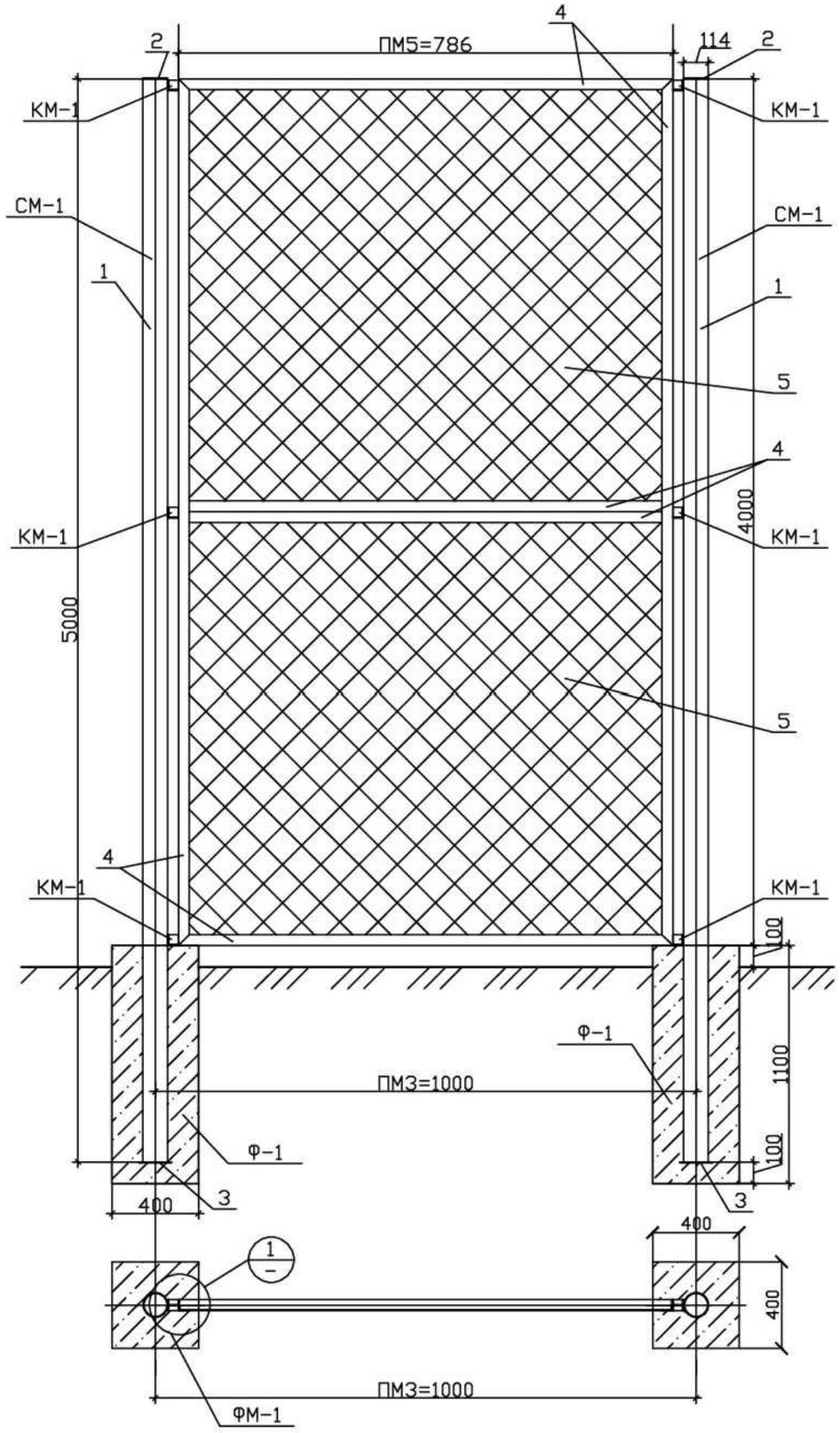

Спецификация материалов

Позиция	Обозначение	Наименование	Кол-во	Масса ед., кг	Примечание
	Фундамент Ф–1				
		Бетон кл.В15 V=0,18м3	1		
	Стойка СМ–1				
1	ГОСТ 8732–78	Труба Ø114х6 L=5000мм	1	79,9	
2	ГОСТ 19903–74	Ø114 b=4мм	1	0,47	
3	ГОСТ 19903–74	_150х5 L=150мм	1	0,88	
	Панель ПМ–5				
4	ГОСТ 8509–93	∟ 50х50х5 L=11100мм	1	41,84	
5	ГОСТ 5336–80	Сетка оцинкованная с покрытием ПВХ 50х50х2,9 (0,78х2,00)	2		
6	ГОСТ 5781–82	Ø6 Вр1 L=11000мм	1	2,45	
	Закладная деталь КМ–1				
7	ГОСТ 8510–93	∟ 50х50х5 L=50мм	1	0,2	
8	ГОСТ 82–70	_50х50х6	1	0,6	

Узел–1 М1:5

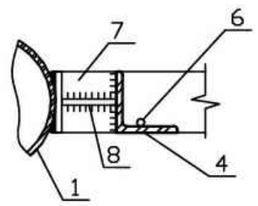

Согласовано

Взам. инв. №

Подп. и дата

Инв. № подл.

Изм.	Кол.уч.	Лист	№ док	Подпись	Дата
ГИП		Бурумбаев А.Е.			09.21
Исполнил		Нургали А.Д.			09.21
Проверил		Ширяева Л.Н.			09.21
Н.контр.		Ширяева Л.Н.			09.21

70–02/07/2021–ГП

"Корректировка проектно-сметной документации привязка открытых спортивных площадок с искусственным покрытием в аулах Актогай, Тандай, Талдыкол, Есбол, Жалгансай, Махамбетского района Атырауской области"

с.Талдыкол

Стадия	Лист	Листов
РП	11	

Панель ограждения ПМ–5

ТОО "СпецСтрой Согласование" г.Актобе

Формат А3