ТОО "RB Engineering Group"
ГСЛ №20015806

"Капитальный ремонт дома культуры в с. Таскескен, Урджарского района, ВКО"

Стадия: РП
Заказ: №2021-18

ТОМ II

Альбом 1

Архитектурное решение (АР)

Усть-Каменогорск, 2021

ТОО"RB Engineering Group"
ГСЛ №20015806

"Капитальный ремонт дома культуры в с. Таскескен, Урджарского района, ВКО"

Состав рабочего проекта:

Том 1. Пояснительная записка (ПЗ, ПП);
Том 2. Альбом 1. Архитектурно - строительные решения (АС,АР);
Альбом 2. Отопление и вентиляция (ОВ)
Альбом 3. Водоснабжения и канализация (ВК)
Альбом 4. Электротехнические решения (ЭОМ)
Том 3. Оценка воздействия на окружающую среду (ОВОС)
Том 4. Сметная документация (СД)

Директор ТОО "RB Engineering Group" Джаксылыкбаев М.Т.

ГИП Нуржакипов Д.Т.

Усть-Каменогорск, 2021

Ведомость рабочих чертежей основного комплекта марки АС

Лист	Наименование	Примечание
1	Общие данные (начало)	АС-1
2	Общие данные (конец)	АС-2
3	Фасад в осях 1-11. Фасад в осях 11-1	АС-3
4	Фасад в осях А-Е. Фасад в осях Е-А	АС-4
5	План подвала на отметке -4.000 м	АС-5
6	План первого этажа на отметке ±0.000 м	АС-6
7	План первого этажа на отметке +4.300 м	АС-7
8	Разрез 1-1, Разрез 2-2	АС-8
9	Экспликация полов	АС-9
10	Ведомость отделки помещений	АС-10
11	Спецификация элементов дверных и оконных блоков (начало)	АС-11
12	Спецификация элементов дверных и оконных блоков (конец)	АС-12
13	Кладочный план первого этажа в осях 2-4/Е-И	АС-13
14	Кладочный план первого этажа в осях 2-4/Е-И	АС-14
15	Схема устройства кабинки К-1 сантехнических перегородок из ЛДСП	АС-15
16	Схема устройства кабинки К-2 сантехнических перегородок из ЛДСП	АС-16
17	Схема инженерных отверстий на отметке -4.300	АС-17
18	Схема инженерных отверстий на отметке ±0.000	АС-18
19	Схема инженерных отверстий на отметке +4.300	АС-19
20	Схема усиления проемов	АС-20

Ведомость ссылочных и прилагаемых документов

Обозначение	Наименование	Примечание
СП РК 2.04-01-2017	Строительная климатология	
СП РК 2.03-30-2017	Строительство в сейсмических районах	
СН РК 2.02-01-2014	Пожарная безопасность зданий и сооружений	
ППБ РК-2014	Правила пожарной безопасности в Республике Казахстан	
ГОСТ 23279-85	Сетки арматурные сварные для железобетонных конструкций и изделий. Общие тех. условия	
Серия 2.244-1 выпуск 6	Детали полов общественных зданий	
ГОСТ 30674-99	Блоки оконные из поливинилхлоридных профилей	
ГОСТ 31173-2016	Блоки дверные стальные	

Ведомость основных комплектов рабочих чертежей

Обозначение	Наименование	Примечание
АС	Архитектурно-строительные решения	
ВК	Водопровод и канализация	
ОВ	Отопление	
ЭОМ	Электротехнические решения	
ПС	Пожарная сигнализация	

Технико-экономические показатели

№	Наименование	Ед. измер.	Примечание
1	Общая площадь	$м^2$	2015,2
2	Площадь застройки	$м^2$	1620
3	Строительный объем	$м^3$	12638
4	Этажность здания	этаж	2

Согласовано

ВК	Аханова	07.21
ЭО/ЭМ/ПС	Айдарханов	07.21
ОВ	Токтарова	07.21

Взам. инв. №

Подпись и дата

Инв. № подл.

Данный проект является собственностью ТОО "RB Engineering Group". Не санкционированное использование проекта в целом или любой его части будет преследоваться по закону "Об авторских и смежных правах" РК.

Настоящий проект выполнен в соответствии с экологическими, санитарно-гигиеническими, противопожарными требованиями и другими нормами и правилами и обеспечивает безопасную для жизни и здоровья людей эксплуатацию объекта при соблюдении предусмотренных рабочими чертежами мероприятий.

Главный инженер проекта _____ Нуржакипов Д.

Изм.	Кол.у.	Лист	№док.	Подпись	Дата
ГИП		Нуржакипов			09.2021
Разработал		Кадырмолданов			09.2021
		Мусин			09.2021
Проверил		Нуржакипов			09.2021
Н. контроль		Асылканов			09.2021

Договор №2021-18/АР

Капитальный ремонт дома культуры в с. Таскескен, Урджарского района, ВКО

Архитектурно-строительные решения

Стадия	Лист	Листов
РП	1	

Общие данные (начало)

ТОО "RB Engineering Group" ГСЛ № 20015806

Формат А3а+А4к

Общие указания

Рабочий проект "Капитальный ремонт дома культуры в с. Таскескен, Урджарского района, ВКО" разработан на основании договора №18 от 21.05.2021 г., актом технического обследования выполненного ТОО "RB Engineering Group", заданием на проектирования и дефектным актом утвержденного заказчиком.

Целью проектируемого капитального ремонта здания является повышение надежности и комфортности его условий. В ходе ремонта решаются задача по обеспечению сохранности существующих строительных конструкций здания.

Условия площадки характеризуются следующими показателями:

- температура воздуха наиболее холодных суток холодного периода года: -37,0°С;
- температура воздуха наиболее холодной пятидневки холодного периода года: -35,2°С;
- продолжительность отопительного периода: 188 суток;
- скоростной напор ветра: 0,77 кПа;
- нормативная снеговая нагрузка: 1,8 кПа (IV снег. район, НТП РК 01-01-3.1(4.1)-2017);
- уровень ответственности здания: II (технический сложный);
- климатический район: IIIA;
- сейсмичность: 7 балл.

Выводы по техническому обследованию

Согласно выводам технического обследования, выполнение антисейсмических мероприятий является нецелесообразным, так как, несущие конструкции требуют выполнения большого объема работ или усиления с общими затратами более 85% балансовой стоимости объекта.

Физический износ составляет более 60%:

- деревянных и металлопластиковых дверных блоков;
- металлопластиковых оконных блоков;
- внутренней отделки помещений;
- полов (всех покрытий).

Существующая конструктивная характеристика

Существующее здание имеет сложную форму в плане. Габаритные размеры в осях составляют 66,00х27,91 м. Этажность здания - 2, имееться подвальное помещение. Общая высота здания составляет +15,950 м от отметки 0,000 м. За условную отметку 0,000 м принять уровень чистого пола первого этажа рассматриваемого здания. Для вертикального перемещения людей в здании предусмотрены лестничные клетки. Выход на кровлю осуществляется через люк расположенный в стене по оси 10, в рядах Б-А.

Фундаменты: Бетонный, ленточный;
Наружнее стены: Кирпичная кладка, толщиной 640 мм, 510 мм;
Внутреннее стены: Кирпичная кладка, толщиной 640 мм, 510 мм, 380 мм и 250 мм;
Перегородки: Кирпичные, толщиной 120 мм.
Перемычки: Сборные, брусковые.
Покрытие: Сборные, железобетонные, многопустотные плиты.
Кровля: Скатная кровля из профлиста.
Полы: Бетон, дощатый настил, керамическая плитка по бетонной стяжке, линолеум.
Окна: Деревянные и металлопластиковые.
Двери: Деревянные, металлопластиковые и стальные.

Противопожарные мероприятия

Степень огнестойкости здания – II.

Противопожарные мероприятия назначены в соответствии с требованиями СН РК 2.02-01-2014 «Пожарная безопасность зданий и сооружений» и должны отвечать требованиям Технического регламента РК «Общие требования к пожарной безопасности»:

- Основные конструкции здания (несущие элементы, ограждающие конструкции) несгораемые;
- Деревянные элементы кровли защитить огнебиовлагозащитным составом "КОРД, при этом потеря массы огнебиозащитной древесины не должна превышать 25%, согласно п. 9.6 СН РК 3.02-37-2013. Защиту деревянных элементов при соприкосновении с кирпичной кладкой производить двумя слоями толя.
- Вход на чердак - через слуховые окна и существующий люк;
- Проход по чердаку сквозной, размером в свету не менее 1.2х1.6 м.

Проектные решения

Перед выполнением строительно-монтажных работ выполнить демонтажные работы по дефектному акту.

Строительно-монтажные работы начать с устройства вновь возводимых перегородок которые указаны в кладочном плане (см. лист АС-13,14). Перегородки выполнить из кирпича марки Кр-р-по 250х120х65/1НФ/100/2,0/25 на смешанных цементных растворах марки М25 по подстилающему слою конструкций пола. Кирпичную кладку армировать арматурной сеткой 4Вр-1-50/4Вр-1-50 с шагом не более 700 мм по высоте и по всему периметру кладки, также гидроизолировать от подстилающего слоя рубероидом РКП-350 шириной 200 мм. Перегородки крепить к существующим стенам с помощью закладных деталей ЗД-1 и смоченной цементным раствором паклей; к существующим плитам перекрытия с помощью закладных деталей ЗД-2 и гернита. По верху перегородок укладывать продольные арматуры 3Ф6А400 и поперечные арматуры Ф6А240 в слое бетона класса С12/15. В месте устройства дверного блока в теле перемычки предусмотреть монолитную перемычку МП-1 из железобетона. Продольная арматура - 4Ф16А400, поперечная - Ф6А240 (шагом 300 мм). Класс бетона - С12/15. Защитный слой бетона принять равным 30 мм.

После устройства перегородок выполнить устройство стальных (ГОСТ 31173-2003), деревянных (ГОСТ 6629-88), металлических противопожарных (ГОСТ Р 57327-2016, серия 1.236-5 выпуск 3) дверных блоков, также оконных блоков из поливинилхлоридных профилей (ГОСТ 30674-99).

Устройство конструкций пола выполнить по ТД-406, 388, 110, 351, 364, 109, 352, 471. Некоторые детали полов заменены в связи с усовершенствованием технологии производства строительных материалов.

Внутреннюю отделку стен выполнить с помощью керамической плитки 200х300х8 мм светлых тонов на растворе в помещениях №104, 104', 105, 108, 110, 121, также акриловой водно-дисперсиянной краской светлых тонов за 2 раза по слою выравнивания сухими смесями во всех остальных помещениях.

Потолки помещении здания окрасить акриловой водно-дисперсионной краской светлых тонов за 2 раза по слою выравнивания цементно-известковым раствором в помещениях 104-114, 116-125, 128, 202-217, 219, 220. Выполнить устройство подвесного потолка типа "Armstrong" в помещениях 101, 102, 103, 115, 126, 127, 201, 218.

Перед выполнением строительно-монтажных работ выполнить удаление непрочной штукатурки и восстановление кирпичной кладки. Наружную отделку выполнить с помощью металлосайдинга по утеплителю толщиной 80 мм выдержав толщину 50 мм для воздушной прослойки между утеплителем и металлосайдингом. Внешнюю поверхность утеплителя закрыть пленкой "ЮТАФОЛ". Цоколь отделать плиткой типа "Кабанчик".

Для проведения инженерных трубопроводов пробить отверстия в кирпичной кладке перегородки и стены. После пробивки отверстия усилить металлической рамой из уголков. После проведения инженерных трубопроводов отверстия заделать гернитом.

Перечень работ требующие освидетельствование скрытых работ:

- гидроизоляция под в/в перегородок;
- горизонтальное армирование в/в перегородок;
- армирование монолитной перемычки;
- устройство монолитной перемычки;
- заполнение зазоров оконных и дверных блоков перед устройством откосов;
- штукатурка стен, перегородок и откосов перед устройством выравнивающего слоя;
- устройство ниже лежащих слоев конструкций полов.

Мероприятия по обеспечению доступности маломобильных групп населения

1) На путях движения лиц, имеющих ограничения по зрению, предусмотреть рельефные тактильные обозначения путей движения и электронные звонки-сигналы для ориентировки в передвижении на слух, для быстрого местонахождения входа, выхода, коридора и других объектов, что обеспечивает возможность своевременного опознавания мест и зон риска тростью или непосредственным прикосновением ног идущего или восприятием звуковой информации согласно пункту 4.3.2.3 СП РК 3.06-101-2012.

2) Высота каждого уровня порога входной наружной двери в здание не должна превышать 0,014 м, в остальных случаях, дверные проемы не должны иметь порогов и перепадов высот пола, за исключением случаев производственной необходимости, но при этом высота или перепад высот не должен превышать 0,014 м согласно пункту 4.3.2.5 СП РК 3.06-101-2012.

3) При двухстворчатых дверях одна рабочая створка должна иметь ширину, требуемую для однопольных дверей согласно пункту 4.3.2.7 СП РК 3.06-101-2012.

4) На путях эвакуации следует применять двери, обеспечивающие задержку автоматического закрывания дверей, продолжительностью не менее 5 секунд согласно пункту 4.3.2.8 СП РК 3.06-101-2012. Предусмотреть устройство дверных доводчиков.

5) Изменение уровня пола должно соответствовать уклону по таблице 3. СП РК 3.06-101-2012 согласно пункту 4.3.2.18 СП РК 3.06-101-2012.

6) Согласно пункту 4.3.2.19 СП РК 3.06-101-2012 при изменении горизонтального уровня пола от 15 мм до 200 мм рекомендуется:

- окрашивать пандусы и площадки контрастными цветами либо обозначать тактильной предупреждающей полосой, как показано в приложении И;
- окрашивать предупреждающие полосы в контрастный цвет на верхнем и на нижнем уровнях, как показано на рисунке 5;
- устанавливать тактильные предупреждающие полосы на верхнем и нижнем уровнях.

Антисейсмические мероприятия

Согласно пункту 9.4.4 СП РК 2.03-30-2017 предусмотреть между вновь возводимыми (в/в) перегородками и несущей стеной вертикальный зазор 30 мм, также между перекрытиями горизонтальный зазор 20 мм. Вертикальный зазор заполнить смоченный цементным раствором паклей, горизонтальный - гернитом.

Согласно пункту 9.4.5 СП РК 2.03-30-2017 для в/в перегородок предусмотреть закладные элементы для соединения с несущими стенами и плитой перекрытия (так как длина более 3,0 м).

Согласно пункту 9.5.5 СП РК 2.03-30-2017 крепление в/в перегородок с несущими конструкциями здания (плитой перек.) закладные детали выполнить с помощью анкера.

Согласно пункту 9.4.7.1 СП РК 2.03-30-2017 кирпичная кладка в/в перегородок должна выполняться кирпичом марки Кр-р-по 250х120х65/1НФ/100/2,0/50 на смешанном цементном растворе М50.

Согласно пункту 9.4.7.2 СП РК 2.03-30-2017 значение временного сопротивления кирпичной кладки в/в перегородок осевому растяжению по непривязанным швам должно быть не менее 60 кПа (0,6 кгс/см^2).

Согласно пункту 9.4.7.3 СП РК 2.03-2017 выполнить горизонтальное армирование в/в перегородок арматурной сеткой С-1 на всю длину не реже чем 700 мм по высоте.

Согласовано			
ВК	Ахонова		07.21
ЭО/ЭМ/ПС	Аддарханов		07.21
ОВ	Токтарова		07.21

Взам. инв. № | Подпись и дата | Инв. № подл.

Изм.	Кол.у.	Лист	№док.	Подпись	Дата	Договор №2021-18/АР		
						Капитальный ремонт дома культуры в с. Таскескен, Урджарского района, ВКО		
ГИП		Нуржакипов			09.2021	Архитектурно-строительные решения	Стадия: РП	Лист: 2 / Листов:
Разработал		Кадырмолданов			09.2021			
		Мусин			09.2021	Общие данные (конец)	ТОО "RB Engineering Group" ГСЛ № 20015806	
Проверил		Нуржакипов			09.2021			
Н. контроль		Асылканов			09.2021			

Формат А2а

Фасад в осях 1–11

Фасад в осях 11–1

Примечания:
1) Данный лист читать совместно с листами АР–1, АР–2, АР–4.
2) Цоколь дома культуры облицевать плиткой типа "Кабанчик" на цементном растворе Нср=1050 мм. Расход материалов см. лист АС–4.

Согласовано		
ВК	Аманда	07.21
ЭО/ЭМ/ПС	Айдархан	07.21
ОВ	Тамтарова	07.21

Взам. инв. №

Подпись и дата

Инв. № подл.

Изм.	Кол.уч.	Лист	№док.	Подпись	Дата	Договор №2021–18/АР		
						Капитальный ремонт дома культуры в с. Таскескен, Урджарского района, ВКО		
ГИП		Нуржакипов			09.2021	Архитектурно-строительные решения	Стадия: РП	Лист: 3 / Листов:
Разработал		Кадырмолданов			09.2021			
		Мусин			09.2021	Фасад в осях 1–11. Фасад в осях 11–1	ТОО "RB Engineering Group" ГСЛ № 20015806	
Проверил		Нуржакипов			09.2021			
Н. контроль		Асылканов			09.2021			

Формат А1а

Узел утепления наружных стен

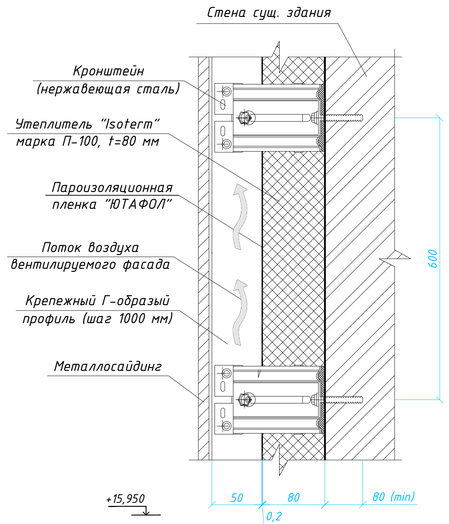

Спецификация элементов наружных стен

Поз.	Обозначение	Наименование	Кол.	Масса, ед., кг	Приме-чание
		Фасад			
		Цоколь (плитка типа "Кабанчик" на цементном растворе) hср=1050 мм, $м^2$	229,13		$м^2$
		Утеплитель Isoterm П100, толщина 80 мм	2151,25		$м^2$
		Металлосайдинг, $м^2$	2151,25		с учетом нар. откосов
		Крепежный кронштейн, шт.	5340		шт.
		Крепежный Г-образный профиль	2791		п.м.
		Пленка пароизоляционная ЮТАФОЛ 3-х слойная полиэтиленовая с арм. слоем из полиэтиленовых полос	2151,25		с учетом нар. откосов
		Отмостка			
		Бетон С12/15 W4 F50, t=100 мм	19,5		$м^3$
		Пес.-грав. смесь, t=130 мм	25,4		$м^3$
		Послойно уплотненный грунт, t=200 мм	38,8		$м^3$

Фасад в осях А-Е

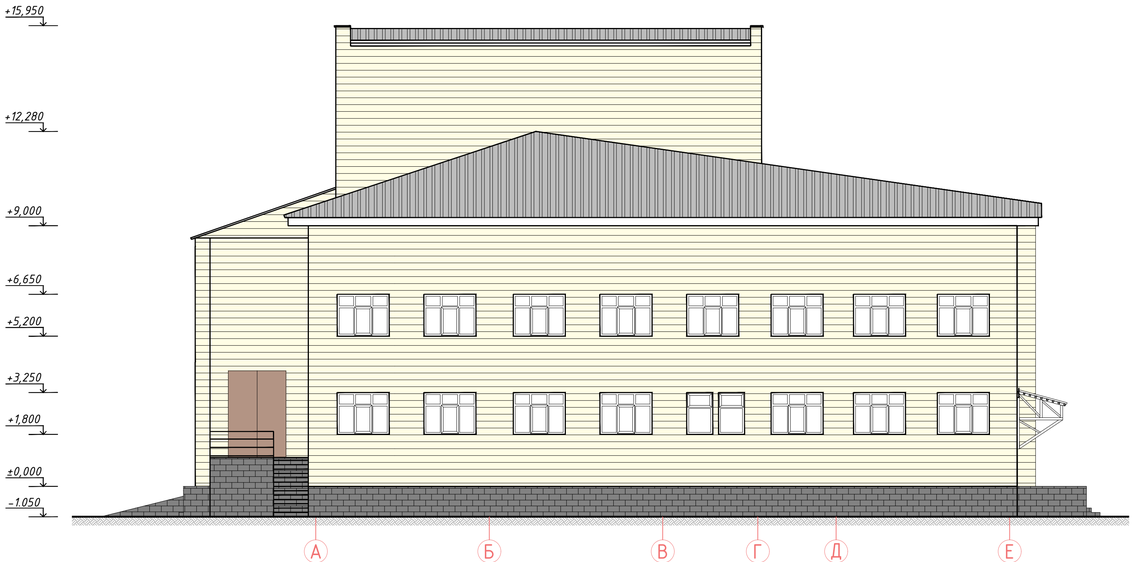

Ведомость наружней отделки

Поз.	Наименование	Вид отделки	Цвет	Прим.
1	Цоколь	Плитка типа "Кабанчик" на ЦР	RAL 7011	
2	Стена	Металлосайдинг	RAL 1014	
3	Двери	Металлические двери	RAL 8029	
4	Окна	Металлопласти-ковые окна	RAL 9016	
5	Козырьки (покрытие)	Профилированный лист	RAL 7004	
6	Козырьки (мет. элементы)	Гнутый профиль	RAL 7004	
7	Ограждения крылец	Гнутый профиль	RAL 7004	

Примечания:

1) Общие данные смотреть лист АР-1, АР-2.
2) Данный лист читать с листами АР-3.
3) Высота цокольной части здания составляет $H_{цоколь}$=1050 мм.
4.) Цвета покрытий (металлосайдинга) соответствует натуральным в пределах возможностей цветопередачи полиграфического оборудования.
5) Наружная отделка здания дома культуры выполняется согласно заданию на проектирования. Толщина теплоизоляционного слоя обусловлен теплотехническим расчетом.
6) Перед устройством наружной отделки выполнить удаления непрочной штукатурки и восстановления кирпичной кладки для плотного прилегания теплоизоляционных плит к стене и друг другу согласно пункту 14.1 и 8.5 СП РК 5.06-19-2012. Площадь восстановления 5% от пл. фасада.
7) Минимальной глубиной заделки анкеров крепления кронштейнов принять 80 мм согласно пункту 14.14 СП РК 5.06-19-2012.
8) Плотность теплоизоляционной плиты из минеральной ваты "Isoterm П100" принято согласно пункту 8.1 СП РК 5.06-19-2012.
9) Примечание 3х слойной пароизоляционной пленки "ЮТАФОЛ" обусловлена пунктом 8.5 СП РК 5.06-19-2012. Согласно пункту паророницаемость пароизоляционной пленки должны быть не менее 0,3 мг/[м·ч·Па].
10) При выполнении устройства наружней отделки цветовые решения предварительно согласовать с заказчиком.

Изм.	Кол.уч.	Лист	№док.	Подпись	Дата				
						Договор №2021-18/АР			
						Капитальный ремонт дома культуры в с. Таскескен, Урджарского района, ВКО			
ГИП		Нуржакипов			09.2021	Архитектурно-строительные решения	Стадия	Лист	Листов
Разработал		Кадырмолдаев			09.2021		РП	4	
		Мусин			09.2021	Фасад в осях А-Е. Фасад в осях Е-А	ТОО "RB Engineering Group" ГСЛ № 20015806		
Проверил		Нуржакипов			09.2021				
Н. контроль		Асылканов			09.2021				

Согласовано		
ВК	Аханова	07/21
ЭО/ЭМ/ПС	Айдарханов	07/21
ОВ	Токтарова	07/21

Взам. инв. №

Подпись и дата

Инв. № подл.

Формат А2а+А3к

План на отметке -4.300 м

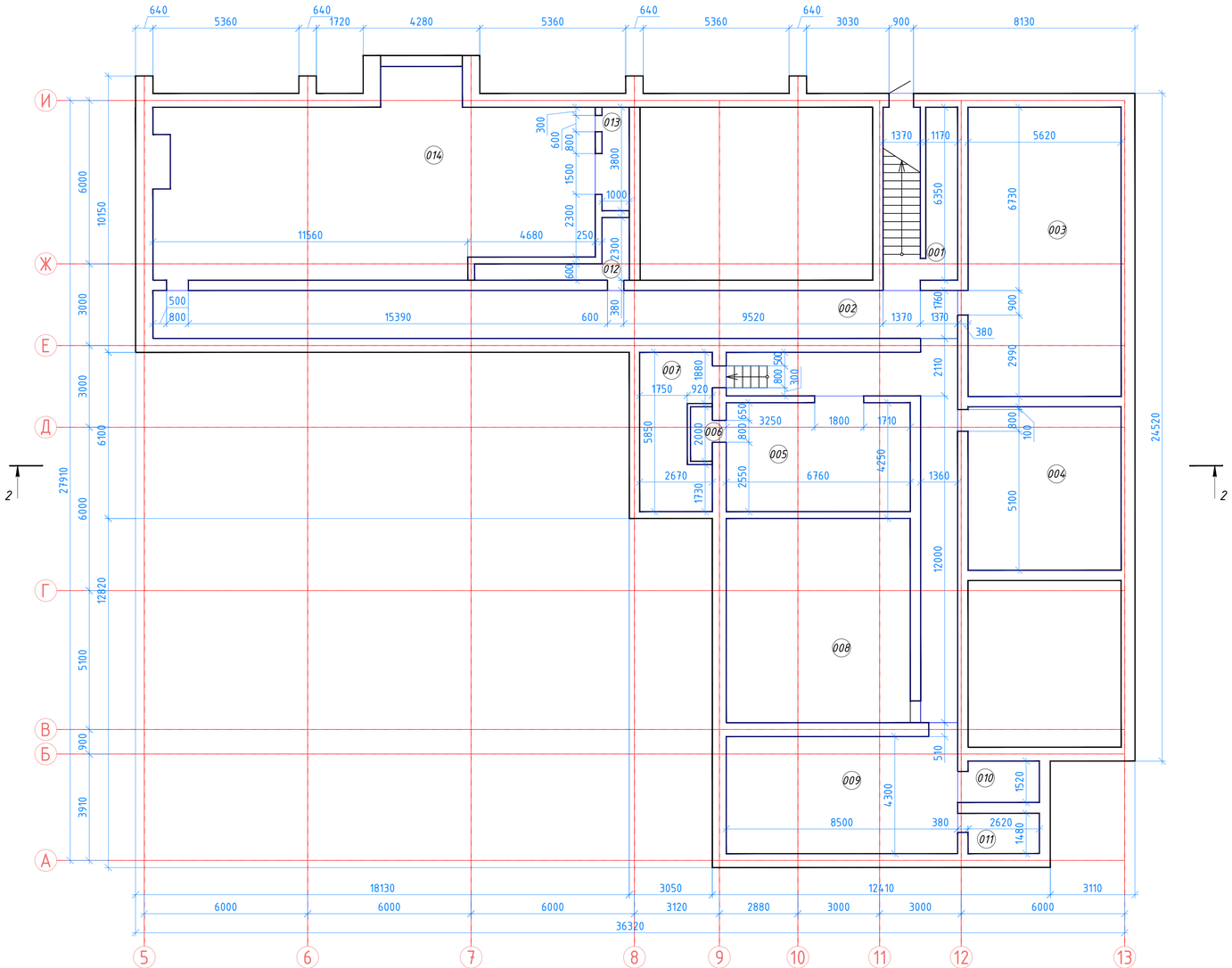

Экспликация помещений

Номер пом.	Наименование	Площадь, м²
001	Подвальное помещение	17,26
002	Подвальное помещение	82,60
003	Подвальное помещение	60,02
004	Подвальное помещение	34,02
005	Подвальное помещение	27,48
006	Подвальное помещение	2,01
007	Подвальное помещение	13,96
008	Подвальное помещение	51,00
009	Подвальное помещение	37,08
010	Подвальное помещение	4,41
011	Подвальное помещение	4,14
012	Подвальное помещение	5,33
013	Подвальное помещение	4,32
014	Подвальное помещение	102,66
	Всего	19,04

Примечания:
1) Данный лист читать совместно с листами АР-1, АР-2, АР-6, АР-7, АР-8, АР-9, АР-10.
2) До начала строительно-монтажных работ выполнить демонтажные работы (см. дефектный акт).

Согласовано		
ВК	Ахмада	07.21
ЭО/ЭМ/ПС	Айдархан	07.21
ОВ	Токтарова	07.21

Взам. инв. №

Подпись и дата

Инв. № подл.

Изм.	Кол.уч.	Лист	№док.	Подпись	Дата	Договор №2021-18/АР			
						Капитальный ремонт дома культуры в с. Таскескен, Урджарского района, ВКО			
ГИП		Нуржакипов			09.2021	Архитектурно-строительные решения	Стадия	Лист	Листов
Разработал		Казыгмолданов			09.2021		РП	5	
		Мусин			09.2021	План подвала на отметке -4.000 м	ТОО "RB Engineering Group" ГСЛ № 20015806		
Проверил		Нуржакипов			09.2021				
Н. контроль		Асылканов			09.2021				

Формат А1а

План на отметке 0.000 м

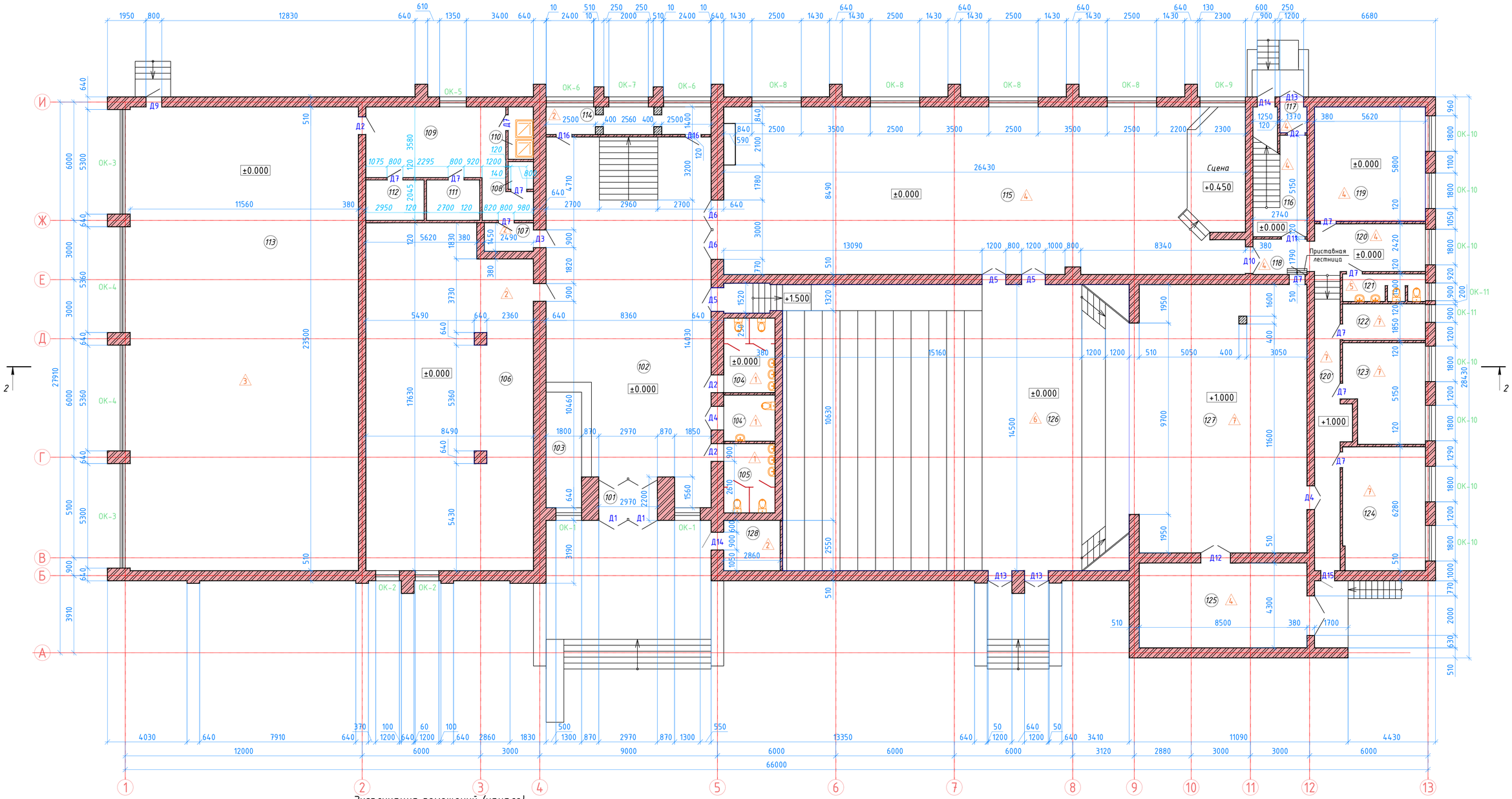

Экспликация помещений (начало)

Номер пом.	Наименование	Площадь, м²
101	Тамбур	6,08
102	Холл	136,03
103	Гардероб	10,47
104	Санузел	9,83
104'	Санузел для МГН	6,09
105	Санузел	9,12
106	ЦОН	143,72
107	Коридор	4,18
108	Санузел	1,88
109	Коридор	30,20
110	Душевая	3,54
111	Раздевалка	6,18
112	Раздевалка	6,09
113	Спортзал	227,95
114	Электрощитовая	11,26

Экспликация помещений (начало)

Номер пом.	Наименование	Площадь, м²
115	Зал торжеств	225,61
116	Лестничная клетка	16,07
117	Тамбур	2,51
118	Коридор	5,49
119	Подсобное помещение	32,70
120	Коридор	14,21
120'	Коридор	20,66
121	Санузел	5,78
122	Операторная	7,86
123	Костюмерная	19,98
124	Костюмерная	26,31
125	Подсобное помещения	38,06
126	Актовый зал	262,22
127	Сцена	121,41
128	Помещение водомерного узла	7,29
	Всего	1438,78

Примечания:
1) Данный лист читать совместно с листами АР-1, 2, 3, 4, 5, 7, 8, 9, 10, 11, 12.
2) До начала строительно-монтажных работ выполнить демонтажные работы согласно дефектному акту.
3) Спецификация заполнения оконных проемов см. Листы АР-11, 12. Размеры оконных блоков уточнять по месту.
4) Спецификация заполнения дверных проемов см. Лист АР-11. Размеры дверных блоков уточнять по месту.
5) Незамаркированные дверные проемы не подлежат замене.
6) Выполнить пробитие и усиление дверного проема Д-12* с помощью металлического обрамления. Схема устройства дверного проема см. лист АР-26.
7) Выполнить пробитие и усиление дверного проема Д-15 с помощью металлического обрамления. Схема устройства дверного проема см. лист АР-27.
8) Согласно данным обследовательских работ техническое состояние существующих перегородок в осях 2-4/Е-И, 5-6/В-Е подлежат IV категории - предаварийное состояние конструкции. В связи с этим выполнить устройство вновь возводимых перегородок согласно кладочным планам (см. лист АР-13, 14).

Изм.	Кол.уч.	Лист	№док.	Подпись	Дата
ГИП		Нуржакипов			09.2021
Разработал		Кайдарманов			09.2021
		Мусин			09.2021
Проверил		Нуржакипов			09.2021
Н. контроль		Асылканов			09.2021

Договор №2021-18/АР

Капитальный ремонт дома культуры в с. Таскескен, Урджарского района, ВКО

Архитектурно-строительные решения

Стадия	Лист	Листов
РП	6	

План первого этажа на отметке ±0.000

ТОО "RB Engineering Group" ГСЛ № 20015806

Формат А1а

Согласовано		
ВК	Аманова	07.21
ЭО,ЭМ,ГС	Айдаркинов	07.21
ОВ	Гонтарова	07.21

Взам. инв. №

Подпись и дата

Инв. № подл.

План на отметке +4.300

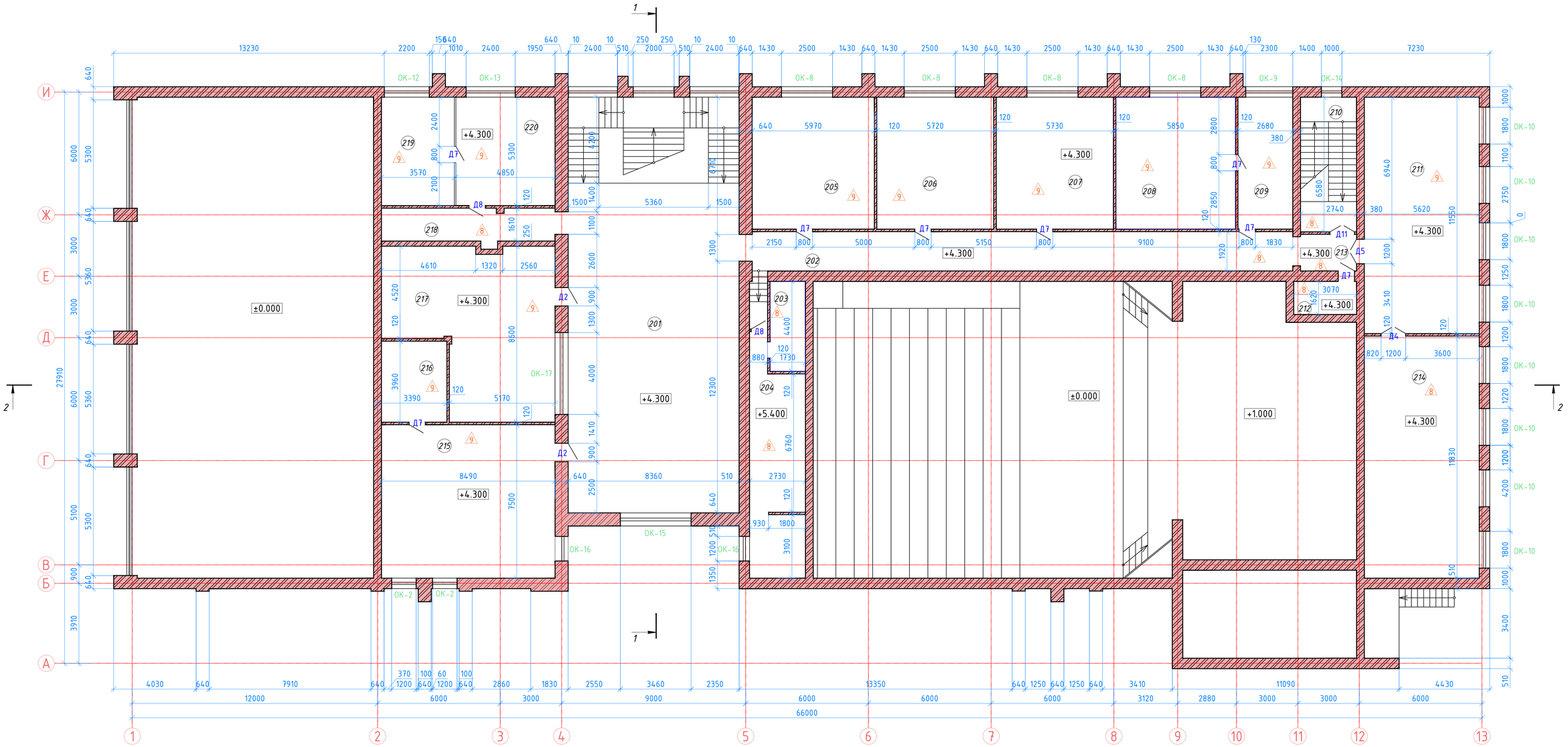

Экспликация помещений (начало)

Номер пом.	Наименование	Площадь, м²
201	Холл	169,77
202	Коридор	51,85
203	Помещение	7,70
204	Операторная для сцены	31,37
205	Кабинет участкового полиции	38,60
206	Помещение музыкальных инструментов	37,00
207	Кабинет для ВОВ	37,05
208	Кабинет руководителья	37,82
209	Помещение	17,38
210	Лестничная клетка	18,17

Экспликация помещений (начало)

Номер пом.	Наименование	Площадь, м²
211	Библиотека	64,90
212	Лестничная клетка	5,38
213	Коридор	5,63
214	Помещение для книг	66,62
215	Зал для хареографии	64,25
216	Раздевалка	12,77
217	Костюмерная	59,44
218	Коридор	14,60
219	Архив	18,97
220	Паспортный стол	25,80
	Всего	785,07

Примечания:
1) Данный лист читать совместно с листами АР-1, 2, 3, 4, 5, 7, 8, 9, 10, 11, 12.
2) До начала строительно-монтажных работ выполнить демонтажные работы согласно дефектному акту.
3) Спецификация заполнения оконных проемов см. Листы АР-11, 12. Размеры оконных блоков уточнять по месту.
4) Спецификация заполнения дверных проемов см. Лист АР-11. Размеры дверных блоков уточнять по месту.

Изм.	Кол.уч.	Лист	№док.	Подпись	Дата
ГИП		Нуржакипов			09.2021
Разработал		Кадырмолданов			09.2021
		Мусин			09.2021
Проверил		Нуржакипов			09.2021
Н. контроль		Асылканов			09.2021

Договор №2021-18/АР

Капитальный ремонт дома культуры в с. Таскескен, Урджарского района, ВКО

Архитектурно-строительные решения

Стадия	Лист	Листов
РП	7	

План второго этажа на отметке +4.300 м

ТОО "RB Engineering Group" ГСЛ № 20015806

Формат А1а

Согласовано			
ВК	Ахмадиев		07.21
ЭО/ЭМ/ПС	Айдарханов		07.21
ОВ	Тектурова		07.21

Взам. инв. №

Подпись и дата

Инв. № подл.

Разрез 1-1

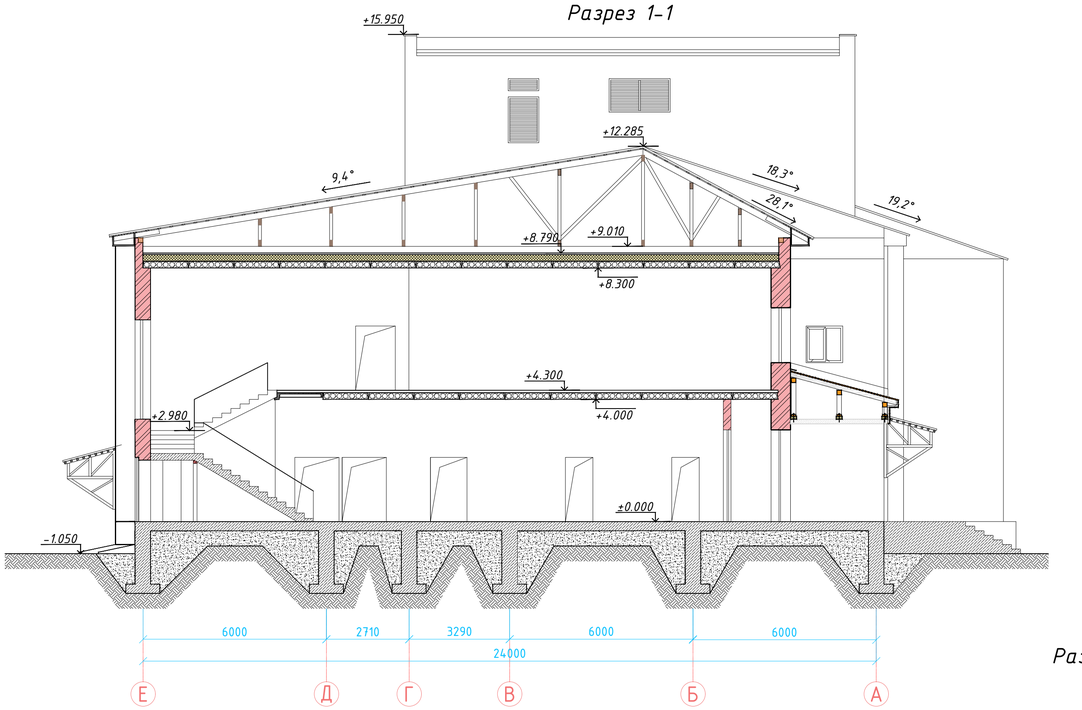

Узел отмостки

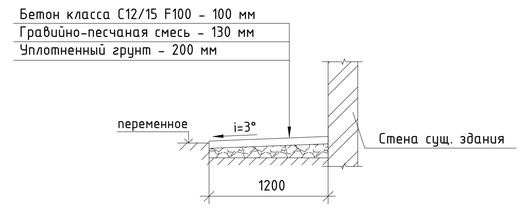

Разрез 2-2

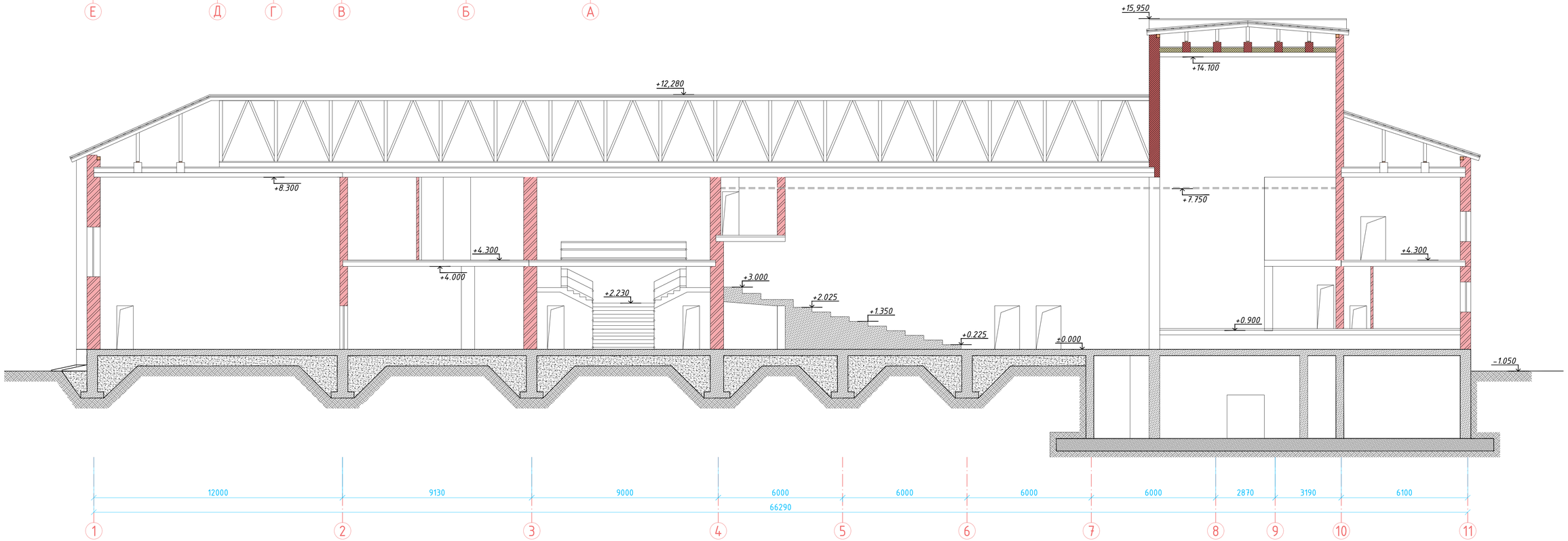

Примечания:

1) Данный лист читать совместно с листами АР-1, АР-2, АР-3, АР-4, АР-5, АР-6, АР-7, АР-11, АР-12.

Изм.	Кол.уч.	Лист	№док.	Подпись	Дата	Договор №2021-18/АР		
						Капитальный ремонт дома культуры в с. Таскескен, Урджарского района, ВКО		
ГИП		Нуржакипов			09.2021	Архитектурно-строительные решения	Стадия: РП	Лист: 8 / Листов:
Разработал		Кадырмолданов			09.2021			
		Мусин			09.2021	Разрез 1-1. Разрез 2-2	ТОО "RB Engineering Group" ГСЛ № 20015806	
Проверил		Нуржакипов			09.2021			
Н. контроль		Асылканов			09.2021			

Согласовано

ВК	Аханова	07.21
ЭО/ЭМ/ПС	Айдарханов	07.21
ОВ	Тохтарова	07.21

Взам. инв. №

Подпись и дата

Инв. № подл.

Формат А1а

Экспликация полов (начало)

Номер помещения	Тип пола по проек-ту	Схема пола или тип пола по серии	Элементы пола и их толщина	Площадь пола, м2
1-этаж				
104, 104', 105, 108, 110	1	Серия 2.244-1 выпуск 6, ТД-406 (см. примечание 7)	- Керамическая плитка по ГОСТ 6787-2001, t=10 мм, 300x300 мм; - Слой плиточного клея для укладки керамических пл., t=15 мм; - Стяжка из ЦПР М150, t=50 мм; - Гидроизоляционный слой - оклеечная из материалов на основе битума (2 слоя); - Стяжка из ЦПР М150 по уклону, t=20 мм; - Подстилающий слой бетона класса В7.5, t=80 мм (сущ.); - Грунт основания с втрамбованным щебнем или гравием крупностью 40-60 мм (сущ.)	30,46
106, 107, 109, 111, 112, 114, 128	2	Серия 2.244-1 выпуск 6, ТД-388 (см. примечание 7)	- Керамогранитная плитка по ГОСТ Р 57141-2016, t=10 мм, 300x300 мм (матовый); - Слой плиточного клея для укладки керамогранитных плиток, t=15 мм; - Стяжка из ЦПР М150, t=55 мм; - Подстилающий слой: бетон класса В7.5, t=80 мм (сущ.); - Грунт основания с втрамбованным щебнем или гравием крупностью 40-60 мм (сущ.)	208,92
113	3	Серия 2.244-1 выпуск 6, ТД-110	- Доски ДП 55x70 ГОСТ 8242-88; - Лага 100x50 (пролет 1000 мм) по ГОСТ 24454-80Е; - Прокладки из доски 150x25x200 по 2 слоям пергамина; - Кирпичный столбик 250x940x250 на ЦПР М25; - Подстилающий слой: гравийный t=80 мм (сущ.); - Грунт основания насыпной (сущ.)	227,95
115, 116, 117, 118, 119, 120, 125	4	Серия 2.244-1 выпуск 6, ТД-351 (см. примечание 7)	- Керамогранитная плитка по ГОСТ Р 57141-2016, t=10 мм, 300x300 мм (матовый); - Слой плиточного клея для укладки керамогранитных пл., t=15 мм; - Стяжка из ЦПР М150, t=55 мм; - Железобетонная плита перекрытия (сущ.)	334,65
121	5	Серия 2.244-1 выпуск 6, ТД-364 (см. примечание 7)	- Керамическая плитка по ГОСТ 6787-2001, t=10 мм, 300x300 мм; - Слой плиточного клея для укладки керамических пл., t=15 мм; - Стяжка из ЦПР М150, t=50 мм; - Гидроизоляционный слой - оклеечная из материалов на основе битума (2 слоя); - Стяжка из ЦПР М150 по уклону, t=20 мм; - Железобетонная плита перекрытия (сущ.)	5,78
126	6	Серия 2.244-1 выпуск 6, ТД-110	- Доски ДП 55x70 ГОСТ 8242-88; - Лага 100x50 (пролет 1000 мм) по ГОСТ 24454-80Е (сущ.); - Прокладки из доски 150x25x200 по 2 слоям пергамина (сущ.); - Кирпичный столбик 250x940x250 на ЦПР М25 (сущ.); - Подстилающий слой: гравийный t=80 мм (сущ.); - Грунт основания насыпной (сущ.)	262,22

Экспликация полов (конец)

Номер помещения	Тип пола по проек-ту	Схема пола или тип пола по серии	Элементы пола и их толщина	Площадь пола, м2
120', 122, 123, 124, 127	7	Серия 2.244-1 выпуск 6, ТД-109	- Доски ДП-35 ГОСТ 8242-88; - Лага 100x50 (пролет 1000 мм) по ГОСТ 24454-80Е; - Прокладки из доски 150x25x200 по 2 слоям пергамина; - Кирпичный столбик 250x890x250 на ЦПР М25; - Железобетонная плита перекрытия с неровной поверхностью (сущ.)	216,22
2-этаж				
202, 203 204, 210 212, 213 214, 218	8	Серия 2.244-1 выпуск 6, ТД-352 (см. примечание 7)	- Керамогранитная плитки по ГОСТ Р 57141-2016, t=10 мм (матовый); - Плиточный клей для укладки керамогранитных плиток, t=15 мм; - Стяжка из цементно-песчаного раствора М150, t=55 мм; - Существующая конструкция пола	201,32
205, 206 207, 208 209, 211 215, 216 217, 219 220	9	Серия 2.244-1 выпуск 6, ТД-471 (см. примечание 7)	- Линолеум с теплоизоляционным слоем (гетерогенный, коммерческий класс 33) по ГОСТ 7251-77; - Прослойка из быстротвердеющей мастики на водостойких вяжущих; - Плита OSB-3, t=25 мм; - Стяжка из цементно-песчаного раствора М150, t=20 мм; - Существующая конструкция пола	413,98

Примечания:

1. Общие данные смотреть на листе АР-1, 2.
2. Данный лист читать совместно с листами АР-6, 7.
3. Для керамических полов предусмотреть керамические плинтусы, для керамогранитных полов предусмотреть керамогранитные плинтусы, для полов из линолеума и дощатых предусмотреть пластиковые плинтусы, для полеуретановых полов предусмотреть бетонные плинтусы.

Общий расход:
- керамических плинтусов - 63,1 п.м.;
- керамогранитных плинтусов - 331,2 п.м.;
- пластиковых плинтусов - 542,3 п.м.

4. В здании на путях эвакуации не допускается применять материалы поверхностных слоев конструкций с более высокой пожарной опасностью.
5. Керамические и керамогранитные плитки брать устойчивые к истиранию и не скользкие.
6. При расшивке швов применить эпоксидные затирки, которые способны выдержать воздействие влаги и химических веществ.
7. Некоторые детали пола из серии поменяны на современные материалы в связи усовершенствованием технологии производства работ.
8. Поверхность покрытия пола должна быть ровной. Отклонение поверхности пола от горизонтальной плоскости на длине 2 м не должно превышать, для покрытий:
а) из линолеума, рулонных на основе синтетических волокон - 2 мм;
б) из плит керамических (керамогранитных) - 4 мм.
9. При устройстве гидроизоляции полов предусмотреть непрерывную гидроизоляцию стен на высоту 300 мм от уровня пола из 2 слоя гидроизола на битумной мастике. Общая длина гидроизоляция - 63,1 п.м.

Согласовано		
ВК	Ахонова	07.21
ЭО/ЭМ/ПС	Айдарханов	07.21
ОВ	Токтарова	07.21

Взам. инв. №

Подпись и дата

Инв. № подл.

Изм.	Кол.уч.	Лист	№док.	Подпись	Дата	Договор №2021-18/АР		
						Капитальный ремонт дома культуры в с. Таскескен, Урджарского района, ВКО		
ГИП		Нуржакипов			09.2021	Архитектурно-строительные решения	Стадия: РП	Лист: 9 / Листов:
Разработал		Кадырмолданов			09.2021			
		Мусин			09.2021	Экспликация полов	ТОО "RB Engineering Group" ГСЛ № 20015806	
Проверил		Нуржакипов			09.2021			
Н. контроль		Асылканов			09.2021			

Формат А2а

Ведомость отделки помещений (начало)

Номер помещения	Вид отделки элементов интерьеров					
	Потолок	Площ. м2	Стены и перегородки	Площ. м2	Откосы	Площ. м2
1-ый этаж						
106,107,109 111,112,113 114,116,117 118,119,120, 120',122,123, 124,125	-выравнивание цементно-известковым раствором; -акриловая водно-дисперсионная окраска светлых тонов в 2 слоя	613,43	-выравнивание сухими смесями; -акриловая водно-дисперсионная окраска светлых тонов в 2 слоя	1794,30	-выравнивание сухими смесями; -акриловая водно-дисперсионная окраска светлых тонов в 2 слоя (дверные откосы)	34,61
104, 104', 105, 108, 110, 121, 128	-выравнивание цементно-известковым раствором; -акриловая водно-дисперсионная окраска светлых тонов в 2 слоя	43,53	-керамическая плитка 200x300x8 светлых тонов на растворе	222,14	-выравнивание сухими смесями; -акриловая водно-дисперсионная окраска светлых тонов в 2 слоя (дверные откосы)	8,1
126,127	Подвесной потолок типа Армстронг	403,63	-выравнивание сухими смесями; -акриловая водно-дисперсионная окраска светлых тонов в 2 слоя	852,38	-выравнивание сухими смесями; -акриловая водно-дисперсионная окраска светлых тонов в 2 слоя (дверные откосы)	20,78
101,102 103	Подвесной потолок типа Армстронг	152,58				
115	Подвесной потолок типа Армстронг	225,61	-выравнивание сухими смесями; -акриловая водно-дисперсионная окраска светлых тонов в 2 слоя	120,46	-выравнивание сухими смесями; -акриловая водно-дисперсионная окраска светлых тонов в 2 слоя (дверные откосы)	7,05

Ведомость отделки помещений (продолжение)

Номер помещения	Вид отделки элементов интерьеров					
	Потолок	Площ. м2	Стены и перегородки	Площ. м2	Откосы	Площ. м2
2-ый этаж						
201	Подвесной потолок типа Армстронг	169,77				
218	Натяжной потолок	14,60	-выравнивание сухими смесями; -акриловая водно-дисперсионная окраска светлых тонов в 2 слоя	87,00	-выравнивание сухими смесями; -акриловая водно-дисперсионная окраска светлых тонов в 2 слоя (дверные откосы)	3,54
202,203,204 205,206,207 208,209,210 211,212,213 214,215,216 217,219,220	-выравнивание цементно-известковым раствором; -акриловая водно-дисперсионная окраска светлых тонов в 2 слоя	786,84	-выравнивание сухими смесями; -акриловая водно-дисперсионная окраска светлых тонов в 2 слоя	1678,82	-выравнивание сухими смесями; -акриловая водно-дисперсионная окраска светлых тонов в 2 слоя (дверные откосы)	26,01

Примечание:

1. Общие данные смотреть на листе АР-1, АР-2.
2. Данный лист читать совместно с листами АР-6, АР-7.
3. В здании на путях эвакуации не допускается применять материалы поверхностных слоев конструкций с более высокой пожарной опасностью.
4. Во всех помещениях в котором выполняется окрасочная отделка стен выполнить устройство ПВХ галтелей, расход - 1257,81 п.м.
5. В помещений 115 произвести отделку стен вдоль окон и сцены.

Согласовано

ВК	Аханова	07/21
ЭО/ЭМ/ПС	Айдарханов	07/21
ОВ	Токтарова	07/21

Взам. инв. №

Подпись и дата

Инв. № подл.

Изм.	Кол.уч.	Лист	№док.	Подпись	Дата
ГИП		Нуржакипов			09.2021
Разработал		Кадырмолданов			09.2021
		Мусин			09.2021
Проверил		Нуржакипов			09.2021
Н. контроль		Асылканов			09.2021

Договор №2021-18/АР

Капитальный ремонт дома культуры в с. Таскескен, Урджарского района, ВКО

Архитектурно-строительные решения

Стадия	Лист	Листов
РП	10	

Ведомость отделки помещений

ТОО "RB Engineering Group" ГСЛ № 20015806

Формат А3а

Спецификация элементов заполнения оконных проемов

Поз.	Обозначение	Наименование	Количество 1 эт.	Количество 2 эт.	Количество Всего	Масса, ед., кг	Примечание
		Окна					
ОК-1	ГОСТ 30674-99	ОП Б1 1600h-1300 (4М1-12-4М1-16-4М1)	2	-	2		
ОК-2	ГОСТ 30674-99	ОП Б1 1750h-1200 (4М1-12-4М1-16-4М1)	2	2	4		
ОК-3	ГОСТ 30674-99	ОП Б1 4000h-5300 (4М1-12-4М1-16-4М1)	2	-	2		
ОК-4	ГОСТ 30674-99	ОП Б1 4000h-5360 (4М1-12-4М1-16-4М1)	2	-	2		
ОК-5	ГОСТ 30674-99	ОП Б1 800h-1350 (4М1-12-4М1-16-4М1)	1	-	1		
ОК-6	ГОСТ 30674-99	ОП Б1 3600h-2400 (4М1-12-4М1-16-4М1)	2	-	2		
ОК-7	ГОСТ 30674-99	ОП Б1 3600h-2000 (4М1-12-4М1-16-4М1)	1	-	1		
ОК-8	ГОСТ 30674-99	ОП Б1 1450h-2500 (4М1-12-4М1-16-4М1)	4	4	8		
ОК-9	ГОСТ 30674-99	ОП Б1 1450h-2300 (4М1-12-4М1-16-4М1)	1	1	2		
ОК-10	ГОСТ 30674-99	ОП Б1 1450h-1800 (4М1-12-4М1-16-4М1)	7	8	15		
ОК-11	ГОСТ 30674-99	ОП Б1 1450h-900 (4М1-12-4М1-16-4М1)	2	-	2		
ОК-12	ГОСТ 30674-99	ОП Б1 1700h-2200 (4М1-12-4М1-16-4М1)	-	1	1		
ОК-13	ГОСТ 30674-99	ОП Б1 1700h-2400 (4М1-12-4М1-16-4М1)	-	1	1		
ОК-14	ГОСТ 30674-99	ОП Б1 1200h-1000 (4М1-12-4М1-16-4М1)	1	1	2		
ОК-15	ГОСТ 30674-99	ОП Б1 1800h-3460 (4М1-12-4М1-16-4М1)	-	1	1		
ОК-16	ГОСТ 30674-99	ОП Б1 1200h-1200 (4М1-12-4М1-16-4М1)	-	2	2		
ОК-17	ГОСТ 30674-99	ОП Б1 1000h-4000 (4М1-12-4М1-16-4М1)	-	1	1		
		Подоконники					
Пд1	Инд. изг. из ПВХ	Подоконная доска 1400x400	2	-	2		
Пд2	Инд. изг. из ПВХ	Подоконная доска 1300x400	2	4	6		См. примечание 8
Пд3	Инд. изг. из ПВХ	Подоконная доска 5400x400	2	-	2		
Пд4	Инд. изг. из ПВХ	Подоконная доска 5460x400	2	-	2		
Пд5	Инд. изг. из ПВХ	Подоконная доска 1450x400	1	-	1		
Пд6	Инд. изг. из ПВХ	Подоконная доска 2500x400	2	1	3		См. примечание 8
Пд7	Инд. изг. из ПВХ	Подоконная доска 2100x400	1	-	1		
Пд8	Инд. изг. из ПВХ	Подоконная доска 2600x400	4	4	8		
Пд9	Инд. изг. из ПВХ	Подоконная доска 2400x400	1	1	2		
Пд10	Инд. изг. из ПВХ	Подоконная доска 1900x400	7	8	15		
Пд11	Инд. изг. из ПВХ	Подоконная доска 1000x400	2	-	2		
Пд12	Инд. изг. из ПВХ	Подоконная доска 2300x400	-	1	1		
Пд13	Инд. изг. из ПВХ	Подоконная доска 1100x400	1	1	2		
Пд14	Инд. изг. из ПВХ	Подоконная доска 3560x400	-	1	1		
Пд15	Инд. изг. из ПВХ	Подоконная доска 4100x400	-	1	1		

ОК-1

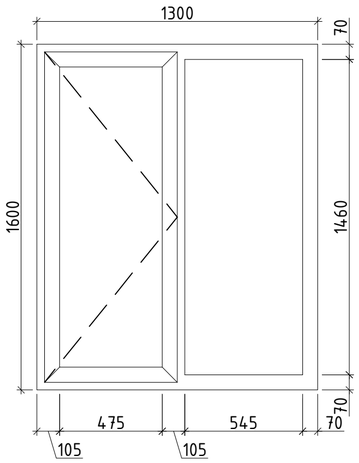

ОК-2

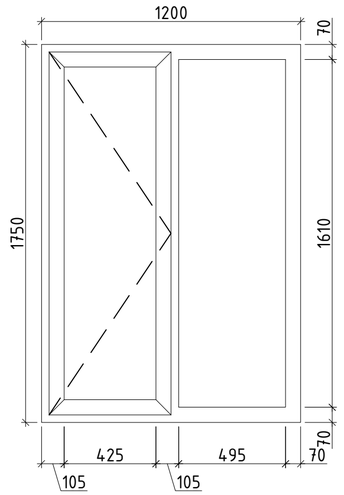

ОК-3

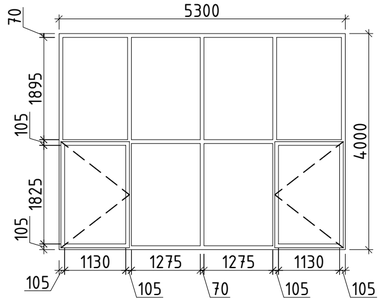

ОК-4

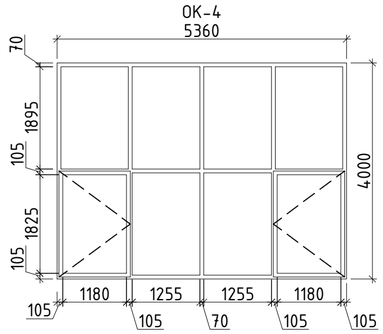

ОК-11

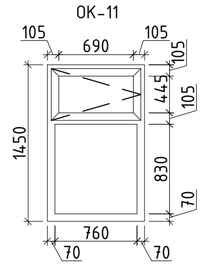

Спецификация элементов заполнения дверных проемов

Поз.	Обозначение	Наименование	Кол.	Масса, ед., кг	Примечание
Д1	ГОСТ 31173-2003	ДСН ДКН 3000-1450 М2	2		
Д2	ГОСТ 6629-88	ДГ 21-9	6		
Д3	ГОСТ Р 57327-2016	ДПС 01 2100-900 правая EI 60	1		
Д4	ГОСТ 6629-88	ДГ 21-12	3		
Д5	ГОСТ Р 57327-2016	ДПС 02 2100-1200 правая EI 60	4		
Д6	ГОСТ Р 57327-2016	ДПС 02 2100-1450 правая EI 60	2		
Д7	ГОСТ 6629-88	ДГ 21-8	19		
Д8	ГОСТ Р 57327-2016	ДПС 01 2100-800 правая EI 60	2		
Д9	ГОСТ 31173-2003	ДСН ДКН 2100x800 М2	1		
Д10	ГОСТ 6629-88	ДГ 21-13,5	1		
Д11	ГОСТ Р 57327-2016	ДПС 01 21-12 правая EI 45	2		
Д12	ГОСТ 6629-88	ДГ 21-15	1		
Д13	ГОСТ 31173-2003	ДСН ДКН 2100x1200 М2	3		
Д14	ГОСТ 31173-2003	ДСН ДКН 2100x900 М2	2		
Д15	ГОСТ 31173-2003	ДСН ДКН 2100x700 М2	1		
Д16	Серия 1.236-5 выпуск 3	ДП3.07.00.00.00 М4	2		

Примечания:

1. Данный лист читать совместно с листами АР-1, 2, 3, 4, 6, 7, 8, 12.
2. Размеры окон и дверей уточнять по месту.
3. В окнах установить стеклопакеты с коэффициентом сопротивления теплопередаче R менее чем 0,6 $м^2$ °С/Вт. Двухкамерные стеклопакеты 32 мм с обычным стеклом типа 4-10-4-10-4 (где 4 - толщина стекла, 10 - толщина воздушной прослойки между стеклами).
4. Согласно пункту 23 Техрегламента №1351 от 31.12.2008 "Требования к безопасности конструкций из других материалов" светопрозрачные конструкции выполнить из безопасного стекла.
5. Откосы оконных проемов выполнить из ПВХ листов шириной 300 мм. Длина откосов - 278,71 п.м.
6. На окна (на открывающиеся створки) установить рамочную москитную сетку из полотна обычного типа, общей площадью - 51,04 $м^2$.
7. В наружной части всех оконных проемов выполнить устройство сливов из оцинкованной стали толщиной 0,7 мм и шириной 300 мм. Общий расход оконных сливов - 112,90 п.м.
8. Пд-6 применить к ОК-6 и ОК-13; Пд-2 применить к ОК-2 и ОК-16.
9. При монтаже оконных и дверных блоков предусмотреть устройство уголка-нащельника (в местах примыкания откосов с фасадом) с наружной стороны - 526,42 п.м.
10. Ширину профилей оконных проемов принять равным 70 мм.
11. Согласно приказу Комитета по делам Строительства №7 от 10.01.2020 года в целях предотвращения травматизма и выпадения детей оконные блоки должны укомплектоваться замками безопасности. Общий расход - 55 шт.
12. Наружные металлические двери утеплить минплитой по ГОСТ 9573-2012, расход - 25,77 $м^2$.
13. Все соединения металлических элементов выполнить на сварке электродами Э-46А по ГОСТ 9467-75*.
14. Согласно пункту 9.3.9 СНиП РК 2.02-05-2009* двери в лестничных клетках, ведущие в общие коридоры должны иметь приспособления для самозакрывания и уплотнения в притворках.
15. Согласно пункту 6.2.11 СНиП РК 2.02-05-2009* двери эвакуационных выходов не должны иметь запоров, препятствующих их свободному открыванию изнутри вручную без ключа и без электромеханического или электромагнитного устройства.
16. Согласно пункту 4.2.1.19 СП РК 3.02-107-2014 двери электрощитовых помещений (дверной блок Д14) должны иметь предел огнестойкости не менее EI 45.
17. Во всех стальных дверных блоков предусмотреть дверные доводчики. Расход 12 шт.
18. На все деревянные двери предусмотреть замки - 29 шт, петли - 72 шт, ручки - 60 шт.
19. Противпожарные двери приняты согласно СТ РК 2110-2011.

ОК-9

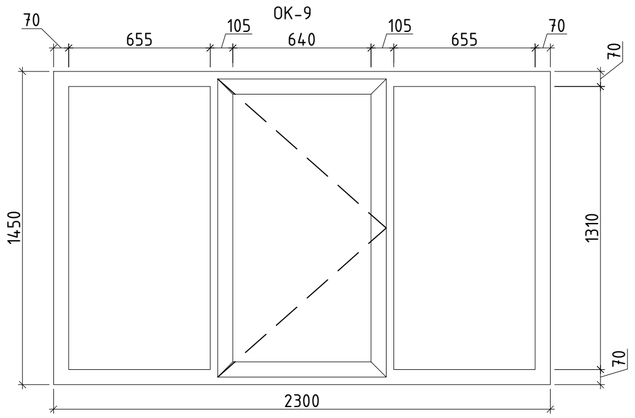

ОК-10

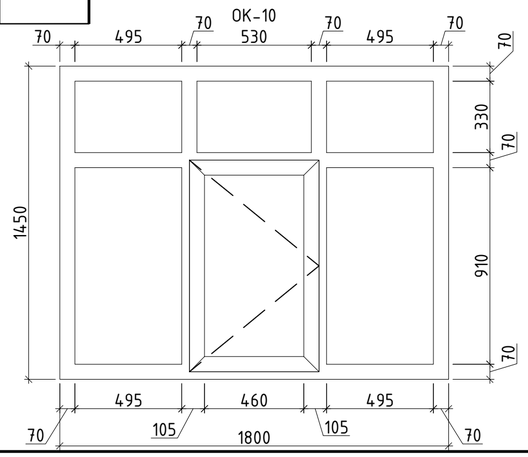

ОК-5

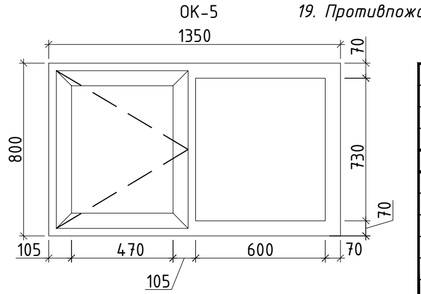

Согласовано			
ВК	Аханова	Айдарханов	07/21
ЭО/ЭМ/ПС		Токтарова	07/21
ОВ			07/21

Взам. инв. №

Подпись и дата

Инв. № подл.

Изм.	Кол.уч.	Лист	№док.	Подпись	Дата
ГИП		Нуржакипов			09.2021
Разработал		Кадырмолданов			09.2021
		Мусин			09.2021
Проверил		Нуржакипов			09.2021
Н. контроль		Асылканов			09.2021

Договор №2021-18/АР

Капитальный ремонт дома культуры в с. Таскескен, Урджарского района, ВКО

Архитектурно-строительные решения

Стадия	Лист	Листов
РП	11	

Спецификация элементов заполнения оконных и дверных проемов (начало)

ТОО "RB Engineering Group" ГСЛ № 20015806

Формат А2а

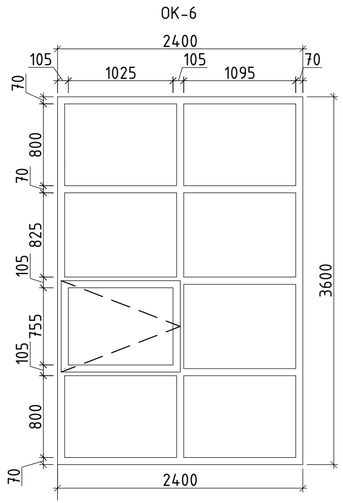

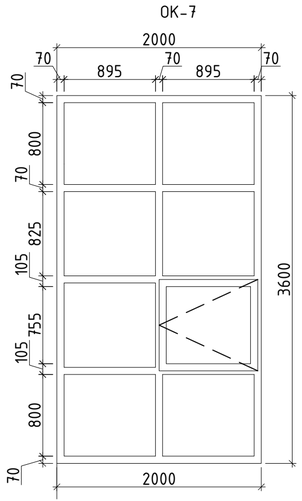

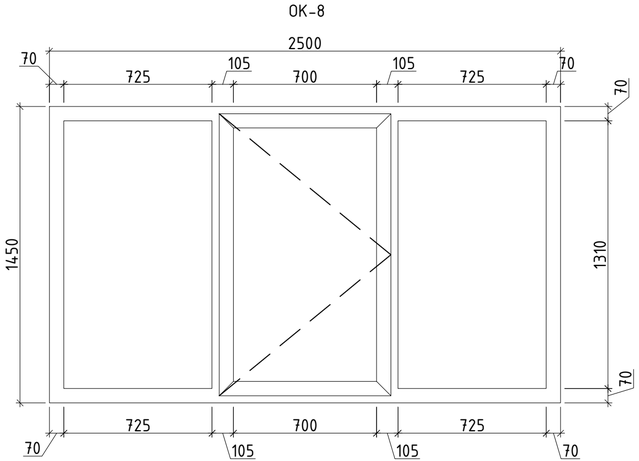

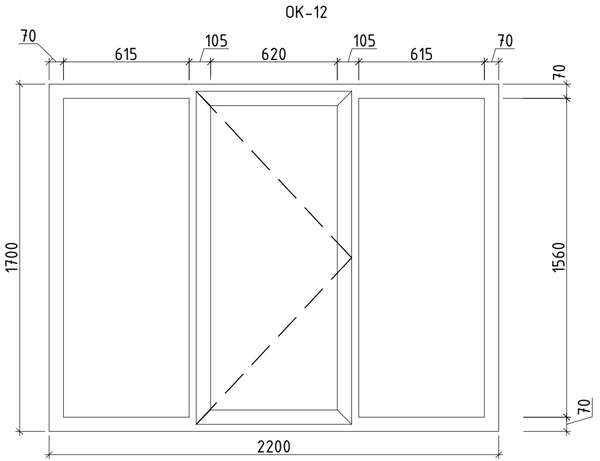

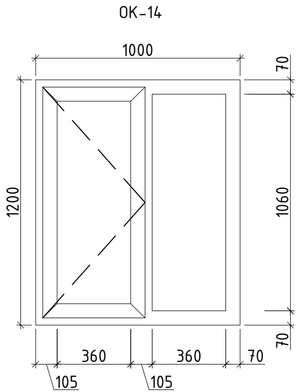

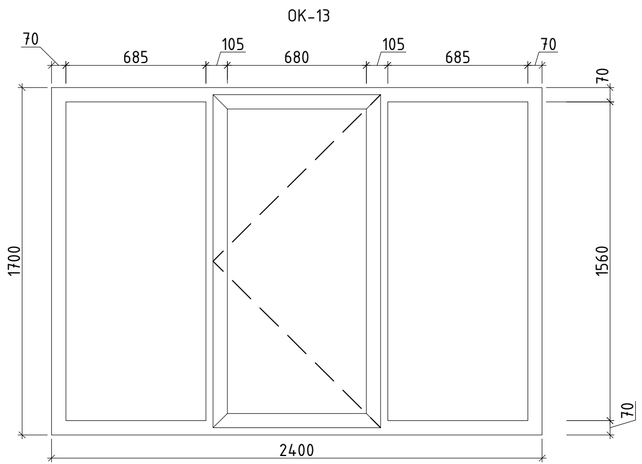

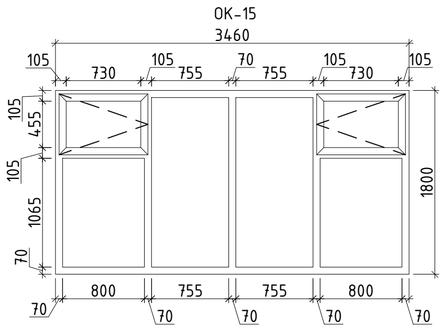

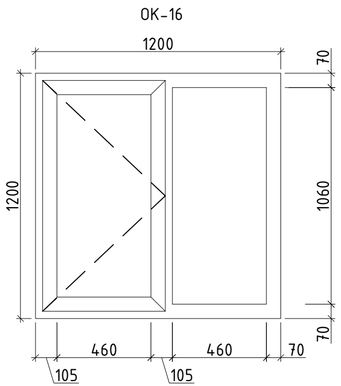

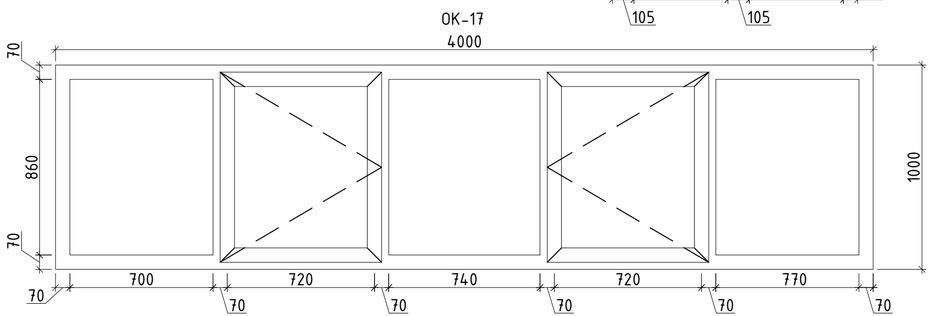

Примечания

1. Данный лист читать совместно с листами АР-1, 2, 3, 4, 6, 7, 8, 11.
2. Размеры окон и дверей уточнять по месту.
3. В окнах установить стеклопакеты с коэффициентом сопротивления теплопередаче R менее чем 0,6 м^2 °С/Вт. Двухкамерные стеклопакеты 32 мм с обычным стеклом типа 4-10-4-10-4 (где 4 - толщина стекла, 10 - толщина воздушной прослойки между стеклами).
4. Все соединения металлических элементов выполнить на сварке электродами Э-46А по ГОСТ 9467-75*.
5. Согласно пункту 23 Техрегламента №1351 от 31.12.2008 "Требования к безопасности конструкций из других материалов" светопрозрачные конструкции выполнить из безопасного стекла.

Изм.	Кол.уч.	Лист	№док.	Подпись	Дата	Договор №2021-18/АР		
						Капитальный ремонт дома культуры в с. Таскескен, Урджарского района, ВКО		
ГИП		Нуржакипов			09.2021	Архитектурно-строительные решения	Стадия: РП	Лист: 12 / Листов:
Разработал		Кадырмолданов			09.2021			
		Мусин			09.2021			
Проверил		Нуржакипов			09.2021	Спецификация элементов заполнения оконных и дверных проемов (конец)	ТОО "RB Engineering Group" ГСЛ № 20015806	
Н. контроль		Асылканов			09.2021			

Согласовано		
ВК	Аханова	07/21
ЭО/ЭМ/ПС	Айдарханов	07/21
ОВ	Токтарова	07/21

Взам. инв. №

Подпись и дата

Инв. № подл.

Формат А3а+А4к

Кладочный план первого этажа в осях 2-4/Е-И

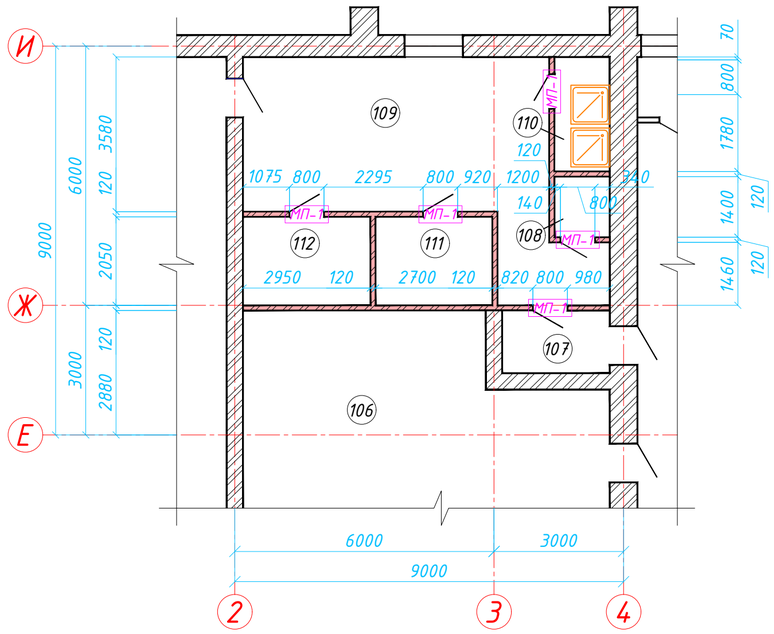

Деталь крепления перегородок к стене

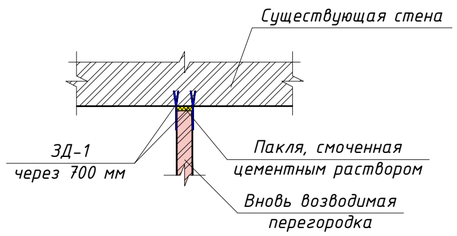

Деталь крепления перегородок к перекрытию

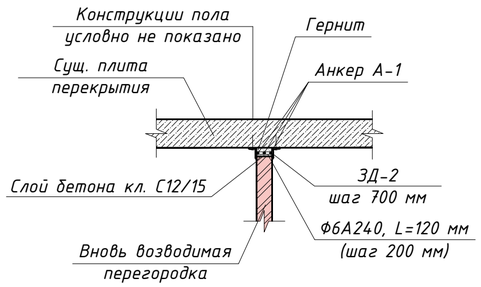

Спецификация элементов устройства перегородок

Поз.	Обозначение	Наименование	Кол.	Масса, ед., кг	Приме-чание
		Перегородки			
	ГОСТ 530-2012	КР-р-по 250х120х65/1НФ/100/2,0/25, $м^3$	12,3		
С-1	ГОСТ 23279-2012	4С $\frac{4Вр-1-50}{4Вр-1-50}$, $м^2$	18,4	9,32	171,49 кг
		Крепление к стене			
ЗД-1	ГОСТ 19903-2015	Пластина, 450х80х6 мм, шт.	36	1,70	61,20 кг
		Пакля смоченная ЦР, п.м.	24		
		Крепление к перекрытию			
ЗД-2	ГОСТ 8510-86*	∟ 90х56х6, L=140 мм, шт.	74	1,01	74,74 кг
	ГОСТ 34028-2016	• Ф6А400, п.м.	76,8	0,22	16,90 кг
	ГОСТ 34028-2016	• Ф6А240, L=120 мм, шт.	128	0,02	2,56 кг
А-1	ГОСТ 34028-2016	• Ф6А240, L=100 мм, шт.	148	0,02	2,96 кг
		Бетон класса С12/15, $м^3$	0,3		
		Гернит, ширина - 120 мм, п.м.	25,6		
		Монолитная перемычка МП-1	5	78,97	394,85 кг
	ГОСТ 34028-2016	• Ф16А400, п.м.	49,6	1,58	78,37 кг
	ГОСТ 34028-2016	• Ф6А240, L=560 мм, шт.	5	0,12	0,60 кг
		Бетон класса С20/25, $м^3$	0,1		

Схема устройства монолитной перемычки МП-1

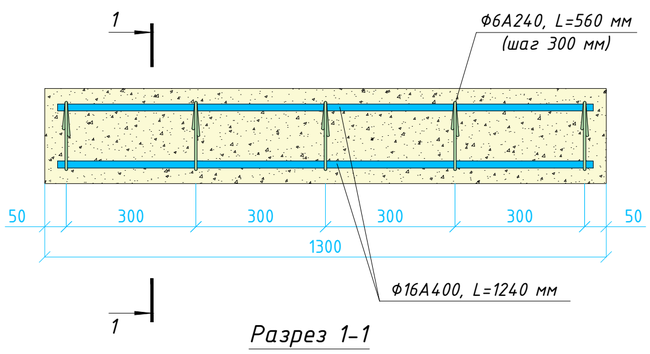

Разрез 1-1

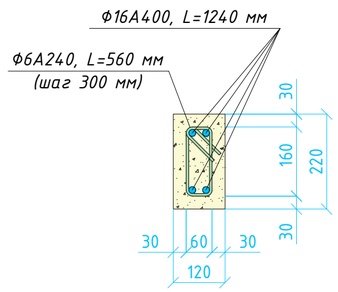

Примечания:

1) Общие данные см. лист АР-1.
2) Данный лист читать вместе с листом АР-5.
3) Перед устройством вновь возводимых перегородок выполнить гидроизоляцию из рубероида РКП-350 шириной 200 мм. Расход - 25,6 п.м.
4) Вновь возводимые перегородки выполнить из кирпичной кладки на ЦПР М25. Горизонтальное армирование из арматурной сеткой С-1 с шагом 700 мм по высоте кладки. Расход. см. спецификацию элементов устройства перегородок.
5) Выполнить устройство монолитных перемычек МП-1 в местах устройства дверных проемов (шириной 800 мм). Согласно 9.9.27 СП РК 2.03-30-2017 перемычки заделать в кладку на глубину не менее 250 мм.
6) Защитный слой бетона перемычек принять равным 30 мм.
7) Закладной деталь ЗД-2 крепить к перекрытию с помощью анкеров А-1.
8) Все соединения металлических элементов выполнить на сварке электродами Э-46А по ГОСТ 9467-75*
9) Размеры со знаком "*" уточнить по месту.

Схема устройства горизонтального армирования перегородок

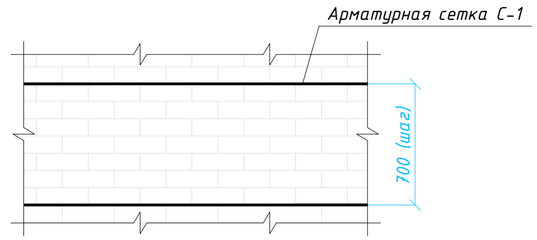

Согласовано		
ВК	Ахонова	07.21
ЭО/ЭМ/ПС	Айдарханов	07.21
ОВ	Токтарова	07.21

Взам. инв. №

Подпись и дата

Инв. № подл.

Изм.	Кол.уч.	Лист	№док.	Подпись	Дата
ГИП		Нуржакипов			09.2021
Разработал		Кадырмолданов			09.2021
		Мусин			09.2021
Проверил		Нуржакипов			09.2021
Н. контроль		Асылканов			09.2021

Договор №2021-18/АР

Капитальный ремонт дома культуры в с. Таскескен, Урджарского района, ВКО

Архитектурно-строительные решения

Стадия	Лист	Листов
РП	13	

Кладочный план первого этажа в осях 2-4/Е-И

ТОО "RB Engineering Group" ГСЛ № 20015806

Формат А2а

Кладочный план первого этажа в осях 2-4/Е-И

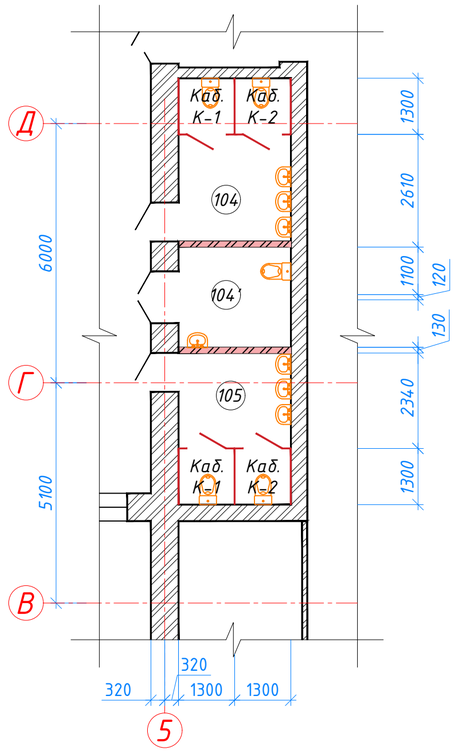

Деталь крепления перегородок к стене

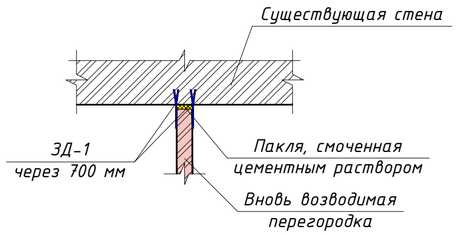

Деталь крепления перегородок к перекрытию

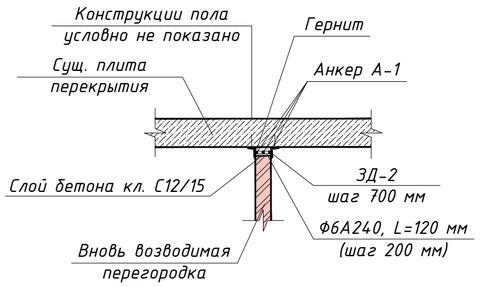

Спецификация элементов устройства перегородок

Поз.	Обозначение	Наименование	Кол.	Масса, ед., кг	Приме-чание
		Перегородки			
	ГОСТ 530-2012	КР-р-по 250х120х65/1НФ/100/2,0/25, $м^3$	1,3		
С-1	ГОСТ 23279-2012	4С $\frac{4Вр-1-50}{4Вр-1-50}$, $м^2$	1,9	9,32	17,71 кг
		Крепление к стене			
ЗД-1	ГОСТ 19903-2015	Пластина, 450х80х6 мм, шт.	12	1,70	20,40 кг
		Пакля смоченная ЦР, п.м.	8		
		Крепление к перекрытию			
ЗД-2	ГОСТ 8510-86*	∟ 90х56х6, L=140 мм, шт.	8	1,01	8,08 кг
	ГОСТ 34028-2016	• Ф6А400, п.м.	7,8	0,22	1,72 кг
	ГОСТ 34028-2016	• Ф6А240, L=120 мм, шт.	13	0,02	0,26 кг
А-1	ГОСТ 34028-2016	• Ф6А240, L=100 мм, шт.	16	0,02	0,32 кг
		Бетон класса С12/15, $м^3$	0,1		
		Гернит, ширина - 120 мм, п.м.	2,6		

Схема устройства горизонтального армирования перегородок

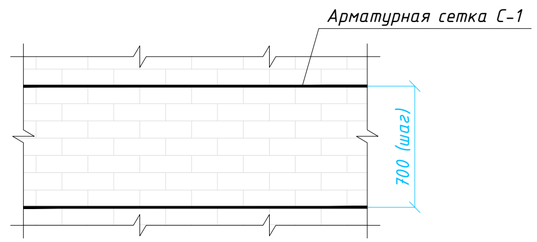

Примечания:
1) Общие данные см. лист АР-1.
2) Данный лист читать вместе с листом АР-5.
3) Перед устройством вновь возводимых перегородок выполнить гидроизоляцию из рубероида РКП-350 шириной 200 мм. Расход - 3,4 п.м.
4) Вновь возводимые перегородки выполнить из кирпичной кладки на ЦПР М25. Горизонтальное армирование из арматурной сеткой С-1 с шагом 700 мм по высоте кладки. Расход. см. спецификацию элементов устройства перегородок.
5) Выполнить устройство монолитных перемычек МП-1 в местах устройства дверных проемов (шириной 800 мм). Согласно 9.9.27 СП РК 2.03-30-2017 перемычки заделать в кладку на глубину не менее 250 мм.
6) Защитный слой бетона перемычек принять равным 30 мм.
7) Закладной деталь ЗД-2 крепить к перекрытию с помощью анкеров А-1.
8) Все соединения металлических элементов выполнить на сварке электродами Э-46А по ГОСТ 9467-75*
9) Размеры со знаком "*" уточнить по месту.
10) Все данные даны на 1-ну перегородку. Всего перегородок - 2 шт.
11) Оборудования для МГН учтены в разделе ВК.

Согласовано		
ВК	Аханова	07.21
ЭО/ЭМ/ТС	Айдарханов	07.21
ОВ	Токтарова	07.21

Взам. инв. №

Подпись и дата

Инв. № подл.

Изм.	Кол.уч.	Лист	№док.	Подпись	Дата
ГИП		Нуржакипов			09.2021
Разработал		Кадырмолданов			09.2021
		Мусин			09.2021
Проверил		Нуржакипов			09.2021
Н. контроль		Асылканов			09.2021

Договор №2021-18/АР

Капитальный ремонт дома культуры в с. Таскескен, Урджарского района, ВКО

Архитектурно-строительные решения

Стадия	Лист	Листов
РП	14	

Кладочный план первого этажа в осях 2-4/Е-И

ТОО "RB Engineering Group" ГСЛ № 20015806

Формат А2а

Схема устройства кабинки К-1 (сантехнических перегородок) из ЛДСП

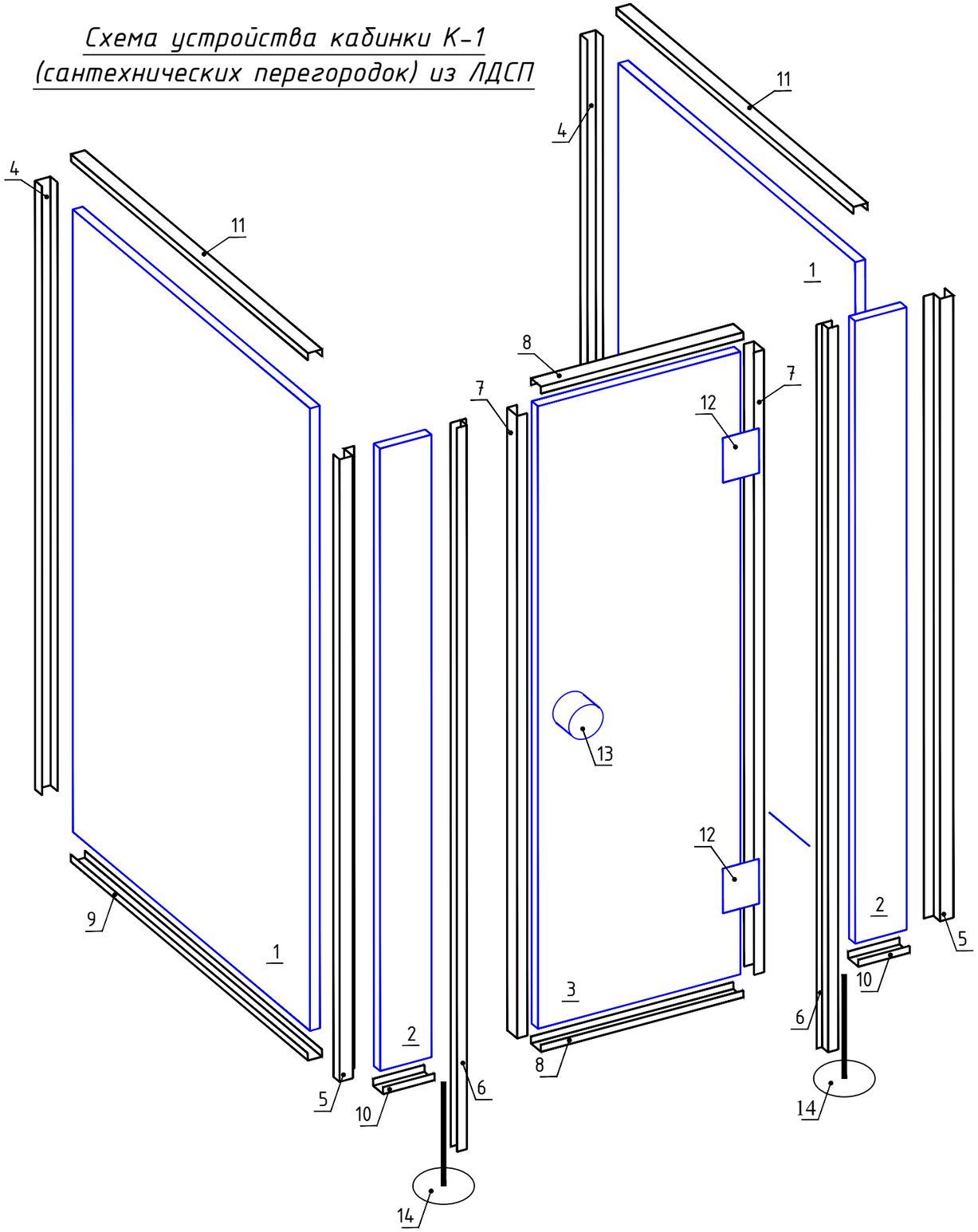

Спецификация элементов устройства кабинки К-1 (сантехнических перегородок) из ЛДСП

Поз.	Обозначение	Наименование	Кол.	Масса, ед., кг	Приме-чание
		Кабинка К-1	2		
1		Лист из ЛДСП 1800х1300х16	2		
2		Лист из ЛДСП 1800х350х16	2		
3		Лист из ЛДСП 1800х600х16	1		
4	118.0001	Профиль стойки, L=1800 мм	2		
5		Профиль угловой L=1800 мм	2		
6	118.0003	Профиль дверной L=1950 мм	2		
7		Профиль обрамления, L=1800 мм	2		
8		Профиль обрамления L=600 мм	2		
9		Профиль обрамления L=1300 мм	2		
10		Профиль обрамления L=350 мм	2		
11	118.0005	Профиль верхний L=1300 мм	2		
12		Петля (сталь) N-52	2		
13		Ручка	1		
14		Регулируемая опора	2		

Примечания:
1) Общие данные см. лист АР-1.
2) Схема расположения кабинки см. лист АР-13.
3) Фурнитуру принять из нержавеющего металла.

Согласовано		
ВК	Аханова	07.21
ЭО/ЭМ/ПС	Айдарханов	07.21
ОВ	Токтарова	07.21

Взам. инв. №

Подпись и дата

Инв. № подл.

Изм.	Кол.у.	Лист	№док.	Подпись	Дата
ГИП		Нуржакипов			09.2021
Разработал		Кадырмолданов			09.2021
		Мусин			09.2021
Проверил		Нуржакипов			09.2021
Н. контроль		Асылканов			09.2021

Договор №2021-18/АР

Капитальный ремонт дома культуры в с. Таскескен, Урджарского района, ВКО

Архитектурно-строительные решения

Стадия	Лист	Листов
РП	15	

Схема устройства кабинки К-1 сантехнических перегородок из ЛДСП

ТОО "RB Engineering Group" ГСЛ № 20015806

Формат А3а

Схема устройства кабинки К-2 (сантехнических перегородок) из ЛДСП

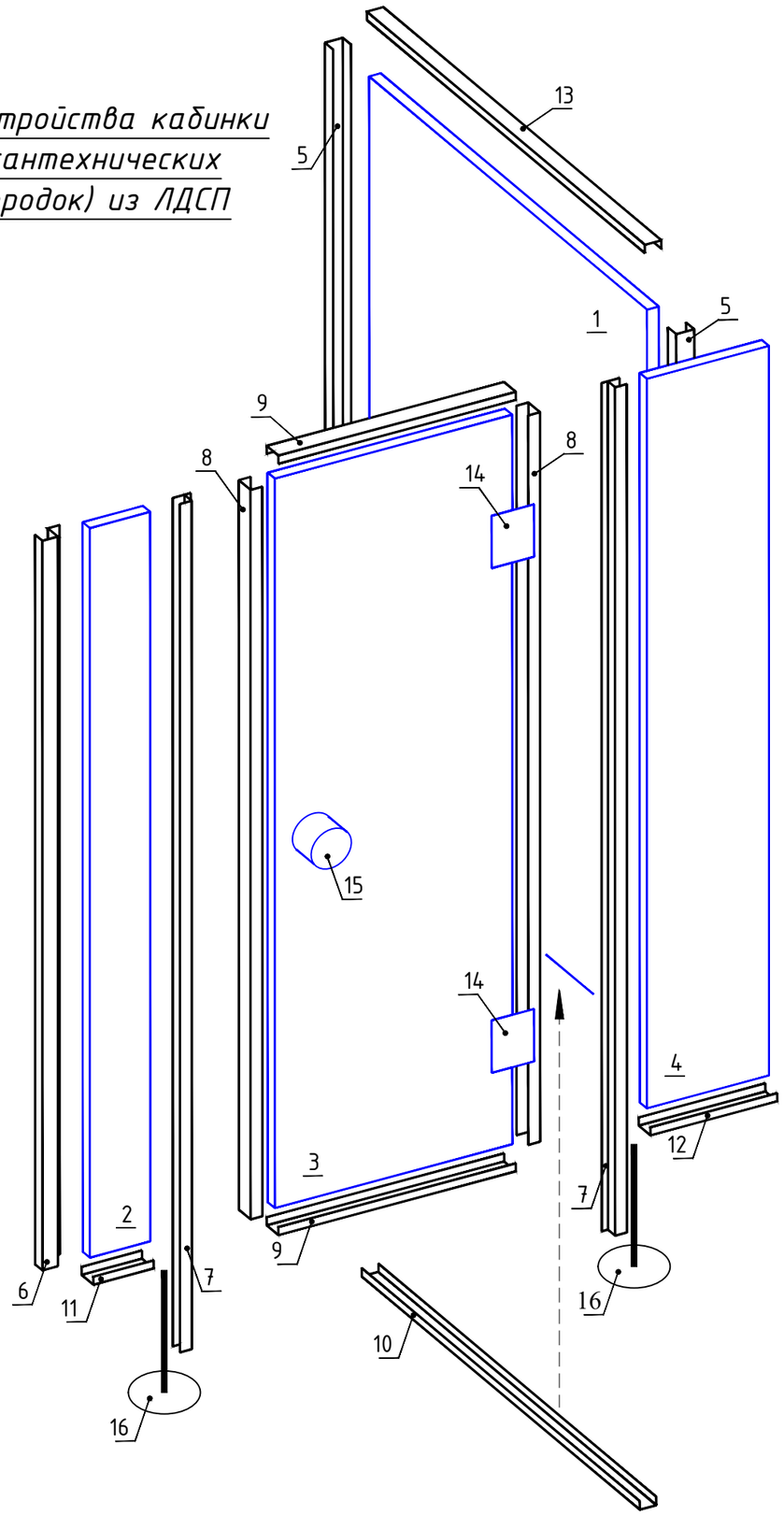

Спецификация элементов устройства кабинки К-2 (сантехнических перегородок) из ЛДСП

Поз.	Обозначение	Наименование	Кол.	Масса, ед., кг	Приме-чание
		Кабинка К-2	2		
1		Лист из ЛДСП 1800х1300х16	1		
2		Лист из ЛДСП 1800х250х16	1		
3		Лист из ЛДСП 1800х600х16	1		
4		Лист из ЛДСП 1800х450х16	1		
5	118.0001	Профиль стойки L=1800 мм	2		
6		Профиль угловой L=1800 мм	1		
7	118.0003	Профиль дверной L=1950 мм	2		
8		Профиль обрамления L=1800 мм	2		
9		Профиль обрамления L=600 мм	2		
10		Профиль обрамления L=1300 мм	1		
11		Профиль обрамления L=250 мм	1		
12		Профиль обрамления L=450 мм	1		
13	118.0005	Профиль верхний L=1300 мм	1		
14		Петля (сталь) N-52	2		
15		Ручка	1		
16		Регулируемая опора	2		

Примечания:
1) Общие данные см. лист АР-1.
2) Схема расположения кабинки см. лист АР-13.
3) Фурнитуру принять из нержавеющего металла.

Согласовано		
ВК	Аханова	07.21
ЭО/ЭМ/ПС	Айдарханов	07.21
ОВ	Токтарова	07.21

Взам. инв. №

Подпись и дата

Инв. № подл.

Изм.	Кол.уч.	Лист	№док.	Подпись	Дата
ГИП		Нуржакипов			09.2021
Разработал		Кадырмолданов			09.2021
		Мусин			09.2021
Проверил		Нуржакипов			09.2021
Н. контроль		Асылканов			09.2021

Договор №2021-18/АР

Капитальный ремонт дома культуры в с. Таскескен, Урджарского района, ВКО

Архитектурно-строительные решения

Стадия	Лист	Листов
РП	16	

Схема устройства кабинки К-2 сантехнических перегородок из ЛДСП

ТОО "RB Engineering Group" ГСЛ № 20015806

Формат А3а

Схема инженерных отверстий на отметке -4.300

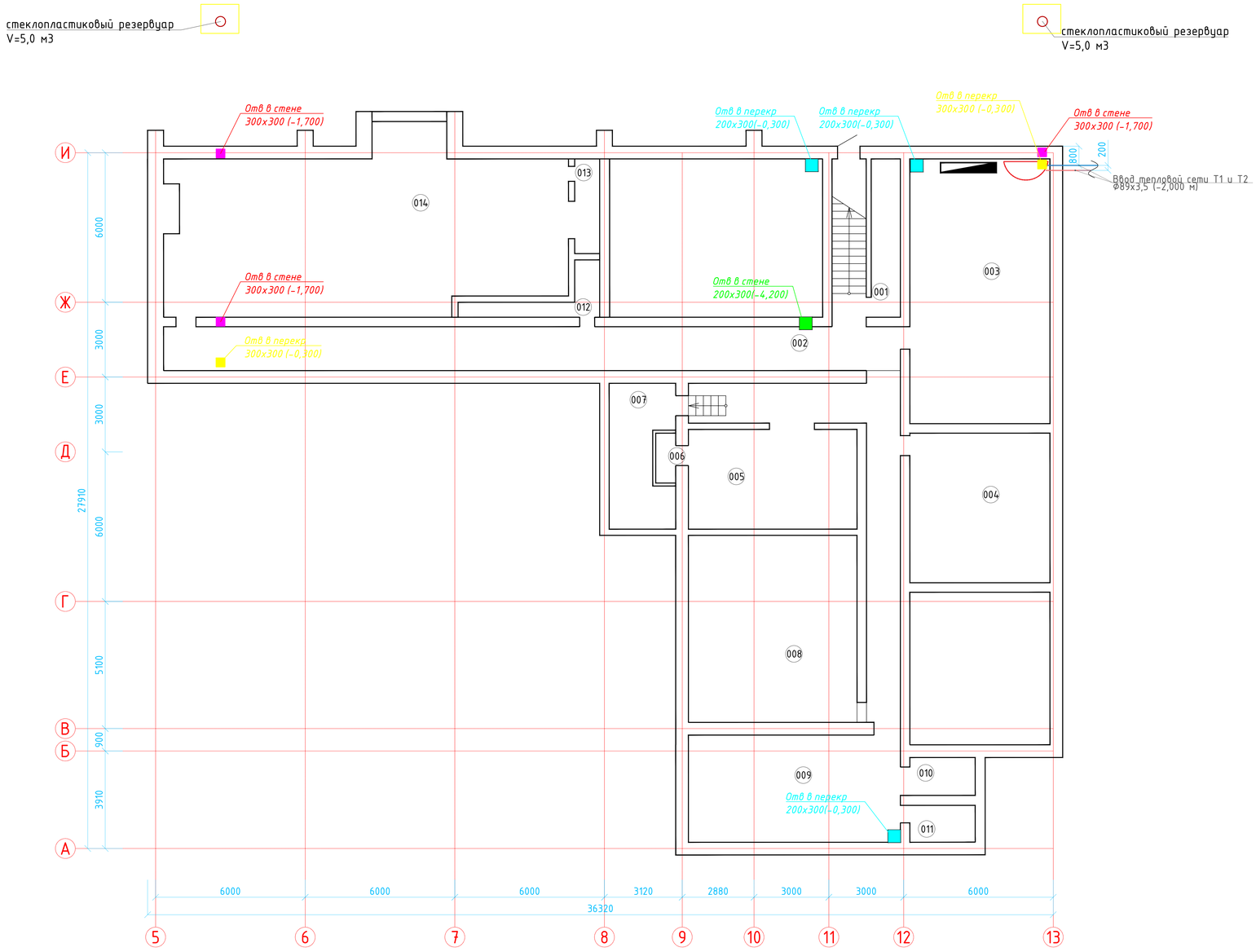

Примечания:
1) Общие данные см. лист АС1, 2.
2) Данный лист читать вместе с листами АС23-26.

Изм.	Кол.уч.	Лист	№док.	Подпись	Дата	Договор №2021-18/АС
						Капитальный ремонт дома культуры в с. Таскескен, Урджарского района, ВКО
ГИП		Нуржакипов			07.2021	Архитектурно-строительные решения
Разработал		Кадырколдинов			07.2021	Стадия: РП; Лист: 17; Листов:
		Мусин			07.2021	Схема инженерных отверстий на отметке -4.300
Проверил		Нуржакипов			07.2021	ТОО "RB Engineering Group" ГСЛ № 20015806
Н. контроль		Асылканов			07.2021	

Согласовано

ВК	Аханова	07.21
ЭО/ЭМ/ПС	Айдарханов	07.21
ОВ	Токтарова	07.21

Взам. инв. №

Подпись и дата

Инв. № подл.

Схема инженерных отверстий на отметке ±0.000

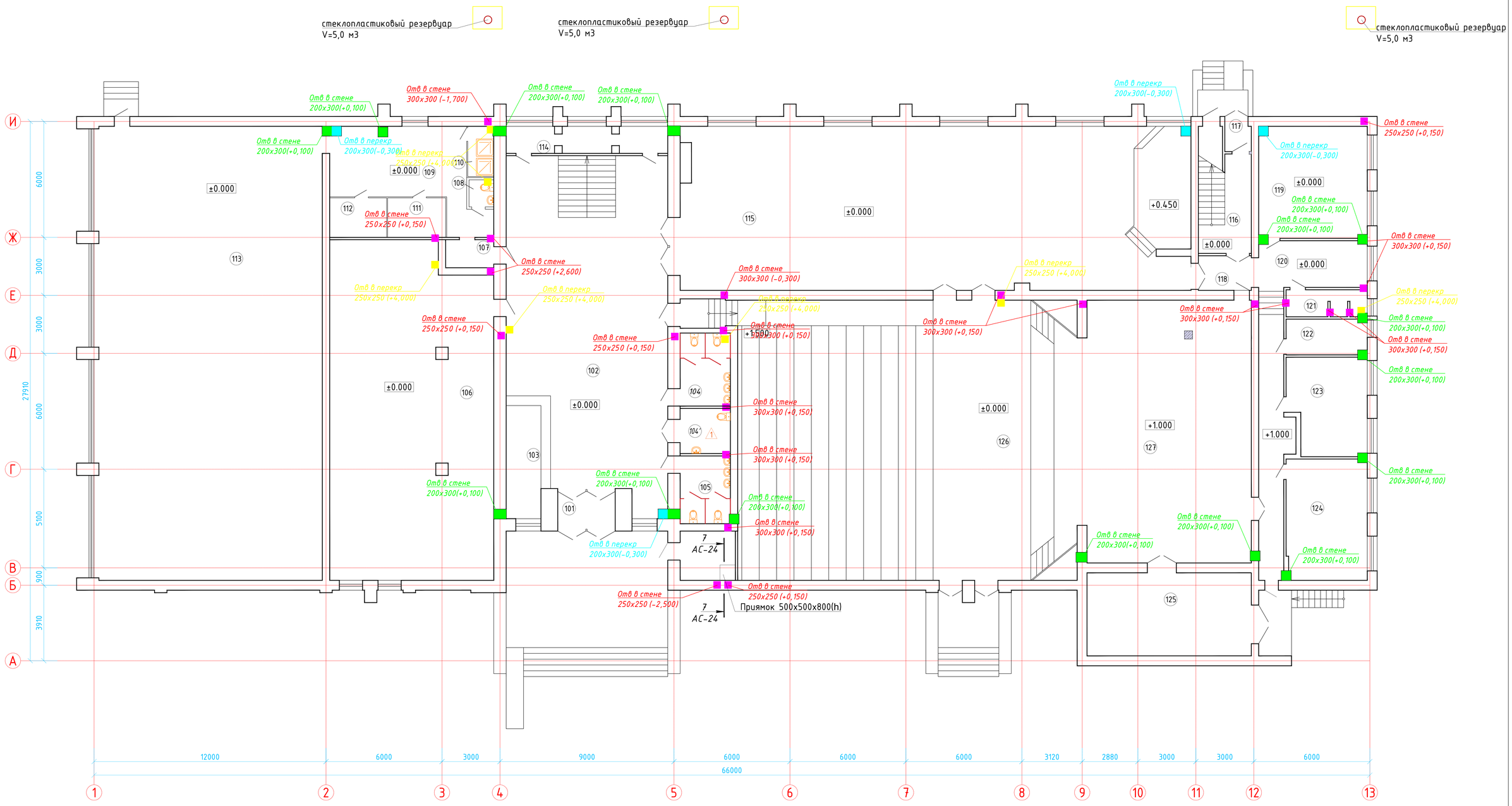

Примечания:
1) Общие данные см. лист АС1, 2.
2) Данный лист читать вместе с листами АС22, АС24-26.
3) Выполнить устройство приямка 500х500х800(h). Спецификация учтена на листе АС-25.

						Договор №2021-18/АС			
						Капитальный ремонт дома культуры в с. Таскескен, Урджарского района, ВКО			
Изм.	Кол.уч.	Лист	№док.	Подпись	Дата				
ГИП		Нуржакипов			07.2021	Архитектурно-строительные решения	Стадия	Лист	Листов
Разработал		Кадырнолданов			07.2021		РП	18	
		Мусин			07.2021	Схема инженерных отверстий на отметке ±0.000	ТОО "RB Engineering Group" ГСЛ № 20015806		
Проверил		Нуржакипов			07.2021				
Н. контроль		Асылканов			07.2021				

Согласовано		
ВК	Аханова	07.21
ЭО/ЭМ/ПС	Айдарханов	07.21
ОВ	Токтарова	07.21

Взам. инв. №

Подпись и дата

Инв. № подл.

Схема инженерных отверстий на отметке +4.300

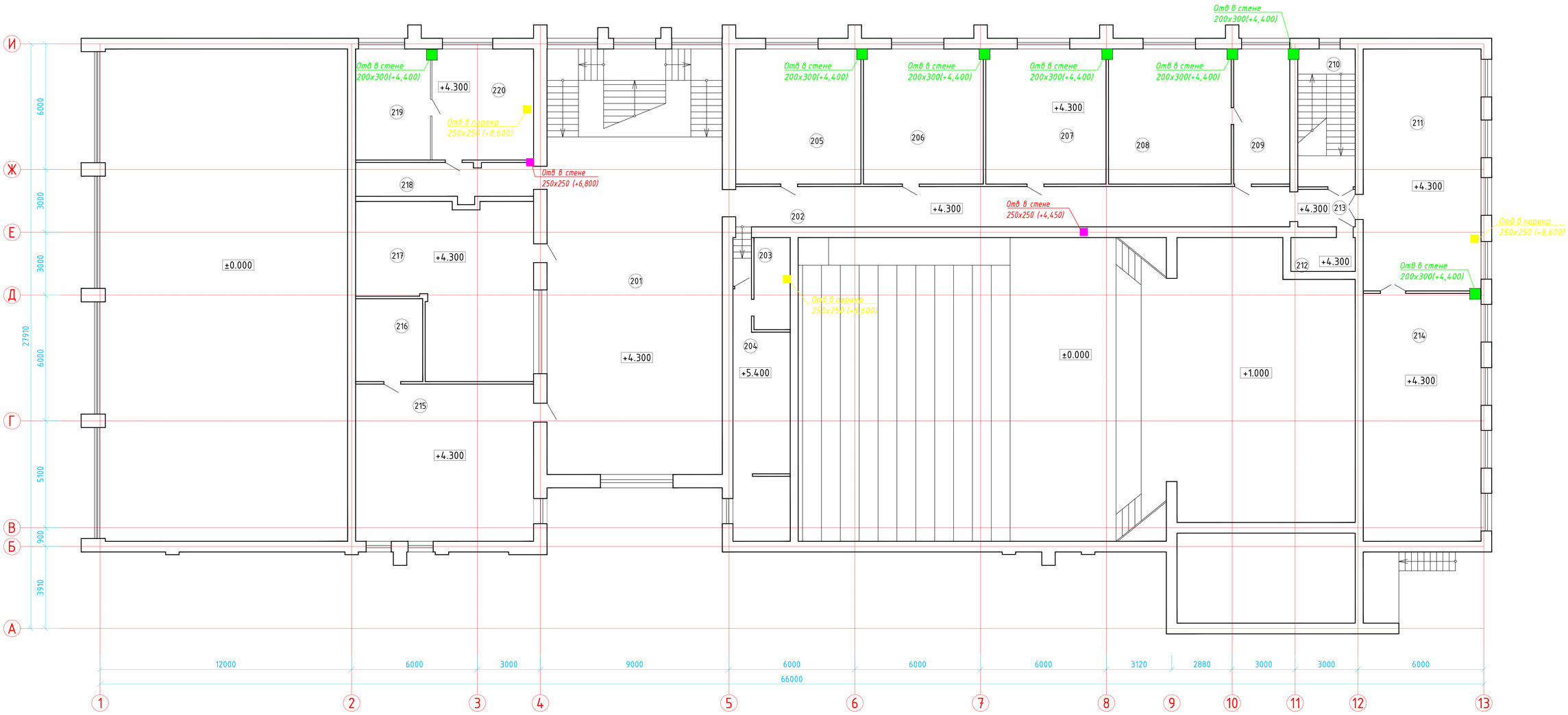

Примечания:
1) Общие данные см. лист АС1, 2.
2) Данный лист читать вместе с листами АС22, АС23, АС25.

Изм.	Кол.уч.	Лист	№док.	Подпись	Дата	Договор №2021-18/АС		
						Капитальный ремонт дома культуры в с. Таскескен, Урджарского района, ВКО		
ГИП		Нуржакипов			07.2021	Архитектурно-строительные решения	Стадия: РП	Лист: 19 / Листов:
Разработал		Кадыржолдинов			07.2021			
		Мусин			07.2021	Схема инженерных отверстий на отметке +4.300	ТОО "RB Engineering Group" ГСЛ № 20015806	
Проверил		Нуржакипов			07.2021			
Н. контроль		Асылканов			07.2021			

Согласовано		
ВК	Аханова	07.21
ЭО/ЭМ/ПС	Айдарханов	07.21
ОВ	Токтарова	07.21

Инв. № подл. | Подпись и дата | Взам. инв. №

Усиление проема УП-1

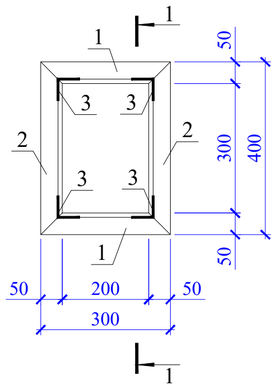

1-1

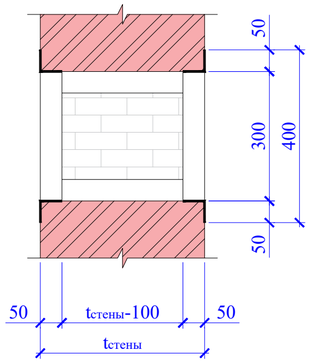

Усиление проема УП-2

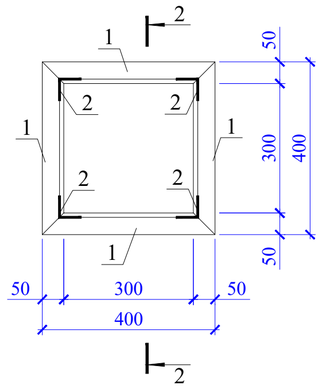

2-2

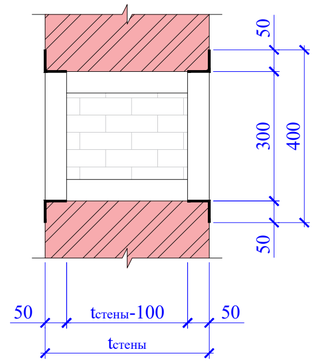

Усиление проема УП-3

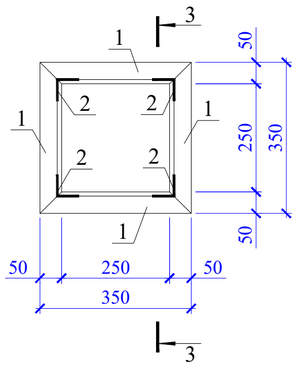

3-3

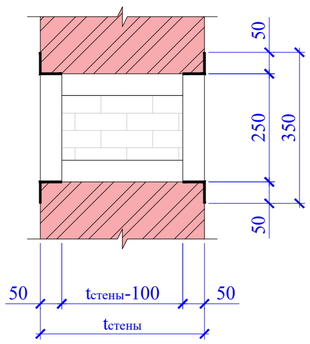

Разрез 7-7

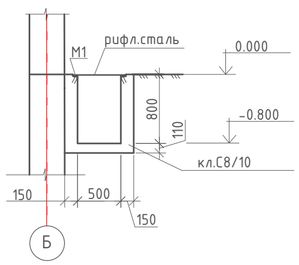

Спецификация элементов усиления проемов

Поз.	Обозначение	Наименование	Кол.	Масса ед., кг	Приме-чание
		Усиление проема УП-1			
1	ГОСТ 8509-93	∟50х5, L=300 мм	92	1,14	104,88
2	ГОСТ 8509-93	∟50х5, L=400 мм	92	1,51	138,92
3	ГОСТ 8509-93	∟50х5, п.м.	27,2	3,77	102,55
		Грунтовка и окраска, $м^2$	20,1		
		ЦПР, М75, t=30 мм, $м^2$	12,5		
		Усиление проема УП-2			
1	ГОСТ 8509-93	∟50х5, L=400 мм	128	1,51	193,28
2	ГОСТ 8509-93	∟50х5, п.м.	21,2	3,77	79,93
		Грунтовка и окраска, $м^2$	13,9		
		ЦПР, М75, t=30 мм, $м^2$	8,7		
		Усиление проема УП-3			
1	ГОСТ 8509-93	∟50х5, L=350 мм	80	1,32	105,6
2	ГОСТ 8509-93	∟50х5, п.м.	17,8	3,77	67,11
		Грунтовка и окраска, $м^2$	8,7		
		ЦПР, М75, t=30 мм, $м^2$	5,4		
		Приямок			
М-1	3.400-6/76	МИ 4-29 п.м	2.4	6.6	
	ГОСТ 8568-77*	рифлен. сталь толщ. 4 мм $м^2$	0.5	33.4	
		Материалы:			
		кл.С8/10, F50	0.4		$м^3$

Примечания:
1) Общие данные см. лист АС-1, 2.
2) Данный лист читать с листом АС22-24.
3) Все соединения металлических элементов выполнить на сварке электродами Э-46А по ГОСТ 9467-75*.

Изм.	Кол.уч.	Лист	№док.	Подпись	Дата
ГИП		Нуржакипов			09.2021
Разработал		Кадырмолданов			09.2021
		Мусин			09.2021
Проверил		Нуржакипов			09.2021
Н. контроль		Асылканов			09.2021

Договор №2021-18/АР

Капитальный ремонт дома культуры в с. Таскескен, Урджарского района, ВКО

Архитектурно-строительные решения

Стадия	Лист	Листов
РП	20	

Схема усиления проемов

ТОО "RB Engineering Group" ГСЛ № 20015806

Формат А2а