ТОО "RB Engineering Group"
ГСЛ №20015806

"Капитальный ремонт дома культуры в с. Маканчи, Урджарского района, ВКО"

Стадия: РП
Заказ: №2021-18

ТОМ II

Альбом 1

Архитектурно-строительные решения (АС)

Усть-Каменогорск, 2021

ТОО"RB Engineering Group"
ГСЛ №20015806

"Капитальный ремонт дома культуры в с. Маканчи, Урджарского района, ВКО"

Состав рабочего проекта:

Том 1. Пояснительная записка (ПЗ, ПП, ЭП);
Том 2. Альбом 1. Архитектурно - строительные решения (АС, АР);
Альбом 2. Отопление и вентиляция (ОВ)
Альбом 7. Электротехнические решения (ЭОМ)
Том 3. Оценка воздействия на окружающую среду (ОВОС)
Том 4. Сметная документация (СД)

Директор ТОО "RB Engineering Group" Джаксылыкбаев М.Т.

ГИП Нуржакипов Д.Т.

Усть-Каменогорск, 2021

Ведомость рабочих чертежей основного комплекта марки АС

Лист	Наименование	Примечание
1	Общие данные (начало)	АС-1
2	Общие данные (конец)	АС-2
3	Фасад в осях 1-11. Фасад в осях 11-1	АС-3
4	Фасад в осях А-Е. Фасад в осях Е-А	АС-4
5	План подвала на отметке -4.000 м	АС-5
6	План первого этажа на отметке ±0.000 м	АС-6
7	План первого этажа на отметке +4.300 м	АС-7
8	Разрез 1-1	АС-8
9	Кладочный план первого этажа	АС-9
10	Схема устройства козырька Кз-1	АС-10
11	Схема устройства козырька Кз-2	АС-11
12	Схема устройства козырька Кз-3	АС-12
13	Схема устройства козырька Кз-4	АС-13
14	Схема расположения инженерных проемов первого этажа (отопление)	АС-14
15	Схема расположения инженерных проемов второго этажа (отопление)	АС-15
16	Схема расположения инженерных проемов подвала (отопление)	АС-16
17	Схемы усиления проемов (отопление)	АС-17
18	Схема устройства подпольного канала	АС-18
19	Схема устройства ограждения КО1 и снегодержателя	АС-19

Ведомость ссылочных и прилагаемых документов

Обозначение	Наименование	Примечание
СП РК 2.04-01-2017	Строительная климатология	
СП РК 2.03-30-2017	Строительство в сейсмических районах	
СН РК 2.02-01-2014	Пожарная безопасность зданий и сооружений	
ППБ РК-2014	Правила пожарной безопасности в Республике Казахстан	
ГОСТ 23279-85	Сетки арматурные сварные для железобетонных конструкций и изделий. Общие тех. условия	
Серия 2.244-1 выпуск 6	Детали полов общественных зданий	
ГОСТ 30674-99	Блоки оконные из поливинилхлоридных профилей	
ГОСТ 31173-2016	Блоки дверные стальные	

Ведомость основных комплектов рабочих чертежей

Обозначение	Наименование	Примечание
АР	Архитектурные решения	
АС	Архитектурно-строительные решения	
ОВ	Отопление	
ЭОМ	Электротехнические решения	

Технико-экономические показатели

№	Наименование	Ед. измер.	Примечание
1	Общая площадь	$м^2$	2604,6
2	Площадь застройки	$м^2$	1727,9
3	Строительный объем	$м^3$	14341,0
4	Этажность здания	этаж	2

Данный проект является собственностью ТОО "RB Engineering Group". Не санкционированное использование проекта в целом или любой его части будет преследоваться по закону "Об авторских и смежных правах" РК.

Настоящий проект выполнен в соответствии с экологическими, санитарно-гигиеническими, противопожарными требованиями и другими нормами и правилами и обеспечивает безопасную для жизни и здоровья людей эксплуатацию объекта при соблюдении предусмотренных рабочими чертежами мероприятий.

Главный инженер проекта _____ Нуржакипов Д.

Изм.	Кол.уч.	Лист	№док.	Подпись	Дата
ГИП		Нуржакипов			.05.2021
Разработал		Кадырмолданов			.05.2021
		Мусин			.05.2021
Проверил		Нуржакипов			.05.2021
Н. контроль		Асылканов			.05.2021

Договор №2021-18/АС

Капитальный ремонт дома культуры в с. Маканчи, Урджарского района, ВКО

Архитектурно-строительные решения

Стадия	Лист	Листов
РП	1	

Общие данные (начало)

ТОО "RB Engineering Group" ГСЛ №20015806

Взам. инв. № | Подпись и дата | Инв. № подл.

Формат А3а+А4к

Общие указания

Рабочий проект "Капитальный ремонт дома культуры в с. Маканчи, Урджарского района, ВКО" разработан на основании договора №18 от 21.05.2021 г., актом технического обследования выполненного ТОО "RB Engineering Group", заданием на проектирования и дефектным актом утвержденного заказчиком.

Целью проектируемого капитального ремонта здания является повышение надежности и комфортности его условий. В ходе ремонта решаются задача по обеспечению сохранности существующих строительных конструкций здания.

Условия площадки характеризуются следующими показателями:

- температура воздуха наиболее холодных суток холодного периода года: -36,3°С;
- температура воздуха наиболее холодной пятидневки холодного периода года: -32,8°С;
- продолжительность отопительного периода: 207 суток;
- скоростной напор ветра: 30 кг/м^2;
- нормативная снеговая нагрузка: 3,2 кПа (VI снеговой район, НТП РК 01-01-3.1 (4.1)-2017);
- уровень ответственности здания: II (технический сложный);
- климатический район: IIВ;
- сейсмичность: 7 балл.

Выводы по техническому обследованию

Согласно выводам технического обследования, выполнение антисейсмических мероприятий является нецелесообразным, так как, несущие конструкции требуют выполнения большого объема работ или усиления с общими затратами более 85% балансовой стоимости объекта.

Физический износ составляет более 60%:

- деревянных и металлопластиковых дверных блоков;
- деревянных и металлопластиковых оконных блоков;
- внутренней отделки помещений;
- полов (всех покрытий).

Существующая конструктивная характеристика

Существующее здание имеет сложную форму в плане. Здание двухэтажное, высота этажей составляет 4,3 м. В осях 7-11/А-Е расположены подвальные помещения высотой этажа 4,0 м. Общая высота здания до конька кровли +12,200 м. За условную отметку ±0,000 м принят уровень чистого пола первого этажа рассматриваемого здания.

Фундаменты: Бетонный ленточный;
Наружнее стены: Кирпичная кладка, толщиной 510 мм;
Внутреннее стены: Кирпичная кладка, толщиной 380 и 640 мм;
Перегородки: Кирпичные, толщиной 120 мм.
Перемычки: Сборные, брусковые.
Покрытие: Сборные, железобетонные, многопустотные плиты.
Кровля: Скатная кровля из профлиста.
Полы: Линолеум и керамическая плитка по стяжке.
Окна: Деревянные.
Двери: Деревянные.

Противопожарные мероприятия

Степень огнестойкости здания – II.

Противопожарные мероприятия назначены в соответствии с требованиями СН РК 2.02-01-2014 «Пожарная безопасность зданий и сооружений» и должны отвечать требованиям Технического регламента РК «Общие требования к пожарной безопасности»:

- Основные конструкции здания (несущие элементы, ограждающие конструкции) несгораемые;
- Деревянные элементы кровли защитить огнебиовлагозащитным составом "КОРД, при этом потеря массы огнебиозащитной древесины не должна превышать 25%, согласно п. 9.6 СН РК 3.02-37-2013. Защиту деревянных элементов при соприкосновении с кирпичной кладкой производить двумя слоями толя.
- Вход на чердак - через слуховые окна и существующий люк;
- Проход по чердаку сквозной, размером в свету не менее 1.2х1.6 м.

Проектные решения

Перед выполнением строительно-монтажных работ выполнить демонтажные работы по дефектному акту.

Строительно-монтажные работы начать с устройства вновь возводимых перегородок которые указаны в кладочном плане (см. лист АС-11). Перегородки выполнить из кирпича марки Кр-р-по 250х120х65/1НФ/100/2,0/25 (по ГОСТ 530-2012) на смешанных цементных растворах марки М25 по подстилающему слою конструкций пола. Кирпичную кладку армировать арматурной сеткой 4Вр-I-50/4Вр-I-50 с шагом не более 700 мм по высоте и по всему периметру кладки, также гидроизолировать рубероидом РКП-350 шириной 200 мм. Перегородки крепить к существующим стенам с помощью закладных деталей ЗД-1 и смоченной цементным раствором паклей; к существующим плитам перекрытия с помощью закладных деталей ЗД-2 и гернита. По верху перегородок укладывать продольные арматуры 3Ф6А400 и поперечные арматуры Ф6А240 в слое бетона класса С12/15. В месте устройства дверного блока в теле перемычки предусмотреть монолитную перемычку МП-1 из железобетона. Продольная арматура - 4Ф16А400, поперечная - Ф6А240 (шагом 300 мм). Класс бетона - С12/15. Защитный слой бетона принять равным 30 мм.

После устройства перегородок выполнить устройство стальных (ГОСТ 31173-2016), деревянных (ГОСТ 24698-81 и ГОСТ 6629-88), металлических противопожарных (ГОСТ Р 57327-2016) дверных блоков, также оконных блоков из поливинилхлоридных профилей (ГОСТ 30674-99).

Внутреннюю отделку стен выполнить с помощью керамической плитки 200х300х8 мм светлых тонов на растворе в помещениях №105, 106, 107, 109, 113, 114, 115, 116, 117, также акриловой водно-дисперсиянной краской светлых тонов за 2 раза по слою выравнивания сухими смесями во всех остальных помещениях.

Устройство конструкций пола выполнить по ТД-388, 517, 109, 793, 406, 351, 787, 56, 445, 363. Некоторые детали полов заменены в связи с усовершенствованием технологии производства строительных материалов.

Потолки помещении здания окрасить акриловой водно-дисперсионной краской светлых тонов за 2 раза по слою выравнивания цементно-известковым раствором.

Перед выполнением строительной-монтажных работ по наружней отделке выполнить удаление непрочной штукатурки и восстановление кирпичной кладки. Наружную отделку выполнить с помощью металлосайдинга по утеплителю Isoterm П175 толщиной 50 мм выдержав толщину 50 мм для воздушной прослойки между утеплителем и металлосайдин-гом. Внешнюю поверхность утеплителя закрыть пленкой "ЮТАФОЛ". Цоколь отделать плиткой типа "Кабанчик".

Для проведения инженерных трубопроводов пробить отверстия в кирпичной кладке перегородке или стене. После пробивки отверстии проемы усилить металлической рамой из уголков. После проведения инженерных трубопроводов заделать гернитом.

Для прокладки трубопроводов систем отопления в конструкций пола выполнить устройство подпольного канала из уголков и металлического листа.

Согласно требования пункта 209 Технического регламента "Общие требования к пожарной безопасности" утвержденных приказом МВД РК №439 от 23.06.2017 года по периметру контура кровли предусмотреть кровельное ограждение из стержней арматуры Ф16А240 и Ф14А240.

Перечень работ требующие освидетельствование скрытых работ:

- горизонтальное армирование кирпичной кладки заложения (к/к) оконного блока;
- демонтаж к/к оконного блока от уровня пола до уровня подоконника;
- гидроизоляция под в/в перегородок;
- горизонтальное армирование в/в перегородок;
- армирование монолитной перемычки;
- устройство монолитной перемычки;
- заполнение зазоров оконных и дверных блоков перед устройством откосов;
- штукатурка стен, перегородок и откосов перед устройством выравнивающего слоя;
- устройство ниже лежащих слоев конструкций полов.

Мероприятия по обеспечению доступности маломобильных групп населения

1) На путях движения лиц, имеющих ограничения по зрению, предусмотреть рельефные тактильные обозначения путей движения и электронные звонки-сигналы для ориентировки в передвижении на слух, для быстрого местонахождения входа, выхода, коридора и других объектов, что обеспечивает возможность своевременного опознавания мест и зон риска простью или непосредственным прикосновением ног идущего или восприятием звуковой информации согласно пункту 4.3.2.3 СП РК 3.06-101-2012.

2) Высота каждого уровня порога входной наружной двери в здание не должна превышать 0,014 м, в остальных случаях, дверные проемы не должны иметь порогов и перепадов высот пола, за исключением случаев производственной необходимости, но при этом высота или перепад высот не должен превышать 0,014 м согласно пункту 4.3.2.5 СП РК 3.06-101-2012.

3) При двухстворчатых дверях одна рабочая створка должна иметь ширину, требуемую для однопольных дверей согласно пункту 4.3.2.7 СП РК 3.06-101-2012.

4) На путях эвакуации следует применять двери, обеспечивающие задержку автоматического закрывания дверей, продолжительностью не менее 5 секунд согласно пункту 4.3.2.8 СП РК 3.06-101-2012. Предусмотреть устройство дверных доводчиков.

5) Изменение уровня пола должно соответствовать уклону по таблице 3. СП РК 3.06-101-2012 согласно пункту 4.3.2.18 СП РК 3.06-101-2012.

6) Согласно пункту 4.3.2.19 СП РК 3.06-101-2012 при изменении горизонтального уровня пола от 15 мм до 200 мм рекомендуется:

- окрашивать пандусы и площадки контрастными цветами либо обозначать тактильной предупреждающей полосой, как показано в приложении И;
- окрашивать предупреждающие полосы в контрастный цвет на верхнем и на нижнем уровнях, как показано на рисунке 5;
- устанавливать тактильные предупреждающие полосы на верхнем и нижнем уровнях.

Антисейсмические мероприятия

Согласно пункту 9.4.4 СП РК 2.03-30-2017 предусмотреть между вновь возводимыми (в/в) перегородками и несущей стеной вертикальный зазор 30 мм, также между перекрытиями горизонтальный зазор 20 мм. Вертикальный зазор заполнить смоченный цементным раствором паклей, горизонтальный - гернитом.

Согласно пункту 9.4.5 СП РК 2.03-30-2017 для в/в перегородок предусмотреть закладные элементы для соединения с несущими стенами и плитой перекрытия (так как длина более 3,0 м).

Согласно пункту 9.5.5 СП РК 2.03-30-2017 крепление в/в перегородок с несущими конструкциями здания (плитой перек.) закладные детали выполнить с помощью анкера.

Согласно пункту 9.4.7.1 СП РК 2.03-30-2017 кирпичная кладка в/в перегородок должна выполняться кирпичом марки Кр-р-по 250х120х65/1НФ/100/2,0/25 на смешанном цементном растворе М25.

Согласно пункту 9.4.7.2 СП РК 2.03-30-2017 значение временного сопротивления кирпичной кладки в/в перегородок осевому растяжению по непривязанным швам должно быть не менее 60 кПа (0,6 кгс/см^2).

Согласно пункту 9.4.7.3 СП РК 2.03-2017 выполнить горизонтальное армирование в/в перегородок арматурной сеткой С-1 на всю длину не реже чем 700 мм по высоте.

Изм.	Кол.уч.	Лист	№док.	Подпись	Дата	Договор №2021-18/АС			
						Капитальный ремонт дома культуры в с. Маканчи, Урджарского района, ВКО			
ГИП		Нуржакипов			05.2021	Архитектурно-строительные решения	Стадия	Лист	Листов
Разработал		Кадырмолданов			05.2021		РП	2	
		Мусин			05.2021	Общие данные (конец)	ТОО "RB Engineering Group" ГСЛ №20015806		
Проверил		Нуржакипов			05.2021				
Н. контроль		Асылканов			05.2021				

Взам. инв. № | Подпись и дата | Инв. № подл.

Формат А2а

Фасад в осях 1–11

Фасад в осях 11–1

Примечания:
1) Данный лист читать совместно с листами АС–1, АС–2, АС–3, АС–4, АС–5, АС–7, АС–10, АС–11.
2) Цоколь дома культуры отделать плиткой типа "Кабанчик" на цементном растворе $H_{ср}$=1050 мм

						Договор №2021-18/АС			
						Капитальный ремонт дома культуры в с. Маканчи, Урджарского района, ВКО			
Изм.	Кол.уч.	Лист	№док.	Подпись	Дата				
ГИП		Нуржакипов			.05.2021	Архитектурно-строительные решения	Стадия	Лист	Листов
Разработал		Кадырполданов			.05.2021		РП	3	
		Мусин			.05.2021	Фасад в осях 1–11. Фасад в осях 11–1	ТОО "RB Engineering Group" ГСЛ №20015806		
Проверил		Нуржакипов			.05.2021				
Н. контроль		Асылканов			.05.2021				

Формат А1а

Узел утепления наружных стен

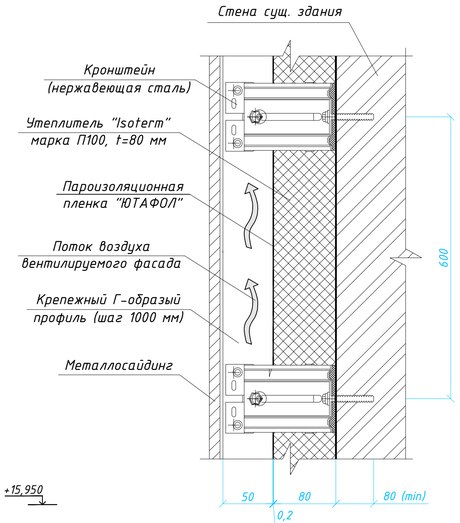

Спецификация элементов наружных стен

Поз.	Обозначение	Наименование	Кол.	Масса, ед., кг	Приме-чание
		Фасад			
		Выравнивание из цементно-песчаного раствора М50, t=30 мм	227,25		$м^2$
		Цоколь (плитка типа "Кабанчик" на цементном растворе) hср=1050 мм, $м^2$	227,25		$м^2$
		Утеплитель Isoterm П100, толщина 80 мм	1972,93		$м^2$
		Металлосайдинг, $м^2$	1972,93		с учетом нар. откосов
		Крепежный кронштейн, шт.	4823		шт.
		Крепежный Г-образный профиль	2711		п.м.
		Пленка пароизоляционная ЮТАФОЛ 3-х слойная полиэтиленовая с арм. слоем из полиэтиленовых полос	1972,93		с учетом нар. откосов
		Отмостка			
		Бетон С12/15 W4 F50, t=100 мм	19,3		$м^3$
		Пес.-грав. смесь, t=130 мм	25,1		$м^3$
		Послойно уплотненный грунт, t=200 мм	38,6		$м^3$

Фасад в осях А-Е

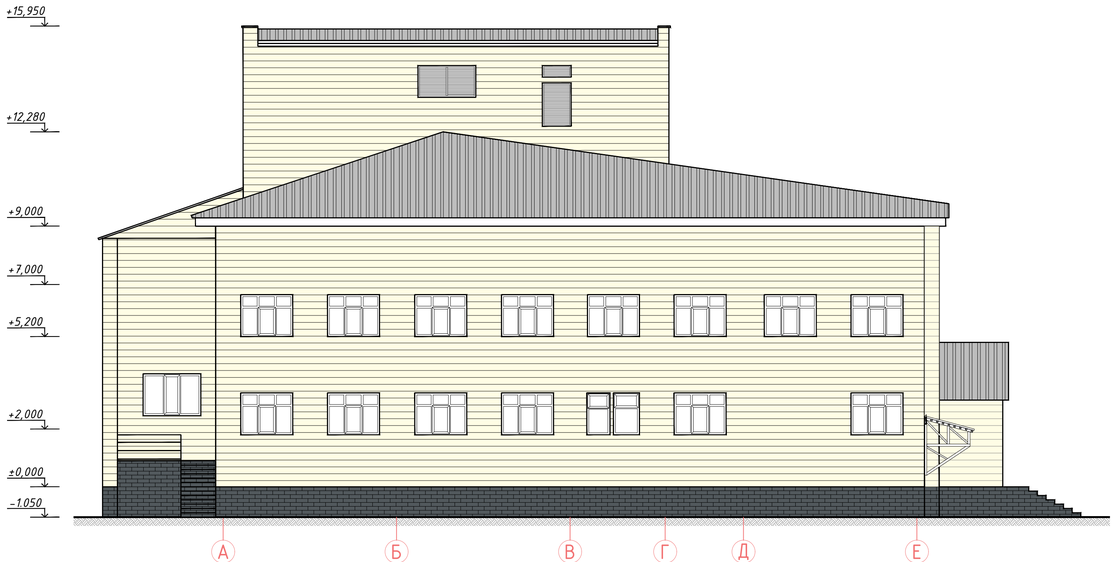

Фасад в осях Е-А

Примечания:

1) Общие данные смотреть лист АС-1.
2) Данный лист читать с листами АС-4, 5, 6.
3) Высота цокольной части здания составляет $H_{цоколь}$=1050 мм.
4) Цвета покрытий (металлосайдинга) соответствует натуральным в пределах возможностей цветопередачи полиграфического оборудования.
5) Наружная отделка здания дома культуры выполняется согласно заданию на проектирования. Толщина теплоизоляционного слоя обусловлен теплотехническим расчетом (см. приложение 1 общей пояснительной записки).
6) Перед устройством наружной отделки выполнить удаления непрочной штукатурки и восстановления кирпичной кладки для плотного прилегания теплоизоляционных плит к стене и друг другу согласно пункту 14.1 и 8.5 СП РК 5.06-19-2012. Площадь восстановления 5% фасада.
7) Минимальной глубиной заделки анкеров крепления кронштейнов принять 80 мм согласно пункту 14.14 СП РК 5.06-19-2012.
8) Плотность теплоизоляционной плиты из минеральной ваты "Isoterm П100" (что соответствует 100 кг/$м^3$) принята согласно пункту 8.1 СП РК 5.06-19-2012.
9) Применение 3х слойной пароизоляционной пленки "ЮТАФОЛ" обусловлена пунктом 8.5 СП РК 5.06-19-2012. Согласно пункту паропроницаемость пароизоляционной пленки должны быть не менее 0,3 мг/(м · ч · Па).

Ведомость наружней отделки

Поз.	Наименование	Вид отделки	Цвет	Прим.
1	Цоколь	Плитка типа "Кабанчик" на ЦР	RAL 7011	
2	Стена	Металлосайдинг	RAL 9012	

Изм.	Кол.уч.	Лист	№док.	Подпись	Дата				
						Договор №2021-18/АС			
						Капитальный ремонт дома культуры в с. Маканчи, Урджарского района, ВКО			
ГИП		Нуржакипов			05.2021	Архитектурно-строительные решения	Стадия	Лист	Листов
Разработал		Кадырмолданов			05.2021		РП	4	
		Мусин			05.2021	Фасад в осях А-Е. Фасад в осях Е-А	ТОО "RB Engineering Group" ГСЛ №20015806		
Проверил		Нуржакипов			05.2021				
Н. контроль		Асылканов			05.2021				

Формат А2а+А3к

План подвала на отметке -4.000 м

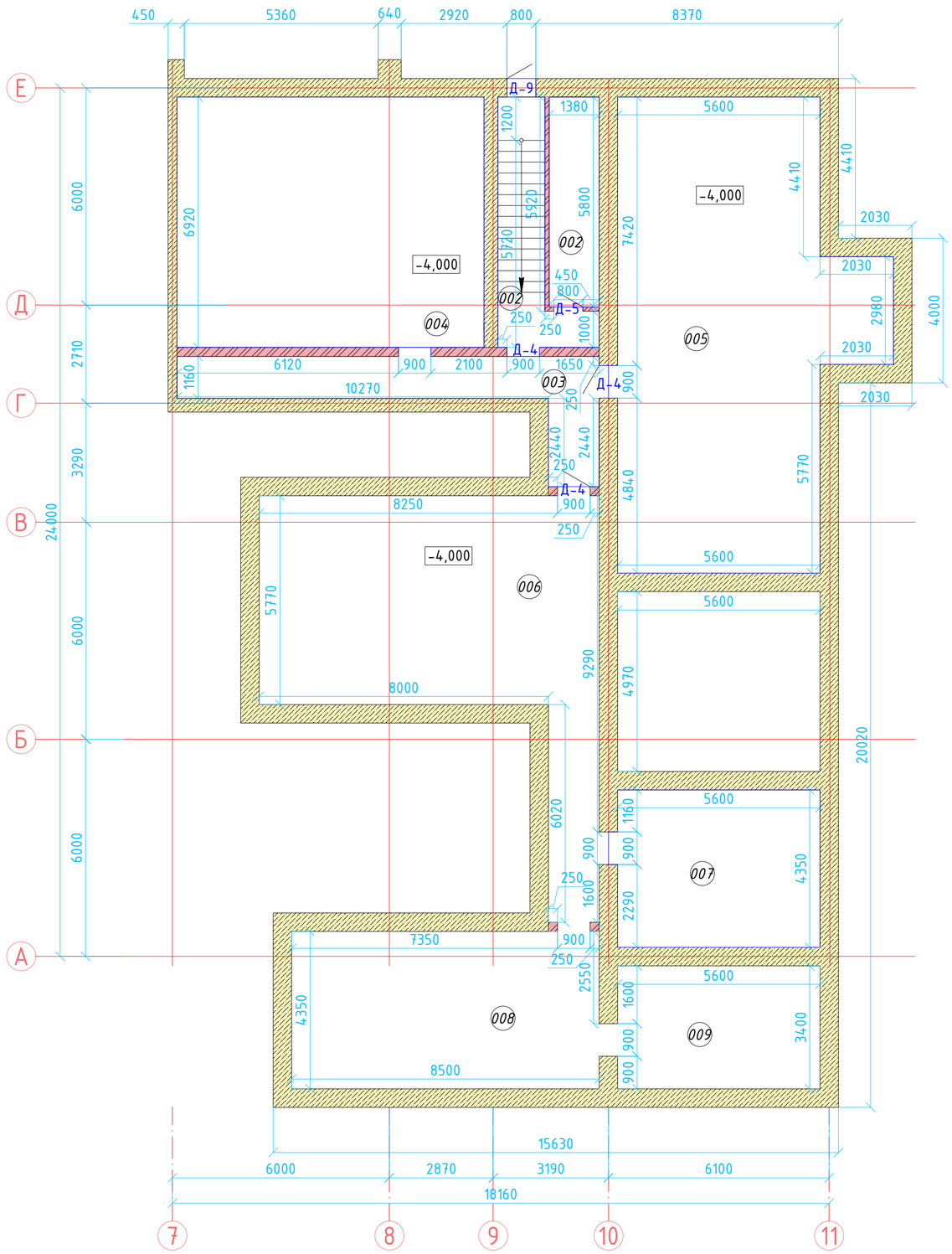

Экспликация помещений

Номер пом.	Наименование	Площадь, $м^2$
001	Помещение	11,22
002	Помещение	8,04
003	Помещение	17,41
004	Помещение	58,75
005	Помещение	79,97
006	Помещение	63,35
007	Помещение	24,58
008	Помещение	37,43
009	Помещение	19,04
	Всего	319,79

Примечания:

1) Данный лист читать совместно с листами АС-1, АС-2, АС-3, АС-5, АС-6, АС-7, АС-8, АС- 9.

2) До начало строительно-монтажных работ выполнить демонтажные работы (см. дефектный акт).

Изм.	Кол.уч.	Лист	№док.	Подпись	Дата	Договор №2021-18/АС		
						Капитальный ремонт дома культуры в с. Маканчи, Урджарского района, ВКО		
ГИП		Нуржакипов			05.2021	Архитектурно-строительные решения	Стадия: РП	Лист: 5 / Листов:
Разработал		Кадырмолданов			05.2021			
		Мусин			05.2021	План подвала на отметке -4.000 м	ТОО "RB Engineering Group" ГСЛ №20015806	
Проверил		Нуржакипов			05.2021			
Н. контроль		Асылканов			05.2021			

Формат А2а

План первого этажа на отметке ±0.000 м

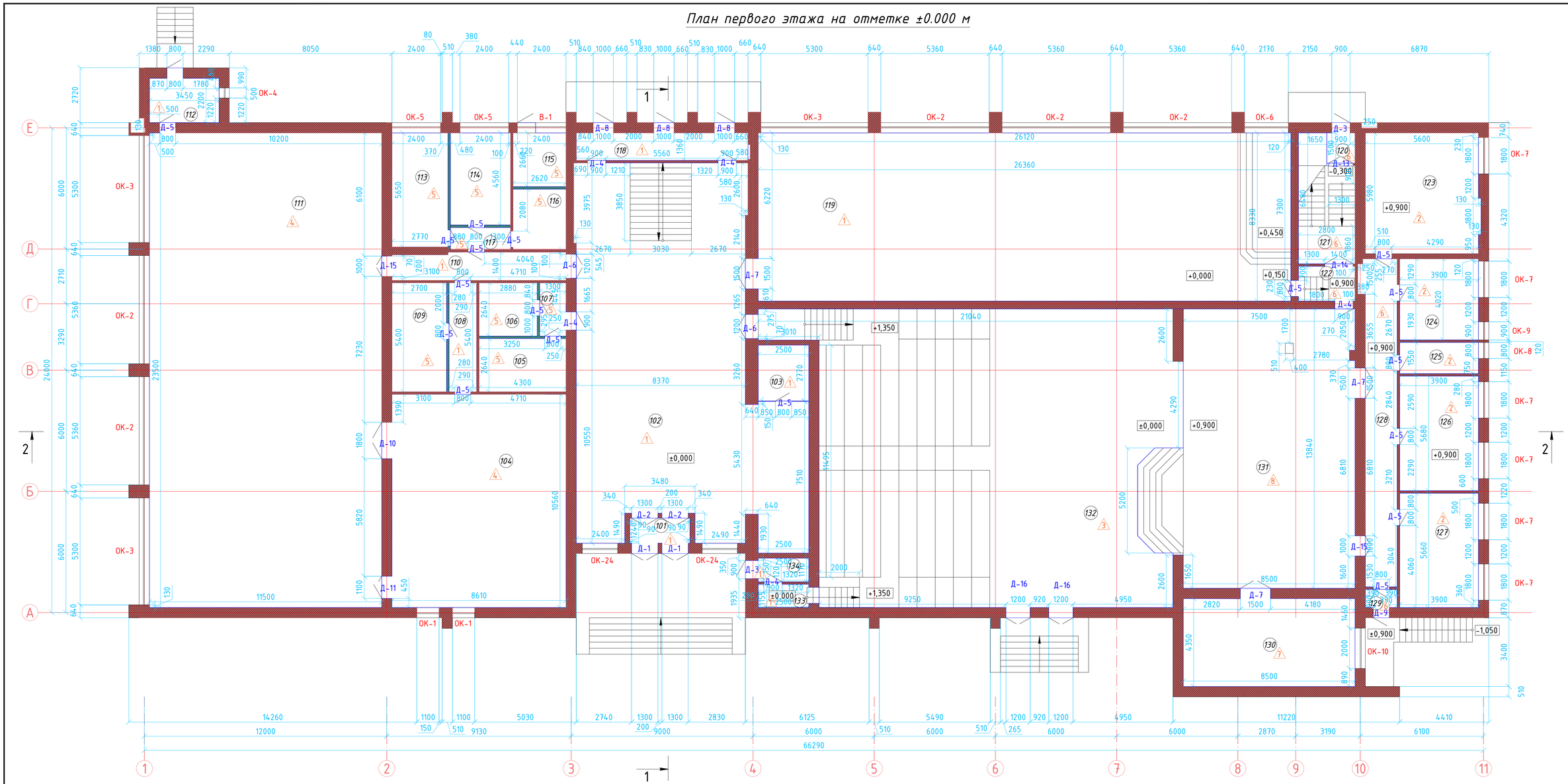

Экспликация помещений (начало)

Номер пом.	Наименование	Площадь, м²
101	Тамбур	5,02
102	Холл	176,45
103	Кладовое помещение	6,92
104	Спортзал	92,58
105	Помещение	11,44
106	Помещение	7,70
107	Коридор	3,89
108	Коридор	7,59
109	Помещение	14,67
110	Коридор	12,81
111	Спортзал	270,65
112	Тамбур	8,00
113	Раздевалка	15,74
114	Раздевалка	13,68
115	Тех. помещение	7,42
116	Душевая	7,95
117	Коридор	3,37
118	Тамбур	13,09
119	Зал торжеств	220,53
120	Тамбур	2,60

Экспликация помещений (продолжение)

Номер пом.	Наименование	Площадь, м²
121	Лестничная клетка	16,02
122	Коридор	5,65
123	Костюмерная	33,92
124	Операторная	15,68
125	Инвентарная	6,04
126	Костюмерная	22,15
127	Подсобное помещение	22,07
128	Коридор	26,75
129	Тамбур	1,83
130	Помещение хореографий	33,74
131	Сцена	129,85
132	Актовый зал	260,10
133	Кладовое помещение	3,50
134	Кладовое помещение	3,40
	Всего	1482,80

Примечания:
1) Данный лист читать совместно с листами АС-1, АС-3, АС-4, АС-5, АС-6, АС-7, АС-8, АС-9.
2) до начало строительно-монтажных работ выполнить демонтажные работы (см. дефектный акт).

Изм.	Кол.уч.	Лист	№док.	Подпись	Дата	Договор №2021-18/АС		
						Капитальный ремонт дома культуры в с. Маканчи, Урджарского района, ВКО		
ГИП		Нуржакипов			25.2021	Архитектурно-строительные решения	Стадия: РП	Лист: 6 / Листов:
Разработал		Кадырполданов			25.2021			
		Мусин			25.2021	План первого этажа на отметке ±0.000 м	ТОО "RB Engineering Group" ГСЛ №20015806	
Проверил		Нуржакипов			25.2021			
Н. контроль		Асылканов			25.2021			

Формат А1а

План второго этажа на отметке +4.300 м

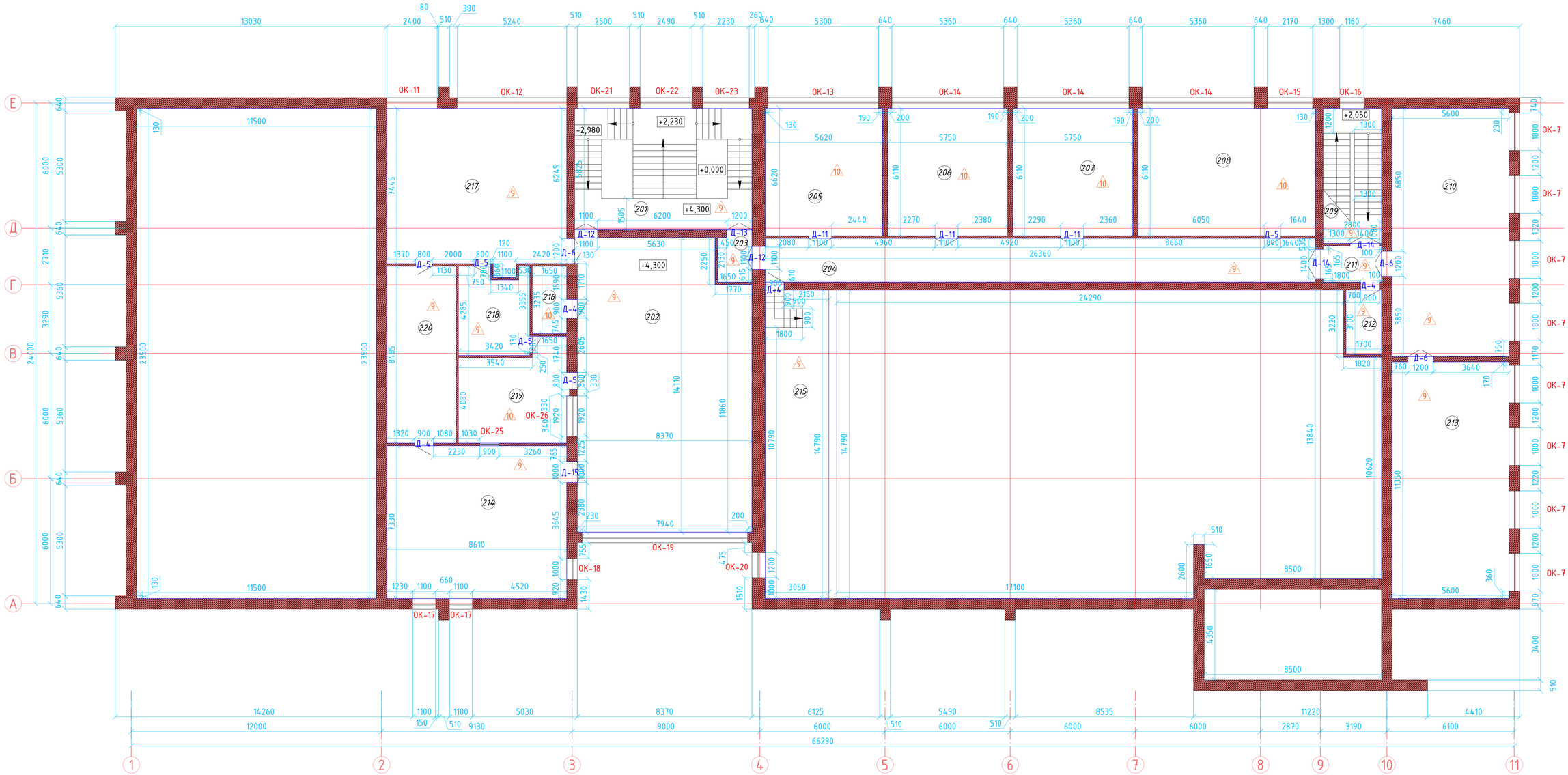

Номер пом.	Наименование	Площадь, м²
201	Лестничная клетка	49,51
202	Холл	114,27
203	Коридор	3,97
204	Коридор	56,06
205	Помещение	34,47
206	Помещение	35,26
207	Помещение	35,26
208	Помещение	52,00
209	Лестничная клетка	18,14
210	Детская библиотека	67,25
211	Коридор	5,88
212	Кладовая	5,27
213	Детская библиотека	63,86
214	Помещение для книг	63,62
215	Балкон актового зала	45,45
216	Помещение	5,79
217	Костюмерная	65,47
218	Архив	13,86
219	Операторная	23,35
220	Архив	28,10
	Всего	786,84

Примечания:
1) Данный лист читать совместно с листами АС-1, АС-2, АС-4, АС-5, АС-6, АС-7, АС-8, АС-9.
2) до начало строительно-монтажных работ выполнить демонтажные работы (см. дефектный акт).

Изм.	Кол.уч.	Лист	№док.	Подпись	Дата	Договор №2021-18/АС		
						Капитальный ремонт дома культуры в с. Маканчи, Урджарского района, ВКО		
ГИП		Нуржакипов			.05.2021	Архитектурно-строительные решения	Стадия: РП	Лист: 7 / Листов:
Разработал		Кадырнолданов			.05.2021			
		Мусин			.05.2021	План второго этажа на отметке +4.300 м	ТОО "RB Engineering Group" ГСЛ №20015806	
Проверил		Нуржакипов			.05.2021			
Н. контроль		Асылканов			.05.2021			

Формат А1а

Разрез 1-1

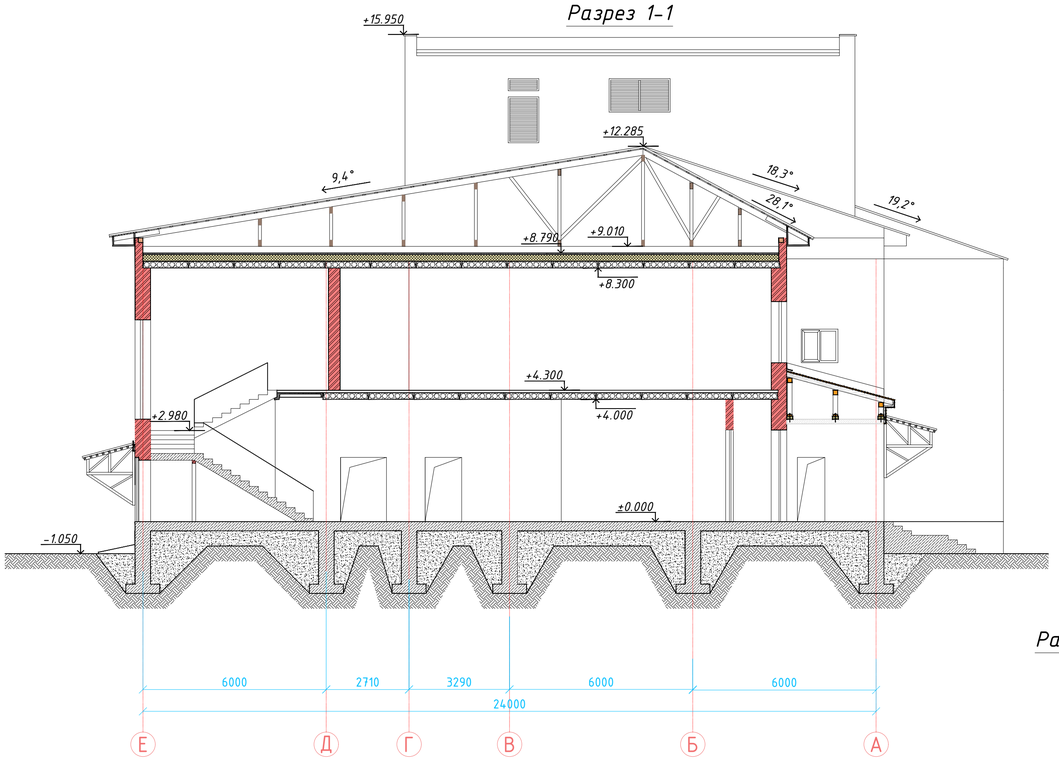

Узел отмостки

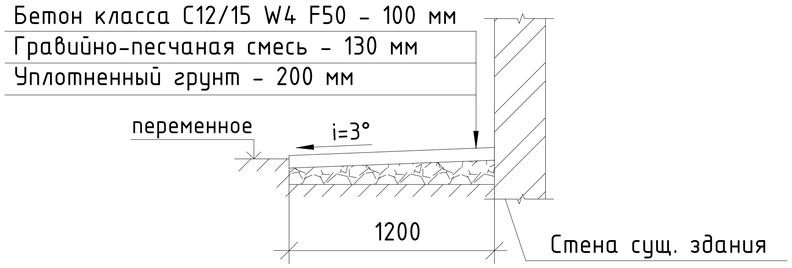

Разрез 2-2

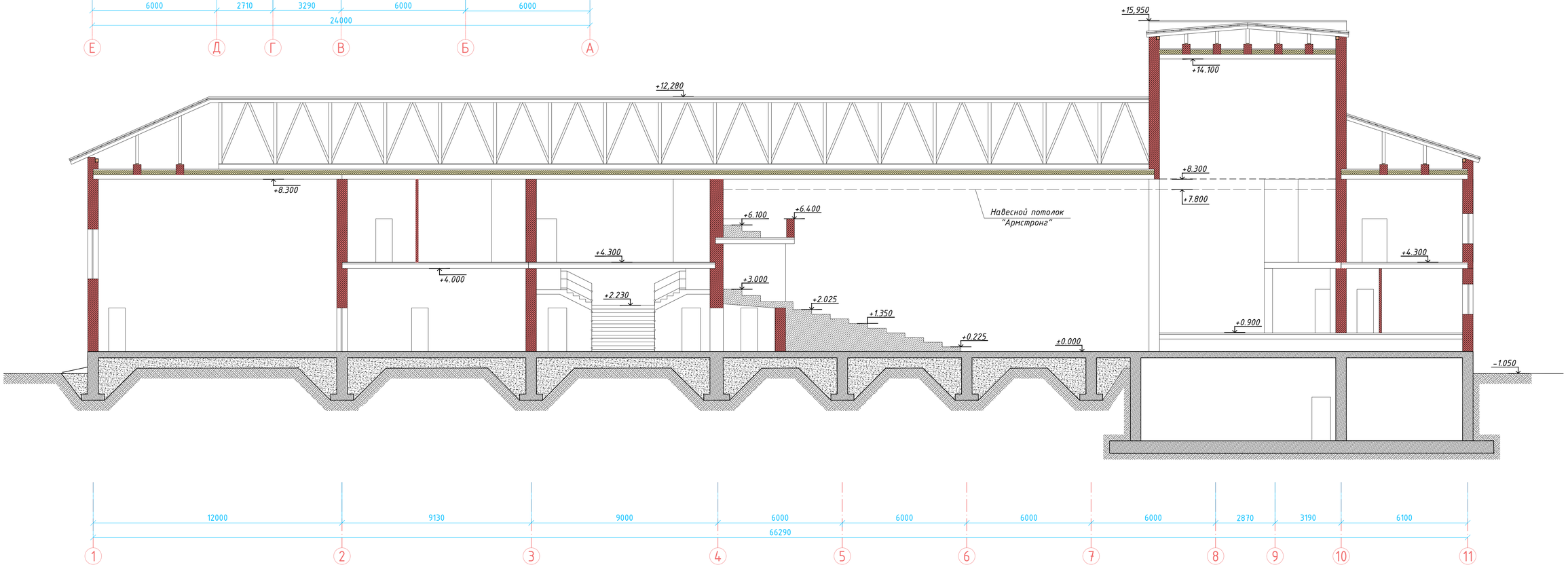

Примечания:
1) Данный лист читать совместно с листами АС-1, АС-2, АС-3, АС-4, АС-6, АС-7, АС- 9, АС-10, АС-11.

						Договор №2021-18/АС			
						Капитальный ремонт дома культуры в с. Маканчи, Урджарского района, ВКО			
Изм.	Кол.уч.	Лист	№док.	Подпись	Дата				
ГИП		Нуржакипов			05.2021	Архитектурно-строительные решения	Стадия	Лист	Листов
Разработал		Кадырполданов			05.2021		РП	8	
		Мусин			05.2021	Разрез 1-1. Разрез 2-2	ТОО "RB Engineering Group" ГСЛ №20015806		
Проверил		Нуржакипов			05.2021				
Н. контроль		Асылканов			05.2021				

Формат А1а

Кладочный план первого этажа

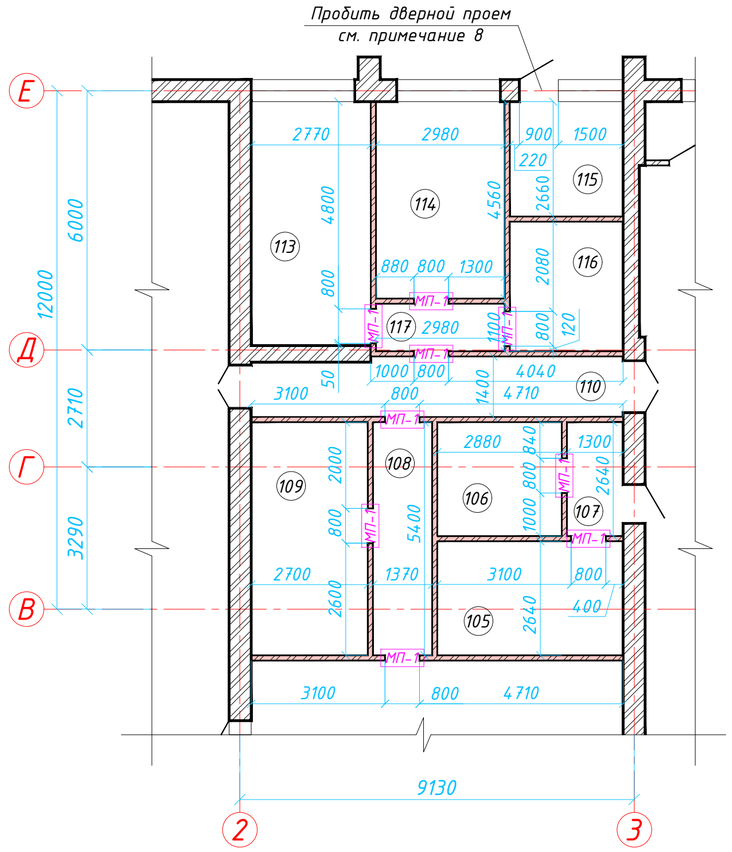

Деталь крепления перегородок к стене

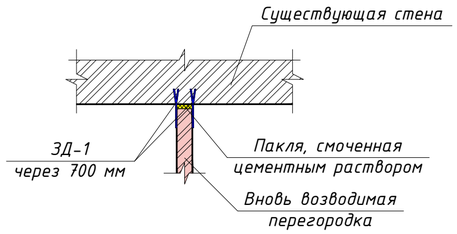

Деталь крепления перегородок к перекрытию

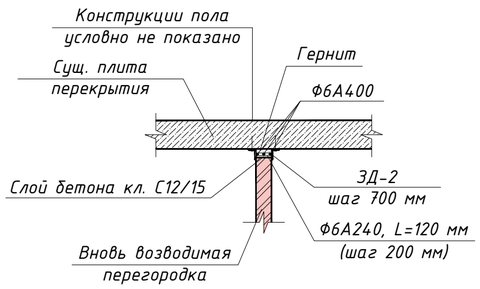

Спецификация элементов устройства перегородок

Поз.	Обозначение	Наименование	Кол.	Масса, ед., кг	Примечание
		Перегородки			
	ГОСТ 530-2012	КР-р-по 250х120х65/1НФ/100/2,0/25, $м^3$	27,8		
С-1	ГОСТ 23279-2012	4С $\frac{4Вр-1-50}{4Вр-1-50}$, $м^2$	41,7	9,32	388,64 кг
		Крепление к стене			
ЗД-1	ГОСТ 19903-2015	Пластина, 450х80х6 мм, шт.	66	1,70	112,20 кг
		Пакля смоченная ЦР, п.м.	44		
		Крепление к перекрытию			
ЗД-2	ГОСТ 8510-86*	∟ 90х56х6, L=140 мм, шт.	83	1,01	83,83 кг
	ГОСТ 34028-2016	• Ф6А400, п.м.	174	0,22	38,28 кг
	ГОСТ 34028-2016	• Ф6А240, L=120 мм, шт.	290	0,02	5,80 кг
А-1	ГОСТ 34028-2016	• Ф6А240, L=100 мм, шт.	83	0,02	1,66 кг
		Бетон класса С12/15, $м^3$	0,8		
		Гернит, ширина - 120 мм, п.м.	58		
		Монолитная перемычка МП-1	9	8,44	75,96 кг
	ГОСТ 34028-2016	• Ф16А400, L=1240 мм, шт.	4	1,96	7,84 кг
	ГОСТ 34028-2016	• Ф6А240, L=560 мм, шт.	5	0,12	0,60 кг
		Бетон класса С20/25, $м^3$	0,1		

Схема устройства монолитной перемычки МП-1

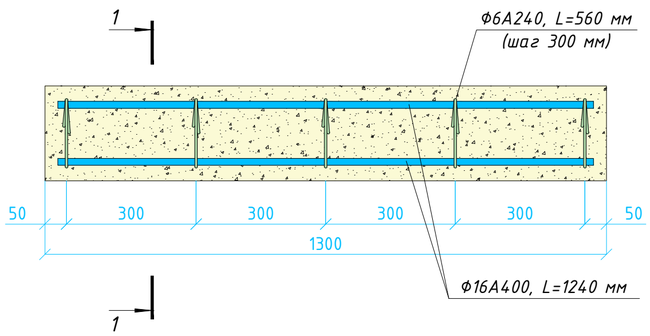

Разрез 1-1

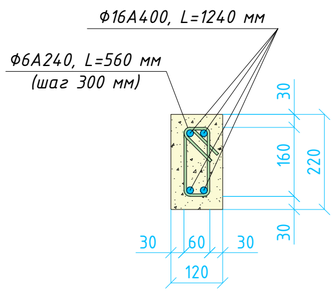

Примечания:

1) Общие данные см. лист АС-1.
2) Данный лист читать вместе с листом АС-6.
3) Перед устройством вновь возводимых перегородок на подстилающий слой конструкций пола выполнить гидроизоляцию из рубероида РКП-350 шириной 200 мм. Расход. см. спецификацию элементов устройства перегородок.
4) Вновь возводимые перегородки выполнить из кирпичной кладки на ЦПР М25. Горизонтальное армирование из арматурной сеткой С-1 с шагом 700 мм по высоте кладки. Расход. см. спецификацию элементов устройства перегородок.
5) Выполнить устройство монолитных перемычек МП-1 в местах устройства дверных проемов (шириной 800 мм). Согласно 9.9.27 СП РК 2.03-30-2017 перемычки заделать в кладку на глубину не менее 250 мм.
6) Защитный слой бетона перемычек принять равным 30 мм.
7) Закладной деталь ЗД-2 (для крепления в/в перегородок к существующим плитам перекрытия) крепить к перекрытию с помощью анкеров А-1.
8) На месте оконного проема (часть оконного проема) предусмотреть дверной проем шириной 900 мм путем пробития кирпичной кладки от уровня пола до уровня подоконника для устройства витража В-1 (см. лист АС-6, 12). Объем демонтажа кирпичной кладки - 0,6 $м^3$.
9) Все соединения металлических элементов выполнить на сварке электродами Э-46А по ГОСТ 9467-75*
10) Размеры со знаком "*" уточнить по месту.

Схема устройства горизонтального армирования перегородок

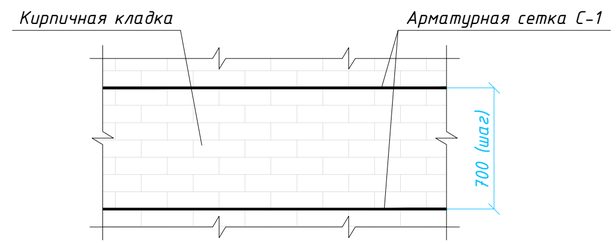

Изм.	Кол.уч.	Лист	№док.	Подпись	Дата	Договор №2021-18/АС		
						Капитальный ремонт дома культуры в с. Маканчи, Урджарского района, ВКО		
ГИП		Нуржакипов			.05.2021	Архитектурно-строительные решения	Стадия: РП	Лист: 9 / Листов:
Разработал		Кадырмолданов			.05.2021			
		Мусин			.05.2021	Кладочный план первого этажа	ТОО "RB Engineering Group" ГСЛ №20015806	
Проверил		Нуржакипов			.05.2021			
Н. контроль		Асылканов			.05.2021			

Взам. инв. № | Подпись и дата | Инв. № подл.

Формат А2а

Схема расположения стропильных ног и прогонов

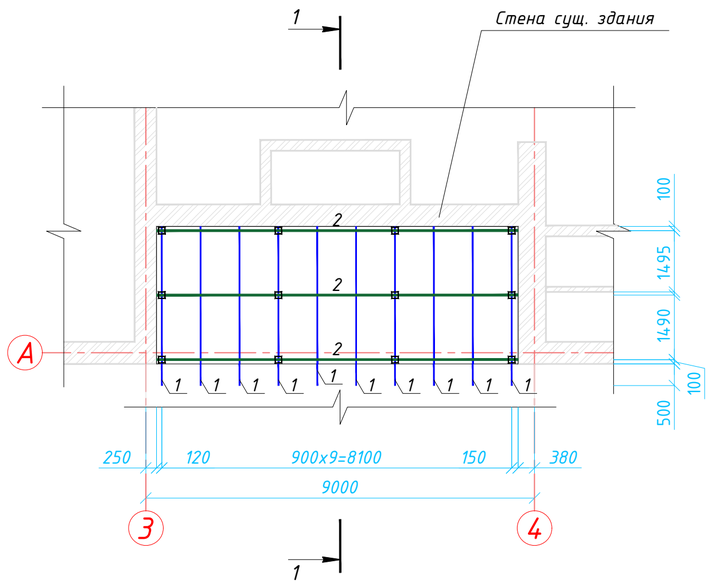

Схема расположения стоек и леженей

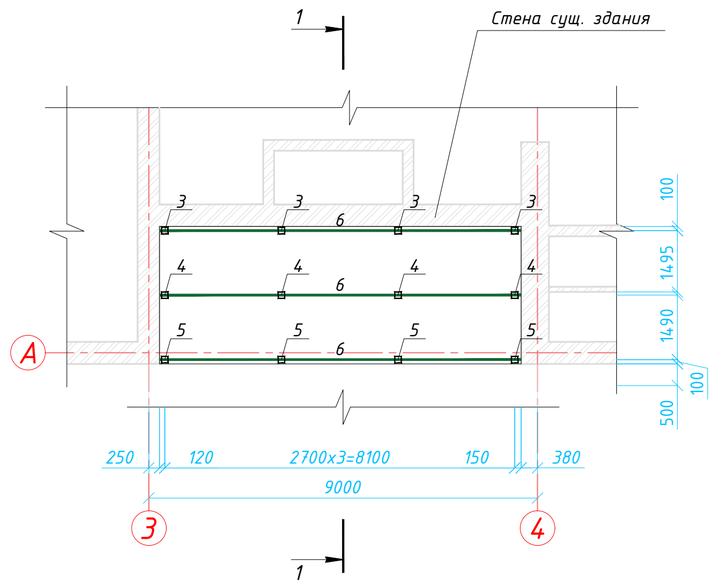

Разрез 1-1

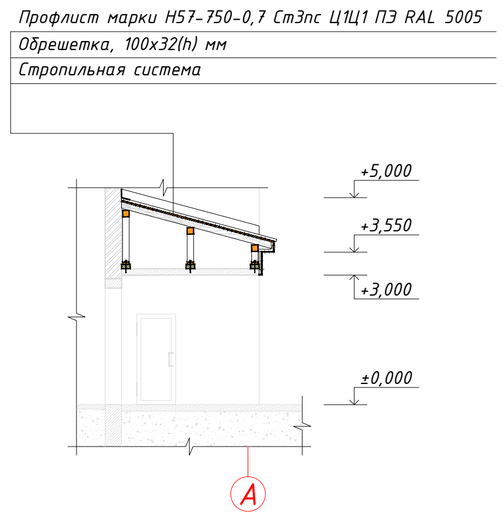

Узел примыкания кровли к стене

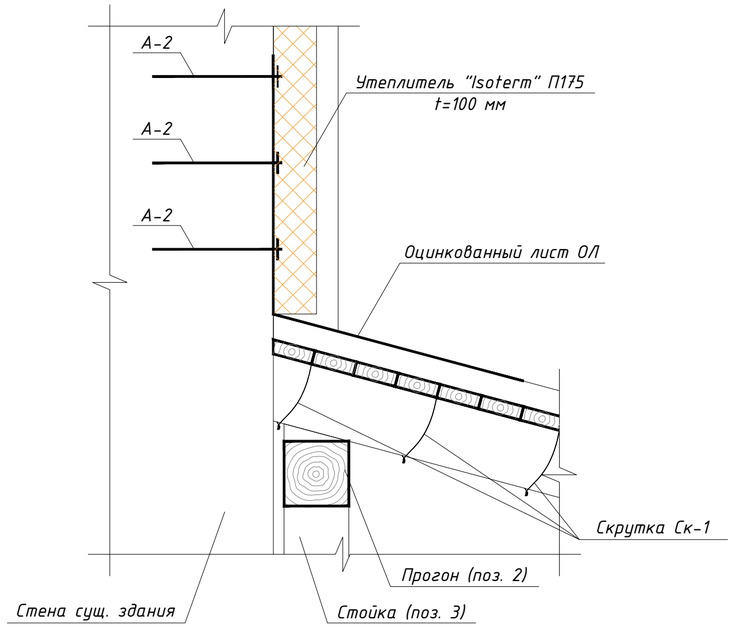

Спецификация к схеме расположения элементов (кровли) козырька

Марка, поз.	Наименование	Длина	Сечение	Кол. шт.	Объем ед. $м^3$	Объем всего. $м^3$	Примечание
1	Стропильная нога	3650	150x100	10	0,06	0,60	
2	Прогоны	8370	150x150	3	0,19	0,57	
3	Стойки	1050	150x150	4	0,03	0,12	
4	Стойки	650	150x150	4	0,02	0,08	
5	Стойки	250	150x150	4	0,01	0,04	
6	Лежени	8370	150x50	3	0,06	0,18	
7	Обрешетка	$м^2$	100x32	30,55	0,04	1,22	
8	Лобовая доска	$м^2$	100x20	6,61	0,02	0,13	
9	Доски подшивки карниза	$м^2$	100x20	2,93	0,02	0,06	
10	Подкладка	шт.	50x200	12	0,01	0,12	
	Всего					3,12	
	Неучтенные элем. (10%)					0,31	
	Итого					3,43	

Спецификация металлических элементов (кровли) козырька

Марка поз.	Обозначение	Наименование	Кол. шт.	Масса кг	Примечание
	ГОСТ 24045-2016	Н57-750-0.7 Ст3пс Ц1Ц1 ПЭ RAL 5005, $м^2$	31,1		
МС-1	ГОСТ 103-2006	▬ 100x300x4 мм	48	0,94	45,12 кг
А-1	ГОСТ 34028-2016	• Ф10А400, L=300 мм	12	0,19	2,28 кг
ОЛ	ГОСТ 14918-80	ОЦ $\frac{Б\text{-}ПН\text{-}НО\text{-}0,8x1200x1000\ ГОСТ\ 19904\text{-}90}{ОН\text{-}КР\text{-}1ГОСТ\ 14918\text{-}80}$	17	7,54	128,18 кг
А-2	ГОСТ 34028-2016	• Ф6А400, L=300 мм	156	0,07	10,92 кг
Ск-1	ГОСТ 6727-80	• 2Ф4Вр-1, L=700 мм	90	0,13	11,70 кг

Примечания:

1) Общие данные см. лист АС-1.
2) Данный лист читать вместе с листами АС-6.
3) Перед устройством скатной кровли выполнить восстановление поверхности существующего бетонного козырька цементно-песчаным раствором марки М150, толщиной 15 мм. Площадь восстановления - 55,1 $м^2$.
4) Для крепления бетонных подушек, также леженей к существующему бетонному козырьку предусмотреть устройство анкера А-1 с шагом не более 3 м. Расход см. спецификацию металлических элементов кровли.
5) По всей длине под лежени предусмотреть бетонную подушку с поперечным сечением 200x100(h) мм из бетона кл. В12/15. Расход бетона - 0,6 $м^3$.
6) Перед устройством (кровли) козырька все деревянные конструкций подвергнуть огнезащитной обработке огнебиовлагозащитным составом ТХЭФ-ПТ согласно СП РК 2.02-101-2014 "Пожарная безопасность зданий и сооружений". Объем работы см. спецификация к схеме расположения элементов (кровли) козырька.
7) Крепление стоек к лежени, также к прогону выполнить с помощью металлических соединительных элементов (МС-1). Расход см. спецификацию металлических элементов кровли.
8) Обрешетки крепить к стропильным ногам с помощью скруток Ск-2 через каждые 300 мм по длине стропильной ноги. Расход см. спецификация металлических элементов (кровли) козырька.
9) Монтаж покрытия рекомендуется начинать с левого края, при этом следующий лист устанавливается под последнюю волну предыдущего листа покрытия. Крепление осуществить шурупами 4,8x28 мм уплотнительной шайбой, которое установить ниже поперечной волны. В местах нахлестки листов по длине, составляющей не менее 250 мм, крепление производить в каждую вторую волну.
10) Примыкание кровли к стене выполнить с помощью оцинкованного листа ОЛ шириной 1200 мм (600 мм - вертикально, 600 мм - горизонтально) и анкера А-2 установленный по 200 по высоте и шагом 500 мм. Расход материалов см. спецификацию металлических элементов (кровли) козырька.
11) При устройстве крыши руководствоваться правилами и указаниями СП РК 3.02-137-2013 "Крыши и кровли".

Изм.	Кол.у.	Лист	№док.	Подпись	Дата	Договор №2021-18/АС			
						Капитальный ремонт дома культуры в с. Маканчи, Урджарского района, ВКО			
ГИП		Нуржакипов			05.2021	Архитектурно-строительные решения	Стадия	Лист	Листов
Разработал		Кадырмолданов			05.2021		РП	10	
		Мусин			05.2021	Схема устройства козырька Кз-1	ТОО "RB Engineering Group" ГСЛ №20015806		
Проверил		Нуржакипов			05.2021				
Н. контроль		Асылканов			05.2021				

Взам. инв. №

Подпись и дата

Инв. № подл.

Формат А2а

План козырька Кз-2

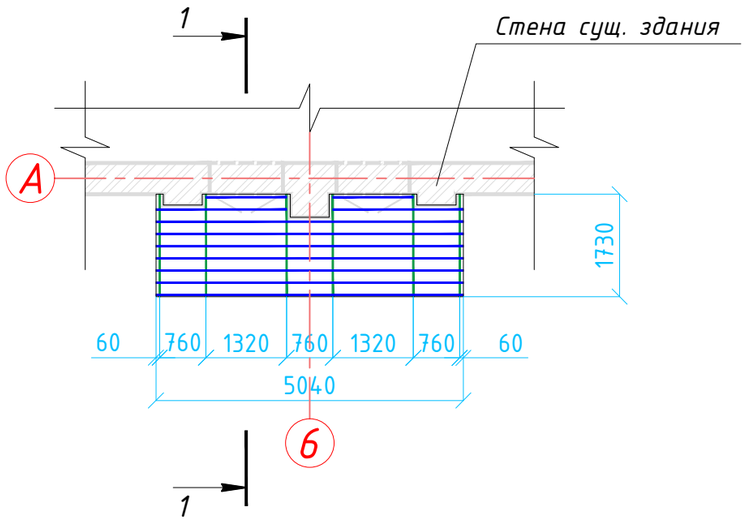

Разрез 1-1

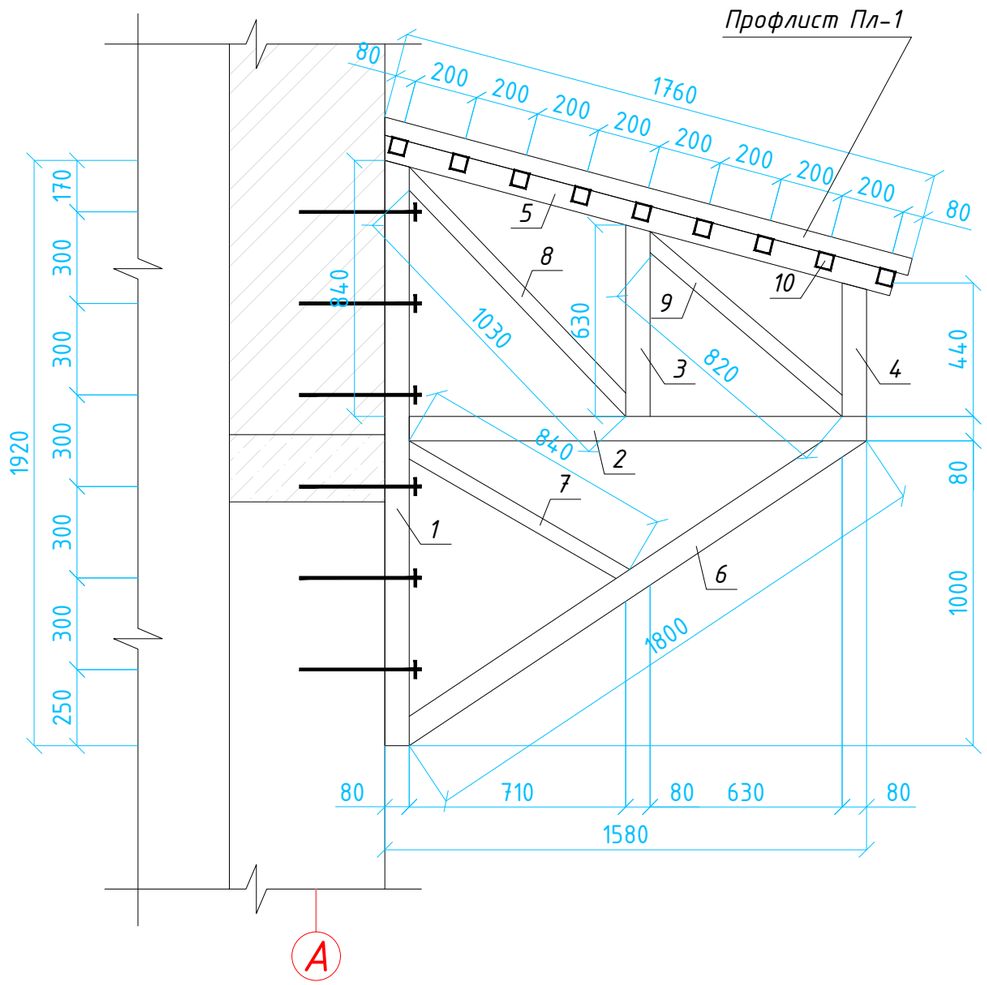

Спецификация устройства элементов козырька Кз-2

Марка поз.	Обозначение	Наименование	Кол. шт.	Масса кг	Примечание
Пл-1	ГОСТ 24045-2016	Н57-750-0.7 Ст3пс Ц1Ц1 ПЭ RAL 5005, $м^2$	9,0		
1	ГОСТ 8639-82	☐ 80х8, L=1920 мм, шт.	6	33,06	198,36 кг
2	ГОСТ 8639-82	☐ 80х8, L=1500 мм, шт.	6	25,83	154,98 кг
3	ГОСТ 8639-82	☐ 80х8, L=630 мм, шт.	6	10,85	65,10 кг
4	ГОСТ 8639-82	☐ 80х8, L=440 мм, шт.	6	7,58	45,48 кг
5	ГОСТ 8639-82	☐ 80х8, L=1735 мм, шт.	6	29,88	179,28 кг
6	ГОСТ 8639-82	☐ 80х8, L=1800 мм, шт.	6	30,99	185,94 кг
7	ГОСТ 8639-82	☐ 50х5, L=840 мм, шт.	6	5,65	33,90 кг
8	ГОСТ 8639-82	☐ 50х5, L=1030 мм, шт.	6	6,93	41,58 кг
9	ГОСТ 8639-82	☐ 50х5, L=820 мм, шт.	6	5,52	33,12 кг
10	ГОСТ 8639-82	☐ 50х5, п.м.	42,2	6,73	284,01 кг
А-1	ГОСТ 34028-2016	• Ф8А400, L=400 мм	36	0,16	5,76 кг
		Грунтовка и окраска, $м^2$	27,1		
ОЛ	ГОСТ 14918-80	ОЦ $\frac{Б-ПН-НО-0,8х1200х1000\ ГОСТ\ 19904-90}{ОН-КР-1ГОСТ\ 14918-80}$	7	7,54	52,78 кг
А-2	ГОСТ 34028-2016	• Ф6А400, L=300 мм	45	0,07	3,15 кг

Примечания:

1) Общие данные см. лист АС-1.
2) Данный лист читать вместе с листами АС-6.
3) Перед монтажом козырька выполнить укрупнение конструкций в виде подкоса.
4) Подкосы крепить к стене с помощью анкеров А-1 (шагом 300 мм по высоте).
5) Перед креплением подкосов выполнить разметку положения элементов (анкеров) и просверлить отверстия в стене диаметром Ф10 мм. Общий расход - 14,4/0,1 п.м./$м^3$.
6) После устройства подкосов выполнить сварку прогонов (поз. 10) к подкосу.
7) Все соединения металлических элементов выполнить на сварке электродами Э-46А по ГОСТ 9467-75*.
8) После монтажа всех элементов, поверхность гнутых профилей окрасить 3 слоями эмали ХВ-125 (ГОСТ 10144-74) по 2 слоям грунтовки ГФ-021 (ГОСТ 25129-82). Площадь окраски см. спецификацию устройства элементов козырька Кз-2.
9) Примыкание кровли к стене выполнить по узлу (см. лист АС-14).

Изм.	Кол.у.	Лист	№док.	Подпись	Дата
ГИП		Нуржакипов			.05.2021
Разработал		Кадырмолданов			.05.2021
		Мусин			.05.2021
Проверил		Нуржакипов			.05.2021
Н. контроль		Асылканов			.05.2021

Договор №2021-18/АС

Капитальный ремонт дома культуры в с. Маканчи, Урджарского района, ВКО

Архитектурно-строительные решения

Стадия	Лист	Листов
РП	11	

Схема устройства козырька Кз-2

ТОО "RB Engineering Group" ГСЛ №20015806

Взам. инв. № | Подпись и дата | Инв. № подл.

Формат А3а

План козырька Кз-3

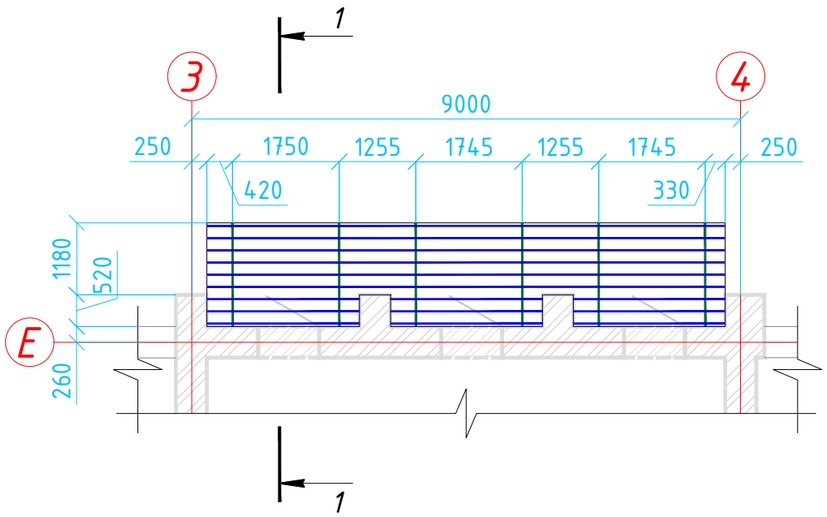

Разрез 1-1

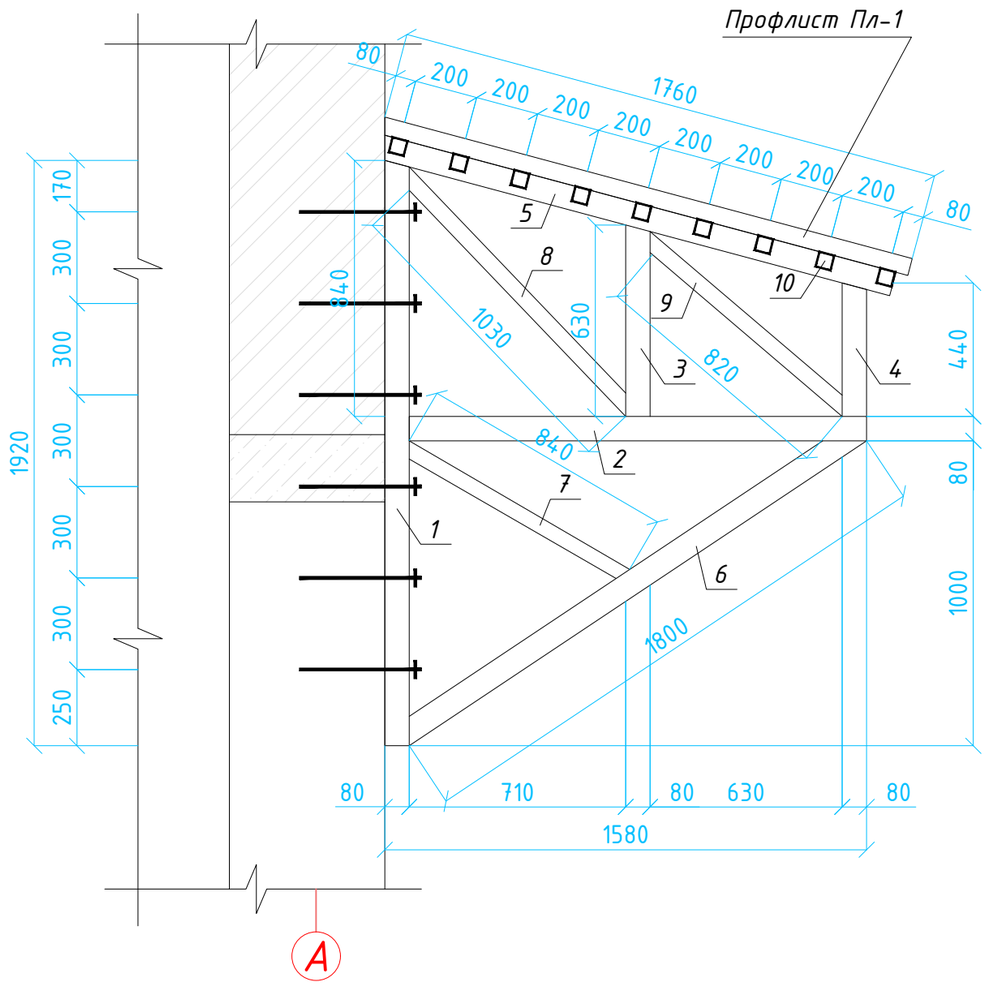

Спецификация устройства элементов козырька Кз-3

Марка поз.	Обозначение	Наименование	Кол. шт.	Масса кг	Примечание
Пл-1	ГОСТ 24045-2016	Н57-750-0.7 Ст3пс Ц1Ц1 ПЭ RAL 5005, $м^2$	15,0		
1	ГОСТ 8639-82	☐ 80х8, L=1920 мм, шт.	6	33,06	198,36 кг
2	ГОСТ 8639-82	☐ 80х8, L=1500 мм, шт.	6	25,83	154,98 кг
3	ГОСТ 8639-82	☐ 80х8, L=630 мм, шт.	6	10,85	65,10 кг
4	ГОСТ 8639-82	☐ 80х8, L=440 мм, шт.	6	7,58	45,48 кг
5	ГОСТ 8639-82	☐ 80х8, L=1735 мм, шт.	6	29,88	179,28 кг
6	ГОСТ 8639-82	☐ 80х8, L=1800 мм, шт.	6	30,99	185,94 кг
7	ГОСТ 8639-82	☐ 50х5, L=840 мм, шт.	6	5,65	33,90 кг
8	ГОСТ 8639-82	☐ 50х5, L=1030 мм, шт.	6	6,93	41,58 кг
9	ГОСТ 8639-82	☐ 50х5, L=820 мм, шт.	6	5,52	33,12 кг
10	ГОСТ 8639-82	☐ 50х5, п.м.	73,5	6,73	494,66 кг
А-1	ГОСТ 34028-2016	• Ф8А400, L=400 мм	36	0,16	5,76 кг
		Грунтовка и окраска, $м^2$	33,3		
ОЛ	ГОСТ 14918-80	ОЦ $\frac{Б-ПН-НО-0,8х1200х1000\ ГОСТ\ 19904-90}{ОН-КР-1ГОСТ\ 14918-80}$	12	7,54	90,48 кг
А-2	ГОСТ 34028-2016	• Ф6А400, L=300 мм	75	0,07	5,25 кг

Примечания:

1) Общие данные см. лист АС-1.
2) Данный лист читать вместе с листами АС-6.
3) Перед монтажом козырька выполнить укрупнение конструкций в виде подкоса.
4) Подкосы крепить к стене с помощью анкеров А-1 (шагом 300 мм по высоте).
5) Перед креплением подкосов выполнить разметку положения элементов (анкеров) и просверлить отверстия в стене диаметром Ф10 мм. Общий расход - 14,4/0,1 п.м./$м^3$.
6) После устройства подкосов выполнить сварку прогонов (поз. 10) к подкосу.
7) Все соединения металлических элементов выполнить на сварке электродами Э-46А по ГОСТ 9467-75*.
8) После монтажа всех элементов, поверхность гнутых профилей окрасить 3 слоями эмали ХВ-125 (ГОСТ 10144-74) по 2 слоям грунтовки ГФ-021 (ГОСТ 25129-82). Площадь окраски см. спецификацию устройства элементов козырька Кз-3.
9) Примыкание кровли к стене выполнить по узлу (см. лист АС-14).

Изм.	Кол.у.	Лист	№док.	Подпись	Дата
ГИП		Нуржакипов			.05.2021
Разработал		Кадырмолданов			.05.2021
		Мусин			.05.2021
Проверил		Нуржакипов			.05.2021
Н. контроль		Асылканов			.05.2021

Договор №2021-18/АС

Капитальный ремонт дома культуры в с. Маканчи, Урджарского района, ВКО

Архитектурно-строительные решения

Стадия	Лист	Листов
РП	12	

Схема устройства козырька Кз-3

ТОО "RB Engineering Group" ГСЛ №20015806

Взам. инв. № | Подпись и дата | Инв. № подл.

Формат А3а

План козырька Кз-4

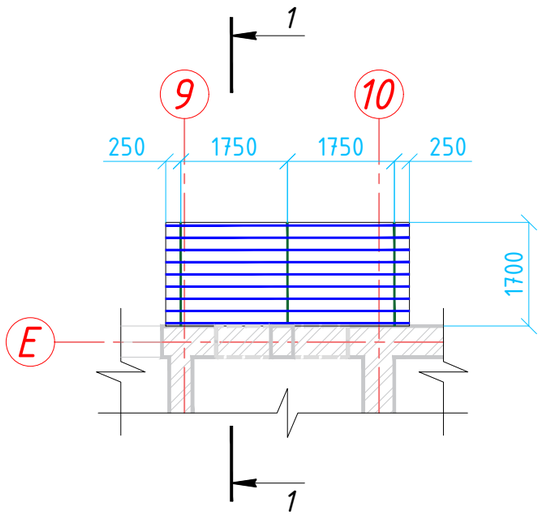

Разрез 1-1

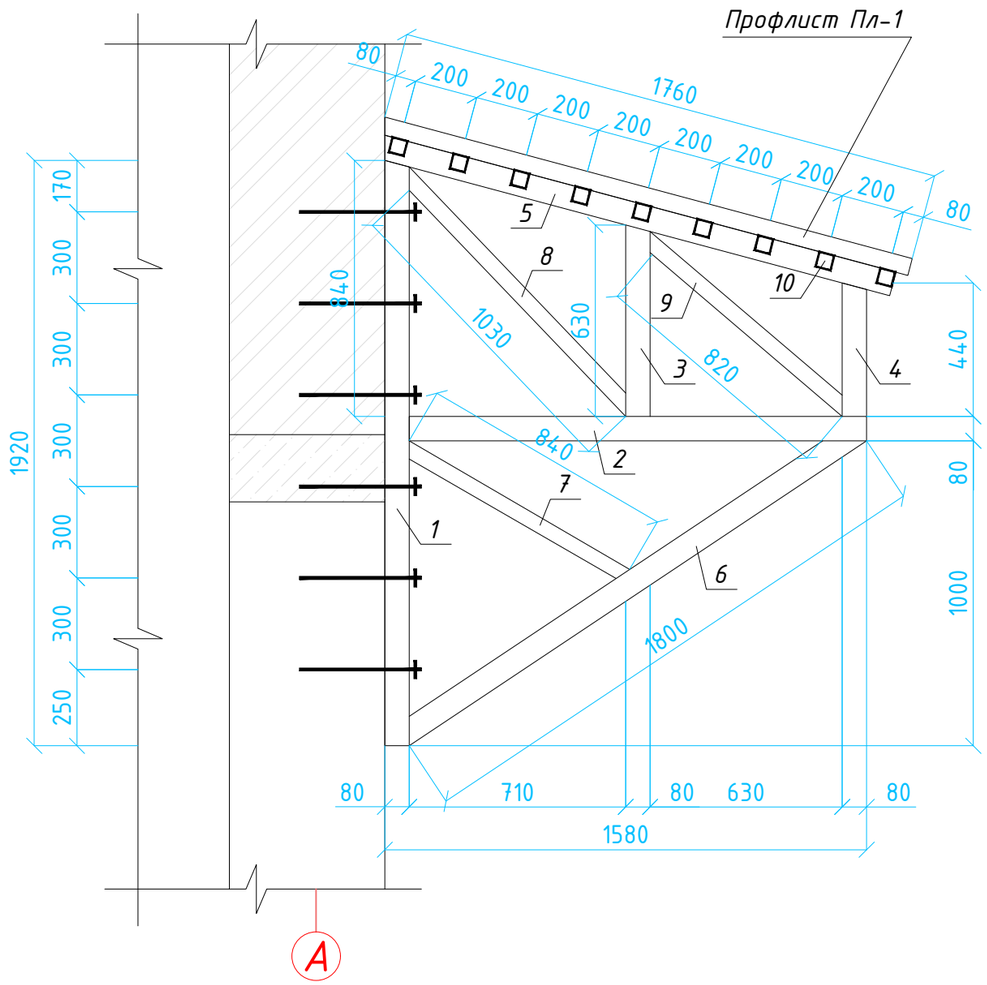

Спецификация устройства элементов козырька Кз-4

Марка поз.	Обозначение	Наименование	Кол. шт.	Масса кг	Примечание
Пл-1	ГОСТ 24045-2016	Н57-750-0.7 Ст3пс Ц1Ц1 ПЭ RAL 5005, $м^2$	7,1		
1	ГОСТ 8639-82	☐ 80х8, L=1920 мм, шт.	3	33,06	99,18 кг
2	ГОСТ 8639-82	☐ 80х8, L=1500 мм, шт.	3	25,83	77,49 кг
3	ГОСТ 8639-82	☐ 80х8, L=630 мм, шт.	3	10,85	32,55 кг
4	ГОСТ 8639-82	☐ 80х8, L=440 мм, шт.	3	7,58	22,74 кг
5	ГОСТ 8639-82	☐ 80х8, L=1735 мм, шт.	3	29,88	89,64 кг
6	ГОСТ 8639-82	☐ 80х8, L=1800 мм, шт.	3	30,99	92,97 кг
7	ГОСТ 8639-82	☐ 50х5, L=840 мм, шт.	3	5,65	16,95 кг
8	ГОСТ 8639-82	☐ 50х5, L=1030 мм, шт.	3	6,93	20,79 кг
9	ГОСТ 8639-82	☐ 50х5, L=820 мм, шт.	3	5,52	16,56 кг
10	ГОСТ 8639-82	☐ 50х5, п.м.	36	6,73	242,28 кг
А-1	ГОСТ 34028-2016	• Ф8А400, L=400 мм	18	0,16	2,88 кг
		Грунтовка и окраска, $м^2$	22,2		
ОЛ	ГОСТ 14918-80	ОЦ $\frac{Б\text{-}ПН\text{-}НО\text{-}0{,}8х1200х1000\ ГОСТ\ 19904\text{-}90}{ОН\text{-}КР\text{-}1ГОСТ\ 14918\text{-}80}$	4	7,54	30,16 кг
А-2	ГОСТ 34028-2016	• Ф6А400, L=300 мм	27	0,07	1,89 кг

Примечания:

1) Общие данные см. лист АС-1.
2) Данный лист читать вместе с листами АС-6.
3) Перед монтажом козырька выполнить укрупнение конструкций в виде подкоса.
4) Подкосы крепить к стене с помощью анкеров А-1 (шагом 300 мм по высоте).
5) Перед креплением подкосов выполнить разметку положения элементов (анкеров) и просверлить отверстия в стене диаметром Ф10 мм. Общий расход – 7,2/0,1 п.м./$м^3$.
6) После устройства подкосов выполнить сварку прогонов (поз. 10) к подкосу.
7) Все соединения металлических элементов выполнить на сварке электродами Э-46А по ГОСТ 9467-75*.
8) После монтажа всех элементов, поверхность гнутых профилей окрасить 3 слоями эмали ХВ-125 (ГОСТ 10144-74) по 2 слоям грунтовки ГФ-021 (ГОСТ 25129-82). Площадь окраски см. спецификацию устройства элементов козырька Кз-4.
9) Примыкание кровли к стене выполнить по узлу (см. лист АС-14).

Изм.	Кол.у.	Лист	№док.	Подпись	Дата	Договор №2021-18/АС			
						Капитальный ремонт дома культуры в с. Маканчи, Урджарского района, ВКО			
ГИП		Нуржакипов			.05.2021	Архитектурно-строительные решения	Стадия	Лист	Листов
Разработал		Кадырмолданов			.05.2021		РП	13	
		Мусин			.05.2021	Схема устройства козырька Кз-4	ТОО "RB Engineering Group" ГСЛ №20015806		
Проверил		Нуржакипов			.05.2021				
Н. контроль		Асылканов			.05.2021				

Взам. инв. № | Подпись и дата | Инв. № подл.

Формат А3а

План на отметке 0,000 с системой отопления

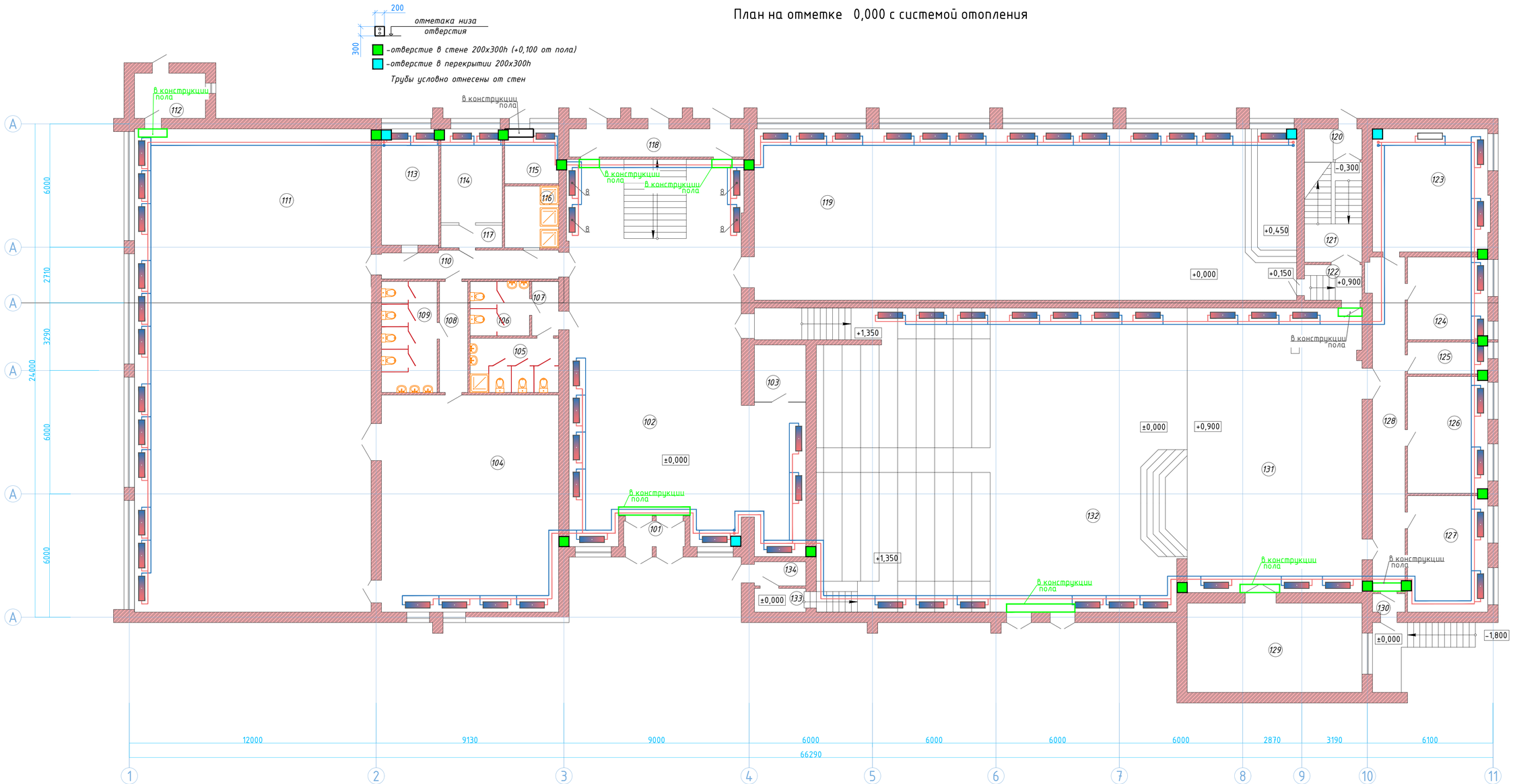

Изм.	Кол.уч.	Лист	№док.	Подпись	Дата
ГИП		Нуржакипов			05.2021
Разработал		Кадырмолданов			05.2021
		Мусин			05.2021
Проверил		Нуржакипов			05.2021
Н. контроль		Асылканов			05.2021

Договор №2021-18/АС

Капитальный ремонт дома культуры в с. Маканчи, Урджарского района, ВКО

Архитектурно-строительные решения

Стадия	Лист	Листов
РП	14	

Схема расположения инженерных проемов первого этажа (отопление)

ТОО "RB Engineering Group" ГСЛ №20015806

Формат А1а

Инв. № подл. | Подпись и дата | Взам. инв. №

План на отметке +4,300 с системой отопления

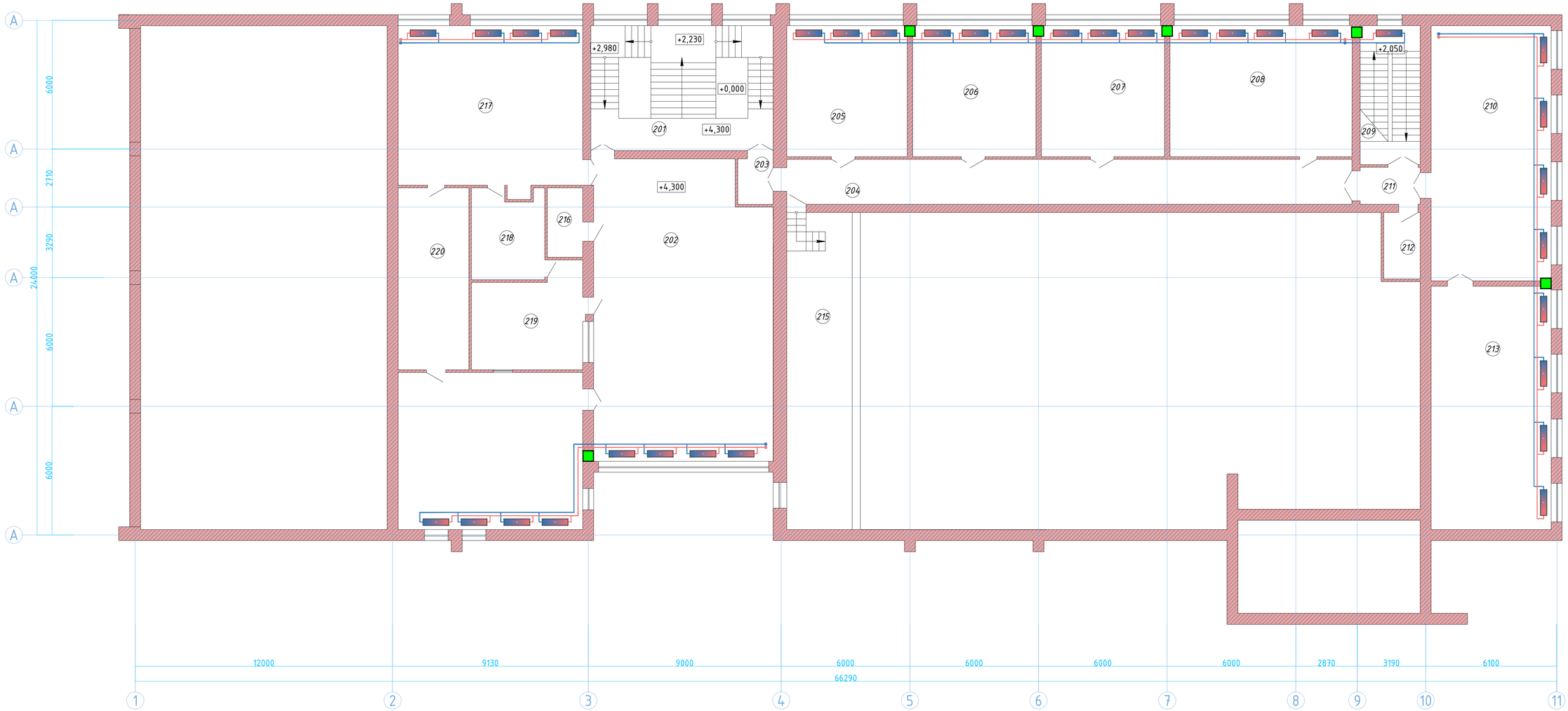

Изм.	Кол.уч.	Лист	№док.	Подпись	Дата
ГИП		Нуржакипов			05.2021
Разработал		Кадырполданов			05.2021
		Мусин			05.2021
Проверил		Нуржакипов			05.2021
Н. контроль		Асылканов			05.2021

Договор №2021-18/АС

Капитальный ремонт дома культуры в с. Маканчи, Урджарского района, ВКО

Архитектурно-строительные решения

Стадия	Лист	Листов
РП	15	

Схема расположения инженерных проемов второго этажа (отопление)

ТОО "RB Engineering Group" ГСЛ №20015806

Взам. инв. №

Подпись и дата

Инв. № подл.

Формат А1а

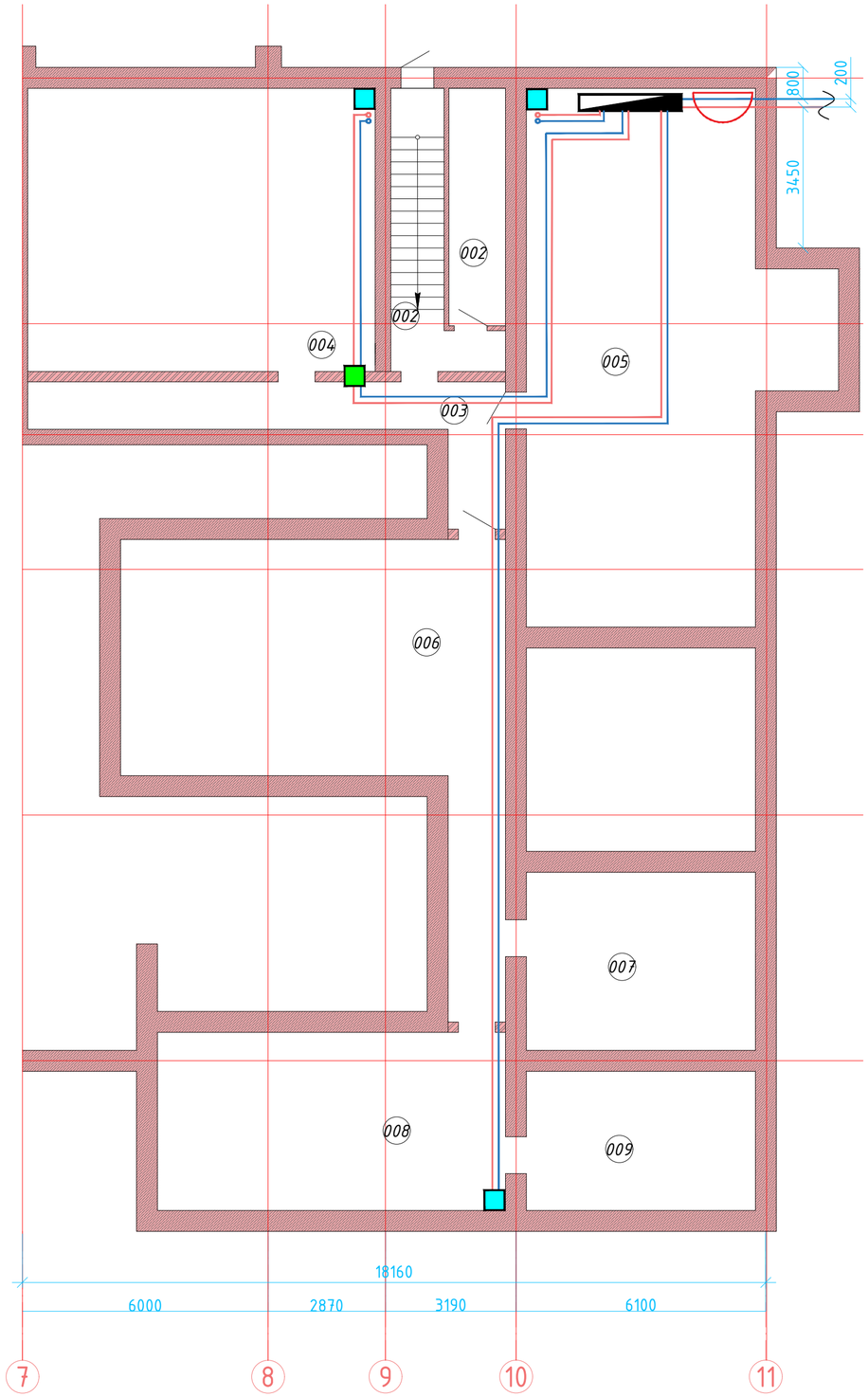

Изм.	Кол.уч.	Лист	№док.	Подпись	Дата
ГИП		Нуржакипов			05.2021
Разработал		Кадырмолданов			05.2021
		Мусин			05.2021
Проверил		Нуржакипов			05.2021
Н. контроль		Асылканов			05.2021

Договор №2021-18/АС

Капитальный ремонт дома культуры в с. Маканчи, Урджарского района, ВКО

Архитектурно-строительные решения

Стадия	Лист	Листов
РП	16	

Схема расположения инженерных проемов подвала (отопление)

ТОО "RB Engineering Group" ГСЛ №20015806

Взам. инв. №

Подпись и дата

Инв. № подл.

Формат А1а

Спецификация элементов усиления проемов

Поз.	Обозначение	Наименование	Кол.	Масса ед., кг	Приме-чание
		Усиление проема УП-1			
1	ГОСТ 8509-93	∟50х5, L=300 мм	84	1,13	94,92
2	ГОСТ 8509-93	∟50х5, L=400 мм	84	1,51	126,84
3	ГОСТ 8509-93	∟50х5, п.м.	26,2	3,77	98,77
		Грунтовка и окраска, $м^2$	17,1		
		ЦПР, М75, t=30 мм, $м^2$	43,8		

Усиление проема УП-1

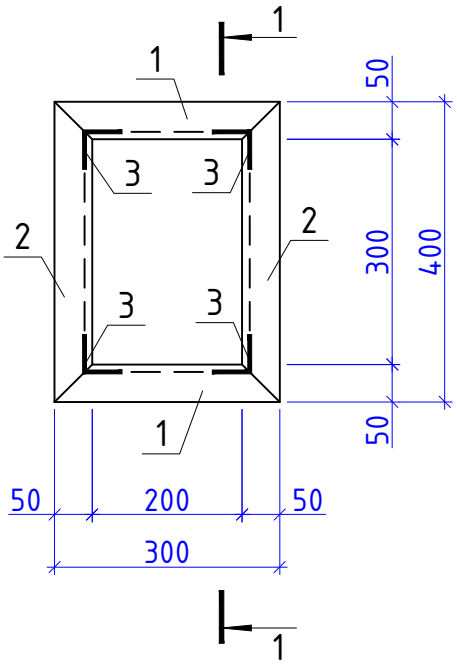

Разрез 1-1

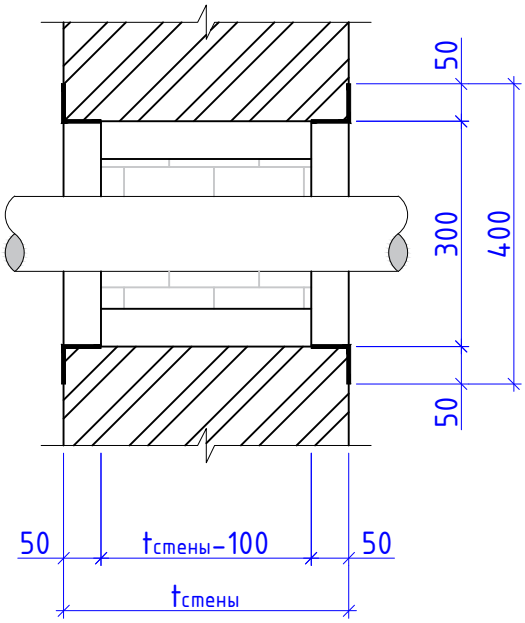

Примечания:

1) Общие данные см. лист АС-1.
2) Данный лист читать с листами АС-14, 15, 16.
3) Все соединения металлических элементов выполнить на сварке электродами Э-46А по ГОСТ 9467-75*.
4) После проведения инженерных трубопроводов проем заделать гернитом. Расход - 0,4 $м^3$.

Изм.	Кол.у.	Лист	№док.	Подпись	Дата
ГИП		Нуржакипов			05.2021
Разработал		Кадырмолданов			05.2021
		Мусин			05.2021
Проверил		Нуржакипов			05.2021
Н. контроль		Асылканов			05.2021

Договор №2021-18/АС

Капитальный ремонт дома культуры в с. Маканчи, Урджарского района, ВКО

Архитектурно-строительные решения	Стадия	Лист	Листов
	РП	17	
Схемы усиления проемов (отопление)	ТОО "RB Engineering Group" ГСЛ №20015806		

Взам. инв. № | Подпись и дата | Инв. № подл.

Формат А4к

Спецификация элементов устройства подпольного канала

Поз.	Обозначение	Наименование	Кол.	Масса ед., кг	Приме-чание
		Подпольный канал			
1	ГОСТ 8509-93	∟100х8, п.м.	27,8	10,79	299,96
2	ГОСТ 34028-2016	• Ф8А400, L=100 мм	56	0,04	2,24
3	ГОСТ 19903-2015	— 200х5, п.м.	13,9	7,85	109,12
		Грунтовка и окраска, $м^2$	16,7		

Схема устройства подпольного канала

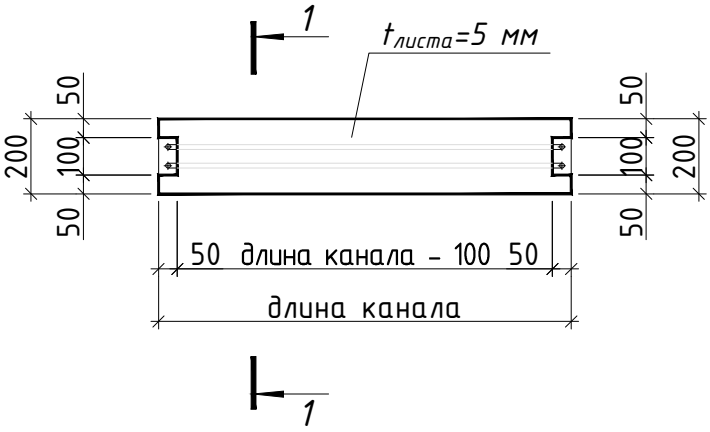

Разрез 1-1

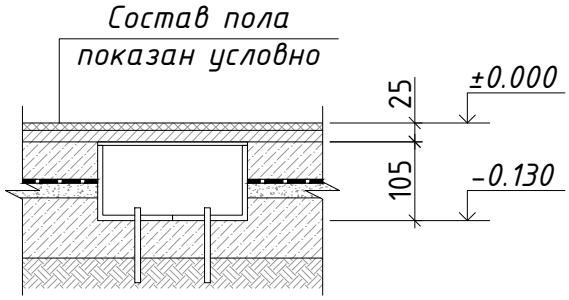

Примечания:

1) Общие данные см. лист АС-1.
2) Данный лист читать с листами АС-14, 15, 16.
3) Все соединения металлических элементов выполнить на сварке электродами Э-46А по ГОСТ 9467-75*.
4) Состав (конструкций) пола показан условно.

Изм.	Кол.уч.	Лист	№док.	Подпись	Дата
ГИП		Нуржакипов			05.2021
Разработал		Кадырмолданов			05.2021
		Мусин			05.2021
Проверил		Нуржакипов			05.2021
Н. контроль		Асылканов			05.2021

Договор №2021-18/АС

Капитальный ремонт дома культуры в с. Маканчи, Урджарского района, ВКО

Архитектурно-строительные решения	Стадия	Лист	Листов
	РП	18	

Схема устройства подпольного канала

ТОО "RB Engineering Group" ГСЛ №20015806

Взам. инв. № | Подпись и дата | Инв. № подл.

Формат А4к

Ограждение КО1

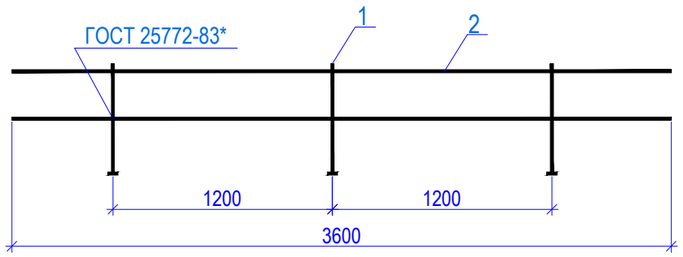

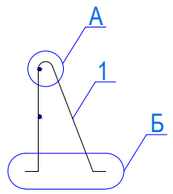

Спецификация на ограждение КО1 и снегозадержателя

Поз.	Обозначение	Наименование	Кол.	Масса, ед. кг	Приме-чание
		Ограждение КО1	62		981,708
1	ГОСТ 34028-2016	Ø16 А240, L=1410 мм	3	2,225	6,875
2	ГОСТ 34028-2016	Ø14 А240, L=3600 мм	2	4,349	8,959

Узел устройства кровельного ограждения

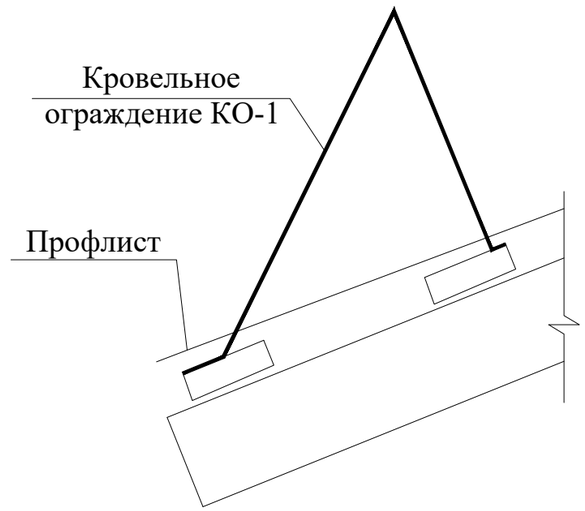

Поз. 1 – развертка

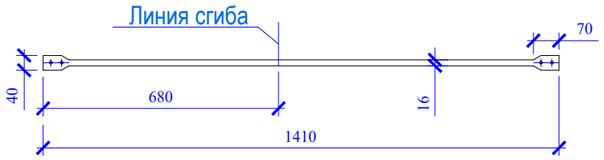

1–1

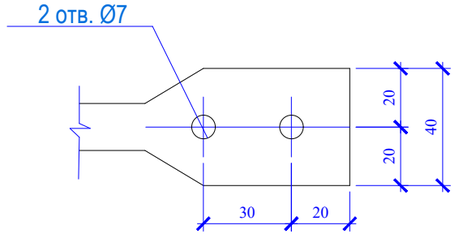

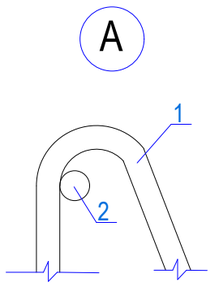

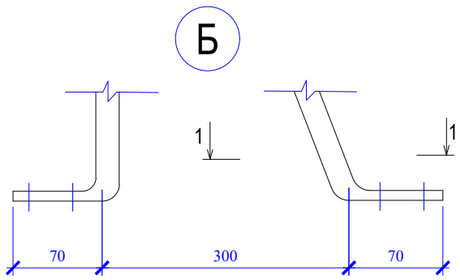

Примечание:
1. Данный лист читать совместно с АР-1.
2. Сварку производить электродами Э-42 ГОСТ 9467-75, катет сварного шва по наименьшей толщине свариваемых элементов.
3. Наружные поверхности металлических элементов окрасить после монтажа 3 слоями эмали ХВ-125 (ГОСТ 10144-74) по двум слоям грунта ГФ-021 (ГОСТ 25129-82). Общий расход - 32,8 м^2.

Изм.	Кол.у.	Лист	№док.	Подпись	Дата	Договор №2021-18/АС		
						Капитальный ремонт дома культуры в с. Маканчи, Урджарского района, ВКО		
ГИП		Нуржакипов			05.2021	Архитектурно-строительные решения	Стадия	Лист	Листов
Разработал		Кадырмолданов			05.2021		РП	19	
		Мусин			05.2021	Схема устройства ограждения КО1 и снегозадержателям	ТОО "RB Engineering Group" ГСЛ №20015806		
Проверил		Нуржакипов			05.2021				
Н. контроль		Асылканов			05.2021				

Взам. инв. №
Подпись и дата
Инв. № подл.

Формат А3а