Республика Казахстан
Товарищество с ограниченной ответственностью

ТОО "STROYCONSALTING"

ГОС.ЛИЦЕНЗИЯ 15014654; 15012371

РАБОЧИЙ ПРОЕКТ

Строительство открытой минифутбольный и тренажерной спортивной площадки В Атырауской области Махамбетского района В с. Сартугай

АРХИТЕКТУРНО-СТРОИТЕЛЬНЫЕ ЧЕРТЕЖИ

Директор: Кусайнова Д.А.

Главный инженер проекта: Утежанов А.М.

Заказчик: Государственное учреждение "Аппарат акима Махамбетского сельского округа"

г.Уральск – 2016 г.

				Привязан 2-70/02/07/2021-АС (Спортивная площадка в с.Есбол)	ТОО "СпецСтрой Согласование"
Привязал	Нургали А.Д.			"Корректировка проектно-сметной документации привязка открытых спортивных площадок с искусственным покрытием в аулах Актогай, Тандай, Талдыкол, Есбол, Жалгансай, Махамбетского района Атырауской области"	Листов
Инв №					

ВЕДОМОСТЬ ЧЕРТЕЖЕЙ

ЛИСТ	НАИМЕНОВАНИЕ	ПРИМЕЧАНИЕ
1	Общие данные	
2	План М1:50	
3	Разрезы 1-1,2-2 М1:50	
4	Фасады по осям "1-3","3-1","А-Б","Б-А"	
5	План фундамента М1:50	
6	Фундамент ФМ-1	
7	План кровли М1:50	
8	Отделочный план М1:50. Экспликация полов	
9		

ВЕДОМОСТЬ ССЫЛОЧНЫХ И ПРИЛАГАЕМЫХ ДОКУМЕНТОВ

ОБОЗНАЧЕНИЕ	НАИМЕНОВАНИЕ	ПРИМЕЧАНИЕ
	ССЫЛОЧНЫЕ ДОКУМЕНТЫ	
ГОСТ 5781-82*	СТАЛЬ ГОРЯЧЕКАТАННАЯ ДЛЯ АРМИРОВАНИЯ	
	ЖЕЛЕЗОБЕТОННЫХ КОНСТРУКЦИЙ	
ГОСТ 22266-94	ЦЕМЕНТЫ СУЛЬФАТОСТОЙКИЕ	
СНиП 4.02-91	МЕТАЛЛИЧЕСКИЕ КОНСТРУКЦИИ	
СНиП РК 5.01-02-2013	ЗЕМЛЯНЫЕ СООРУЖЕНИЯ, ОСНОВАНИЯ И ФУНДАМЕНТЫ	

ТЕХНИКО-ЭКОНОМИЧЕСКИЕ ПОКАЗАТЕЛИ

	Наименование	Ед.изм	Количество
1	Площадь участка	га	~~1,0~~ 0.085
2	Площадь застройки	м2	48,0
3	Строительный объем	м3	153,6

КОНСТРУКТИВНЫЕ РЕШЕНИЯ:

Фундаменты - монолитные;
Крыша - односкатная;
Кровля - профнастил С 21-1000-0,7, оцинкованный;
Полы - бетонная;

Привязан 2-70/02/07/2021-АС

Привязал Нургали А.Д.

Инв №

Проект разработан в соответствии с действующими на территории Республики Казахстан государственными нормами, правилами и стандартами и обеспечивает безопасную для жизни и здоровья людей эксплуатацию объекта при соблюдении мероприятий предусмотренных рабочими чертежами

Главный инженер проекта Утежанов А .М.

Общие указания

1.Настоящий комплект строительной части проекта разработан на основании исходных данных, и задания на проекттирование.

2.Проект разработан для следующих условий строительства:

- Нормативная глубина сезонного промерзания для суглинков и глин составляет 1,22м;
- Нормативная глубина сезонного промерзания для супесей, песков мелких и пылеватых составляет 1,41м;
- Район по снеговой нагрузке - I;
- Нормативное значение веса снегового покрова на 1м² S_0=0,23(23) кПа (кгс м²);
- Район по ветровой нагрузке -III;
- Нормативное значение ветрового давления W_0=0,38(38) кПа (кгс м²);
- Климатический район территории для строительства -IV;
- Дорожно-климатическая зона -V
- Средняя температура самого холодного месяца -9,4°С;
- Средняя температура самого теплого месяца +27,5°С;

Антикоррозийные мероприятия

Антикоррозийную защиту стальных анкерных и сварных соединений следует выполнять в соответствии с требованиями СНИП РК2.01-19-2004 "Защита строительных конструкций и сооружений от коррозии".
Все металлические элементы покрыть эмалью ПФ 170 по ГОСТ 926-82 за 2 раза по грунтовке ГФ-021

Все бетонные и железобетонные конструкции ниже отм. 0.000 выполнять из бетона на сульфатостойком цементе марки ~~W8~~.W6 Все бетонные поверхности соприкасающиеся с грунтом обмазать горячим битумом за 2 раза. В основании фундаментов выполнить бетонную подготовку 100мм. Сварку металлических конструкций вести электродами Э42 ГОСТ 9467-75.

Указания по производству работ

Все работы выполнять в полном соответствии с требованиями СНиП РК 5.01-02-2013 "Земляные сооружения, основания и фундаменты", СНиП РК 5.03-37-2005 "Несущие и ограждающие конструкции", СНиП РК 5.04-18-2002 "Металлические конструкции",СНиП РК 2.04-10-2004 "Изоляционные и отделочные покрытия",СНиП РК 2.01-19-2004 "Защита строительных конструкций и сооружений от коррозии". При производстве работ обеспечить их высокое качество с применением высококачественных материалов.

Мероприятия по охране окружающей среды

Здание отрицательного воздействия на окружающую среду не оказывает , вредных выбросов в атмосферу нет. Сточные воды отводятся в проектируемый септик . Сброс сточных вод в водоемы отсутствует . Излишний строительный грунт вывозится в места , специально для это предусмотреные , мусор - на свалку.

Изм.	Кол.у	Лист	№док	Подпись	Дата	0117-16-АС		
						Строительство открытой минифутбольный и тренажерной спортивной площадки в Атырауской области Махамбетского района в с. Сартугай		
ГИП		Утежанов				Тренажерная площадка	Стадия	Лист	Листов
Разраб.		Ерекешова					РП	1	
						Общие данные	ТОО "STROYCONSALTING" г. Уральск		

ВЗАМ. ИНВ. N° | ПОДП. И ДАТА | ИНВ. N° ПОДЛ.

План М1:50

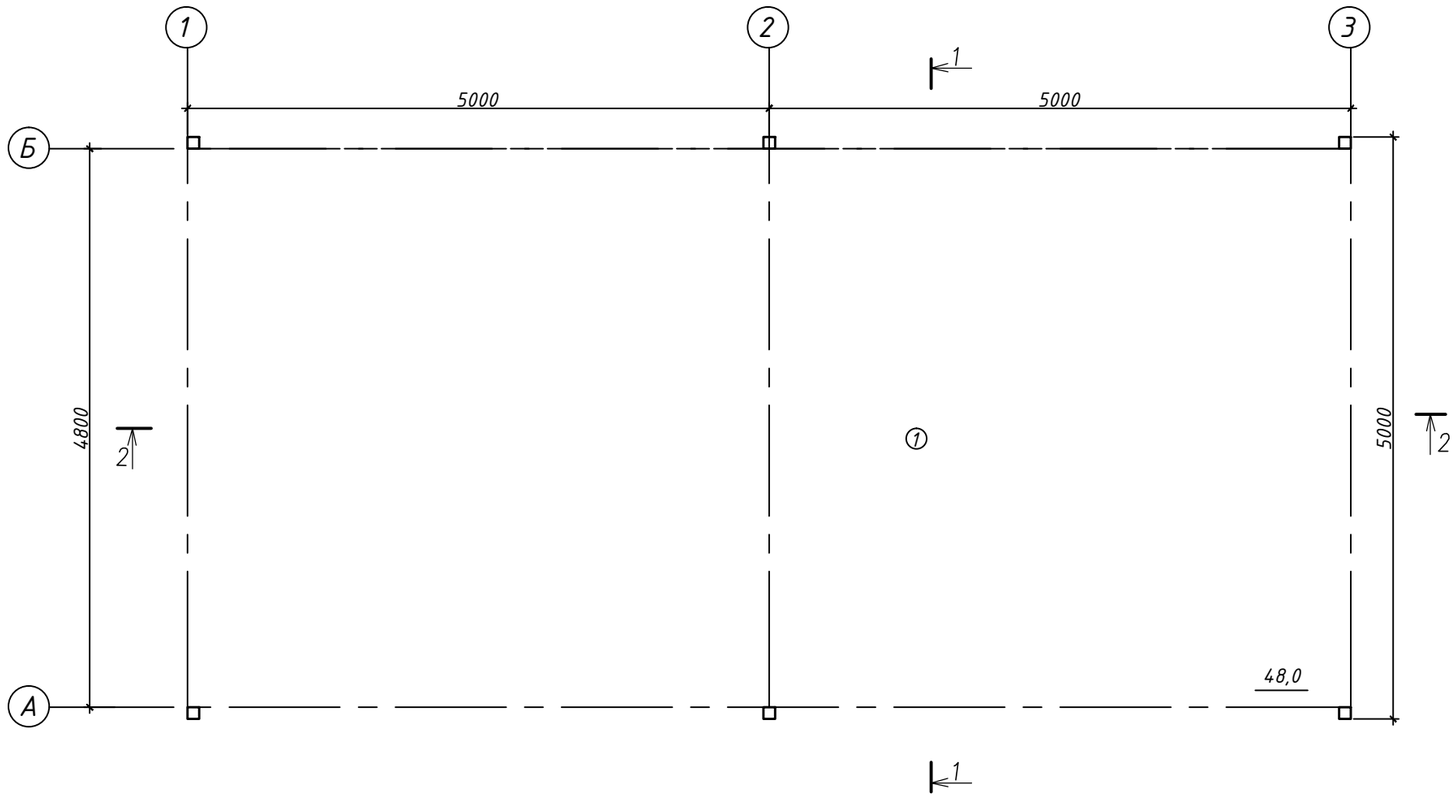

Экспликация помещений

Позиция	Наименование	Площадь
1	Тренажерная площадка	48,0
	Всего	48,0

Привязан 2-70/02/07/2021-АС

Привязал Нургали А.Д.

Инв №

0117-16-АС

Изм.	Кол.у	Лист	№док	Подпись	Дата
ГИП		Утежанов			
Разраб.		Ерекешова			

Строительство открытой минифутбольный и тренажерной спортивной площадки в Атырауской области Махамбетского района в с. Сартугай

Тренажерная площадка

Стадия	Лист	Листов
РП	2	

План М1:50

ТОО "STROYCONSALTING" г. Уральск

ВЗАМ. ИНВ. №

ПОДП. И ДАТА

ИНВ. № ПОДЛ.

Разрез 2-2 М1:50

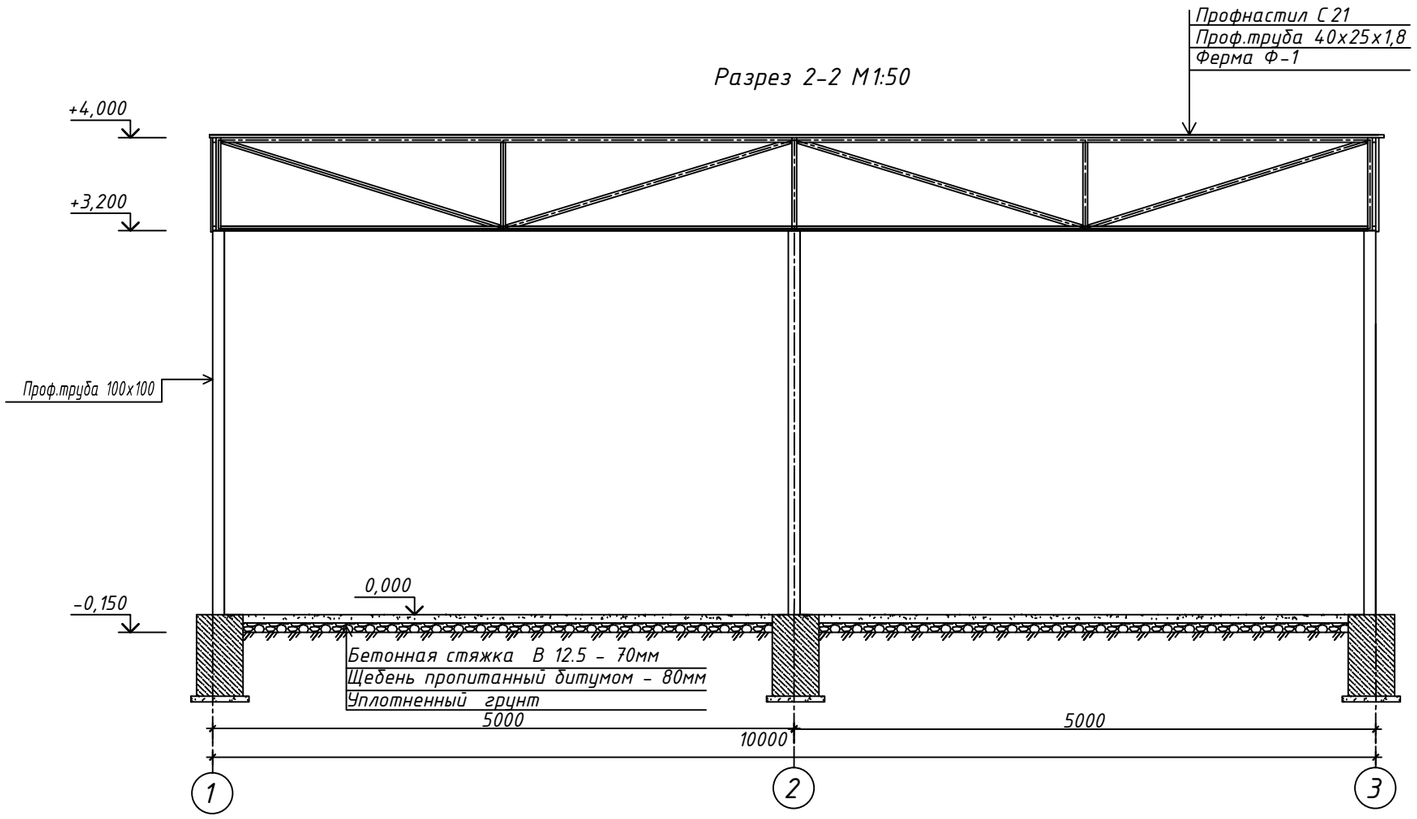

Разрез 1-1 М1:50

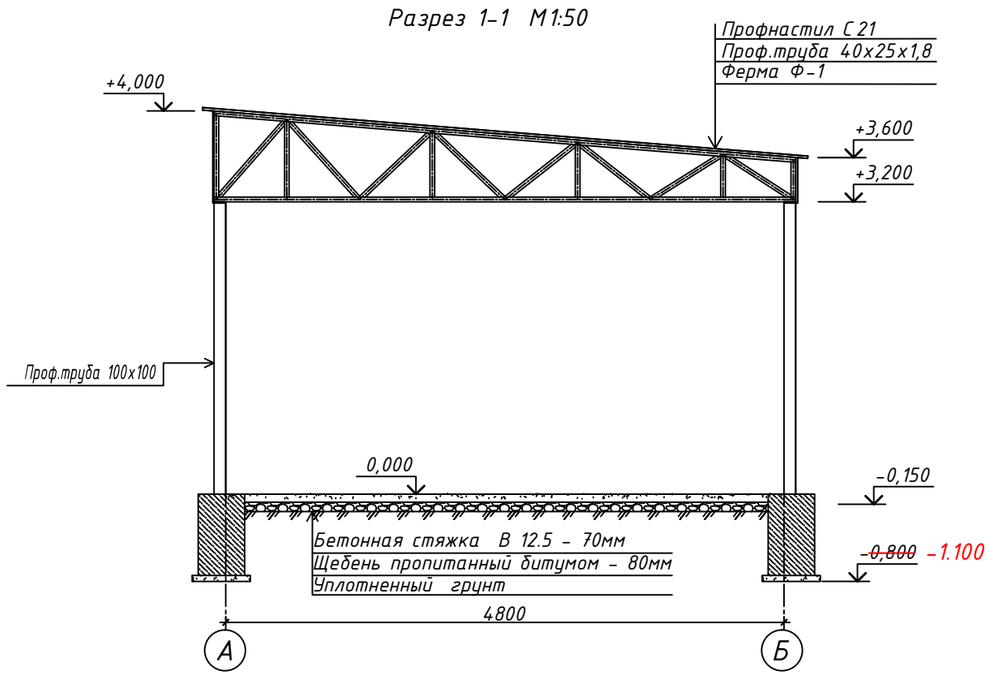

Привязан 2-70/02/07/2021-АС

Привязал Нургали А.Д.

Инв №

Изм.	Кол.у	Лист	№док	Подпись	Дата
ГИП		Утежанов			
Разраб.		Ерекешова			

0117-16-АС

Строительство открытой минифутбольный и тренажерной спортивной площадки в Атырауской области Махамбетского района в с. Сартугай

Тренажерная площадка

Стадия	Лист	Листов
РП	3	

Разрезы 1-1,2-2 М1:50

ТОО "STROYCONSALTING" г. Уральск

ВЗАМ. ИНВ. N°

ПОДП. И ДАТА

ИНВ. N° ПОДЛ.

Фасад по осям "1-3" М1:100

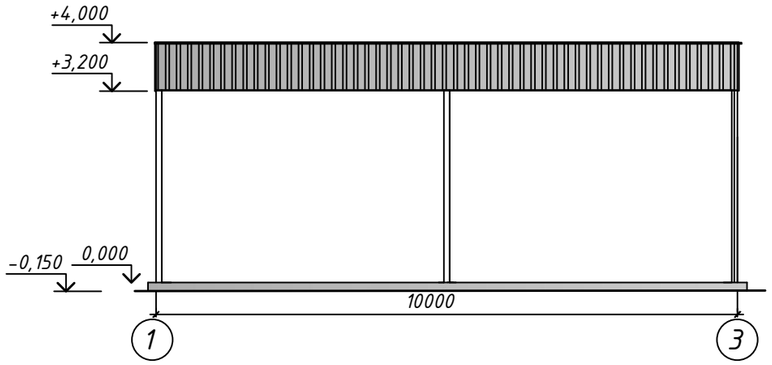

Фасад по осям "3-1" М1:100

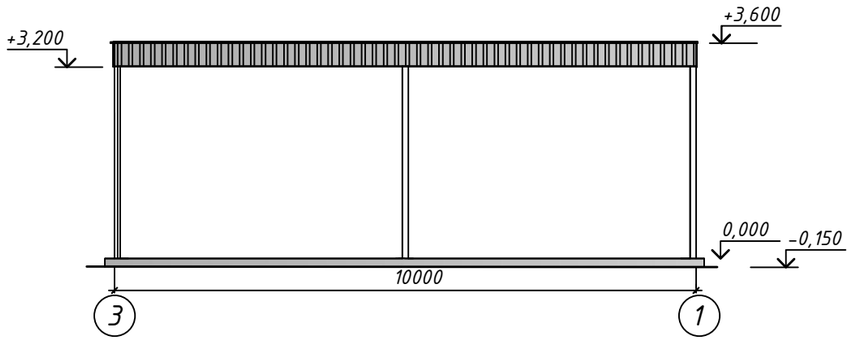

Фасад по осям "А-Б" М1:100

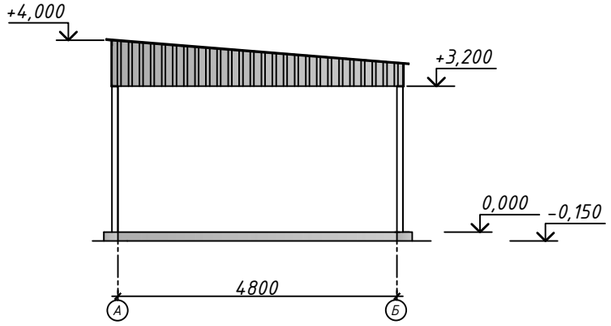

Фасад по осям "Б-А" М1:100

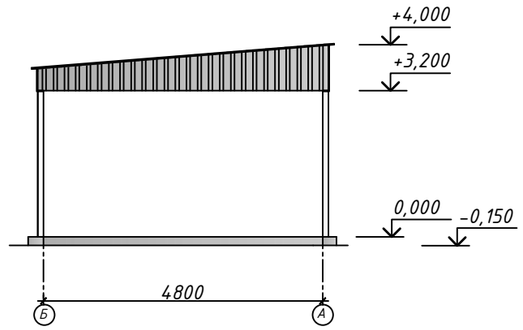

Изм.	Кол.у	Лист	№док	Подпись	Дата	
ГИП		Утежанов				
Разраб.		Ерекешова				

0117-16-АС

Строительство открытой минифутбольный и тренажерной спортивной площадки в Атырауской области Махамбетского района в с. Сартугай

Тренажерная площадка	Стадия	Лист	Листов
	РП	4	

Фасады по осям "1-3","3-1", "А-Б","Б-А"

ТОО "STROYCONSALTING" г. Уральск

Привязан 2-70/02/07/2021-АС

Привязал Нургали А.Д.

Инв №

ВЗАМ. ИНВ. N°

ПОДП. И ДАТА

ИНВ. N° ПОДЛ.

План фундамента М1:50

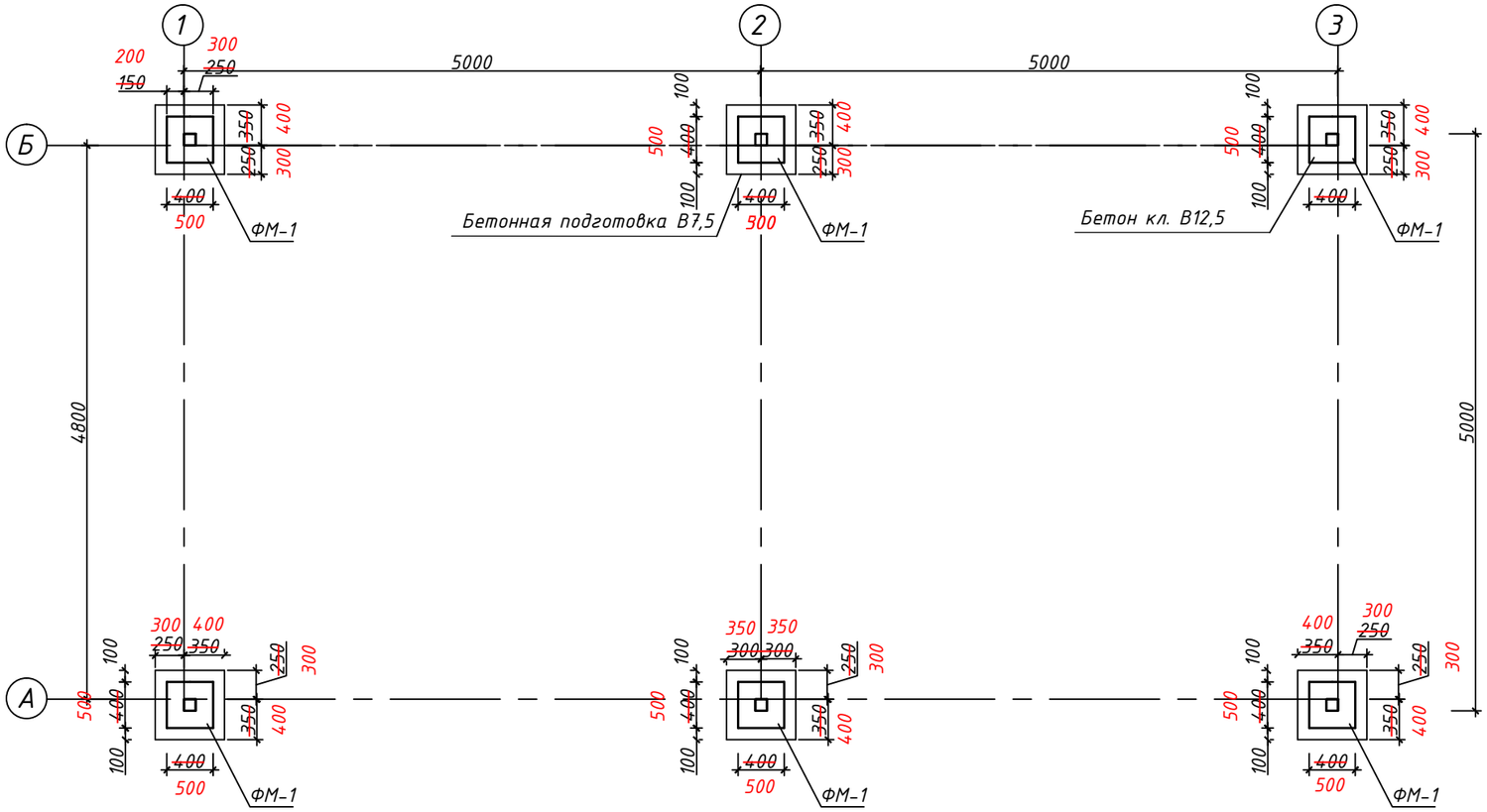

Данный лист смотреть совместно с листом АС-6

						0117-16-АС			
						Строительство открытой минифутбольный и тренажерной спортивной площадки в Атырауской области Махамбетского района в с. Сартугай			
Изм.	Кол.у	Лист	№док	Подпись	Дата				
ГИП		Утежанов				Тренажерная площадка	Стадия	Лист	Листов
Разраб.		Ерекешова					РП	5	
						План фундамента М1:50	ТОО "STROYCONSALTING" г. Уральск		

Привязан 2-70/02/07/2021-АС

Привязал Нургали А.Д.

Инв №

ВЗАМ. ИНВ. N°

ПОДП. И ДАТА

ИНВ. N° ПОДЛ.

Фундамент Фм-1
М1:10

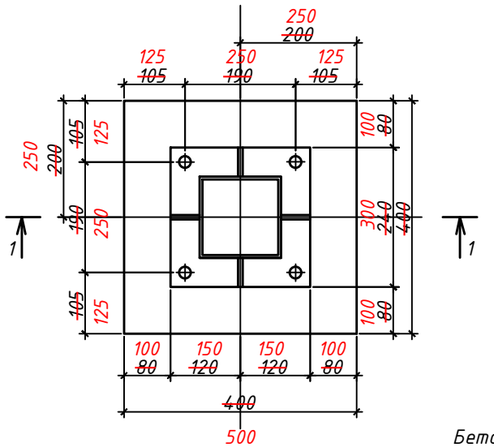

1-1

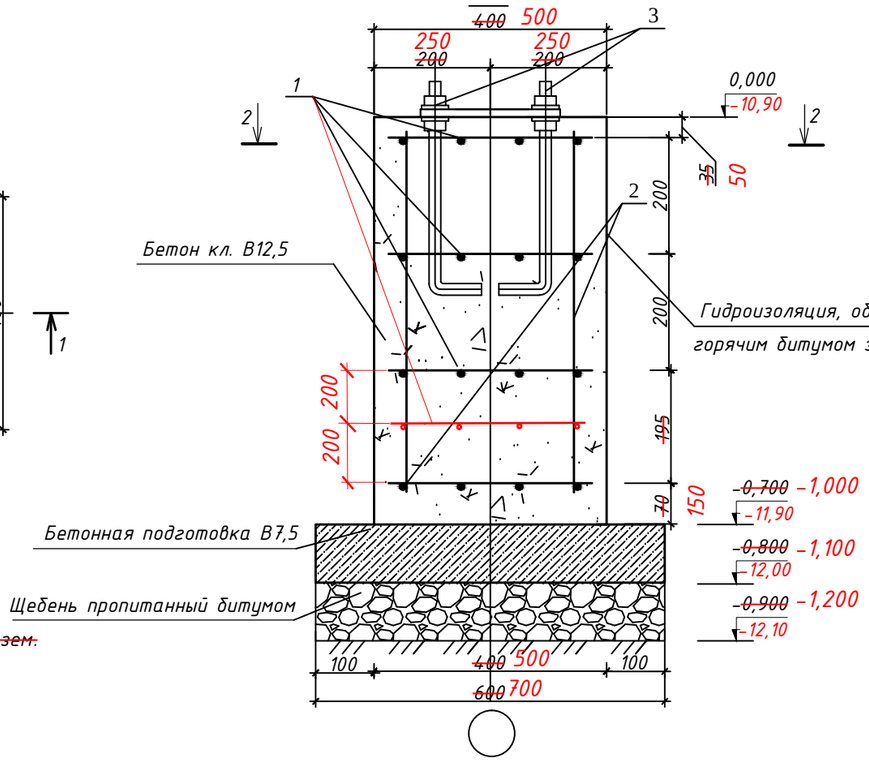

2-2

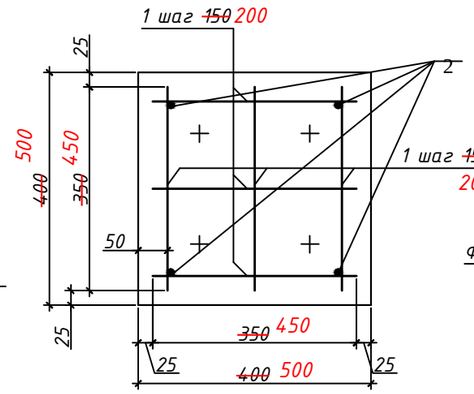

Узел-1
М1:20

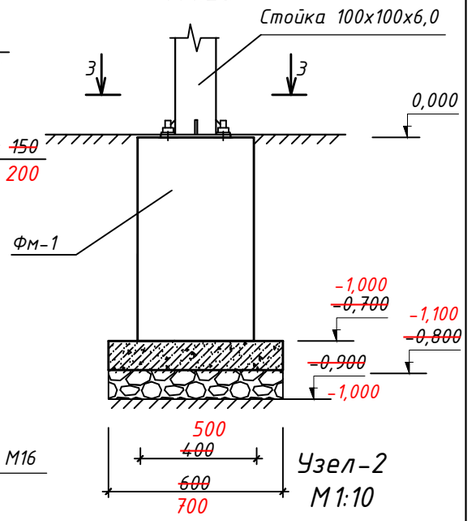

3-3

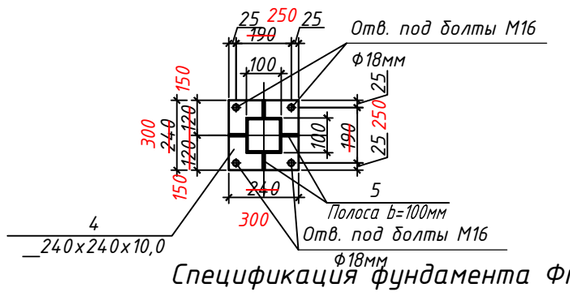

Узел-2
М1:10

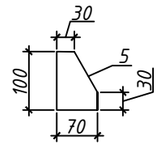

~~Фундамент опоры~~
~~М1:20~~

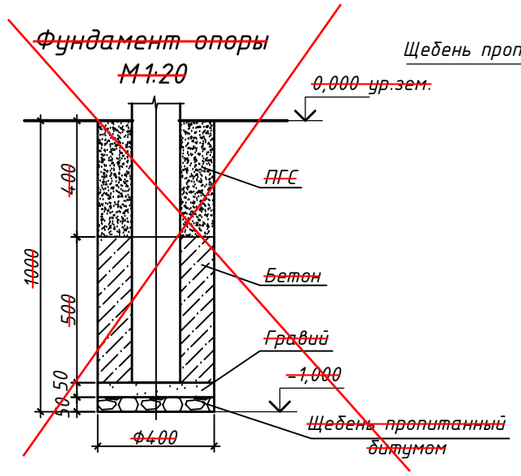

Привязан 2-70/02/07/2021-АС			
Привязал	Нургали А.Д.		
Инв №			

~~Фундамент опоры освещения ОГК-9.~~
~~Спецификация элементов на один фундамент~~

	~~Обозначение~~	Наименование	~~Кол-во~~	~~Масса ед. кг~~	~~Масса общ. кг~~
	~~Материал~~				
		~~Песчано-гравийная смесь $м^3$~~	~~0,05~~		
		~~Бетон кл.В15 $м^3$~~	~~0,063~~		
		~~Гравий $м^3$~~	~~0,0065~~		
		~~Щебень пропитанный битумом $м^3$~~	~~0,0065~~		

~~Примечание: Общее кол-во фундаментов опоры освещения ОГК-9-4 шт.~~

Примечания:

1. Фундаменты запроектированы в соответствии со СНиП РК 5.01-01-2002" Основания зданий и сооружений.Нормы проектирования" и должны выполняться с учетом требований СНиП РК 5.01-02-2013" Земляные сооружения, основания и фундаменты".
2. Под всеми фундаментами предусматривается утройство бетонной подушки кл .В7.5 толщиной 100 мм.
3. Боковые поверхности фундамента, соприкасающиеся с грунтом обмазать горячим битумом за 2 раза.
4. Укладка фундаментов на мерзлый грунт не допускается .
5. Низ фундаментов находится на отметке ~~-0,7~~м, -1,0м что соотв. абсолютной отметке ~~-22,70м.~~ -11,90
6. Низ подбетонки находится на отметке ~~-0,8~~м, -1,1м что соотв. абсолютной отметке ~~-22,80м.~~ -12,00
7. В зимнее время обратную засыпку фундаментов выполнять непосредственно после их монтажа , привозным грунтом.

Спецификация фундамента Фм-1(1 ед)

Позиция	Обозначение	Наименование	Кол-во	Масса ед. кг	Масса общ. кг
	Фундамент Фм-1		6		
1	ГОСТ 5781-82	Ø10 А-III L=~~350~~мм 450мм	24	~~0,22~~0,28	
2	ГОСТ 5781-82	Ø10 А-III L=~~620~~мм 900мм	4	~~0,38~~0,56	
3	ГОСТ 24379.1-80	Болт 1.1.М16х35009 Г2С	4	1,15	
4	ГОСТ 19903-74	~~240х240х10,0~~ 300х300х10	1	~~4,52~~7,07	
5	ГОСТ 103-76	Полоса b=100мм,толщ.10мм	4	0,55	
	Материалы				
		Бетон кл.В12,5 м3	~~0,112~~	0,25	
		Бетон кл.В7,5 м3	~~0,04~~	0,05	
		Щебень пропитанный горячим битумом м3	~~0,04~~	0,05	
	Гидроизоляция				
	Обмазочная гидроизоляция	Горячий битум м2	~~1,12~~	2,0	

Изм.	Кол.у	Лист	№док	Подпись	Дата	0117-16-АС			
						Строительство открытой минифутбольный и тренажерной спортивной площадки в Атырауской области Махамбетского района в с. Сартугай			
ГИП		Утежанов				Тренажерная площадка	Стадия	Лист	Листов
Разраб.		Ерекешова					РП	6	
						Фундамент ФМ-1	ТОО "STROYCONSALTING" г. Уральск		

План кровли М1:50

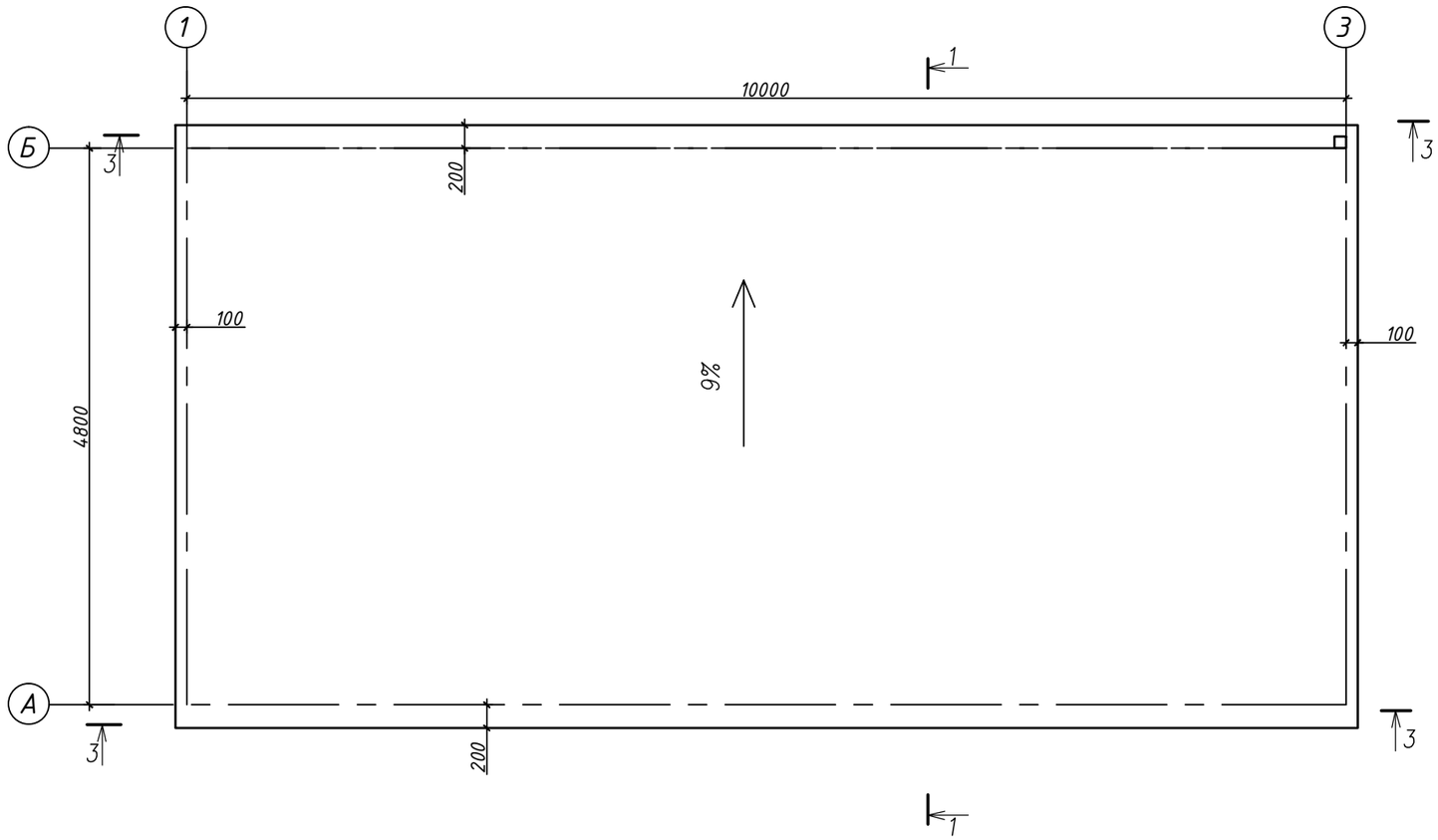

Данный лист смотреть совместно с листом КМ-4

						0117-16-АС			
						Строительство открытой минифутбольный и тренажерной спортивной площадки в Атырауской области Махамбетского района в с. Сартугай			
Изм.	Кол.у	Лист	№док	Подпись	Дата				
ГИП		Утежанов				Тренажерная площадка	Стадия	Лист	Листов
Разраб.		Ерекешова					РП	7	
						План кровли М1:50	ТОО "STROYCONSALTING" г. Уральск		

Привязан 2-70/02/07/2021-АС

Привязал Нургали А.Д.

Инв №

ВЗАМ. ИНВ. N°

ПОДП. И ДАТА

ИНВ. N° ПОДЛ.

Отделочный план М1:50

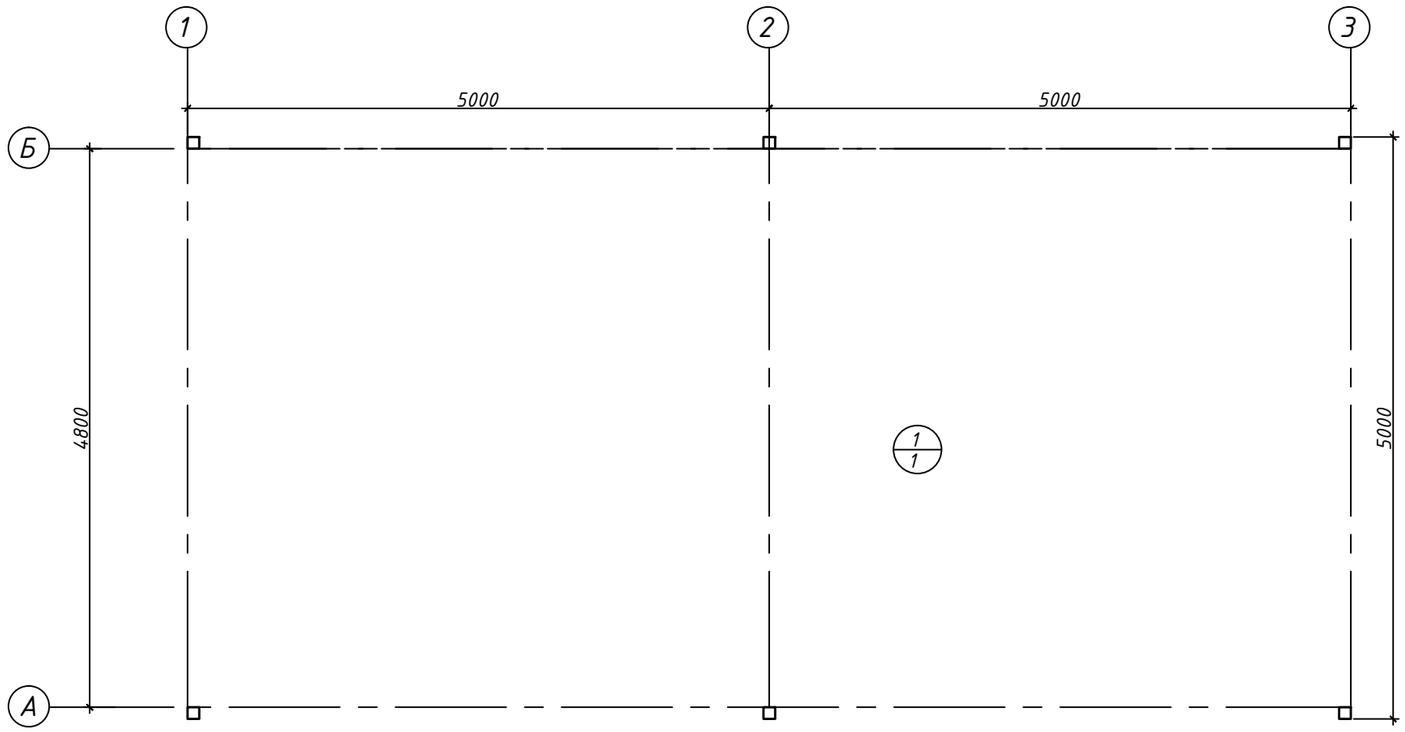

Экспликация полов

Наименование или номер помещения по проекту	Тип пола	Схема пола	Элементы пола и их толщина	Площадь пола,м2
1	1		1. Бетонная стяжка В 12.5 – 70мм 2. Щебень пропитанный битумом – 80мм 3. Уплотненный грунт	~~49,95~~ 48,0

Привязан 2-70/02/07/2021-АС

Привязал	Нургали А.Д.		
Инв №			

Изм.	Кол.у	Лист	№док	Подпись	Дата
ГИП		Утежанов			
Разраб.		Ерекешова			

0117-16-АС

Строительство открытой минифутбольный и тренажерной спортивной площадки в Атырауской области Махамбетского района в с. Сартугай

Тренажерная площадка

Стадия	Лист	Листов
РП	8	

Отделочный план М 1:50
Экспликация полов

ТОО "STROYCONSALTING"
г. Уральск

ВЗАМ. ИНВ. №

ПОДП. И ДАТА

ИНВ. № ПОДЛ.