Республика Казахстан
Товарищество с ограниченной ответственностью

ТОО "STROYCONSALTING"

ГОС.ЛИЦЕНЗИЯ 15014654; 15012371

РАБОЧИЙ ПРОЕКТ

Строительство открытой минифутбольный и тренажерной спортивной площадки В Атырауской области Махамбетского района В с. Сартугай

КОНСТРУКЦИИ МЕТАЛЛИЧЕСКИЕ

Директор: Кусайнова Д.А.

Главный инженер проекта: Утежанов А.М.

Заказчик: Государственное учреждение "Аппарат акима Махамбетского сельского округа"

г.Уральск – 2016 г.

Привязал	Нургали А.Д.		Привязан 70-02/07/2021-КМ (Спортивная площадка в с.Актогай)	ТОО "СпецСтрой Согласование"	
Инв №			Корректировка проектно-сметной документации привязка открытых спортивных площадок с искусственным покрытием в аулах Актогай, Тандай, Талдыкол, Есбол, Жалгансай, Махамбетского района Атырауской области		Листов

ВЕДОМОСТЬ ЧЕРТЕЖЕЙ

ЛИСТ	НАИМЕНОВАНИЕ	ПРИМЕЧАНИЕ
1	Общие данные	
2	План расположения колонн М 1:50	
3	Ферма Ф-1	
4	Разрезы 1-1,2-2,3-3	
5	Связи СВ-1,СВ-2 М1:25	
6	Колонна.Монтажная схема.Спецификация	
7		
8		

ВЕДОМОСТЬ ССЫЛОЧНЫХ И ПРИЛАГАЕМЫХ ДОКУМЕНТОВ

ОБОЗНАЧЕНИЕ	НАИМЕНОВАНИЕ	ПРИМЕЧАНИЕ
	ССЫЛОЧНЫЕ ДОКУМЕНТЫ	
ГОСТ 5781-82*	СТАЛЬ ГОРЯЧЕКАТАННАЯ ДЛЯ АРМИРОВАНИЯ	
	ЖЕЛЕЗОБЕТОННЫХ КОНСТРУКЦИЙ	
ГОСТ 22266-94	ЦЕМЕНТЫ СУЛЬФАТОСТОЙКИЕ	
СНиП 4.02-91	МЕТАЛЛИЧЕСКИЕ КОНСТРУКЦИИ	
СНиП РК 5.01-02-2013	ЗЕМЛЯНЫЕ СООРУЖЕНИЯ, ОСНОВАНИЯ И ФУНДАМЕНТЫ	

ТЕХНИКО-ЭКОНОМИЧЕСКИЕ ПОКАЗАТЕЛИ

	Наименование	Ед.изм	Количество
1	Площадь участка	га	1,0
2	Площадь застройки	м2	48,0
3	Строительный объем	м3	153,6

Общие указания

1.Настоящий комплект строительной части проекта разработан на основании исходных данных, и задания на проекттирование.

2.Проект разработан для следующих условий строительства:

- Нормативная глубина сезонного промерзания для суглинков и глин составляет 1,22м;
- Нормативная глубина сезонного промерзания для супесей, песков мелких и пылеватых составляет 1,41м;
- Район по снеговой нагрузке - I;
- Нормативное значение веса снегового покрова на 1м² S_0=0,23(23) кПа (кгс м²);
- Район по ветровой нагрузке -III;
- Нормативное значение ветрового давления W_0=0,38(38) кПа (кгс м²);
- Климатический район строительства -IVГ;
- Дорожно-климатическая зона -V
- Средняя температура самого холодного месяца -9,4°С;
- Средняя температура самого теплого месяца +27,5°С;

Антикоррозийные мероприятия

Антикоррозийную защиту стальных анкерных и сварных соединений следует выполнять в соответствии с требованиями СНИП РК2.01-19-2004 "Защита строительных конструкций и сооружений от коррозии".
Все металлические элементы покрыть эмалью ПФ 170 по ГОСТ 926-82 за 2 раза по грунтовке ГФ-021

Все бетонные и железобетонные конструкции ниже отм. 0.000 выполнять из бетона на сульфатостойком цементе марки W8. Все бетонные поверхности соприкасающиеся с грунтом обмазать горячим битумом за 2 раза.
В основании фундаментов выполнить бетонную подготовку 100мм.
Сварку металлических конструкций вести электродами Э42 ГОСТ 9467-75.

Указания по производству работ

Все работы выполнять в полном соответствии с требованиями СНиП РК 5.01-02-2013 "Земляные сооружения, основания и фундаменты", СНиП РК 5.03-37-2005 "Несущие и ограждающие конструкции", СНиП РК 5.04-18-2002 "Металлические конструкции",СНиП РК 2.04-10-2004 "Изоляционные и отделочные покрытия",СНиП РК 2.01-19-2004 "Защита строительных конструкций и сооружений от коррозии". При производстве работ обеспечить их высокое качество с применением высококачественных материалов.

Мероприятия по охране окружающей среды

Здание отрицательного воздействия на окружающую среду не оказывает , вредных выбросов в атмосферу нет. Сточные воды отводятся в проектируемый септик . Сброс сточных вод в водоемы отсутствует. Излишний строительный грунт вывозится в места , специально для это предусмотреные , мусор - на свалку.

КОНСТРУКТИВНЫЕ РЕШЕНИЯ:

Фундаменты - монолитные;
Крыша - односкатная;
Кровля - профнастил С 21-1000-0,7, оцинкованный;
Полы - бетонная;

Привязан 70-02/07/2021-КМ			
Привязал	Нургали А.Д.		
Инв №			

Проект разработан в соответствии с действующими на территории Республики Казахстан государственными нормами, правилами и стандартами и обеспечивает безопасную для жизни и здоровья людей эксплуатацию объекта при соблюдении мероприятий предусмотренных рабочими чертежами

Главный инженер проекта Утежанов А .М.

ВЗАМ. ИНВ. N° | ПОДП. И ДАТА | ИНВ. N° ПОДЛ.

Изм.	Кол.у	Лист	№док	Подпись	Дата	0117-16-КМ			
						Строительство открытой минифутбольный и тренажерной спортивной площадки в Атырауской области Махамбетского района в с. Сартугай			
ГИП		Утежанов				Тренажерная площадка	Стадия	Лист	Листов
Разраб.		Ерекешова					РП	1	
						Общие данные	ТОО "STROYCONSALTING" г. Уральск		

План расположения колонн
М1:50

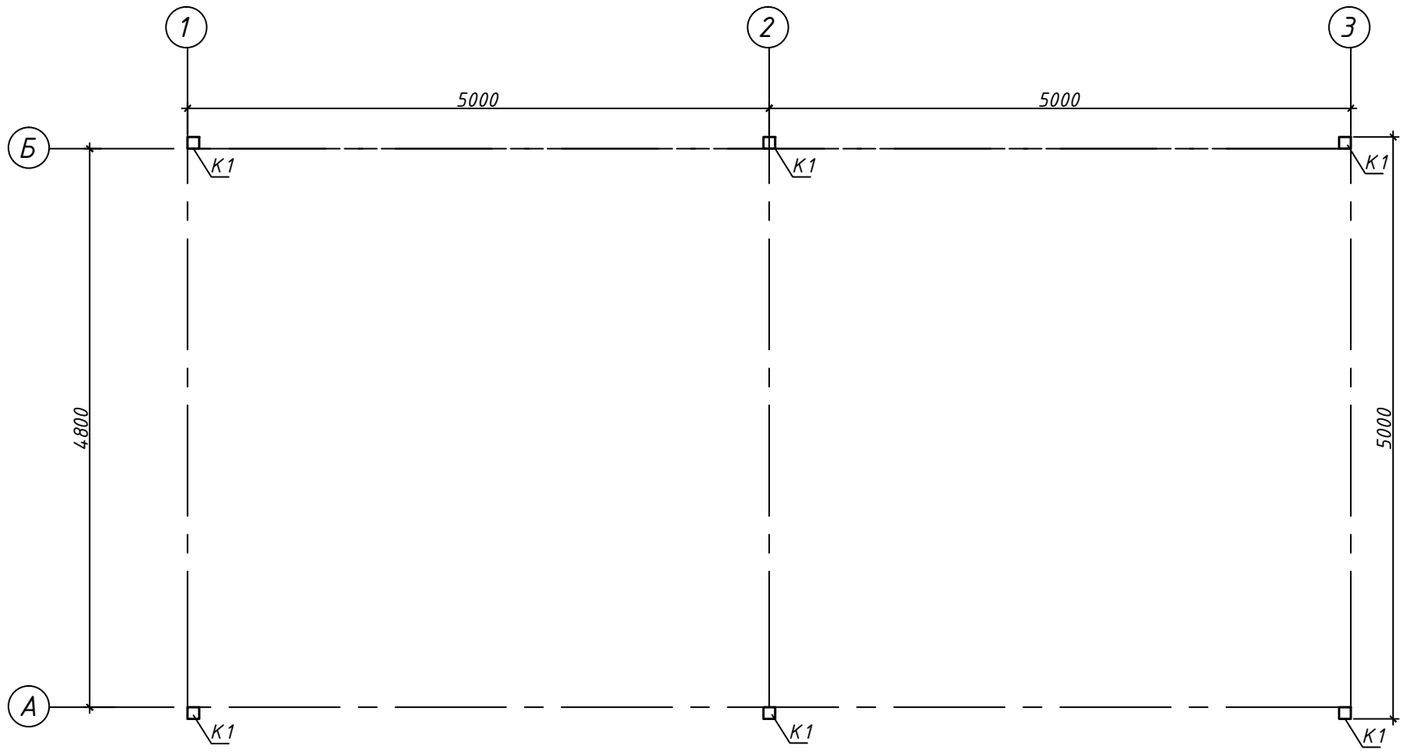

Данный лист смотреть совместно с листом КМ-1 и КМ-6

Изм.	Кол.у	Лист	№док	Подпись	Дата	0117-16-КМ
						Строительство открытой минифутбольный и тренажерной спортивной площадки в Атырауской области Махамбетского района в с. Сартугай
ГИП		Утежанов				Тренажерная площадка — Стадия: РП; Лист: 2; Листов:
Разраб.		Ерекешова				План расположения колонн М1:50 — ТОО "STROYCONSALTING" г. Уральск

Привязан 70-02/07/2021-КМ

Привязал Нургали А.Д.

Инв №

ВЗАМ. ИНВ. N°

ПОДП. И ДАТА

ИНВ. N° ПОДЛ.

Ферма Ф-1 М1:50

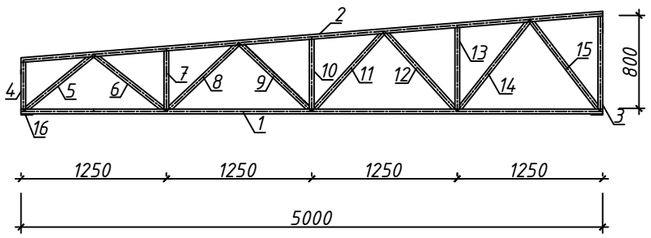

Ферма Ф-1 М1:50

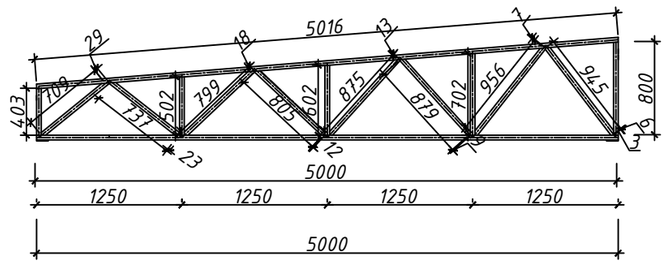

Спецификация на отправочный элемент (1ед.)

Позиция	Обозначение	Наименование	Кол-во	Масса ед. кг	Масса общ. кг
1	ГОСТ 8639-82	□40 х40х2,0 L=5000	1	11,65	11,65
2	ГОСТ 8639-82	□40х40х2,0 L=5016	1	11,69	11,69
3	ГОСТ 8639-82	□40 х40х2,0 L=800	1	1,86	1,86
4	ГОСТ 8639-82	□40 х40х2,0 L=403	1	0,94	0,94
5	ГОСТ 8639-82	□ 40х40х2,0 L=738	1	1,72	1,72
6	ГОСТ 8639-82	□40х40х2,0 L=760	1	1,77	1,77
7	ГОСТ 8639-82	□40х40х2,0 L=502	1	1,17	1,17
8	ГОСТ 8639-82	□40х40х2,0 L=817	1	1,9	1,9
9	ГОСТ 8639-82	□40х40х2,0 L=817	1	1,9	1,9
10	ГОСТ 8639-82	□40х40х2,0 L=602	1	1,4	1,4
11	ГОСТ 8639-82	□40х40х2,0 L=888	1	2,06	2,06
12	ГОСТ 8639-82	□40х40х2,0 L=888	1	2,06	2,06
13	ГОСТ 8639-82	□40х40х2,0 L=702	1	1,64	1,64
14	ГОСТ 8639-82	□ 40х40х2,0 L=963	1	2,24	2,24
15	ГОСТ 8639-82	□40х40х2,0 L=963	1	2,24	2,24
16	ГОСТ 19903-74	—100х10 L=100	2	0,785	1,57
17		Всего			47,81

Примечание

1. Конструкция фермы выполнено из профильной трубы по ГОСТ 8639-82. Профильных труб между собой соединить сварочными аппаратами .
2. Изготовление конструкций производить в соответствий ГОСТ 23118-99, СП 53-101-98;
3. В размерах детали не учтены пропуски на механическую обработку и усадку после сварки;
4. Предельные отклонения от геометрических размеров в соответствий с СП 53-101-98;
5. Минимальный катет нерасчетных сварных швов принимать согласно СП 16.13330.2011, таблица 38;
6. Разделку кромок выполнить в соответствии с ГОСТ 8713-79;
7. Контроль качества сварных соединений проводить по ГОСТ 23118-99;
8. Данный лист смотреть с листами АС -3, КМ-1 и КМ-5

Привязан 70-02/07/2021-КМ

Привязал Нургали А.Д.

Инв №

Требуется изготовить			
Отпр. марка	Кол. шт.	Масса, кг	
		шт.	общ.
Ф-1	3	47,81	143,43

Изм.	Кол.у	Лист	№док	Подпись	Дата
ГИП		Утежанов			
Разраб.		Ерекешова			

0117-16-КМ

Строительство открытой минифутбольный и тренажерной спортивной площадки в Атырауской области Махамбетского района в с. Сартугай

Тренажерная площадка	Стадия	Лист	Листов
	РП	3	

Ферма Ф-1

ТОО "STROYCONSALTING" г. Уральск

ВЗАМ. ИНВ. N° | ПОДП. И ДАТА | ИНВ. N° ПОДЛ.

Разрез 1-1 М1:25

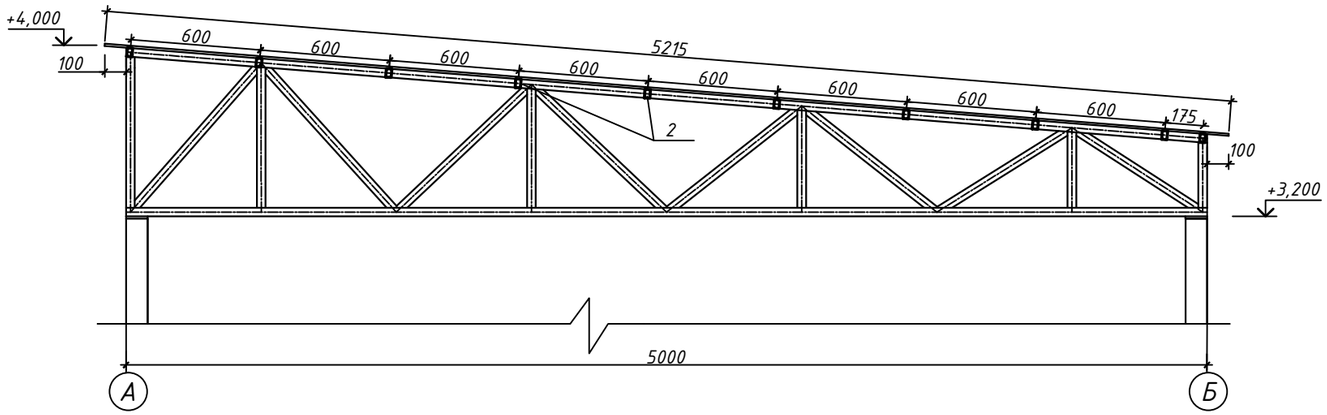

Разрез 2-2 М1:100

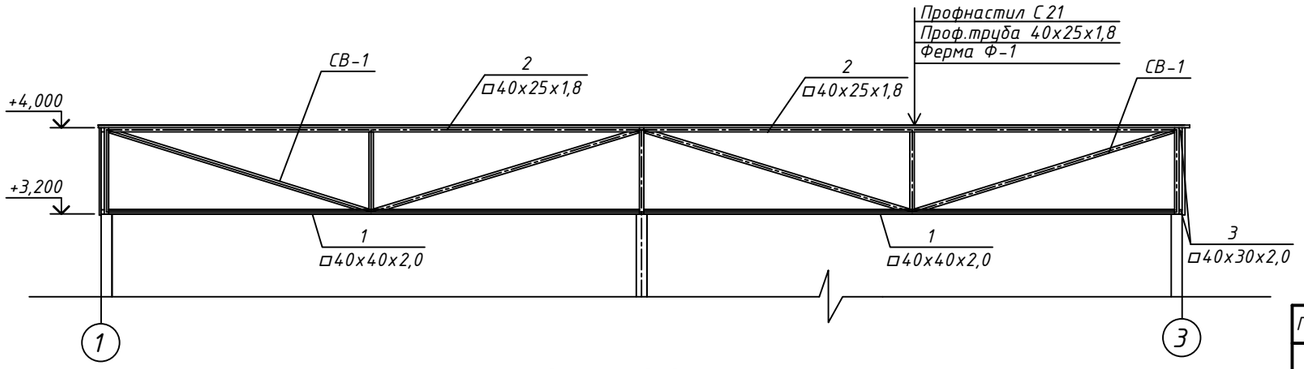

Разрез 3-3 М1:100

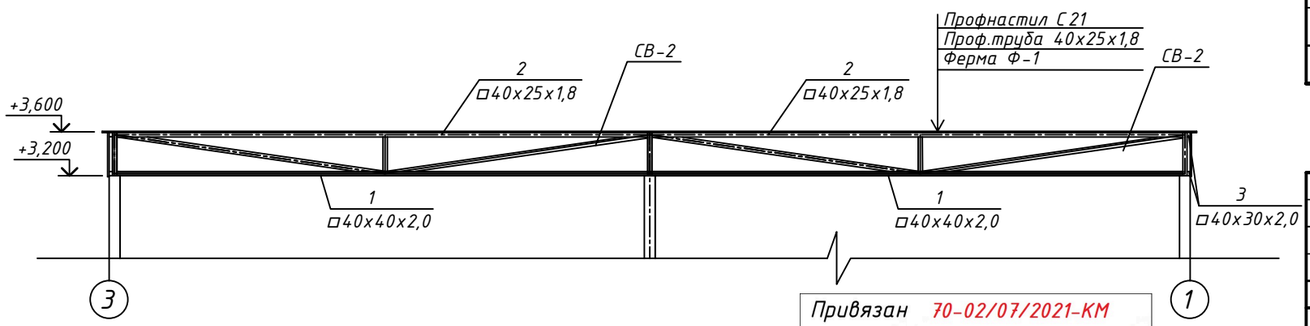

Примечание

1. Конструкция фермы выполнено из профильной трубы по ГОСТ 8639-82. Профильных труб между собой соединить сварочными аппаратами .
2. Изготовление конструкций производить в соответствий ГОСТ 23118-99, СП 53-101-98;
3. В размерах детали не учтены пропуски на механическую обработку и усадку после сварки;
4. Предельные отклонения от геометрических размеров в соответствий с СП 53-101-98;
5. Минимальный катет нерасчетных сварных швов принимать согласно СП 16.13330.2011, таблица 38;
6. Разделку кромок выполнить в соответствии с ГОСТ 8713-79;
7. Контроль качества сварных соединений проводить по ГОСТ 23118-99;
8. Данный лист смотреть с листом АС -7, КМ-1 и КМ-5.

Спецификация материалов на крышу

Позиция	Обозначение	Наименование	Кол-во	Масса ед. кг	Масса общ. кг
1	ГОСТ 8645-68	□40х40х2,0 L=4910 мм	4	11,44	
2	ГОСТ 8645-68	□40х25х1,8 L=4910 мм	20	8,30	
3	ГОСТ 8645-68	□40х30х2,0 пог.м	20,20		
	ГОСТ 24045-94	Профнастил С21-1000-0,7 $м^2$	71.2		
		Шуруп кровельный 4,8х38 шт	575		

Привязан 70-02/07/2021-КМ

Привязал Нургали А.Д.

Инв №

Изм.	Кол.у	Лист	№док	Подпись	Дата
ГИП		Утежанов			
Разраб.		Ерекешова			

0117-16-КМ

Строительство открытой минифутбольный и тренажерной спортивной площадки в Атырауской области Махамбетского района в с. Сартугай

Тренажерная площадка

Стадия	Лист	Листов
РП	4	

Разрезы 1-1,2-2,3-3

ТОО "STROYCONSALTING" г. Уральск

Примечание

1. Конструкция фермы выполнено из профильной трубы по ГОСТ 8639-82. Профильных труб между собой соединить сварочными аппаратами .
2. Изготовление конструкций производить в соответствий ГОСТ 23118-99, СП 53-101-98;
3. В размерах детали не учтены пропуски на механическую обработку и усадку после сварки;
4. Предельные отклонения от геометрических размеров в соответствий с СП 53-101-98;
5. Минимальный катет нерасчетных сварных швов принимать согласно СП 16.13330.2011, таблица 38;
6. Разделку кромок выполнить в соответствии с ГОСТ 8713-79;
7. Контроль качества сварных соединений проводить по ГОСТ 23118-99;
8. Данный лист смотреть с листом КМ-1 и КМ -4

Схема расположения прогонов М 1:50

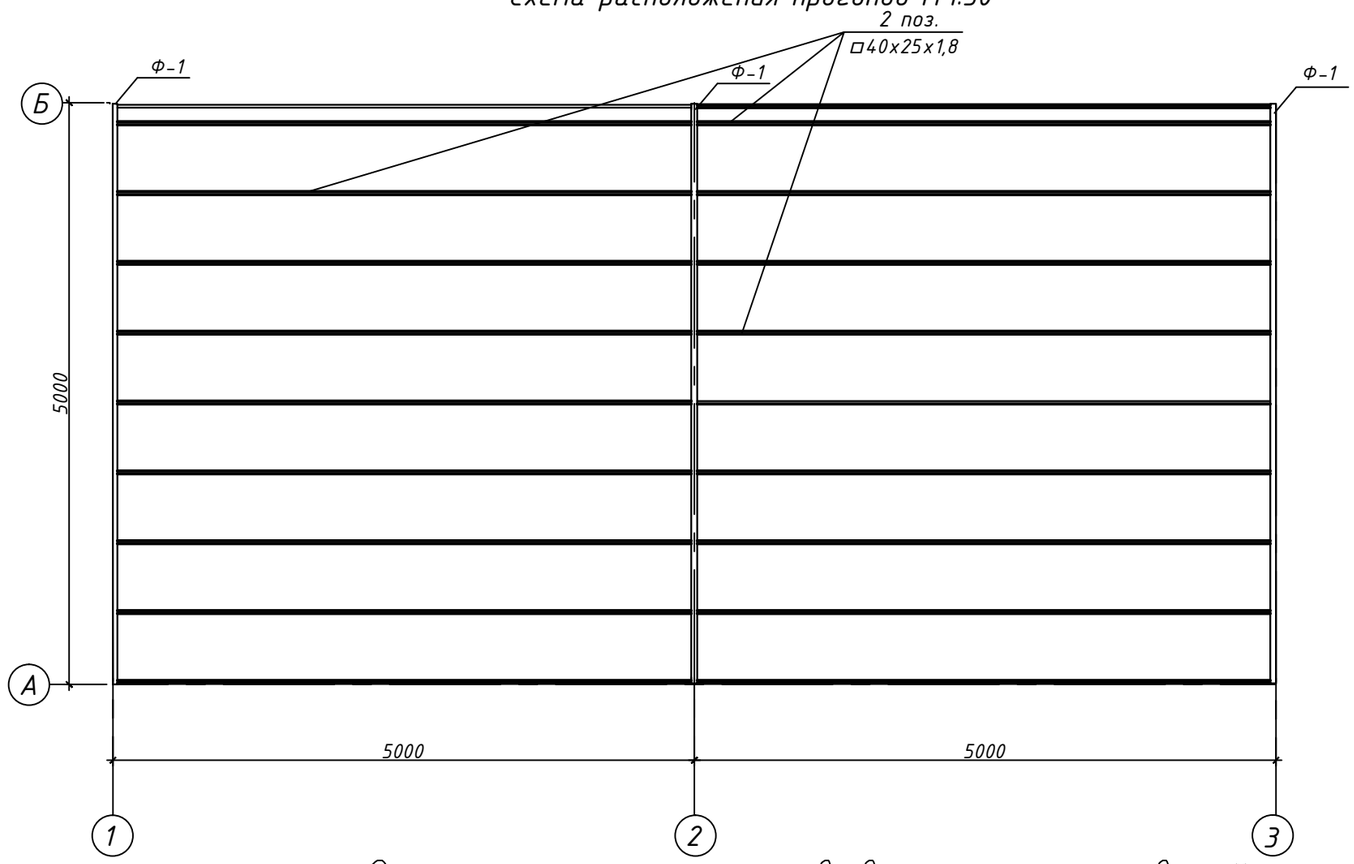

Связь СВ-1 М1:25

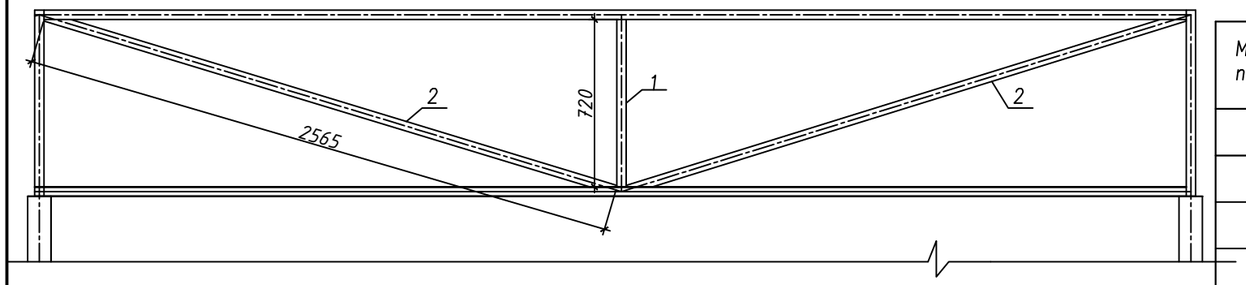

Связь СВ-2

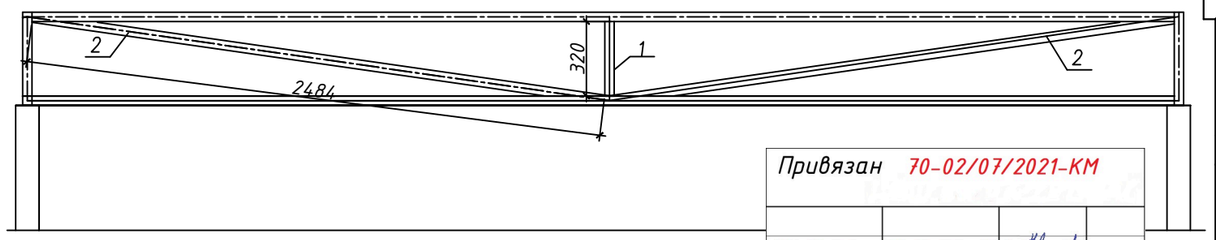

Спецификация элементов вертикальных связей

Марка поз.	Обозначение	Наименование		Кол-во	Масса ед.кг.	Примеч.
		Связь СВ-1				
1	ГОСТ 8639-82	□ 40х40х2.0 мм	L=720мм	2	1,67	
2	ГОСТ 8639-82	□ 40х40х2.0 мм	L=2565мм	4	5,95	
		Связь СВ-2				
1	ГОСТ 8639-82	□ 40х40х2.0 мм	L=320мм	2	0,74	
2	ГОСТ 8639-82	□ 40х40х2.0 мм	L=2484мм	4	5,76	

Привязан 70-02/07/2021-КМ

Привязал Нургали А.Д.

Инв №

Изм.	Кол.у	Лист	№док	Подпись	Дата
ГИП		Утежанов			
Разраб.		Ерекешова			

0117-16-КМ

Строительство открытой минифутбольный и тренажерной спортивной площадки в Атырауской области Махамбетского района в с. Сартугай

Тренажерная площадка

Стадия	Лист	Листов
РП	5	

Связи СВ-1,СВ-2 М1:25
Схема расположения прогонов М 1:50

ТОО "STROYCONSALTING"
г. Уральск

Колонна К-1
М1:20

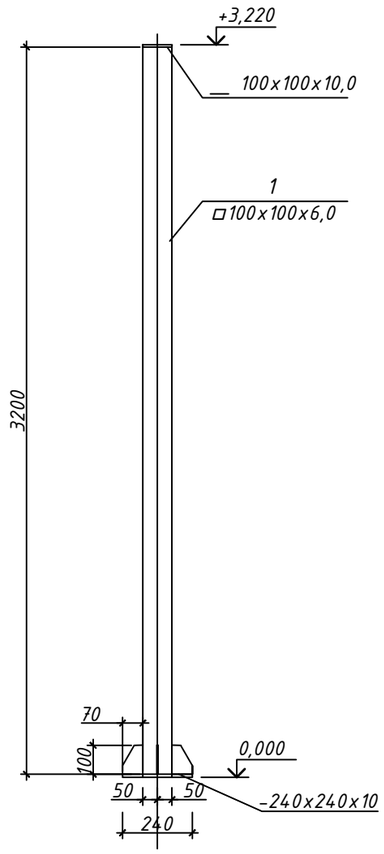

Монтажная схема по оси "А"и "Б"

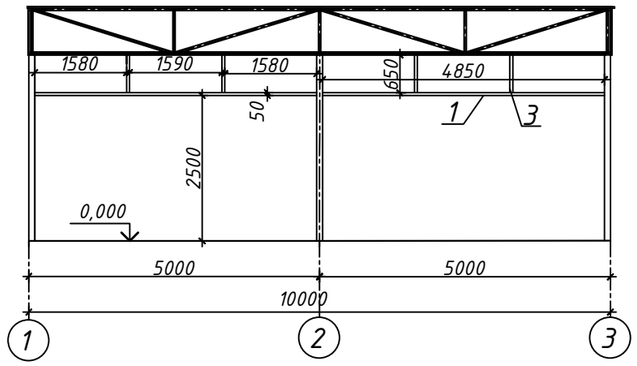

Монтажная схема по оси "1" и "3"

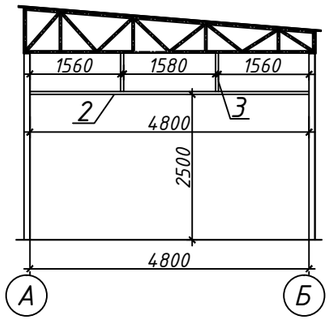

Привязан	70-02/07/2021-КМ	
Привязал	Нургали А.Д.	
Инв №		

Спецификация металлических изделий(1 ед)

Позиция	Обозначение	Наименование	Кол-во	Масса ед. кг	Масса общ. кг
	Колонна К-1		6		
1	ГОСТ 8639-82	□100х100х6,0L=3200 мм	1	38,3	

Спецификация

Позиция	Обозначение	Наименование	Кол-во	Масса ед. кг	Масса общ. кг
1	ГОСТ 8639-82	□50х50х2,0 L=4850 мм	4	14,36	
2	ГОСТ 8639-82	□50х50х2,0 L=4800 мм	2	14,21	
3	ГОСТ 8639-82	□50х50х2,0 L=650 мм	12	1,84	

Спецификация

Позиция	Обозначение	Наименование	Кол-во	Масса ед. кг	Масса общ. кг
	ГОСТ 926-82	Эмаль ПФ 170 $м^2$	90,0		
	ГОСТ 25129-82*	Грунтовка ГФ-021 $м^2$	45,0		

Примечание:
1.Все металлические элементы покрыть эмалью ПФ170 по ГОСТ926-82 за 2раза по грунтовке ГФ-021 по ГОСТ 25129-82*.
2.Данный лист смотреть совместно с листом АС -11 и КМ-1 .

Изм.	Кол.у	Лист	№док	Подпись	Дата
ГИП		Утежанов			
Разраб.		Ерекешова			

0117-16-КМ

Строительство открытой минифутбольный и тренажерной спортивной площадки в Атырауской области Махамбетского района в с. Сартугай

Тренажерная площадка	Стадия	Лист	Листов
	РП	6	
Колонна.Монтажная схема.Спецификация	ТОО "STROYCONSALTING" г. Уральск		

ВЗАМ. ИНВ. N° | ПОДП. И ДАТА | ИНВ. N° ПОДЛ.