РЕСПУБЛИКА КАЗАХСТАН
Товарищество с ограниченной ответственностью

RedlinePro

ГОСЛИЦЕНЗИЯ №19021538 от 31.05.2020 г.

# РАБОЧИЙ ПРОЕКТ

**«Строительство водопроводных сетей в районе Красный кордон г.Семей ВКО»**

Альбом 1

Наружные сети водоснабжения

г.Шымкент - 2022 г.

РЕСПУБЛИКА КАЗАХСТАН
Товарищество с ограниченной ответственностью

RedlinePro

ГОСЛИЦЕНЗИЯ №19021538 от 31.05.2020 г.

Заказ: 07-2022
Заказчик: ГУ"Отдел жилищно-коммунального хозяйства и жилищной инспекции города Семей Восточно-Казахстанской области"

# РАБОЧИЙ ПРОЕКТ

**«Строительство водопроводных сетей в районе Красный кордон г.Семей ВКО»**

## Альбом 1

## Наружные сети водоснабжения

Директор Мусабай Е.

Главный инженер проекта Сейдалы А.

г.Шымкент - 2022 г.

## ОСНОВНЫЕ ПОКАЗАТЕЛИ ПО СИСТЕМЕ ВОДОСНАБЖЕНИЯ

| Сеть водопровода с.Актогай | Расчетный расход | | | Примечание |
|---|---|---|---|---|
| | м3/сут | м3/ч | л/с | |
| | 396,0 | 36,47 | 10,13 | |

## ВЕДОМОСТЬ ССЫЛОЧНЫХ И ПРИЛАГАЕМЫХ ДОКУМЕНТОВ

| Обозначение | Наименование | Примечание |
|---|---|---|
| | ССЫЛОЧНЫЕ ДОКУМЕНТЫ | |
| Серия 4.900-10 | Альбом оборудования,фасонных частей и арматуры | |
| выпуск 1.2.5 | для сетей и сооружений водопровода и канализации | |
| Серия 4.900-9 выпуск 0-1 | Узлы и детали трубопроводов из пластмассовых | |
| | труб для систем водоснабжения и канализации. | |
| СН СК 4.01-05-2002 | Инструкция по проектированию и монтажу | |
| | водопроводных и канализационных сетей | |
| | из пластмассовых труб. | |
| Т.П. 901-09-11.84 | Колодцы водопроводные. | |
| | | |
| | ПРИЛАГАЕМЫЕ ДОКУМЕНТЫ | |
| 02-04-2022 | Спецификация оборудования изделии и материалов | 4 листа |
| 02-04-2022 | Указатель пожарного гидранта | 1 лист |
| 02-04-2022 | Таблица параметров водопроводных колодцев | 4 лист |
| 02-04-2022 | Таблица параметров водоразборных колодцев | 6 лист |
| | | |

Рабочий проект разработан в соответствии с действующими на территории РК нормами и правилами и предусматривает мероприятия, обеспечивающие взрыво- пожаро-безопасность и исключающие вредные воздействия на окружающие среду и воздушный бассейн, а так же предупреждающие чрезвычайные ситуации природного и техногенного характера.

Главный инженер проекта: Сейдалы А.

## ВЕДОМОСТЬ РАБОЧИХ ЧЕРТЕЖЕЙ ОСНОВНОГО КОМПЛЕКТА

| Лист | Наименование | Примечание |
|---|---|---|
| 1 | Общие данные | |
| 2 | Ситуационная схема | |
| 3-22 | План сети водопровода В1 М1:500 | |
| 16-38 | Продольный профиль | |
| 39-41 | Деталировка колодцев В1 | |
| 42 | Водоразборный колодец на 3 потребителя с подключением от трубы Ф63мм (тупиковый) | |
| 43 | Водоразборный колодец на 4 потребителя с подключением от трубы Ф63мм (тупиковый) | |
| 44 | Водоразборный колодец на 5 потребителя с подключением от трубы Ф63мм (тупиковый) | |
| 45 | Водоразборный колодец на 3 потребителя с подключением от трубы Ф63мм (тупиковый) | |
| 46 | Водоразборный колодец на 5 потребителя с подключением от трубы Ф63мм (тупиковый) | |
| 47 | Водоразборный колодец на 2 потребителя с подключением от трубы Ф63мм | |
| 48 | Водоразборный колодец на 4 потребителя с подключением от трубы Ф63мм | |
| 49 | Водоразборный колодец на 2 потребителя с подключением от трубы Ф110мм | |
| 50 | Водоразборный колодец на 3 потребителя с подключением от трубы Ф110мм | |
| 51 | Водоразборный колодец на 4 потребителя с подключением от трубы Ф110мм | |
| 52 | Водоразборный колодец на 5 потребителя с подключением от трубы Ф110мм | |
| 53 | Водоразборный колодец на 6 потребителя с подключением от трубы Ф110мм | |
| 54 | Водоразборный колодец на 2 потребителя с подключением от трубы Ф125мм | |
| 55 | Водоразборный колодец на 3 потребителя с подключением от трубы Ф125мм | |
| 56 | Водоразборный колодец на 4 потребителя с подключением от трубы Ф125мм | |
| 57 | Водоразборный колодец на 5 потребителя с подключением от трубы Ф125мм | |
| 58 | Водоразборный колодец на 6 потребителя с подключением от трубы Ф125мм | |
| 59 | Водоразборный колодец на 2 потребителя с подключением от трубы Ф160мм | |
| 60 | Водоразборный колодец на 3 потребителя с подключением от трубы Ф160мм | |
| 61 | Водоразборный колодец на 4 потребителя с подключением от трубы Ф160мм | |
| 62 | Водоразборный колодец на 5 потребителя с подключением от трубы Ф160мм | |
| 63 | Водоразборный колодец на 6 потребителя с подключением от трубы Ф160мм | |
| 64 | Водоразборный колодец на 2 потребителя с подключением от трубы Ф200мм | |
| 65 | Водоразборный колодец на 3 потребителя с подключением от трубы Ф200мм | |
| 66 | Водоразборный колодец на 4 потребителя с подключением от трубы Ф200мм | |
| 67 | Водоразборный колодец на 5 потребителя с подключением от трубы Ф200мм | |
| 68 | Водоразборный колодец на 6 потребителя с подключением от трубы Ф200мм | |

Общие указания.

Настоящий рабочий проект разработан на основании:

а) Задания на проектирование

б) технических условий "на водоснабжение"

в) в соответствии с требованиям СНиП РК 4.01-02-2009 Водоснабжение Наружные сети и сооружения (с изменениями по состоянию на 13.06.2017г.).

Площадка строительства характеризуется следующими показателями.

Отчет о результатах инженерно-геологических изысканий по объекту выполнено ТОО "А-Геоинжиниринг" согласно задания на проектирование.

Климатический подрайон I-В

В пределах изучаемой трассы подземные воды пройденными разведочными скважинами глубиной по 4,0 в период изыскания (январь месяц 2022 года) были вскрыты на глубине 1,0-3,1 м с поверхности земли в зависимости от рельефа.

В условиях естественного режима уровень грунтовых вод подвержен сезонным колебаниям: минимальное состояние отмечается в марте, максимальное приходится на начало мая. Амплитуда колебания уровня в изученном районе составляет 0,5-1,0 м.

В геоморфологическом отношении трасса проектируемого водопровода расположен на третей надпойменной террасе р.Иртыш. Рельеф района относится к эрозионно-тектоническому и эрозионно-аккумулятивному. Высотные отметки поверхности земли исследуемой трассы изменяется в пределах от 219,92 до 230,49 м и имеет общий уклон с севера на юг.

По номенклатурному виду и просадочным свойствам в пределах проектируемой трассы до глубины 4,0 м выделены два инженерно-геологических элемента (ИГ):

ИГ 3-1-пески мелкозернистые, средней плотности, влажные и водонасыщение, вскрытой мощностью 4,0 и более метров;

ИГ3 -2- супесь коричневого цвета, пористая, от твердой до пластичной консистенции мощностью 3,0-4,5 м и вскрытой мощностью 4,7 и более метров;

Насыпной грунт нами как ИГ3 не рассматривается.

Глубина проникновения 0 °С в грунт, м: для песков- 2,20;

Подключение проектируемого водопровода согласна тех. условий, в существующую магистральную водопроводную сеть Ф400 в двух точках:

- Точка подключения №1 от прямоугольного колодца (камера3) запроектированного ТОО Redline Pro («Строительство водопроводных сетей в районе Общества слепых г.Семей ВКО» номером 02-04-2022г) расположенная на пересечениях проспекта Каркабайулы и ул.Мучурина (см. НВ-3)
- Точка подключения №2 от существующего магистрального водопроводной сети Ф400 с установкой колодца 2000мм (см. НВ-18)

Водопроводные сети предусмотрены для подачи воды на хоз-питьевые и противопожарные нужды.

Общая протяженность сетей водоснабжения из полиэтиленовых труб ПЭ 100 SDR17 «питьевая» по СТ РК ИСО 4427-2-2014 составляет 59525,5 м. Из них: диаметром 200х11,9 мм - 3656,90 м, диаметром 160х9,5 мм - 3656,90 м, диаметром 125х7,6 мм - 3656,90 м, диаметром 110х6,6 мм - 17766,30 м, диаметром 63х3,8 мм - 1122,30 м, диаметром 25х1,5 мм - 36980,0 м.

Общее количество проектируемых колодцев на водопроводной сети - 189 шт. Из них: на поселковых сетях диаметром 1500 мм - 86 шт., диаметром 2000 мм - 3 шт. водоразборные колодцы ВРК диаметром 1500 мм - 101 шт.

Согласно п.4.1 СНиП РК 4.01-02-2009 проектом предусматривается подвод воды к границам участков жилых домов полиэтиленовыми трубами диаметром 25х1,5 мм по ГОСТ 18599-2001 с установкой водоразборных колодцев.

Минимальная глубина заложения водопровода - 2,70м.

Трубопроводная арматура в колодцах - чугунная, фасонные части - стальные, чугунные и полиэтиленовые. При пересечении водопровода с автомобильными дорогами применяться футляры из стальных труб по ГОСТ 10704-91 предусматривается открытым способом и методом ГНБ. Колодцы на сетях водопровода необходимо устанавливать согласно ТПР 901-09-11.84, Альбом 2 (марка В-2 при наличии грунтовых вод). Основание под водопроводные трубопроводы, прокладываемые ниже уровня грунтовых вод предусмотрено искусственное основание из песчаной смеси толщиной 0,10м. При обратной засыпке трубопроводов над верхом трубы обязательно устройство защитного слоя из мягкого местного грунта толщиной не менее 30см, не содержащего твердых включений (щебня, камней, кирпичей и т.д.). Подбивка грунтом трубопровода производится ручным не механизированным инструментом. Уплотнение грунта в пазухах между стенкой траншеи и трубой, а также всего защитного слоя следует проводить ручной механической трамбовкой до достижения коэффициента уплотнения 1,65 тс/м². Уплотнение первого защитного слоя толщиной 10 см непосредственно над трубопроводом производить ручным инструментом.

В наиболших точках сети, для выпуска воздуха устанавливаются вантузы, в низших для опорожнения сети запорная арматура.

Под задвижки предусмотрены бетонные столбики в колодцах. Крепление задвижек к столбикам производится при помощи хомутов и анкерных болтов согласно требований СН РК 4.01-05-2002 и серии 4.900-9 вып. 0-1 (лист №73).

При пересечении водопровода с существующими дорогами и при укладке вдоль дорог, имеющими покрытия усовершенствованного типа, обратную засыпку траншеи осуществить несжимаемым грунтом (песчано-гравийной смесью) на всю глубину траншей, после окончания работ восстановить существующий тип покрытия.

Пересечение полиэтиленовыми трубами стен колодцев выполнить в стальной гильзе L=0,3м с заделкой зазора между гильзой и трубопроводом цементным раствором. Для защиты от почвенной коррозии стальные фасонные части в колодцах покрыть антикоррозийной изоляцией типа весьма усиленная битумно-полимерная.

Наружное пожаротушение предусматривается от закольцованных сетях от пожарных гидрантов. Расчетный расход на наружное пожаротушение, согласно приложения 6 к Техническому регламенту «Общие требования к пожарной безопасности», 10л/с. В местах расположения пожарных гидрантов устанавливаются пожарные указатели с флуоресцентным или свет отражающим покрытием по ГОСТ 12.4.009-83.

Водопроводные колодцы приняты из сборных ж/б элементов по Т.П.3.900.1-14 вып.1 диаметром 1500мм. Вокруг люков колодцев, устраиваемых вне проезжей части предусматривается отмостка шириной 0,5м с уклоном от люков. Со стороны обратной засыпки произвести окраскочную гидроизоляцию бетонных и железобетонных конструкций колодцев горячим битумом за 2 раза.

Производство работ, перечень документации предъявляемой при укладке, испытании и приемке сети вести согласно СП РК 4.01-103-2013* "Наружные сети и сооружения водоснабжения и канализации (по всем приложениям А.Б.В.Г.Ч.Ж.)" и СНиП РК 4.01-05-2002 "Инструкция по проектированию и монтажу сетей водопровода и канализации из пластмассовых труб". После испытания трубопроводы и резервуары подвергаются промывке и дезинфекции.

При испытании трубопроводов водоснабжения и сдачей их в эксплуатацию должны составляться:

- акты на скрытые работы (по основание, опорам и строительным конструкциям на трубопроводах и т.д.);
- акты наружного осмотра трубопроводов и элементов (узлов, колодцев и т.д.);
- акты испытания на прочность и плотность трубопроводов;
- акты на промывку и дезинфекции водопровода;
- установления соответствия выполненных работ по проекту;
- акты входного контроля качества труб и соединительных деталей.

Мероприятия по прокладке трубопроводов в мокрых грунтах.

При прокладке напорных и самотечных трубопроводов в мокрых грунтах необходимо предусматривать следующие мероприятия:

1) Под водопроводные трубопроводы, прокладываемые ниже уровня грунтовых вод предусмотрено искусственное основание из песчаной смеси толщиной 0,10м.

2) При устройстве колодцев необходимо выполнить следующие мероприятия:

а) На утрамбованное щебнем основание укладывают бетонную подготовку толщиной 100мм из бетона М-50.

б) Поверх бетонной подготовки уложить слой асфальта толщина 20мм, затем плиту днища. Трубы в мокрых грунтах следует заделывать в стенки колодцев, устанавливая в них патрубки из стальной или асбестоцементной трубы с зазором 30мм на чеканку. Отверстие со стороны наружной поверхности патрубка бетонируется. Бетонная заделка должна выходить за пределы наружной поверхности стенки колодца на 100мм, а края ее должны перекрывать отверстие в стенке колодца. Щель между трубой и патрубком зачеканивается смоляным канатом, выходные отверстия щели заделываются асбестоцементом.

В проекте организации строительства (а также в сметной части) предусматриваются мероприятия по разработке траншеи в мокрых грунтах с устройством водоотлива в нижней части траншеи.

### СХЕМА УКЛАДКИ ТРУБОПРОВОДА

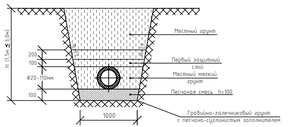


Мелкозерн.горячий,плотный а/бетон
тип-Б, марки I,СТРК1225-2003, толщ.-4см
Крупнозернистый асфальтобетон
тип8,маркиI, СТ РК 1225-2003, h-10см
Песчано-грав.смесь, N6, СТРК1549-2003, толщ.- 10+15см

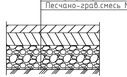

Покрытие проездов



ПГС ГОСТ 25607-94
H=15см

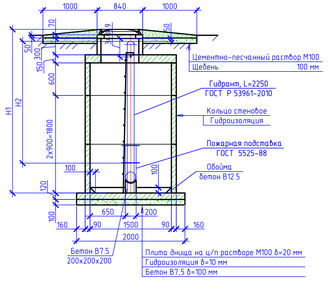


| Изм. | Кол.уч | Лист | №док | Подпись | Дата | | | | |
|---|---|---|---|---|---|---|---|---|---|
| | | | | | | 02-04-2022 - НВ | | | |
| Исполнил | | Байболов А. | | | 04.22 | Строительство водопроводных сетей в районе Красный кордон г.Семей ВКО | | | |
| Проверил | | Аспанов О. | | | 04.22 | Наружные сети водоснабжения | Стадия | Лист | Листов |
| | | | | | | | РП | 1 | |
| Нор.Контро | | Алибеков К. | | | 04.22 | Общие данные | ТОО «Redline Pro» г. Шымкент - 2022 год | | |

Согласовано

Взам. инв. №

Подпись и дата

Инв. № подл.

Формат: А4х5

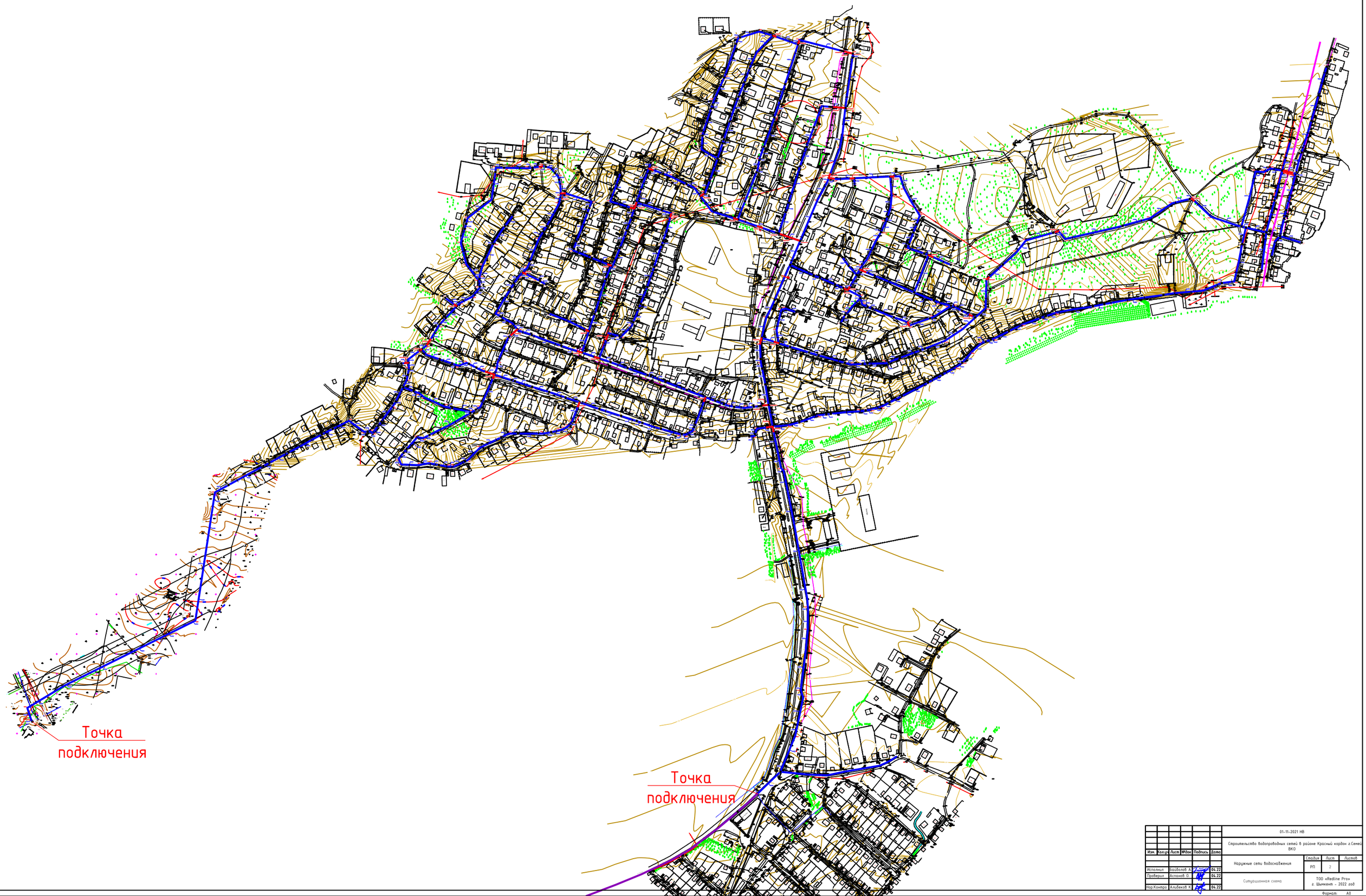


| Изм. | Кол.уч | Лист | №док | Подпись | Дата |
|---|---|---|---|---|---|
| Исполнил | Бадбалов А. | | | | 04.22 |
| Проверил | Асланов О. | | | | 04.22 |
| Нор.Контро | Алибеков К. | | | | 04.22 |

01-11-2021 НВ

Строительство водопроводных сетей в районе Красный кордон г.Семей ВКО

Наружные сети водоснабжения

| Стадия | Лист | Листов |
|---|---|---|
| РП | 2 | |

Ситуационная схема

ТОО «Redline Pro»
г. Шымкент - 2022 год

Формат: А0

Согласовано

Взам. инв. №

Подпись и дата

Инв. № подл.

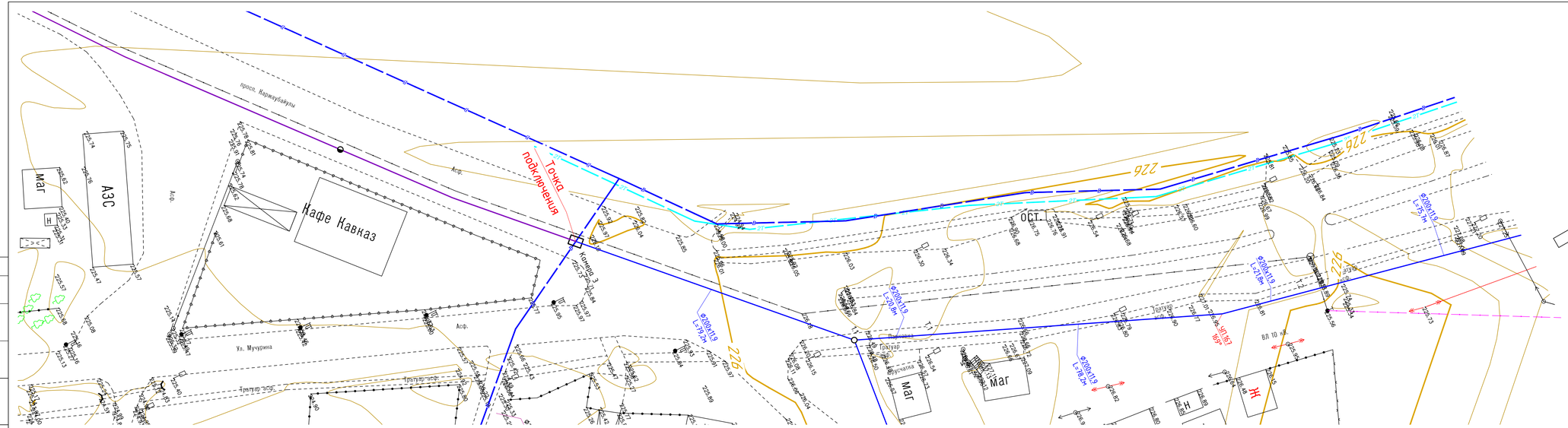


## Ситуационная схема

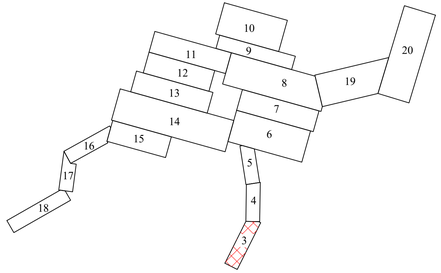


| | | | | | | |
|---|---|---|---|---|---|---|
| | | | | | | 01-11-2021 НВ |
| Изм. | Кол.уч | Лист | №док | Подпись | Дата | Строительство водопроводных сетей в районе Красный кордон г.Семей ВКО |
| Исполнил | Байболов А. | | | | 04.22 | Наружные сети водоснабжения — Стадия: РП; Лист: 3; Листов: |
| Проверил | Аспанов О. | | | | 04.22 | |
| Нор.Контро | Алибеков К. | | | | 04.22 | План сети водопровода В1 М1:500 — ТОО «Redline Pro» г. Шымкент - 2022 год |

Формат: А4х5

Согласовано

Взам. инв. №

Подпись и дата

Инв. № подл.

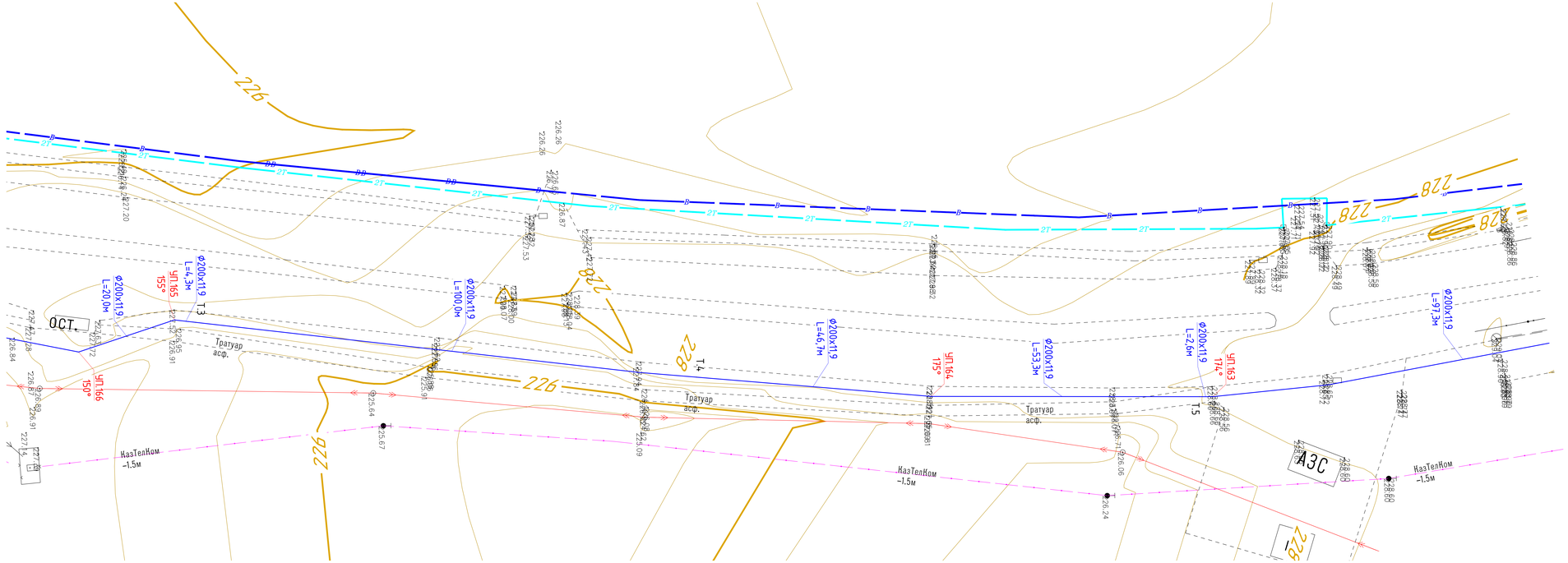


## Ситуационная схема

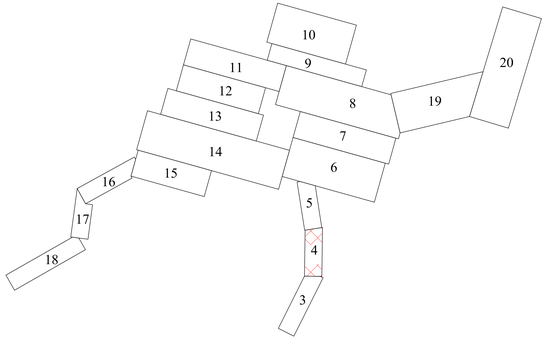


| | | | | | | | | |
|---|---|---|---|---|---|---|---|---|
| | | | | | | 01-11-2021 НВ | | |
| | | | | | | Строительство водопроводных сетей в районе Красный кордон г.Семей ВКО | | |
| Изм. | Кол.уч | Лист | №док | Подпись | Дата | Наружные сети водоснабжения | Стадия | Лист | Листов |
| | | | | | | | РП | 4 | |
| Исполнил | | Байболов А. | | | 04.22 | | | | |
| Проверил | | Аспанов О. | | | 04.22 | План сети водопровода В1 М1:500 | ТОО «Redline Pro» г. Шымкент - 2022 год | | |
| Нор.Контро | | Алибеков К. | | | 04.22 | | | | |

Формат: А4х4

Согласовано

Взам. инв. №

Подпись и дата

Инв. № подл.

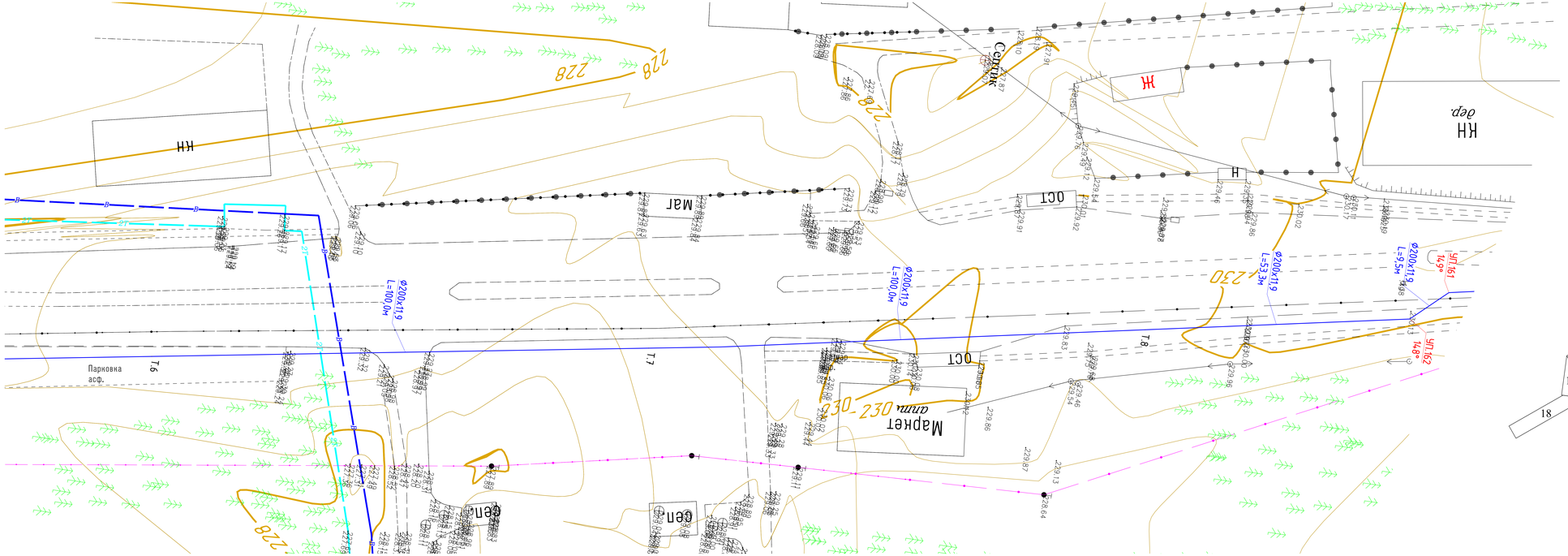
Ф200х19
L=100,0м
Ф200х19
L=100,0м
Ф200х19
L=53,3м
Ф200х19
L=9,5м
УП 161
14,9°
УП 162
14°
Парковка
асф.
Т6
Т7
Т8
Магнет
улиц
230
228
Сеннник
Ж
Н
КН
дер
КН
ОСТ
ОСТ
ОСТ

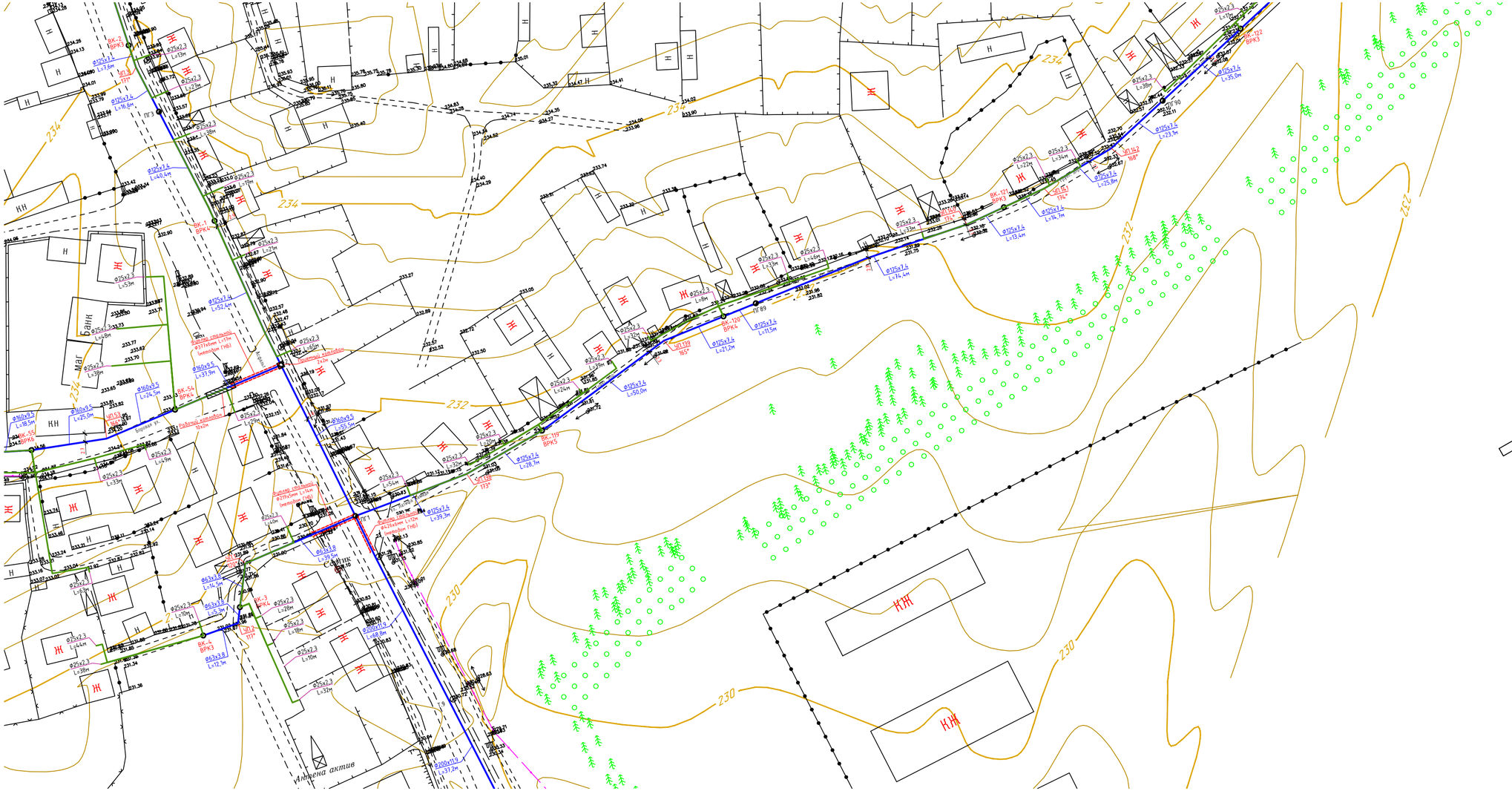
Банк
Маг
Аптека
Кафе
Кабельная канализация
Кабельная ТВ
Кабельная канализация 10х2м
Существующий водопровод ø377мм(чугун) L=24м
Существующий водопровод ø377мм(чугун) L=17м (неизвестен (ГИБ))
Существующий водопровод ø219мм(чугун) L=15м (неизвестен (ГИБ))
Существующий водопровод ø377мм(чугун) L=12м (неизвестен (ГИБ))
Антенна актив
ВК-2 ВРК3
ВК-3 ВРК4
ВК-5Е ВРК4
ВК-5С ВРК6
ВК-119 ВРК5
ВК-120 ВРК4
ВК-121 ВРК3
ВК-122 ВРК3
УП 139 165°
УП 142 168°
УП 143 174°
УП 139 173°
УП 139 174°
УП 139 175°
УП 139 176°
УП 139 177°
УП 139 178°
УП 139 179°
УП 139 180°
УП 139 181°
УП 139 182°
УП 139 183°
УП 139 184°
УП 139 185°
УП 139

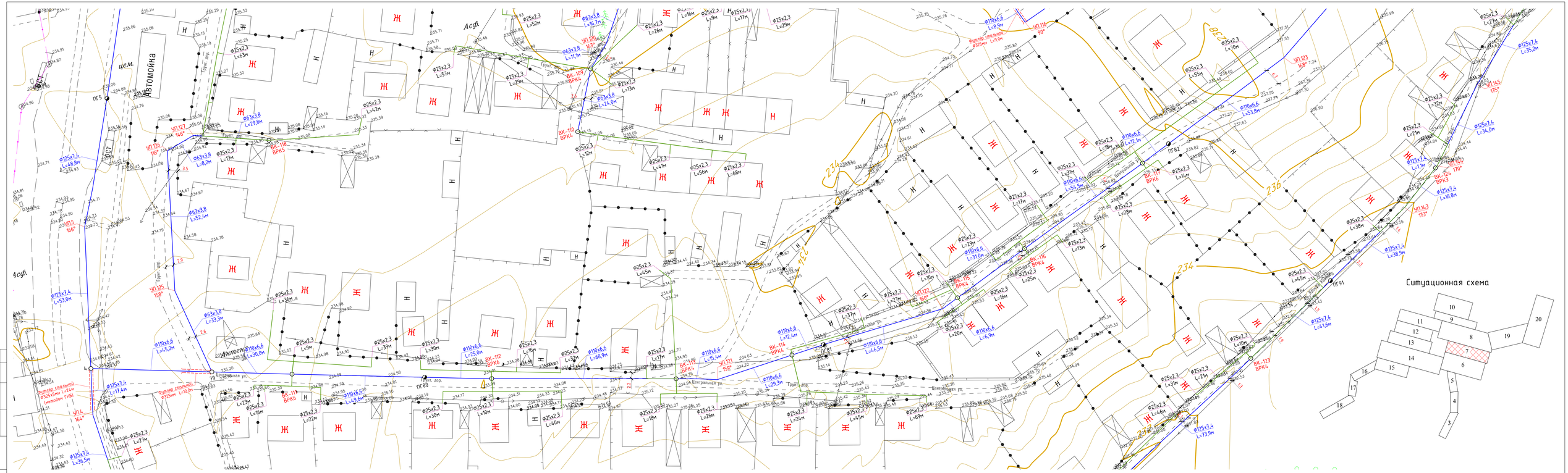


## Ситуационная схема




| | | | | | | |
|---|---|---|---|---|---|---|
| | | | | | | 01-11-2021 НВ |
| Изм. | Кол.уч | Лист | №док | Подпись | Дата | Строительство водопроводных сетей в районе Красный кордон г.Семей ВКО |
| Исполнил | Байболов А. | | | | 04.22 | Наружные сети водоснабжения — Стадия: РП; Лист: 7; Листов: |
| Проверил | Аспанов О. | | | | 04.22 | План сети водопровода В1 М1:500 — ТОО «Redline Pro» г. Шымкент - 2022 год |
| Нор.Контро | Акылбеков К. | | | | 04.22 | |

Формат: А3х4

Согласовано

Взам. инв. №

Подпись и дата

Инв. № подл.

Ситуационная схема

| | | | | | | | | | |
|---|---|---|---|---|---|---|---|---|---|
| | | | | | | | | 01-11-2021 НВ | |
| Изм. | Кол.уч. | Лист | №док. | Подпись | Дата | Строительство водопроводных сетей в районе Красный кордон г.Семея ВКО | | | |
| Исполнил | | Вахобовой А. | | | 04.22 | Наружные сети водоснабжения | Стадия | Лист | Листов |
| Проверил | | Асеновой Ш. | | | 04.22 | | РП | 8 | |
| Нор.Контро | | Алибаевой К. | | | 04.22 | План сети водопровода В1 М1:500 | ТОО «Redline Pro» г. Шымкент - 2022 год | | |

Согласовано

Взам. инв. №

Подпись и дата

Инв. № подл.

Формат А2х4

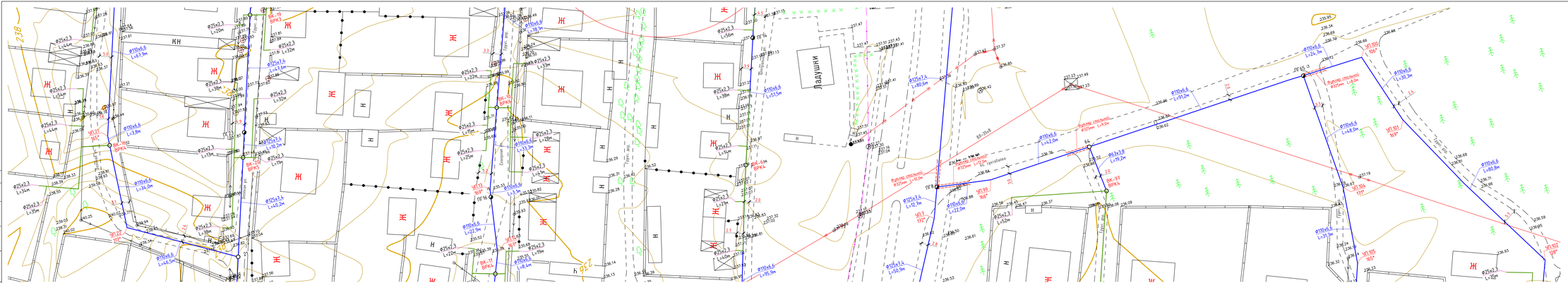
Ж
Н
КН
Дорожная
Ф110х6,6
Ф75х2,3
ПЕ 100
ВК-97
ВПРК5
ВК-98
ВПРК6
ВК-99
ВПРК4
ПГ 65
ПГ 66
ПГ 67
Ф110х6,6 L=91,2м
Ф110х6,6 L=24,7м
Ф110х6,6 L=30,3м
Ф110х6,6 L=48,0м
Ф110х6,6 L=80,8м
Ф110х6,6 L=31,3м
Ф110х6,6 L=42,2м
Ф110х6,6 L=21,0м
Ф110х6,6 L=50,9м
Ф110х6,6 L=61,9м
Ф110х6,6 L=3,8м
Ф110х6,6 L=34,0м
Ф110х6,6 L=64,5м
Ф110х6,6 L=8,4м
Ф110х6,6 L=78,3м
Ф110х6,6 L=51,5м
Ф110х6,6 L=3,9м
Ф110х6,6 L=25,9м
Ф125х7,4 L=80,5м
Ф125х7,4 L=10,2м
Ф125х7,4 L=33м
Ф125х7,4 L=40,2м
Ф125х7,4 L=12,7м
Ф125х7,4 L=50,5м
Ф63х3,8 L=75,2м
Ф75х2,3 L=52м
Ф75х2,3 L=22м
Ф75х2,3 L=38м
Ф75х2,3 L=50м
Ф75х2,3 L=33м
Ф75х2,3 L=28м
Ф75х2,3 L=25м
Ф75х2,3 L=19м
Ф75х2,3 L=13м
Ф75х2,3 L=20м
Ф75х2,3 L=30м
Ф75х2,3 L=54м
Ф75х2,3 L=14м
Ф75х2,3 L=34м
Ф75х2,3 L=39м
Ф75х2,3 L=22м
Ф75х2,3 L=35м
Ф75х2,3 L=35м
Ф75х2,3 L=32м
Ф75х2,3 L=19м
Ф75х2,3 L=16м
Ф75х2,3 L=16м
Ф75х2,3 L=16

Ситуационная схема

| | | | | | | |
|---|---|---|---|---|---|---|
| | | | | | | 01-11-2021 НВ |
| | | | | | | Строительство водопроводных сетей в районе Красный кордон г.Семей ВКО |
| Изм. | Кол.уч. | Лист | №Док. | Подпись | Дата | |
| Исполнил | Байболов А. | | | | 04.22 | Наружные сети водоснабжения |
| Проверил | Асланов О. | | | | 04.22 | |
| Нор.Контро | Алибеков К. | | | | 04.22 | План сети водопровода В1 М1:500 |

| Стадия | Лист | Листов |
|---|---|---|
| РП | 10 | |

ТОО «Redine Pro»
г. Шымкент - 2022 год

Согласовано

Взам. инв. №

Подпись и дата

Инв. № подл.

Формат: А2х3

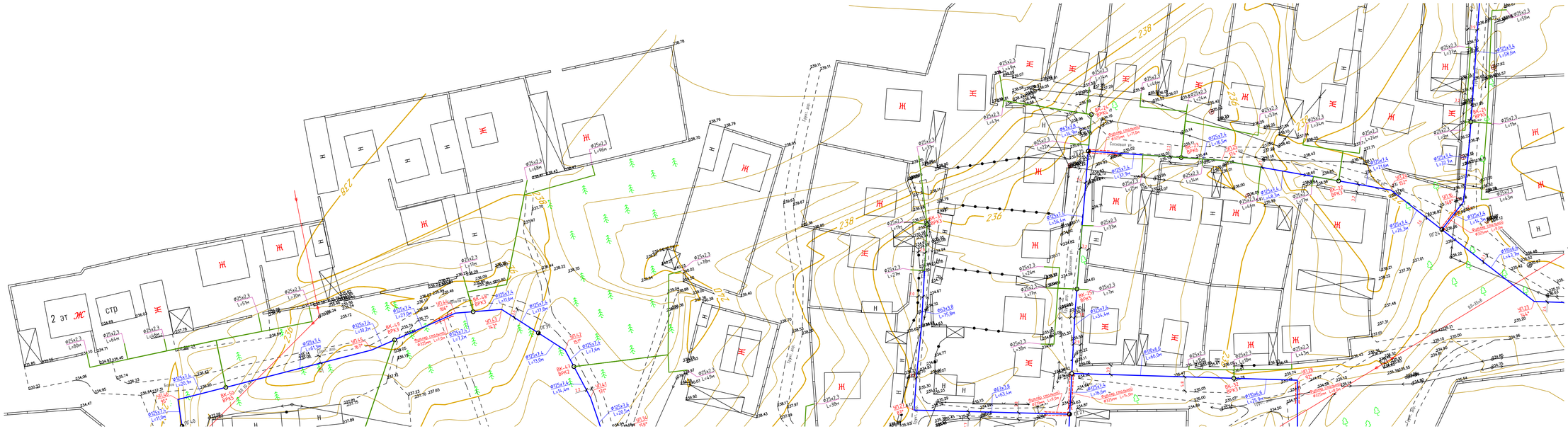


| | | | | | | |
|---|---|---|---|---|---|---|
| | | | | | | 01-11-2021 НВ |
| Изм. | Кол.уч. | Лист | №Док. | Подпись | Дата | Строительство водопроводных сетей в районе Красный кордон г.Семей ВКО |
| Исполнил | Байболов А. | | | | 04.22 | Наружные сети водоснабжения — Стадия: РП; Лист: 1; Листов: |
| Проверил | Аскаров С. | | | | 04.22 | План сети водопровода В1 М1:500 |
| Нор.Контр. | Алибеков К. | | | | 04.22 | ТОО «Medine Proe» г. Шымкент - 2022 год |

Согласовано

Взам. инв. №

Подпись и дата

Инв. № подл.

Формат А3х5

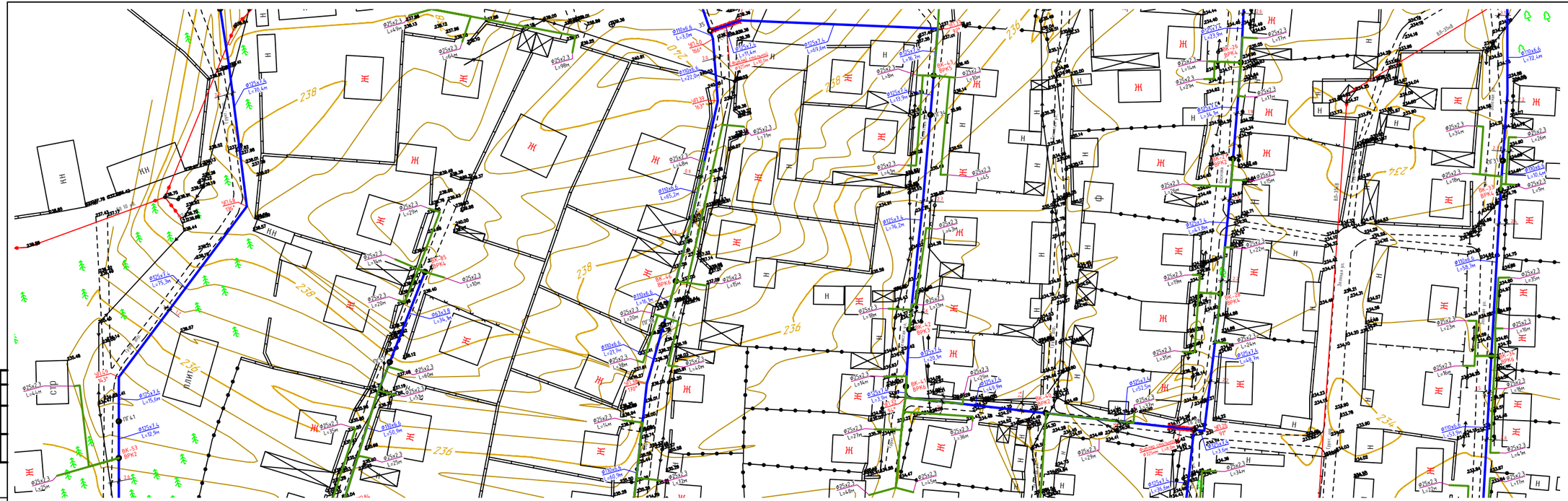

Ситуационная схема

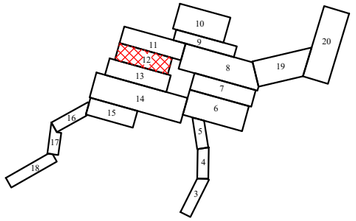


| | | | | | | | | | |
|---|---|---|---|---|---|---|---|---|---|
| | | | | | | | 01-11-2021 НВ | | |
| | | | | | | | Строительство водопроводных сетей в районе Красный кордон г.Семей ВКО | | |
| Изм | Кол.уч | Лист | №док | Подпись | Дата | | | | |
| Исполнил | | Бройлов А | | | 04.22 | Наружные сети водоснабжения | Стадия | Лист | Листов |
| Проверил | | Алпанов О | | | 04.22 | | РП | 12 | |
| Нор.Контр. | | Алибеков К | | | 04.22 | План сети водопровода В1 М1:500 | ТОО «Redline Prox г. Шымкент - 2022 год | | |

Формат А3х5

Согласовано

Взам. инв. №

Подпись и дата

Инв. № подл.

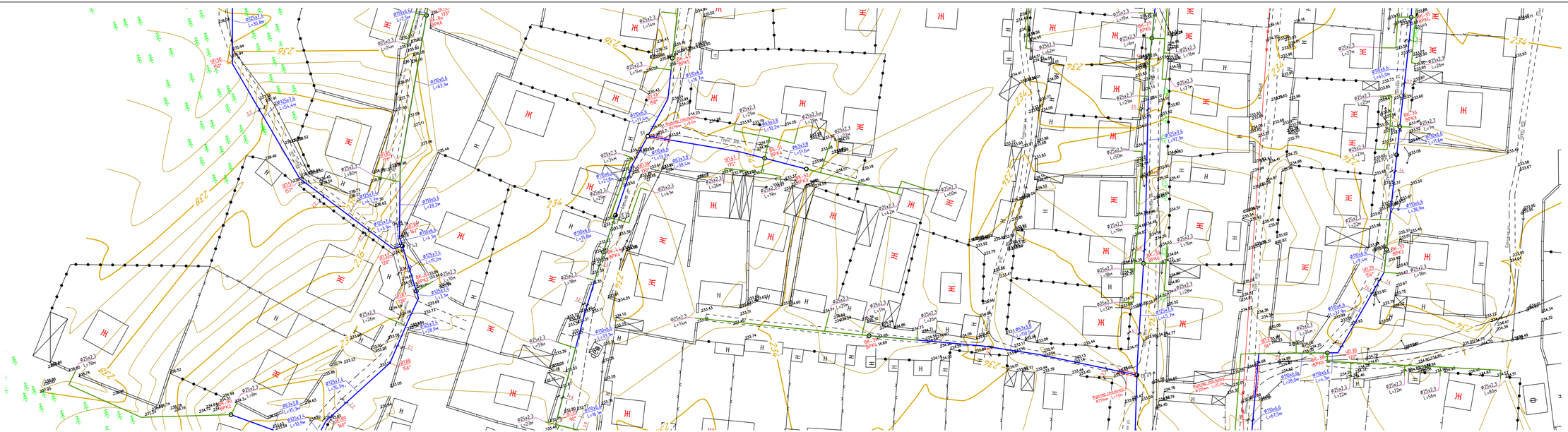

Ситуационная схема

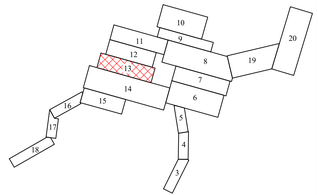

| | | | | | | |
|---|---|---|---|---|---|---|
| | | | | | | 01-11-2021 НВ |
| Изм. | Кол.уч. | Лист | №Док. | Подпись | Дата | Строительство водопроводных сетей в районе Красный кордон г.Семей ВК2 |
| Исполнил | Баймолов А. | | | | 04.22 | Наружные сети водоснабжения |
| Проверил | Асылов С. | | | | 04.22 | План сети водопровода В1 М1:500 |
| Нор.Контр. | Алибеков К. | | | | 04.22 | |

| Стадия | Лист | Листов |
|---|---|---|
| РП | 13 | |

ТОО «Medine Proe»
г. Шымкент - 2022 год

Формат А3х5

Согласовано

Взам. инв. №

Подпись и дата

Инв. № подл.

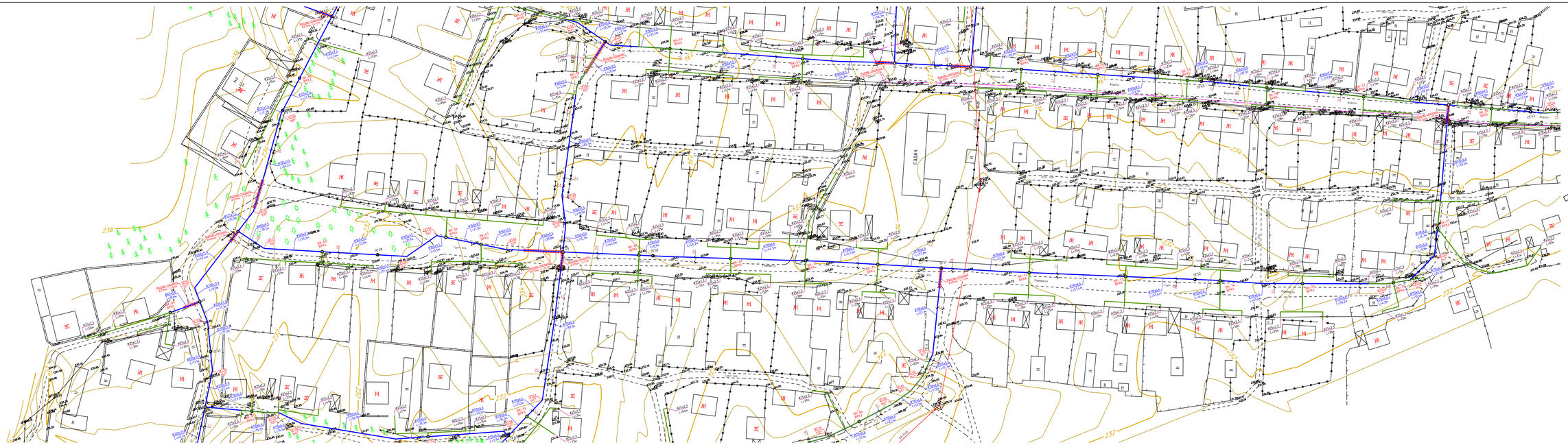
СТАДИОН
Ул. Ленина
Ул. Пушкина
Ул. Гагарина
Ул. Мира
Ул. Кирова
Ул. Ворошилова
Ул. Чапаева
Ул. Свободы
Ул. Дзержинского
Ул. Ленинградская
Ул. Ленинградская 1-я
Ул. Ленинградская 2-я
Ул. Ленинградская 3-я
Ул. Ленинградская 4-я
Ул. Ленинградская 5-я
Ул. Ленинградская 6-я
Ул. Ленинградская 7-я
Ул. Ленинградская 8-я
Ул. Ленинградская 9-я
Ул. Ленинградская 10-я
Ул. Ленинградская 11-я
Ул. Ленинградская 12-я
Ул. Ленинградская 13-я
Ул. Ленинградская

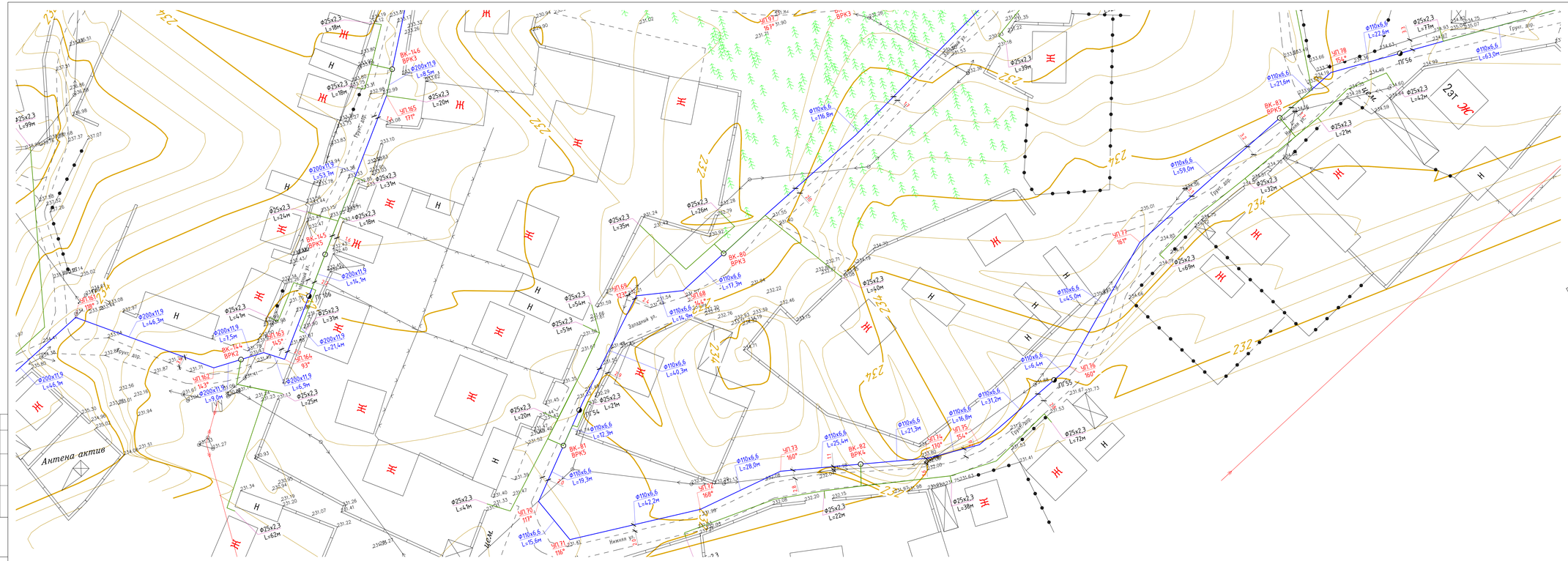


## Ситуационная схема

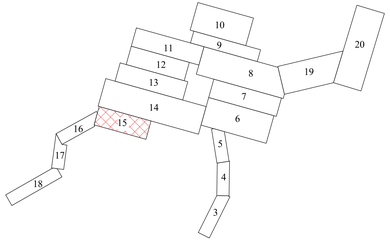


| | | | | | | |
|---|---|---|---|---|---|---|
| | | | | | | 01-11-2021 НВ |
| Изм. | Кол.уч. | Лист | №док | Подпись | Дата | Строительство водопроводных сетей в районе Красный кордон г.Семей ВКО |
| Исполнил | Байболов А. | | | | 04.22 | Наружные сети водоснабжения — Стадия: РП; Лист: 15; Листов: |
| Проверил | Аспанов О. | | | | 04.22 | План сети водопровода В1 М1:500 — ТОО «Redline Pro» г. Шымкент - 2022 год |
| Нор.Контро | Акибеков К. | | | | 04.22 | |

Формат: А3х4

Согласовано

Взам. инв. №

Подпись и дата

Инв. № подл.

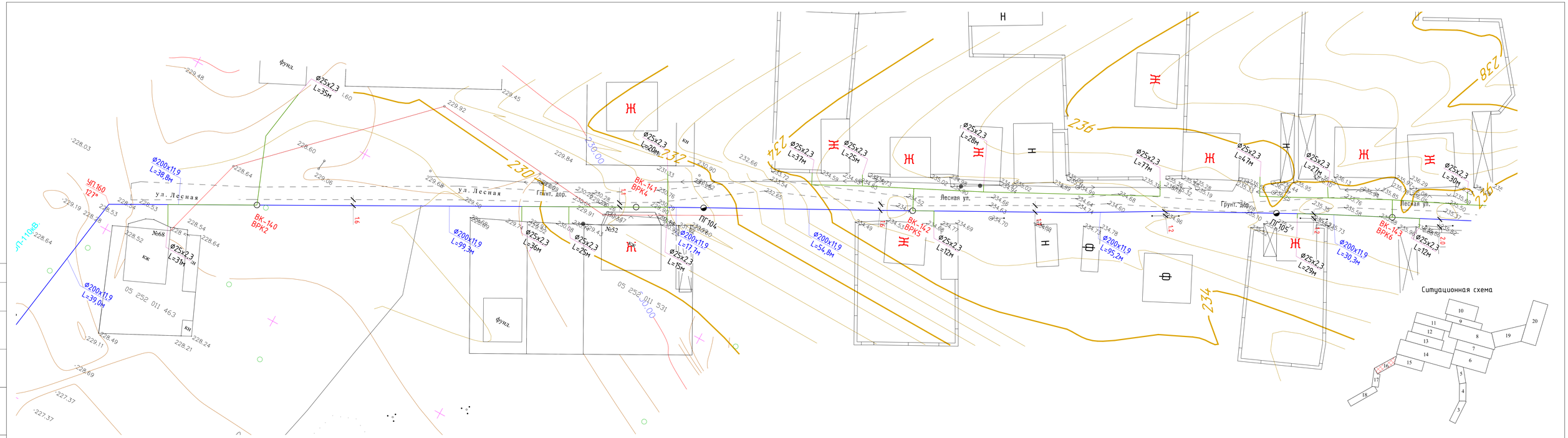


Ситуационная схема




| Изм. | Кол.уч | Лист | №док | Подпись | Дата | | | |
|---|---|---|---|---|---|---|---|---|
| | | | | | | 01-11-2021 НВ | | |
| | | | | | | Строительство водопроводных сетей в районе Красный кордон г.Семей ВКО | | |
| | | | | | | Наружные сети водоснабжения | Стадия | Лист | Листов |
| | | | | | | | РП | 16 | |
| Исполнил | | Байболов А. | | | 04.22 | | | | |
| Проверил | | Аспанов О. | | | 04.22 | План сети водопровода В1 М1:500 | ТОО «Redline Pro» г. Шымкент - 2022 год | | |
| Нор.Контро | | Алибеков К. | | | 04.22 | | | | |

Согласовано

Взам. инв. №

Подпись и дата

Инв. № подл.

Формат: А4х4

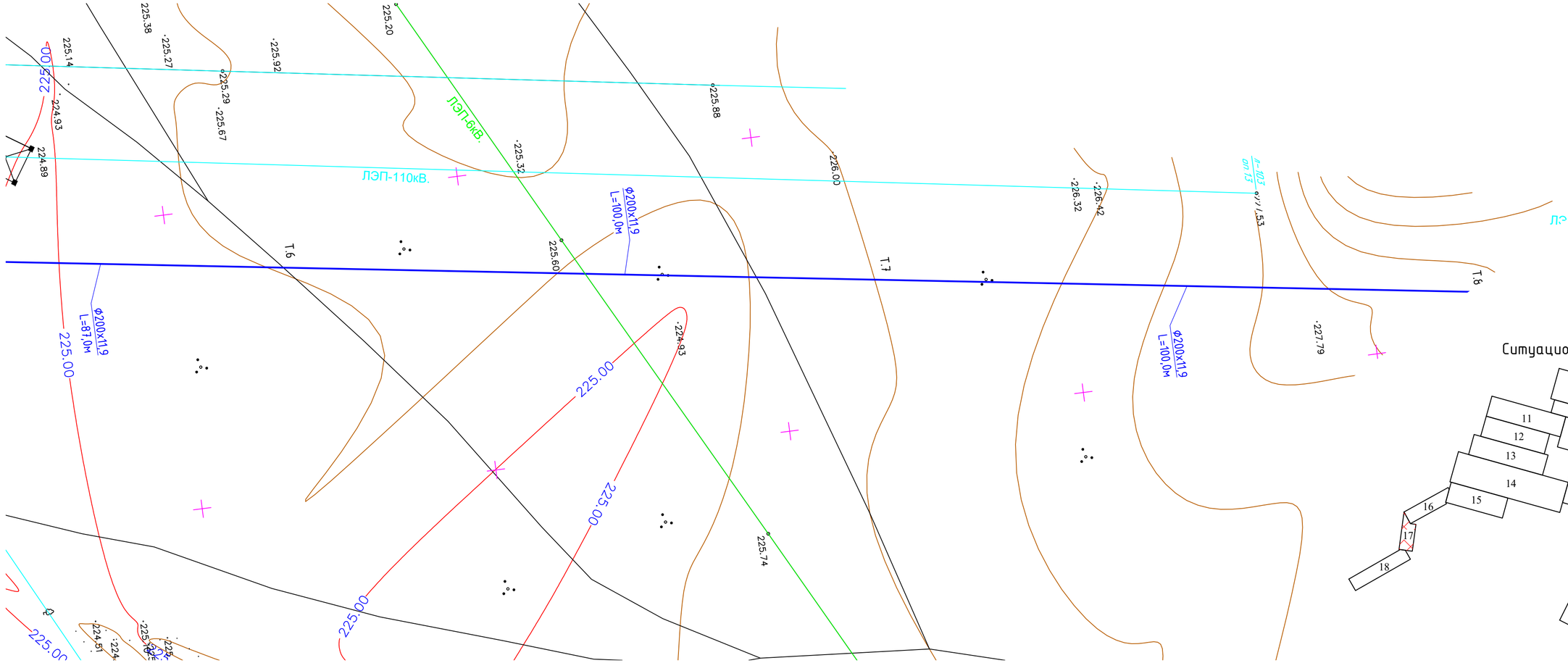


## Ситуационная схема

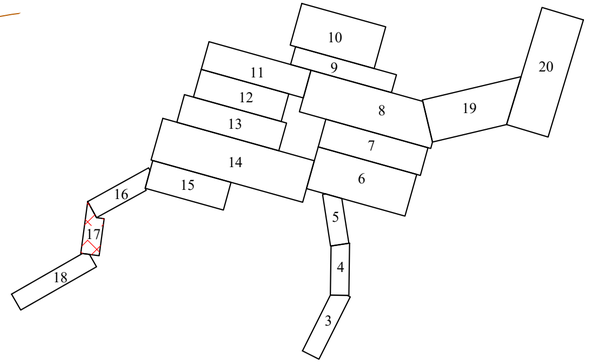


| | | | | | | |
|---|---|---|---|---|---|---|
| | | | | | | 01-11-2021 НВ |
| Изм. | Кол.уч | Лист | №док | Подпись | Дата | Строительство водопроводных сетей в районе Красный кордон г.Семей ВКО |
| Исполнил | Байболов А. | | | | 04.22 | Наружные сети водоснабжения |
| Проверил | Аспанов О. | | | | 04.22 | План сети водопровода В1 М1:500 |
| Нор.Контро | Алибеков К. | | | | 04.22 | |

| Стадия | Лист | Листов |
|---|---|---|
| РП | 17 | |

ТОО «Redline Pro»
г. Шымкент - 2022 год

Формат: А4х3

Согласовано

Взам. инв. №

Подпись и дата

Инв. № подл.

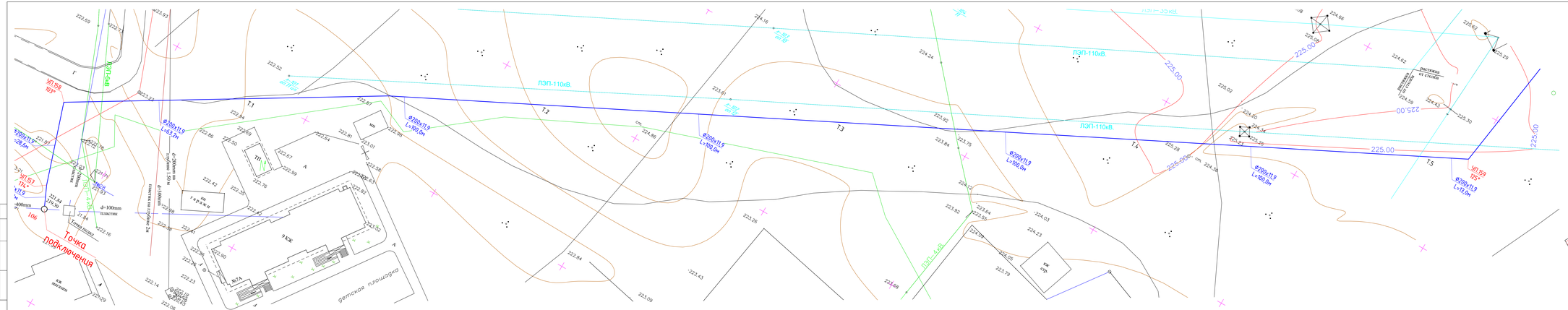
ЛЭП-110кВ.
ЛЭП-35кВ.
ЛЭП-4кВ.
ВЛ-0,4кВ
Т1
Т2
Т3
Т4
Т5
Ф200х11,9
L=800,0м
Ф200х11,9
L=63,2м
Ф200х11,9
L=13,0м
ТП
КЖ
гараж
9 КЖ
№7А
детская площадка
КЖ магазин
КЖ стр.
Точка подключения
d=100mm
пластик
d=200mm на глубине 1.50м
d=100mm на глубине 1м
Точка подкл.
Врезка в колодец
Врезка в стояк
225.00
225.05
223.84
222.30
223.93
224.16
224.66
225.62
225.29
224.43
225.30
224.54
225.20
224.40
224.38
223.92
223.84
223.75
223.64
223.55
224.09
224.05
224.03
224.23
223.70
223.48
223.26
223.43
223.09
222.84
222.69
222.52
222.50
222.86
222.67
222.99
222.76
222.42
222.37
222.16
222.14
222.06
222.23
222.36
222.34
222.90
222.81
223.01
223.39
223.58
223.87
223.92
223.23
223.29
223.78
223.79
224.86
224.24
224.59
224.62
225.02
225.40
225.26
225.28
225.05
225.00
225.09
225.29
225.30
225.62
225.66
225.08
225.29
225.00
225.00
225.00

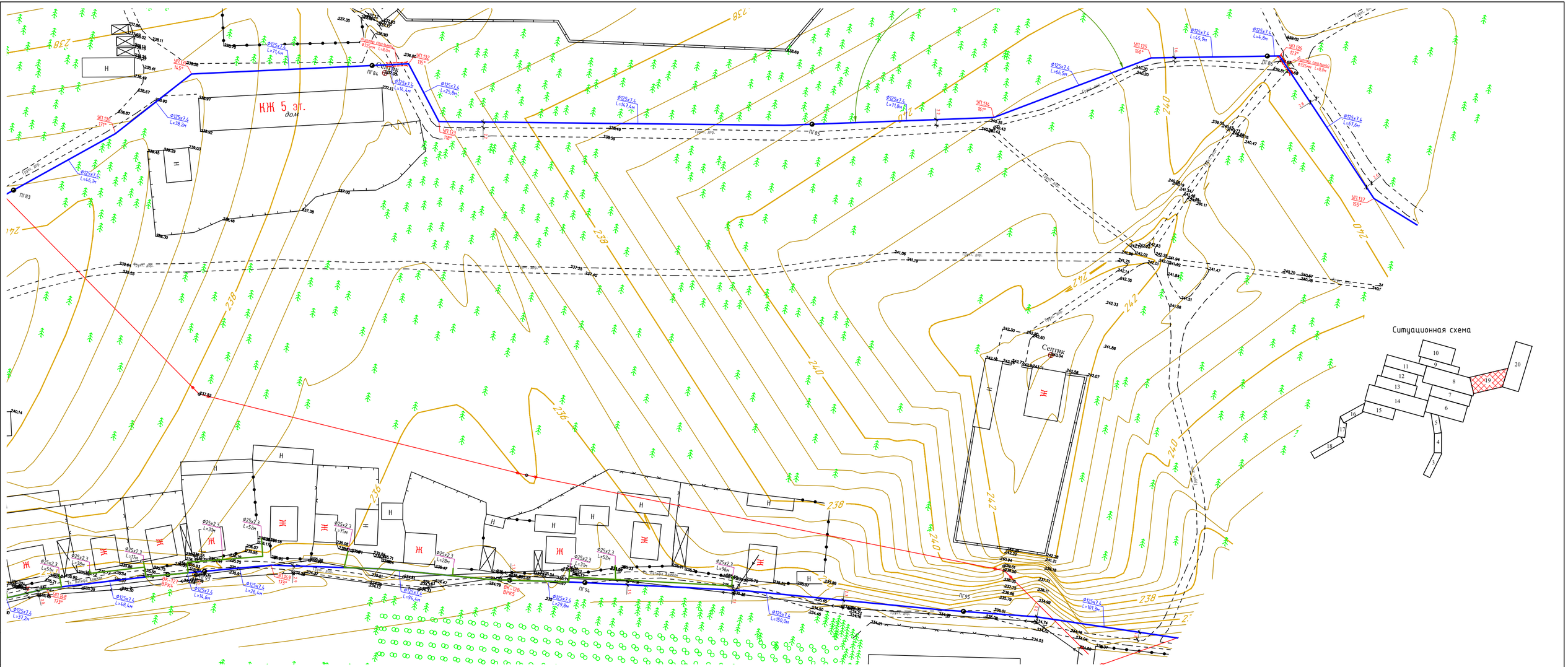


| | | | | | | | | | |
|---|---|---|---|---|---|---|---|---|---|
| | | | | | | 01-11-2021 НВ | | | |
| | | | | | | Строительство водопроводных сетей в районе Красный кордон г.Семей ВКО | | | |
| Изм. | Кол.уч. | Лист | №Док. | Подпись | Дата | | | | |
| | | | | | | Наружные сети водоснабжения | Стадия | Лист | Листов |
| | | | | | | | РП | 19 | |
| Исполнил | Байболов А. | | | | 04.22 | План сети водопровода В1 М1:500 | ТОО «Redine Pro» г. Шымкент - 2022 год | | |
| Проверил | Асланов О. | | | | 04.22 | | | | |
| Нор.Контро | Алибеков К. | | | | 04.22 | | | | |

Согласовано

Взам. инв. №

Подпись и дата

Инв. № подл.

Формат: А2х3

Ситуационная схема

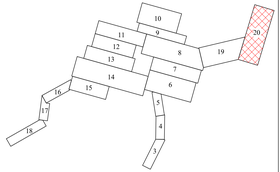


| | | | | | | | | | |
|---|---|---|---|---|---|---|---|---|---|
| | | | | | | | 01-11-2021 НВ | | |
| Изм. | Кол.уч. | Лист | №Док. | Подпись | Дата | | Строительство водопроводных сетей в районе Красный кордон г.Семея ВКО | | |
| | | | | | | | Наружные сети водоснабжения | Стадия | Лист | Листов |
| Исполнил | | Бахбалов А. | | | 04.22 | | | РП | 20 | |
| Проверил | | Асенов Е. | | | 04.22 | | План сети водопровода В1 М1:500 | ТОО «Redline Pro» г. Шымкент - 2022 год | | |
| Нор.Контр. | | Алибаков К. | | | 04.22 | | | | | |

Согласовано

Взам. инв. №

Подпись и дата

Инв. № подл.

Формат А2х4

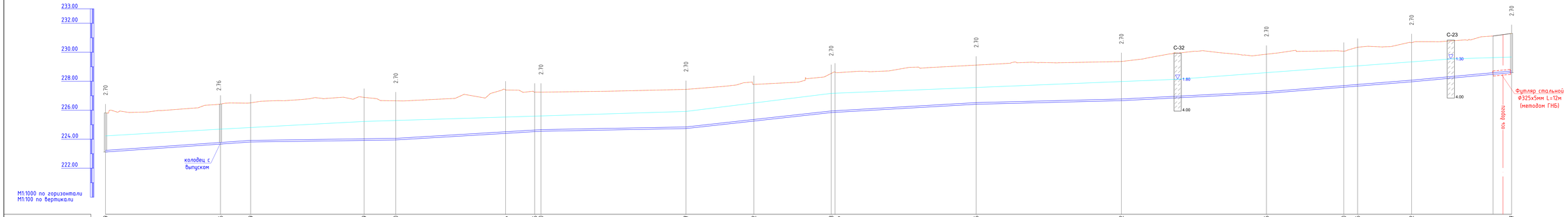
233.00
232.00
230.00
228.00
226.00
224.00
222.00
M1:1000 по горизонтали
M1:100 по вертикали
2.70
2.76
2.70
2.70
2.70
2.70
2.70
2.70
2.70
2.70
2.70
C-32
1.80
4.00
C-23
1.30
4.00
колодец с выпуском
Футляр стальной Ф325х5мм L=12м (методом ГНБ)
ось дороги

| | | |

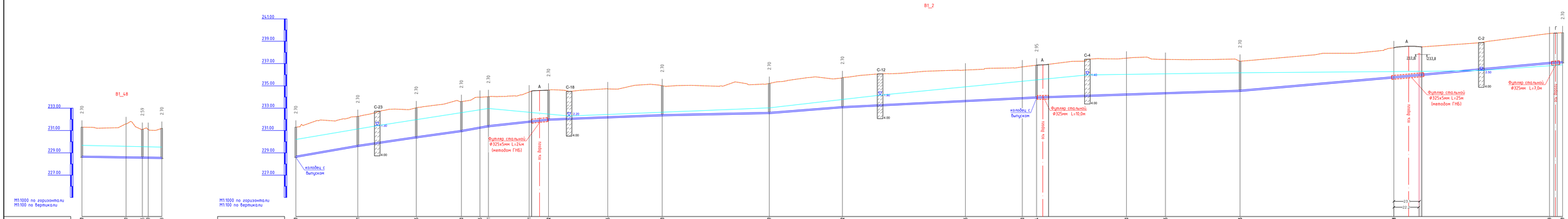
В1_48
233.00
231.00
229.00
227.00
2.70
2.59
2.70
М1:1000 по горизонтали
М1:100 по вертикали
В1_2
241.00
239.00
237.00
235.00
233.00
231.00
229.00
227.00
С-23
С-18
С-12
С-4
С-2
А
Г
2.95
2.50
4.00
колодец с выпуском
Футляр стальной Ø325х5мм L=24м (методом ГНБ)
Футляр стальной Ø325мм L=10,0м
Футляр стальной Ø325х5мм L=25м (методом ГНБ)
Футляр стальной Ø325мм L=7,0м
ось дороги
М1:1000 по горизонтали
М1:100 по вертикали

| | | |

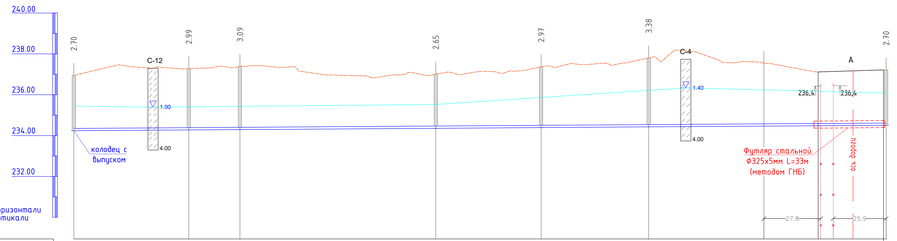
240.00
238.00
236.00
234.00
232.00
2.70
2.99
3.09
2.65
2.97
3.38
2.70
С-12
С-4
А
1.90
1.40
4.00
4.00
236.4
236.4
колодец с выпуском
Футляр стальной Ø325х5мм L=33м (методом ГНБ)
ось дороги
27.8
25.9
М1:1000 по горизонтали
М1:100 по вертикали

| | | |

## В1_6

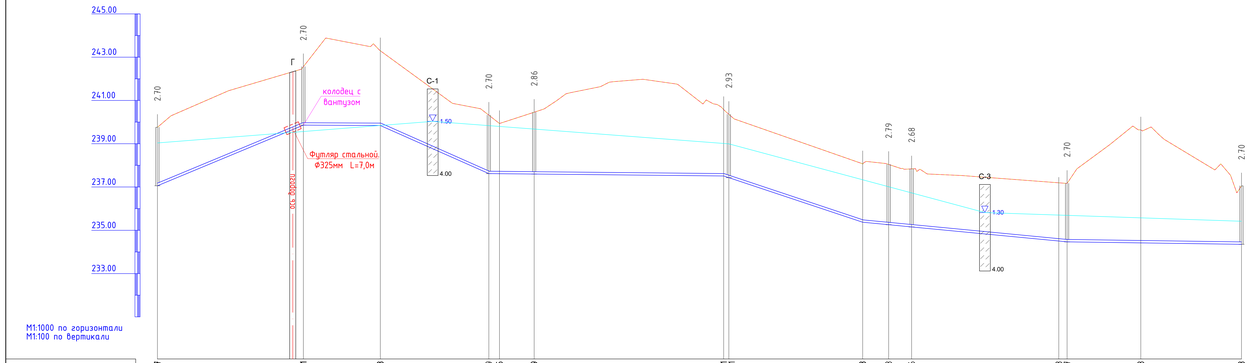


| | | | | | | | | | | | | | | | | | | | | | | | |
|---|---|---|---|---|---|---|---|---|---|---|---|---|---|---|---|---|---|---|---|---|---|---|---|
| Отметка низа или лотка трубы | 237.857 | 239.861 | 239.843 | 237.679 | 237.695 | 237.599 | 237.511 | 237.531 | 235.373 | 235.258 | 235.156 | 235.503 | 234.401 | 234.418 | 234.353 |
| Проектная отметка земли | 239.757 | 242.561 | 243.298 | 240.319 | 239.933 | 240.455 | 240.579 | 240.360 | 238.073 | 238.043 | 237.839 | 236.859 | 237.167 | 239.640 | 237.053 |
| Натурная отметка земли | 239.757 | 242.561 | 243.298 | 240.319 | 239.933 | 240.455 | 240.579 | 240.360 | 238.073 | 238.043 | 237.839 | 236.859 | 237.167 | 239.640 | 237.053 |
| Обозначение трубы и тип изоляции | Полиэтиленовая труба ПЭ SDR17 Ф125х7,4 "питьевая" по ГОСТ 18599-2001 | Полиэтиленовая труба ПЭ SDR17 Ф110х6,6 "питьевая" по ГОСТ 18599-2001 | | | | | | | | | | | | | |
| Основание | Естественно выровненный грунт с песчаной подготовкой h=100мм | | | | | | | | | | | | | | |
| Уклон | 0,0416 | 0,0005 | 0,0444 | 0,0010 | 0,0333 | 0,0096 | 0,0014 |
| Длина | 67.4 | 35.5 | 50.2 | 108.4 | 64.2 | 94.4 | 80.5 |
| Расстояние, м | 67.4 | 35.5 | 50.1 | 4.9 | 16.0 | 87.5 | 2.4 | 61.8 | 12.0 | 10.6 | 67.9 | 3.8 | 34.0 | 46.5 |
| Номер колодца, точки, угла поворота | ПГ11 | 18 | Уг.17 14.7° | ПГ19 | Уг.18 127° | ВК-13 ВРК3 | Уг.19 175° | ВК-14 ВРК3 | Уг.20 174° | ПГ20 | ВК-15 ВРК4 | Уг.21 165° | ВК-16 ВРК4 | Уг.22 117° | 21 |

## В1_7

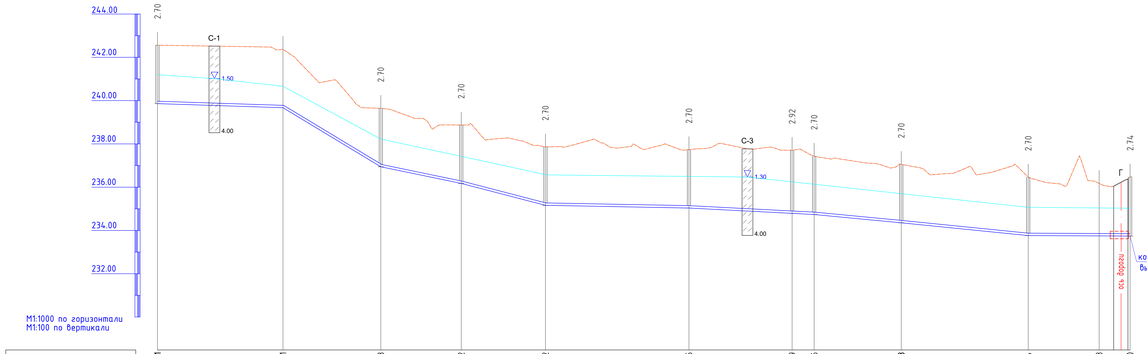


| | | | | | | | | | | | | | | | | | | | | | | | |
|---|---|---|---|---|---|---|---|---|---|---|---|---|---|---|---|---|---|---|---|---|---|---|---|
| Отметка низа или лотка трубы | 239.861 | 239.611 | 236.943 | 236.172 | 235.962 | 235.035 | 234.789 | 234.736 | 234.353 | 233.764 | 233.748 | 233.740 |
| Проектная отметка земли | 242.561 | 242.311 | 239.643 | 238.872 | 237.862 | 237.135 | 237.105 | 237.436 | 237.053 | 236.464 | 236.174 | 236.476 |
| Натурная отметка земли | 242.561 | 242.311 | 239.643 | 238.872 | 237.862 | 237.135 | 237.105 | 237.436 | 237.053 | 236.464 | 236.174 | 236.476 |
| Обозначение трубы и тип изоляции | Полиэтиленовая труба ПЭ SDR17 Ф125х7,4 "питьевая" по ГОСТ 18599-2001 | | | | | | | | | | | |
| Основание | Естественно выровненный грунт с песчаной подготовкой h=100мм | | | | | | | | | | | |
| Уклон | 0,0033 | 0,0604 | 0,0208 | 0,0260 | 0,0019 | 0,0052 | 0,0095 | 0,0100 | 0,0005 |
| Длина | 57.9 | 45.3 | 37.1 | 38.9 | 66.3 | 57.8 | 40.2 | 58.6 | 47.0 |
| Расстояние, м | 57.9 | 45.2 | 37.1 | 38.9 | 66.3 | 47.6 | 10.2 | 40.2 | 58.6 | 32.7 | 14.3 |
| Номер колодца, точки, угла поворота | 18 | Уг.15 160° | ВК-17 ВРК4 | ПГ22 | ВК-18 ВРК5 | ВК-19 ВРК3 | ПГ23 | ВК-20 ВРК5 | 21 | ВК-21 ВРК5 | Уг.16 148° | ПГ24 |

| Изм. | Кол.уч | Лист | №док | Подпись | Дата |
|---|---|---|---|---|---|
| Исполнил | Байболов А. | | | | 04.22 |
| Проверил | Аспанов О. | | | | 04.22 |
| Нор.Контро | Алибеков К. | | | | 04.22 |

02-04-2022 - НВ

Строительство водопроводных сетей в районе Красный кордон г.Семей ВКО

Наружные сети водоснабжения

| Стадия | Лист | Листов |
|---|---|---|
| РП | 24 | |

Общие данные

ТОО «Redline Pro»
г. Шымкент - 2022 год

Согласовано

Взам. инв. №

Подп. и дата

Инв. № подл.

## В1_8

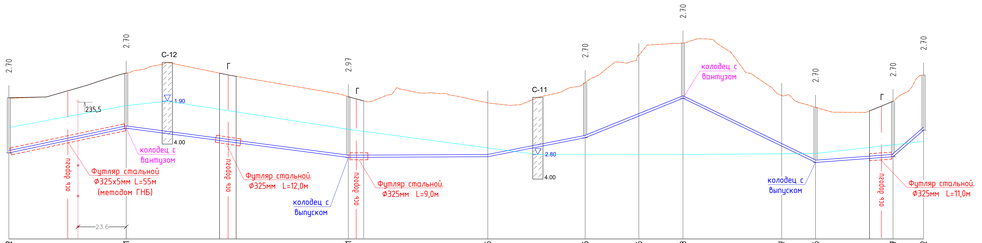
240.00
239.00
237.00
235.00
233.00
231.00
М1:1000 по горизонтали
М1:100 по вертикали
2.70
С-12
Г
2.97
С-11
колодец с выпуском
235.5
1.90
4.00
2.80
23.6
къ дороге
Футляр стальной Ф325х5мм L=55м (методом ГНБ)
Футляр стальной Ф325мм L=12,0м
Футляр стальной Ф325мм L=9,0м
Футляр стальной Ф325мм L=11,0м

| | | |

## В1_10

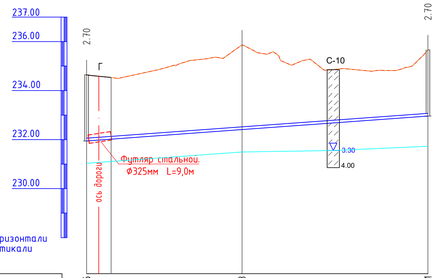


| | | | |
|---|---|---|---|
| Отметка низа или лотка трубы | 231.946 | 232.408 | 232.361 |
| Проектная отметка земли | 234.646 | 235.863 | 235.661 |
| Натурная отметка земли | 234.646 | 235.863 | 235.661 |
| Обозначение трубы и тип изоляции | Полиэтиленовая труба ПЭ SDR17 Ф63х3,8 "питьевая" по ГОСТ 18599-2001 | | |
| Основание | Естественно выровненный грунт с песчаной подготовкой h=100мм | | |
| Уклон | 0,0073 | | |
| Длина | 139.3 | | |
| Расстояние, м | 63.4 | 75.8 | |
| Номер колодца, точки, угла поворота | ПГ27 | Уг.27 87° | ВК-31 ВРК3 |

## В1_11

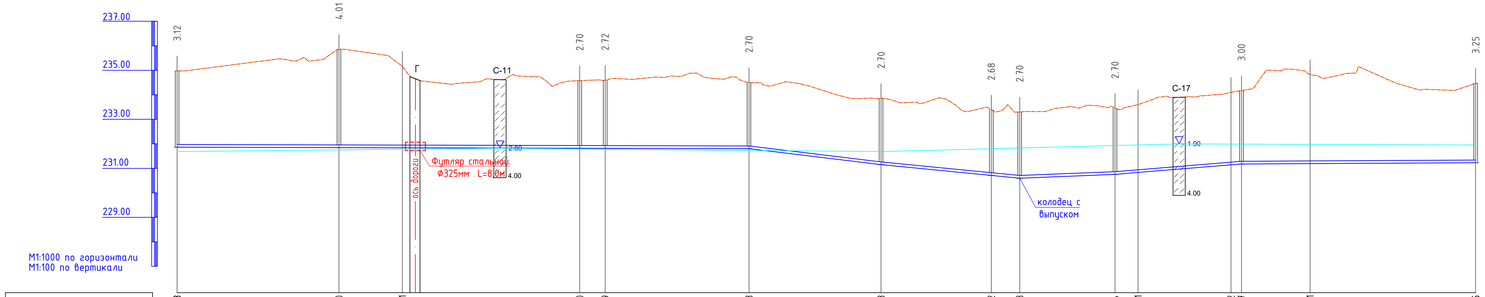


| | | | | | | | | | | | | | | | | | | | | | | | | | |
|---|---|---|---|---|---|---|---|---|---|---|---|---|---|---|---|---|---|---|---|---|---|---|---|---|---|
| Отметка низа или лотка трубы | 231.863 | | 233.360 | | 232.471 | | 231.880 | 231.869 | | 231.803 | | 231.553 | | 230.712 | 230.598 | | 230.754 | 230.831 | | 231.142 231.177 | | 231.191 | | 231.125 |
| Проектная отметка земли | 234.978 | | 235.860 | | 235.171 | | 234.580 | 234.593 | | 234.503 | | 233.853 | | 233.389 | 233.298 | | 233.454 | 233.598 | | 234.103 234.174 | | 234.828 | | 234.471 |
| Натурная отметка земли | 234.978 | | 235.860 | | 235.171 | | 234.580 | 234.593 | | 234.503 | | 233.853 | | 233.389 | 233.298 | | 233.454 | 233.598 | | 234.103 234.174 | | 234.828 | | 234.471 |
| Обозначение трубы и тип изоляции | Полиэтиленовая труба ПЭ SDR17 Ф110х6,6 "питьевая" по ГОСТ 18599-2001 | | | | | | | | | | | | | | | | | | | | | | | |
| Основание | Естественно выровненный грунт с песчаной подготовкой h=100мм | | | | | | | | | | | | | | | | | | | | | | | |
| Уклон | | | | | | | 0,0005 | | 0,0121 | | 0,0098 | | 0,0040 | | | 0,0082 | | | 0,0005 | | | | | |
| Длина | 233.3 | | | | | | | 53.9 | | 56.6 | | | | | 38.9 | | | 51.6 | | | | | | 95.5 |
| Расстояние, м | | 66.0 | | 25.9 | | 72.4 | | | 10.4 | | 58.7 | | 53.9 | | 45.0 | | 11.6 | | 38.9 | | 9.4 | | 37.9 | | 4.3 | | 28.0 | | 67.5 |
| Номер колодца, точки, угла поворота | 26 | | ВК-32 ВРК3 | | Уг.28 92° | | ПГ31 | ВК-33 ВРК4 | | ВК-34 ВРК6 | | | ВК-35 ВРК4 | | ВК-36 ВРК3 | ПГ32 | | ВК-37 ВРК2 | Уг.29 156° | | Уг.30 120° | ВК-38 ВРК5 | | Уг.31 96° | | 33 |

Согласовано

Взам. инв. №

Подп. и дата

Инв. № подл.

| Изм. | Кол.уч | Лист | №док | Подпись | Дата |
|---|---|---|---|---|---|
| Исполнил | | Байболов А. | | | 04.22 |
| Проверил | | Аспанов О. | | | 04.22 |
| Нор.Контро | | Алибеков К. | | | 04.22 |

02-04-2022 - НВ

Строительство водопроводных сетей в районе Красный кордон г.Семей ВКО

Наружные сети водоснабжения

| Стадия | Лист | Листов |
|---|---|---|
| РП | 26 | |

Общие данные

ТОО «Redline Pro»
г. Шымкент - 2022 год

## В1_12

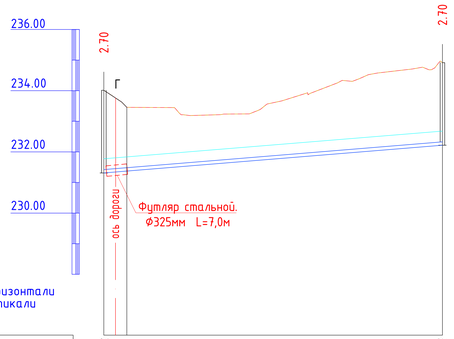


М1:1000 по горизонтали
М1:100 по вертикали

| | | |
|---|---|---|
| Отметка низа или лотка трубы | 231.312 | 232.217 |
| Проектная отметка земли | 234.012 | 234.917 |
| Натурная отметка земли | 234.012 | 234.917 |
| Обозначение трубы и тип изоляции | Полиэтиленовая труба ПЭ SDR17 Ф63х3,8 "питьевая" по ГОСТ 18599-2001 | |
| Основание | Естественно выровненный грунт с песчаной подготовкой h=100мм | |
| Уклон | 0,008 | |
| Длина | | 110.5 |
| Расстояние, м | 110.5 | |
| Номер колодца, точки, угла поворота | ПГ29 | ВК-39 ВРК4 |

## В1_13

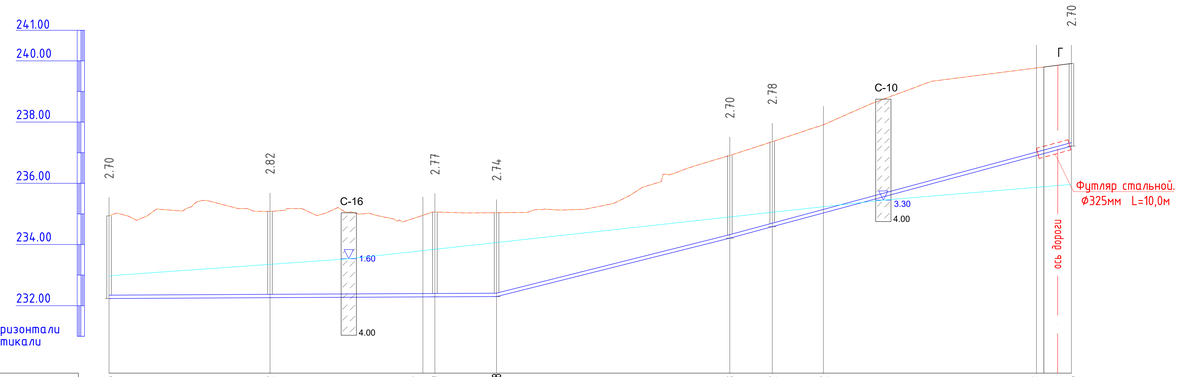


М1:1000 по горизонтали
М1:100 по вертикали

| | | | | | | | | | | |
|---|---|---|---|---|---|---|---|---|---|---|
| Отметка низа или лотка трубы | 231.556 | 231.582 | 231.607 | 231.609 | 231.448 | 233.528 | 233.902 | 234.352 | 236.227 | 236.535 |
| Проектная отметка земли | 234.256 | 234.405 | 234.273 | 234.381 | 234.188 | 236.228 | 236.680 | 237.232 | 239.389 | 239.235 |
| Натурная отметка земли | 234.256 | 234.405 | 234.273 | 234.381 | 234.188 | 236.228 | 236.680 | 237.232 | 239.389 | 239.235 |
| Обозначение трубы и тип изоляции | Полиэтиленовая труба ПЭ SDR17 Ф125х7,4 "питьевая" по ГОСТ 18599-2001 | | | | | | | | | |
| Основание | Естественно выровненный грунт с песчаной подготовкой h=100мм | | | | | | | | | |
| Уклон | 0,0005 | | | | | 0,0251 | | 0,0270 | | |
| Длина | | | | | 126.5 | | 76.2 | | | 111.6 |
| Расстояние, м | 52.5 | 49.9 | 3.9 | 20.1 | 76.2 | | 13.9 | 16.7 | 69.6 | 11.4 |
| Номер колодца, точки, угла поворота | ПГ28 | ВК-40 ВРК3 | Уг.32 94° | ВК-41 ВРК6 | ВК-42 ВРК3 | ПГ34 | ВК-43 ВРК5 | Уг.33 92° | Уг.34 159° | 35 |

Согласовано

Гл. спец.

Взам. инв. N

Подп. и дата

Инв. N подл.

| Изм. | Кол.уч | Лист | №док | Подпись | Дата | 02-04-2022 - НВ | | |
|---|---|---|---|---|---|---|---|---|
| | | | | | | Строительство водопроводных сетей в районе Красный кордон г.Семей ВКО | | |
| Исполнил | Байболов А. | | | | 04.22 | Наружные сети водоснабжения | Стадия: РП | Лист: 27 / Листов: |
| Проверил | Аспанов О. | | | | 04.22 | Общие данные | ТОО «Redline Pro» г. Шымкент - 2022 год | |
| Нор.Контро | Алибеков К. | | | | 04.22 | | | |

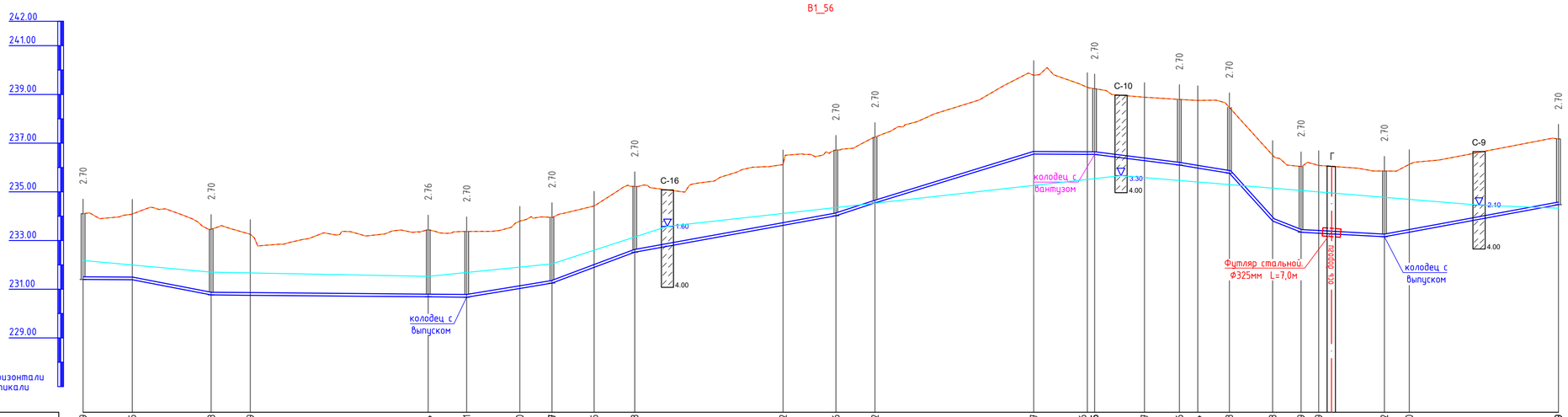
242.00
241.00
239.00
237.00
235.00
233.00
231.00
229.00
М1:1000 по горизонтали
М1:100 по вертикали
В1_56
2.70
2.76
С-16
1.60
4.00
С-10
3.30
4.00
С-9
2.10
4.00
колодец с бантузом
колодец с выпуском
Футляр стальной Ø325мм L=7,0м
ось дороги
Г

| | | |

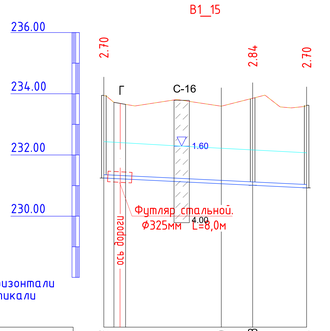


М1:1000 по горизонтали
М1:100 по вертикали

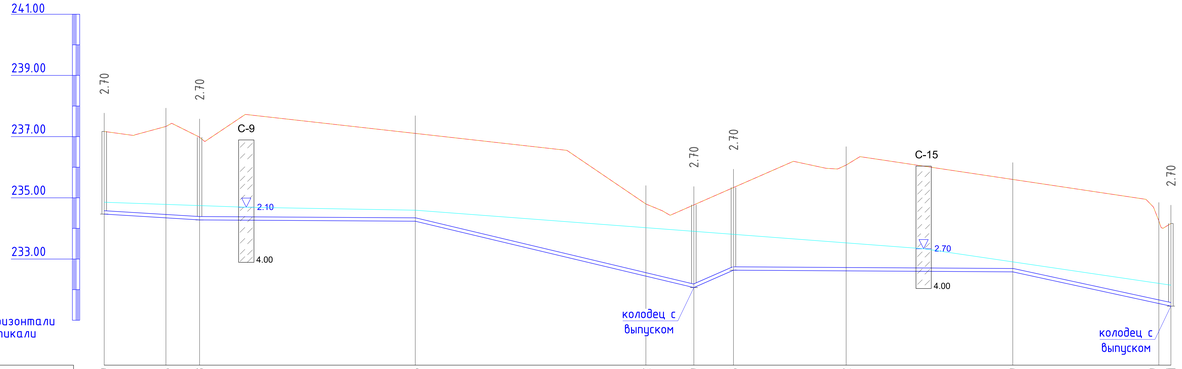


М1:1000 по горизонтали
М1:100 по вертикали

| | | | | |
|---|---|---|---|---|
| Отметка низа или лотка трубы | 231.247 | 231.060 | 231.348 | 230.924 |
| Проектная отметка земли | 233.947 | 233.595 | 234.188 | 233.624 |
| Натурная отметка земли | 233.947 | 233.595 | 234.188 | 233.624 |
| Обозначение трубы и тип изоляции | Полиэтиленовая труба ПЭ SDR17 Ф63х3,8 "питьевая" по ГОСТ 18599-2001 | | | |
| Основание | Естественно выровненный грунт с песчаной подготовкой h=100мм | | | |
| Уклон | | | | 0,005 |
| Длина | 66.2 | | | |
| Расстояние, м | 38.4 | 10.2 | 17.6 | |
| Номер колодца, точки, угла поворота | 37 | Уг.46 175° | ВК-52 ВРК4 | ВК-53 ВРК3 |

| | | | | | | | | | | | | | | | |
|---|---|---|---|---|---|---|---|---|---|---|---|---|---|---|---|
| Отметка низа или лотка трубы | 234.469 | 234.345 | 234.278 | 234.236 | 232.442 | 232.069 | 232.636 | 233.372 | 233.399 | 231.609 | 231.461 |
| Проектная отметка земли | 237.169 | 237.332 | 236.978 | 238.550 | 234.799 | 234.769 | 235.336 | 236.072 | 238.827 | 234.249 | 234.161 |
| Натурная отметка земли | 237.169 | 237.332 | 236.978 | 238.550 | 234.799 | 234.769 | 235.336 | 236.072 | 238.827 | 234.249 | 234.161 |
| Обозначение трубы и тип изоляции | Полиэтиленовая труба ПЭ SDR17 Ф125х7,4 "питьевая" по ГОСТ 18599-2001 | | | | | | | | | | |
| Основание | Естественно выровненный грунт с песчаной подготовкой h=100мм | | | | | | | | | | |
| Уклон | | 0,0061 | | 0,0006 | | 0,0238 | 0,0439 | | 0,0005 | | 0,0375 |
| Длина | 31.1 | | 70.4 | | 91.0 | | 13.0 | 91.2 | | 51.7 | |
| Расстояние, м | 20.1 | 11.0 | 70.4 | | 75.3 | 15.6 | 12.9 | 36.8 | 54.4 | 47.7 | 3.9 |
| Номер колодца, точки, угла поворота | ВК-50 ВРК5 | Уг.46 95° | ПГ40 | Уг.48 136° | | Уг.49 143° | ПГ41 | ВК-54 ВРК2 | Уг.50 150° | Уг.51 157° | Уг.52 128° ПГ42 |

Согласовано

Гл. спец.

Взам. инв. N

Подп. и дата

Инв. N подл.

| Изм. | Кол.уч | Лист | №док | Подпись | Дата |
|---|---|---|---|---|---|
| Исполнил | Байболов А. | | | | 04.22 |
| Проверил | Аспанов О. | | | | 04.22 |
| Нор.Контро | Алибеков К. | | | | 04.22 |

02-04-2022 - НВ

Строительство водопроводных сетей в районе Красный кордон г.Семей ВКО

Наружные сети водоснабжения

| Стадия | Лист | Листов |
|---|---|---|
| РП | 29 | |

Общие данные

ТОО «Redline Pro»
г. Шымкент - 2022 год

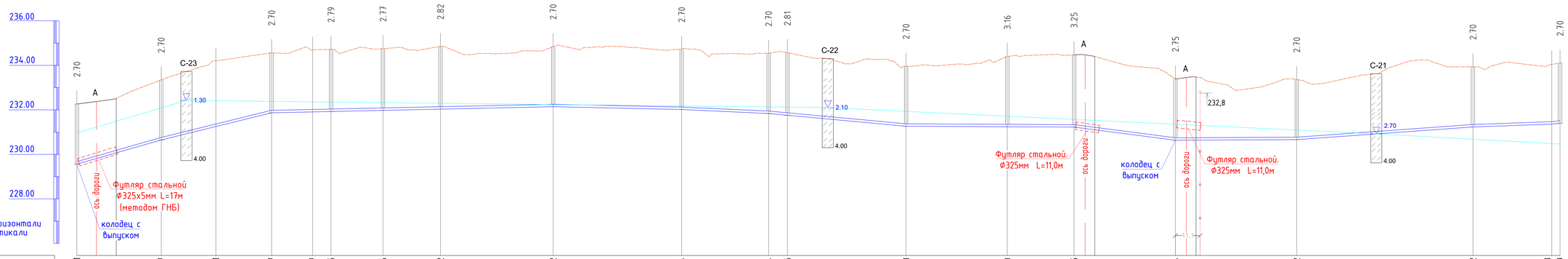


| | | | | | | | | | | | | | | | | | | | | | | | | | |
|---|---|---|---|---|---|---|---|---|---|---|---|---|---|---|---|---|---|---|---|---|---|---|---|---|---|
| Отметка низа или лотка трубы | 229.561 | 230.647 | 231.251 | 231.867 | 231.907 | 231.925 | 231.976 | 232.032 | 232.142 | 232.014 | 231.834 | 231.756 | 231.263 | 231.240 | 231.225 | 230.634 | 230.662 | 231.232 | 231.358 | 231.399 | | | | | |
| Проектная отметка земли | 232.261 | 233.347 | 234.200 | 234.567 | 234.681 | 234.714 | 234.747 | 234.847 | 234.842 | 234.714 | 234.534 | 234.567 | 233.963 | 234.399 | 234.471 | 233.387 | 233.362 | 233.932 | 234.058 | 234.099 | | | | | |
| Натурная отметка земли | 232.261 | 233.347 | 234.200 | 234.567 | 234.681 | 234.714 | 234.747 | 234.847 | 234.842 | 234.714 | 234.534 | 234.567 | 233.963 | 234.399 | 234.471 | 233.387 | 233.362 | 233.932 | 234.058 | 234.099 | | | | | |
| Обозначение трубы и тип изоляции | Полиэтиленовая труба ПЭ SDR17 Ф160х9,5 "питьевая" по ГОСТ 18599-2001 | | | | | | | | | | | | | | | | | | | | | | | | |
| Основание | Естественно выровненный грунт с песчаной подготовкой h=100мм | | | | | | | | | | | | | | | | | | | | | | | | |
| Уклон | 0,0286 | | 0,0246 | | 0,0022 | | | | | 0,0022 | | 0,0046 | | 0,0092 | | 0,0005 | | 0,0130 | 0,0005 | | 0,0072 | | 0,0036 | | 0,0111 |
| Длина | 38.0 | | 49.6 | | | | | 126.6 | 57.8 | | 39.1 | 61.8 | | 75.5 | | 45.5 | | | 54.6 | | | 79.2 | | 35.4 | 3.7 |
| Расстояние, м | 37.9 | 24.5 | 25.0 | 18.5 | 8.2 | 23.4 | 25.8 | 50.6 | 57.8 | | 39.1 | 8.4 | 53.3 | 45.5 | 30.0 | 45.5 | 54.6 | | 79.2 | | | 35.4 | | 3.7 | |
| Номер колодца, точки, угла поворота | 2 | ВК-54 ВРК4 | Уг.53 166° | ВК-55 ВРК6 | Уг.54 171° | ПГ43 | ВК-56 ВРК5 | 44 | ВК-57 ВРК6 | | ВК-58 ВРК6 | ПГ45 | ВК-59 ВРК5 | ВК-60 ВРК3 | ВК-61 ВРК5 | 33 | 30 | | ВК-62 ВРК6 | | | ВК-63 ВРК6 | | Уг.55 149° | ПГ46 |

Согласовано

Гл. спец.

Взам. инв. N

Подп. и дата

Инв. N подл.

| Изм. | Кол.уч | Лист | №док | Подпись | Дата |
|---|---|---|---|---|---|
| Исполнил | Байболов А. | | | | 04.22 |
| Проверил | Аспанов О. | | | | 04.22 |
| Нор.Контро | Алибеков К. | | | | 04.22 |

02-04-2022 - НВ

Строительство водопроводных сетей в районе Красный кордон г.Семей ВКО

Наружные сети водоснабжения

| Стадия | Лист | Листов |
|---|---|---|
| РП | 30 | |

Общие данные

ТОО «Redline Pro»
г. Шымкент - 2022 год

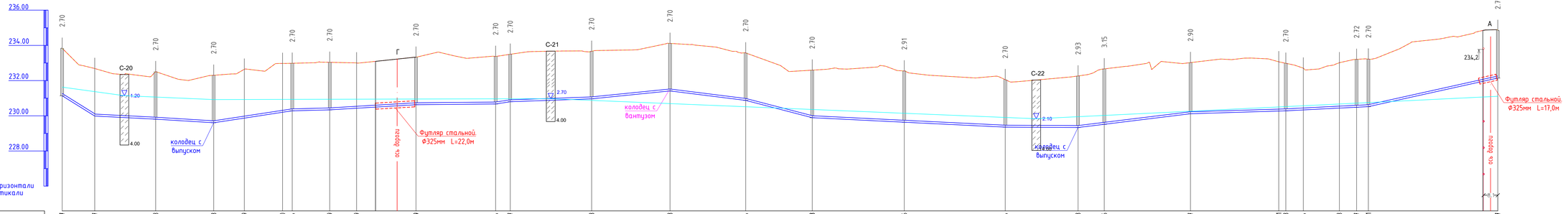
236.00
234.00
232.00
230.00
228.00
М1:1000 по горизонтали
М1:100 по вертикали
С-20
С-21
С-22
Г
А
234,2
колодец с выпуском
колодец с вантузом
Футляр стальной. Ф325мм L=22,0м
Футляр стальной. Ф325мм L=17,0м
ось дороги

| | | |

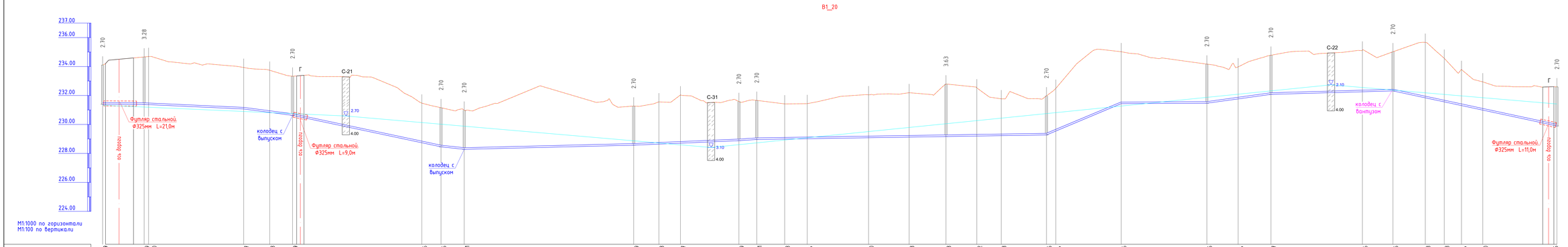
В1_20
237.00
236.00
234.00
232.00
230.00
228.00
226.00
224.00
М1:1000 по горизонтали
М1:100 по вертикали
Футляр стальной Ф325мм L=21,0м
ось дороги
колодец с выпуском
Г
С-21
Футляр стальной Ф325мм L=9,0м
колодец с выпуском
С-31
С-22
колодец с вантузом
Футляр стальной Ф325мм L=11,0м

| | | |

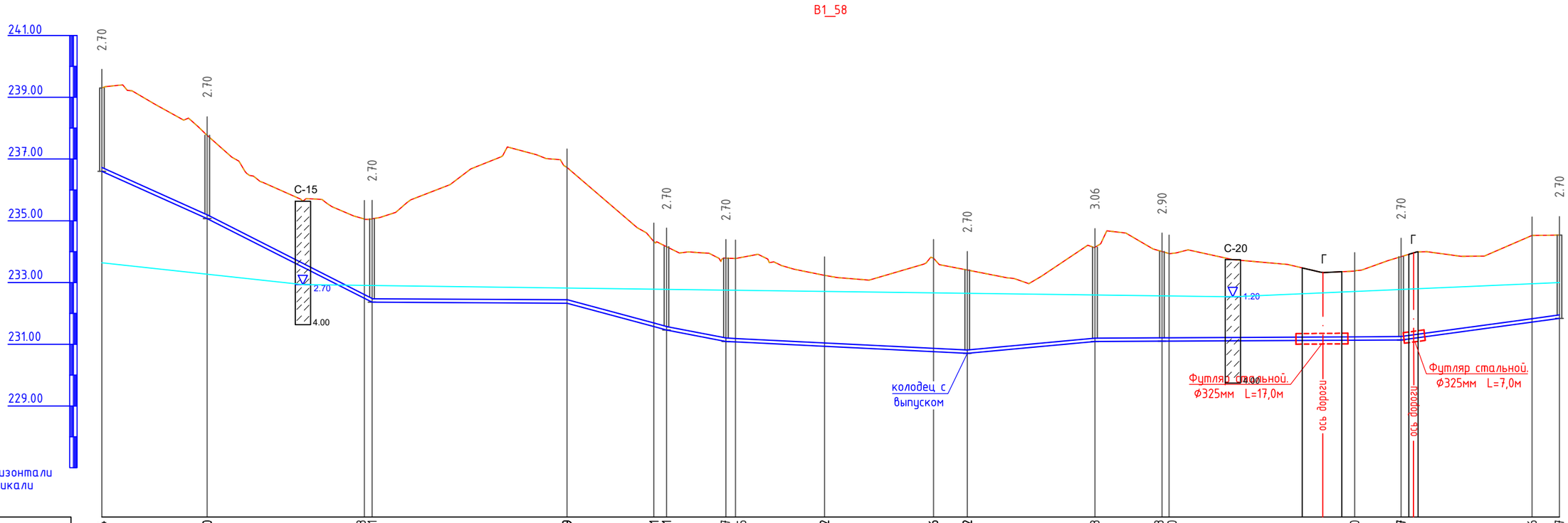


| | | | | | | | | | | | | | | | | | | | | | | | |
|---|---|---|---|---|---|---|---|---|---|---|---|---|---|---|---|---|---|---|---|---|---|---|---|
| Отметка низа или лотка трубы | 236.604 | 235.070 | 232.488 | 232.361 | 232.329 | 231.571 | 231.461 | 231.077 | 231.075 | 230.932 | 230.756 | 230.702 | 231.088 | 231.098 | 231.100 | 231.130 | 231.137 | 231.716 | 231.837 |
| Проектная отметка земли | 239.304 | 237.770 | 235.056 | 235.061 | 236.725 | 234.325 | 234.161 | 233.777 | 233.777 | 233.232 | 233.790 | 233.402 | 234.143 | 234.002 | 233.937 | 233.370 | 233.837 | 234.523 | 234.537 |
| Натурная отметка земли | 239.304 | 237.770 | 235.056 | 235.061 | 236.725 | 234.325 | 234.161 | 233.777 | 233.777 | 233.232 | 233.790 | 233.402 | 234.143 | 234.002 | 233.937 | 233.370 | 233.837 | 234.523 | 234.537 |

| | | | | | | | | | | | | | | | | | | | | | | | |
|---|---|---|---|---|---|---|---|---|---|---|---|---|---|---|---|---|---|---|---|---|---|---|---|
| Обозначение трубы и тип изоляции | Полиэтиленовая труба ПЭ SDR17 Ф110х6,6 "питьевая" по ГОСТ 18599-2001 | | | | | | | Полиэтиленовая труба ПЭ SDR17 Ф125х7,4 "питьевая" по ГОСТ 18599-2001 | | | | | | | | | | | Полиэтиленовая труба ПЭ SDR17 Ф200х11,9 "питьевая" по ГОСТ 18599-2001 | | |
| Основание | Естественно выровненный грунт с песчаной подготовкой h=100мм | | | | | | | | | | | | | | | | | | | | | | |
| Уклон | 0,0449 | 0,0507 | | 0,0005 | | 0,0269 | 0,0193 | | 0,0050 | | | 0,0093 | | 0,0005 | | | | | 0,0136 | | | | |
| Длина | 34.2 | 53.5 | | 63.1 | | 32.3 | 19.3 | | 78.2 | | | | 41.4 | | | | | 99.2 | | | | | 51.3 |
| Расстояние, м | 34.1 | 50.9 | 2.5 | 63.1 | | 28.2 | 4.1 | 19.2 | 3.1 | 28.9 | 35.3 | 10.9 | 41.4 | 21.7 | 2.3 | 60.2 | | 15.0 | 42.4 | | 8.9 | | |
| Номер колодца, точки, угла поворота | ВК-85 ВРК4 | ПГ57 | Уг.84 173° | ВК-86 ВРК6 | Уг.85 171° | Уг.86 162° | ПГ42 | ВК-87 ВРК3 | Уг.87 138° | Уг.88 156° | Уг.89 160° | 58 | ВК-88 ВРК3 | ПГ59 | Уг.90 168° | Уг.91 159° | 47 | | Уг.92 122° | 60 | | | |

Согласовано

Гл. спец.

Взам. инв. N

Подп. и дата

Инв. N подл.

| Изм. | Кол.уч | Лист | №док | Подпись | Дата |
|---|---|---|---|---|---|
| Исполнил | | Байболов А. | | | 04.22 |
| Проверил | | Аспанов О. | | | 04.22 |
| Нор.Контро | | Алибеков К. | | | 04.22 |

02-04-2022 - НВ

Строительство водопроводных сетей в районе Красный кордон г.Семей ВКО

Наружные сети водоснабжения

| Стадия | Лист | Листов |
|---|---|---|
| РП | 33 | |

Общие данные

ТОО «Redline Pro» г. Шымкент - 2022 год

## В1_22

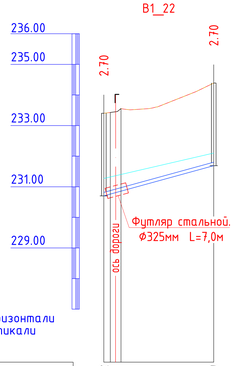


М1:1000 по горизонтали
М1:100 по вертикали

| | | |
|---|---|---|
| Отметка низа или лотка трубы | 230.702 | 231.689 |
| Проектная отметка земли | 233.402 | 234.389 |
| Натурная отметка земли | 233.402 | 234.389 |
| Обозначение трубы и тип изоляции | Полиэтиленовая труба ПЭ SDR17 Ф63х3,8 "питьевая" по ГОСТ 18599-2001 | |
| Основание | Естественно выровненный грунт с песчаной подготовкой h=100мм | |
| Уклон | 0,028 | |
| Длина | | 35.9 |
| Расстояние, м | 35.9 | |
| Номер колодца, точки, угла поворота | 58 | ВК-89 ВРК2 |

## В1_54

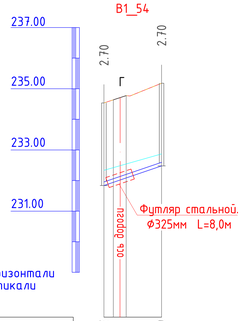


М1:1000 по горизонтали
М1:100 по вертикали

| | | |
|---|---|---|
| Отметка низа или лотка трубы | 231.837 | 232.479 |
| Проектная отметка земли | 234.537 | 235.179 |
| Натурная отметка земли | 234.537 | 235.179 |
| Обозначение трубы и тип изоляции | Полиэтиленовая труба ПЭ SDR17 Ф63х3,8 "питьевая" по ГОСТ 18599-2001 | |
| Основание | Естественно выровненный грунт с песчаной подготовкой h=100мм | |
| Уклон | 0,034 | |
| Длина | | 18.8 |
| Расстояние, м | 18.8 | |
| Номер колодца, точки, угла поворота | 60 | ВК-90 ВРК4 |

## В1_54

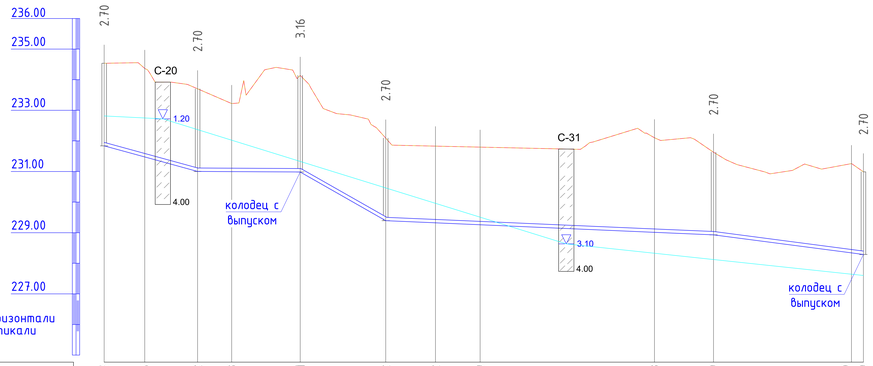


М1:1000 по горизонтали
М1:100 по вертикали

| | | | | | | | | | | | | | | | | | | | | | | | | |
|---|---|---|---|---|---|---|---|---|---|---|---|---|---|---|---|---|---|---|---|---|---|---|---|---|
| Отметка низа или лотка трубы | 231.837 | 231.475 | 231.002 | 231.148 | 230.981 | 229.392 | 229.322 | 229.259 | 229.013 | 228.929 | 228.340 | 228.289 |
| Проектная отметка земли | 234.537 | 234.368 | 233.702 | 233.220 | 234.141 | 232.092 | 231.150 | 230.363 | 232.102 | 231.629 | 231.257 | 230.989 |
| Натурная отметка земли | 234.537 | 234.368 | 233.702 | 233.220 | 234.141 | 232.092 | 231.150 | 230.363 | 232.102 | 231.629 | 231.257 | 230.989 |
| Обозначение трубы и тип изоляции | Полиэтиленовая труба ПЭ SDR17 Ф200х11,9 "питьевая" по ГОСТ 18599-2001 | | | | Полиэтиленовая труба ПЭ SDR17 Ф110х6,6 "питьевая" по ГОСТ 18599-2001 | | | | | | | |
| Основание | Естественно выровненный грунт с песчаной подготовкой h=100мм | | | | | | | | | | | |
| Уклон | | 0,0274 | | 0,0005 | | 0,0734 | | | | 0,0043 | | 0,0131 |
| Длина | 30.5 | | 33.5 | | 28.0 | | 107.0 | | | | 48.9 | |
| Расстояние, м | 13.2 | 17.3 | 11.1 | 22.4 | 27.9 | 16.2 | 14.6 | 56.9 | 19.3 | 45.0 | 3.9 | |
| Номер колодца, точки, угла поворота | 60 | Уг.93 165° | ПГ61 | Уг.94 163° | 62 | ВК-91 ВРК4 | Уг.95 156° | Уг.96 164° | Уг.97 167° | ВК-92 ВРК3 | Уг.98 132° | ПГ63 |

Согласовано

Гл. спец.

Взам. инв. N

Подп. и дата

Инв. N подл.

| Изм. | Кол.уч | Лист | №док | Подпись | Дата | 02-04-2022 - НВ | | |
|---|---|---|---|---|---|---|---|---|
| | | | | | | Строительство водопроводных сетей в районе Красный кордон г.Семей ВКО | | |
| Исполнил | Байболов А. | | | | 04.22 | Наружные сети водоснабжения | Стадия | Лист | Листов |
| Проверил | Аспанов О. | | | | 04.22 | | РП | 34 | |
| Нор.Контро | Алибеков К. | | | | 04.22 | Общие данные | ТОО «Redline Pro» г. Шымкент - 2022 год | | |

## В1_24

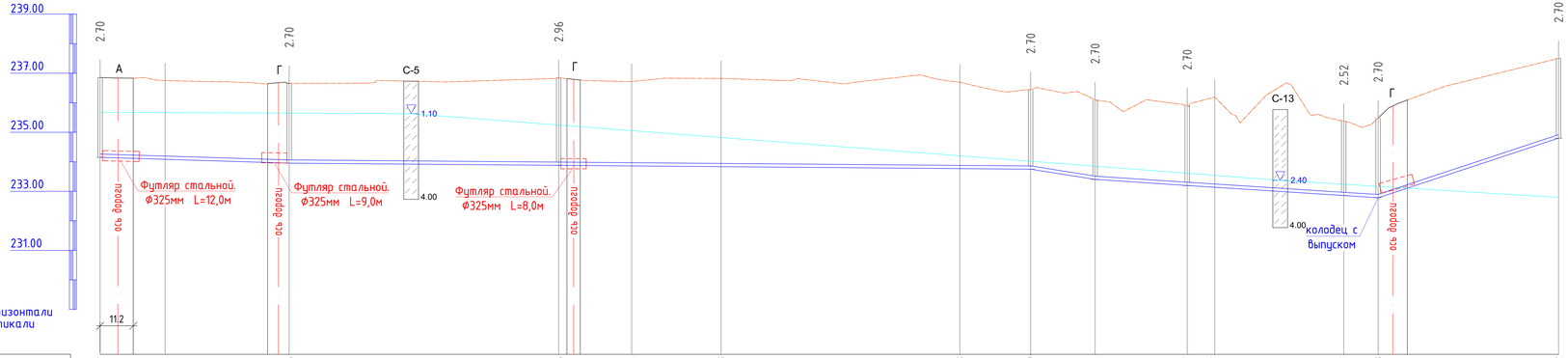


| | | | | | | | | | | | | | | | | |
|---|---|---|---|---|---|---|---|---|---|---|---|---|---|---|---|---|
| Отметка низа или лотка трубы | 234.152 | 234.084 | 233.955 | 234.445 | 234.084 | 234.008 | 233.808 | 233.749 | 233.404 | 233.197 | 233.137 | 232.857 | 232.783 | 234.802 |
| Проектная отметка земли | 236.852 | 236.748 | 236.655 | 236.845 | 236.719 | 236.822 | 236.694 | 236.449 | 236.104 | 235.897 | 236.190 | 235.374 | 235.483 | 237.502 |
| Натурная отметка земли | 236.852 | 236.748 | 236.655 | 236.845 | 236.719 | 236.822 | 236.694 | 236.449 | 236.104 | 235.897 | 236.190 | 235.374 | 235.483 | 237.502 |
| Обозначение трубы и тип изоляции | Полиэтиленовая труба ПЭ SDR17 Ф110х6,6 "питьевая" по ГОСТ 18599-2001 | | | | | | | | | | | | Полиэтиленовая труба ПЭ SDR17 Ф63х3,8 "питьевая" по ГОСТ 18599-2001 | |
| Основание | Естественно выровненный грунт с песчаной подготовкой h=100мм | | | | | | | | | | | | | |
| Уклон | | 0,0031 | | | | | 0,0006 | 0,0158 | 0,0066 | | | 0,0064 | 0,0331 | |
| Длина | 64.0 | | 251,0 | | | | | 21.8 | 31.2 | | 64.6 | | | 61.1 |
| Расстояние, м | 22.0 | 42.0 | 91.2 | 24.7 | 30.3 | 80.8 | 24.0 | 21.8 | 31.2 | 9.3 | 43.7 | 11.6 | 61.1 | |
| Номер колодца, точки, угла поворота | ПГ8 | Уг.99 166° | 64 | ПГ65 | Уг.100 106° | Уг.101 169° | Уг.102 128° | ВК-93 ВРК5 | ПГ66 | ВК-94 ВРК2 | Уг.103 89° | ВК-95 ВРК2 | 67 | ВК-96 ВРК4 |

## В1_25

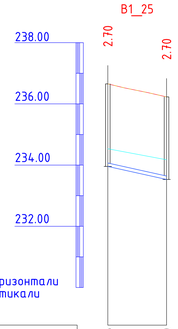


| | | |
|---|---|---|
| Отметка низа или лотка трубы | 233.955 | 233.530 |
| Проектная отметка земли | 236.655 | 236.230 |
| Натурная отметка земли | 236.655 | 236.230 |
| Обозначение трубы и тип изоляции | Полиэтиленовая труба ПЭ SDR17 Ф63х3,8 "питьевая" по ГОСТ 18599-2001 | |
| Основание | Естественно выровненный грунт с песчаной подготовкой h=100мм | |
| Уклон | 0,022 | |
| Длина | 19.2 | |
| Расстояние, м | 19.2 | |
| Номер колодца, точки, угла поворота | 64 | ВК-97 ВРК4 |

Согласовано

Гл. спец.

Взам. инв. N

Подп. и дата

Инв. N подл.

| Изм. | Кол.уч | Лист | №док | Подпись | Дата | 02-04-2022 - НВ | | | |
|---|---|---|---|---|---|---|---|---|---|
| | | | | | | Строительство водопроводных сетей в районе Красный кордон г.Семей ВКО | | | |
| Исполнил | Байболов А. | | | | 04.22 | Наружные сети водоснабжения | Стадия | Лист | Листов |
| Проверил | Аспанов О. | | | | 04.22 | | РП | 35 | |
| Нор.Контро | Алибеков К. | | | | 04.22 | Общие данные | ТОО «Redline Pro» г. Шымкент - 2022 год | | |

## В1_26

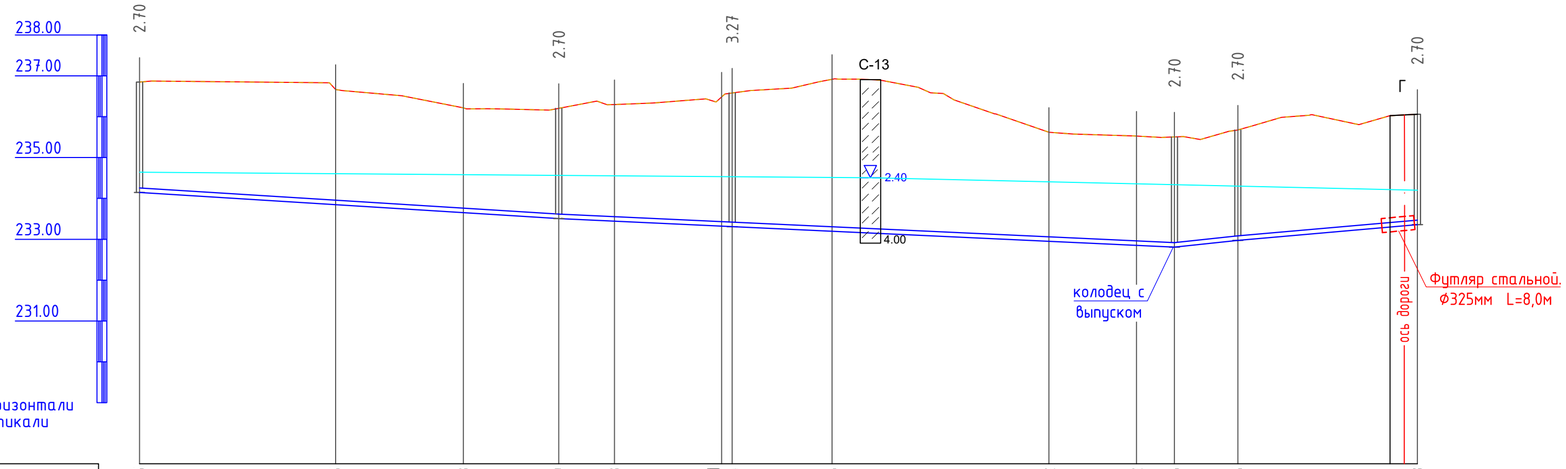


М1:1000 по горизонтали
М1:100 по вертикали

| | | | | | | | | | | | | | |
|---|---|---|---|---|---|---|---|---|---|---|---|---|---|
| Отметка низа или лотка трубы | 234.145 | 233.665 | 233.353 | 233.119 | 233.343 | 233.771 | 233.814 | 233.586 | 233.092 | 232.892 | 232.806 | 232.975 | 233.358 |
| Проектная отметка земли | 236.845 | 236.669 | 236.215 | 236.205 | 236.298 | 236.482 | 236.579 | 236.914 | 235.620 | 235.525 | 235.506 | 235.675 | 236.058 |
| Натурная отметка земли | 236.845 | 236.669 | 236.215 | 236.205 | 236.298 | 236.482 | 236.579 | 236.914 | 235.620 | 235.525 | 235.506 | 235.675 | 236.058 |

| | | |
|---|---|---|
| Обозначение трубы и тип изоляции | Полиэтиленовая труба ПЭ SDR17 Ф110х6,6 "питьевая" по ГОСТ 18599-2001 | Полиэтиленовая труба ПЭ SDR17 Ф125х7,4 "питьевая" по ГОСТ 18599-2001 |
| Основание | Естественно выровненный грунт с песчаной подготовкой h=100мм | |
| Уклон / Длина | 0,0100 / 102.6 \| 0,0093 / 150,6 \| 0,0109 / 15.5 \| 0,0087 / 43.9 | |
| Расстояние, м | 48.0 \| 31.3 \| 23.3 \| 13.6 \| 26.2 \| 2.6 \| 24.4 \| 53.1 \| 21.4 \| 9.3 \| 15.5 \| 43.9 | |
| Номер колодца, точки, угла поворота | ПГ65 \| Уг.104 171° \| Уг.105 165° \| ПГ68 \| Уг.106 175° \| Уг.107 175° \| ВК-98 ВРК4 \| Уг.108 175° \| Уг.109 167° \| Уг.110 173° \| ПГ69 \| 70 \| 71 | |

## В1_27

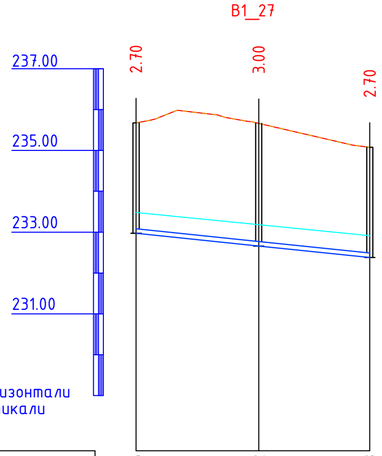


М1:1000 по горизонтали
М1:100 по вертикали

| | | | |
|---|---|---|---|
| Отметка низа или лотка трубы | 232.975 | 232.662 | 232.378 |
| Проектная отметка земли | 235.675 | 235.660 | 235.078 |
| Натурная отметка земли | 235.675 | 235.660 | 235.078 |

| | | |
|---|---|---|
| Обозначение трубы и тип изоляции | Полиэтиленовая труба ПЭ SDR17 Ф63х3,8 "питьевая" по ГОСТ 18599-2001 | |
| Основание | Естественно выровненный грунт с песчаной подготовкой h=100мм | |
| Уклон / Длина | 0,010 / 57.2 | |
| Расстояние, м | 30.0 \| 27.2 | |
| Номер колодца, точки, угла поворота | 70 \| ВК-99 ВРК2 \| ВК-100 ВРК6 | |

Согласовано

Гл. спец.

Взам. инв. N

Подп. и дата

Инв. N подл.

| Изм. | Кол.уч | Лист | №док | Подпись | Дата |
|---|---|---|---|---|---|
| Исполнил | | Байболов А. | | | 04.22 |
| Проверил | | Аспанов О. | | | 04.22 |
| Нор.Контро | | Алибеков К. | | | 04.22 |

02-04-2022 - НВ

Строительство водопроводных сетей в районе Красный кордон г.Семей ВКО

Наружные сети водоснабжения

| Стадия | Лист | Листов |
|---|---|---|
| РП | 36 | |

Общие данные

ТОО «Redline Pro» г. Шымкент - 2022 год

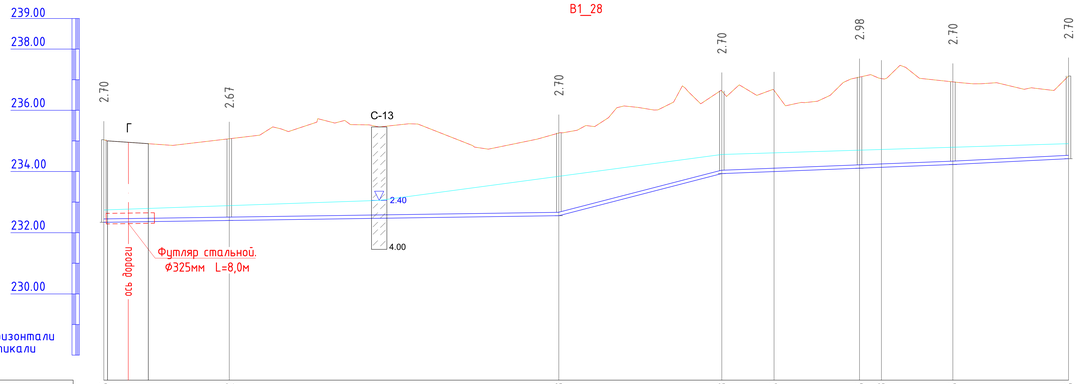


| | | | | | | | | | |
|---|---|---|---|---|---|---|---|---|---|
| Отметка низа или лотка трубы | 232.806 | 232.652 | 233.023 | 234.398 | 234.465 | 234.575 | 234.603 | 234.695 | 234.886 |
| Проектная отметка земли | 235.506 | 235.322 | 235.723 | 237.098 | 237.118 | 237.551 | 237.501 | 237.395 | 237.588 |
| Натурная отметка земли | 235.506 | 235.322 | 235.723 | 237.098 | 237.118 | 237.551 | 237.501 | 237.395 | 237.588 |
| Обозначение трубы и тип изоляции | Полиэтиленовая труба ПЭ SDR17 Ф125х7,4 "питьевая" по ГОСТ 18599-2001 | | | | | | | | |
| Основание | Естественно выровненный грунт с песчаной подготовкой h=100мм | | | | | | | | |
| Уклон / Длина | 0,0015 / 148.5 | | 0,0258 / 53.2 | 0,0039 / 75.4 | | | | 0,0051 / 37.8 | |
| Расстояние, м | 41.0 | 107.6 | 53.2 | 17.1 | 27.9 | 7.1 | 23.3 | 37.8 | |
| Номер колодца, точки, угла поворота | ПГ69 | ВК-101 ВРК5 | ПГ72 | ВК-102 ВРК5 | Уг.111 172° | 73 | Уг.112 167° | ВК-103 ВРК3 | ПГ74 |

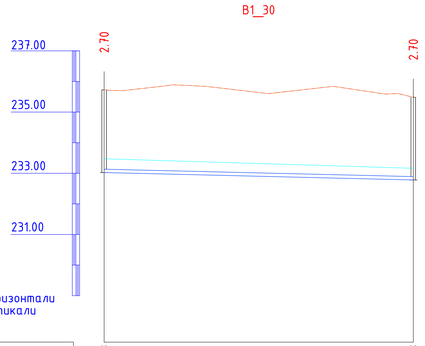


| | | |
|---|---|---|
| Отметка низа или лотка трубы | 233.023 | 232.783 |
| Проектная отметка земли | 235.723 | 235.483 |
| Натурная отметка земли | 235.723 | 235.483 |
| Обозначение трубы и тип изоляции | Полиэтиленовая труба ПЭ SDR17 Ф110х6,6 "питьевая" по ГОСТ 18599-2001 | |
| Основание | Естественно выровненный грунт с песчаной подготовкой h=100мм | |
| Уклон / Длина | 0,002 / 100.9 | |
| Расстояние, м | 100.9 | |
| Номер колодца, точки, угла поворота | ПГ72 | 67 |

Согласовано

Гл. спец.

Взам. инв. N

Подп. и дата

Инв. N подл.

| Изм. | Кол.уч | Лист | №док | Подпись | Дата | 02-04-2022 - НВ | | |
|---|---|---|---|---|---|---|---|---|
| | | | | | | Строительство водопроводных сетей в районе Красный кордон г.Семей ВКО | | |
| Исполнил | Байболов А. | | | | 04.22 | Наружные сети водоснабжения | Стадия: РП | Лист: 37 / Листов: |
| Проверил | Аспанов О. | | | | 04.22 | Общие данные | ТОО «Redline Pro» г. Шымкент - 2022 год | |
| Нор.Контро | Алибеков К. | | | | 04.22 | | | |

## В1_31

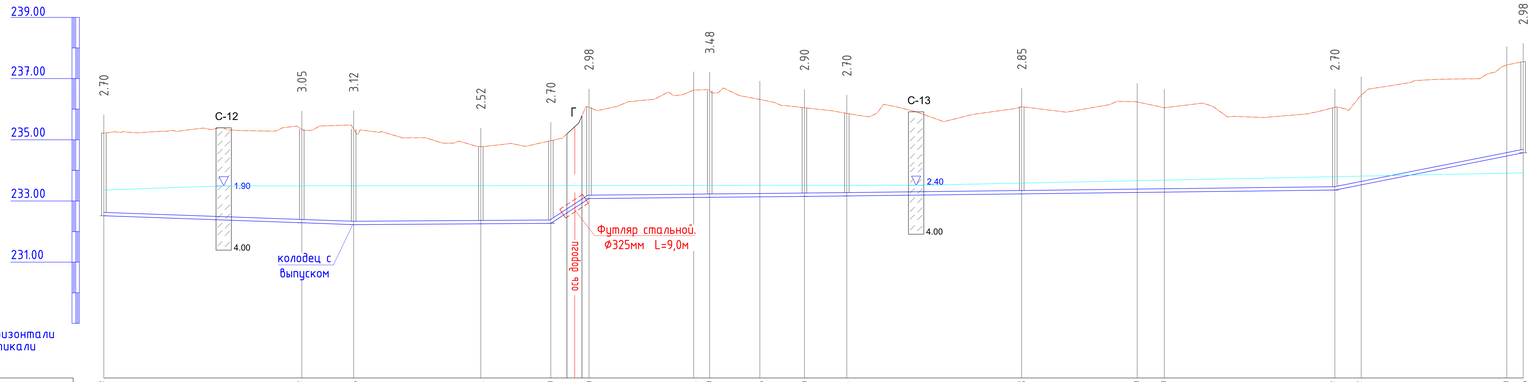


| | | | | | | | | | | | | | | | | | | | | | | | |
|---|---|---|---|---|---|---|---|---|---|---|---|---|---|---|---|---|---|---|---|---|---|---|---|
| Отметка низа или лотка трубы | 232.517 | 232.287 | 232.226 | 232.254 | 232.269 | 233.080 | 233.114 | 233.119 | 233.135 | 233.150 | 233.164 | 233.233 | 233.279 | 233.289 | 233.357 | 233.527 | 234.469 | 234.575 |
| Проектная отметка земли | 235.217 | 235.340 | 235.346 | 234.778 | 234.969 | 236.058 | 236.623 | 236.601 | 236.317 | 236.047 | 235.864 | 236.079 | 236.237 | 236.048 | 236.057 | 236.461 | 237.443 | 237.551 |
| Натурная отметка земли | 235.217 | 235.340 | 235.346 | 234.778 | 234.969 | 236.058 | 236.623 | 236.601 | 236.317 | 236.047 | 235.864 | 236.079 | 236.237 | 236.048 | 236.057 | 236.461 | 237.443 | 237.551 |
| Обозначение трубы и тип изоляции | Полиэтиленовая труба ПЭ SDR17 Ф125х7,4 "питьевая" по ГОСТ 18599-2001 | | | | | | Полиэтиленовая труба ПЭ SDR17 Ф110х6,6 "питьевая" по ГОСТ 18599-2001 | | | | | | | | | | | |
| Основание | Естественно выровненный грунт с песчаной подготовкой h=100мм | | | | | | | | | | | | | | | | | |
| Уклон | | 0,0036 | 0,0007 | | 0,0651 | 0,0010 | | | | | 0,0012 | | | | 0,0198 | | | |
| Длина | 81.6 | | | 64.4 | 12.5 | | | | | | 84.2 | | | | 159.3 | | | 61.5 |
| Расстояние, м | | 64.6 | 16.9 | 41.5 | 22.9 | 12.5 | 34.2 | 5.2 | 16.4 | 14.5 | 13.8 | 57.1 | 37.7 | 8.9 | 55.7 | 8.6 | 47.5 | 5.4 |
| Номер колодца, точки, угла поворота | 6 | ВК-104 ВРК3 | ПГ75 | ВК-105 ВРК4 | ВК-106 ВРК4 | 71 | Уг.113 133° | 76 | Уг.114 128° | ВК-107 ВРК5 | ПГ77 | ВК-108 ВРК2 | Уг.115 129° | Уг.116 90° | ПГ78 | Уг.117 167° | Уг.117 167° | 73 |

## В1_32

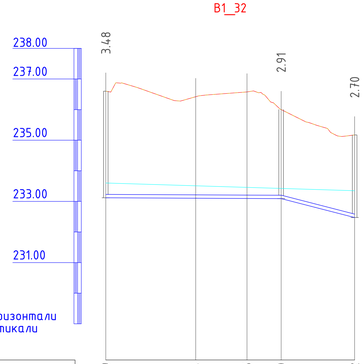


| | | | | |
|---|---|---|---|---|
| Отметка низа или лотка трубы | 233.119 | 233.104 | 233.096 | 233.090 | 232.472 |
| Проектная отметка земли | 236.601 | 236.421 | 236.576 | 236.001 | 235.172 |
| Натурная отметка земли | 236.601 | 236.421 | 236.576 | 236.001 | 235.172 |
| Обозначение трубы и тип изоляции | Полиэтиленовая труба ПЭ SDR17 Ф63х3,8 "питьевая" по ГОСТ 18599-2001 | | | | |
| Основание | Естественно выровненный грунт с песчаной подготовкой h=100мм | | | | |
| Уклон | | | 0,0005 | 0,0258 | |
| Длина | 57.2 | | | 24.0 | |
| Расстояние, м | | 29.4 | 16.7 | 11.1 | 24.0 |
| Номер колодца, точки, угла поворота | 76 | Уг.119 169° | Уг.120 167° | ВК-109 ВРК4 | ВК-110 ВРК4 |

Согласовано

Взам. инв. N

Подп. и дата

Инв. N подл.

Гл. спец.

| Изм. | Кол.уч | Лист | №док | Подпись | Дата |
|---|---|---|---|---|---|
| Исполнил | | Байболов А. | | | 04.22 |
| Проверил | | Аспанов О. | | | 04.22 |
| Нор.Контро | | Алибеков К. | | | 04.22 |

02-04-2022 - НВ

Строительство водопроводных сетей в районе Красный кордон г.Семей ВКО

Наружные сети водоснабжения

| Стадия | Лист | Листов |
|---|---|---|
| РП | 38 | |

Общие данные

ТОО «Redline Pro»
г. Шымкент - 2022 год

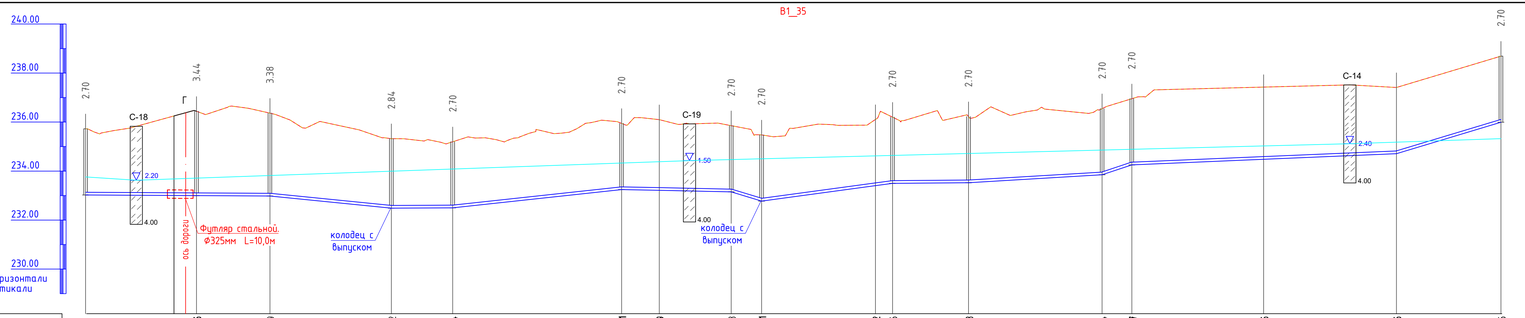
В1_35
240.00
238.00
236.00
234.00
232.00
230.00
М1:1000 по горизонтали
М1:100 по вертикали
2.70
3.44
3.38
2.84
2.70
2.70
2.70
2.70
2.70
2.70
2.70
2.70
2.70
Г
С-18
2.20
4.00
С-19
1.50
4.00
С-14
2.40
4.00
ось дороги
Футляр стальной.
Ф325мм L=10,0м
колодец с
выпуском
колодец с
выпуском

| | | |

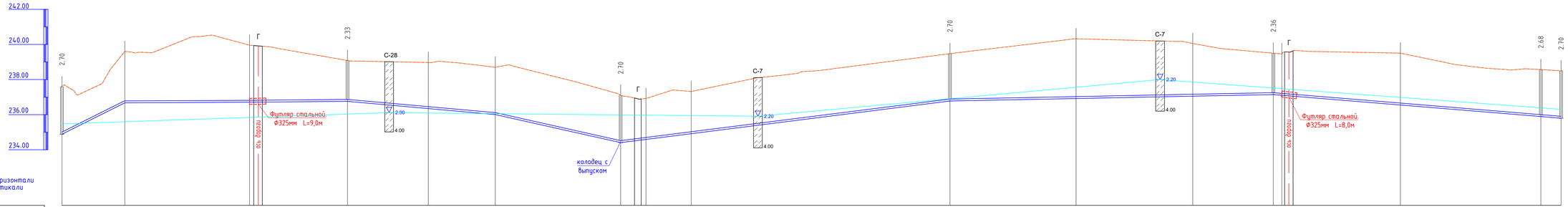


| | | | | | | | | | | | | | | | | | | | | | | | | |
|---|---|---|---|---|---|---|---|---|---|---|---|---|---|---|---|---|---|---|---|---|---|---|---|---|
| Отметка низа или лотка трубы | 234.886 | 236.072 | 236.708 | 236.758 | 236.346 | 236.004 | 234.406 | 234.588 | 234.914 | 236.777 | 236.920 | 237.652 | 237.143 | 237.103 | 236.548 | 235.891 | 235.796 |
| Проектная отметка земли | 237.598 | 239.601 | 239.958 | 239.084 | 238.970 | 238.704 | 237.105 | 236.977 | 237.320 | 239.476 | 240.323 | 240.056 | 239.500 | 239.464 | 239.506 | 238.570 | 238.496 |
| Натурная отметка земли | 237.598 | 239.601 | 239.958 | 239.084 | 238.970 | 238.704 | 237.105 | 236.977 | 237.320 | 239.476 | 240.323 | 240.056 | 239.500 | 239.464 | 239.506 | 238.570 | 238.496 |
| Обозначение трубы и тип изоляции | Полиэтиленовая труба ПЭ SDR17 Ф125х7,4 "питьевая" по ГОСТ 18599-2001 | | | | | | | | | | | | | | | | |
| Основание | Естественно выровненный грунт с песчаной подготовкой h=100мм | | | | | | | | | | | | | | | | |
| Уклон | 0,0499 | 0,0005 | 0,0009 | 84.2 | 0,0090 | 0,0224 | 0,0126 | | | 0,0020 | | | 184.3 | 164.0 | 0,0082 | | |
| Длина | 35.8 | 71.1 | 55.8 | | | 71.5 | | | 187.7 | | | | | | | | |
| Расстояние, м | 35.8 | 71.1 | 55.8 | 46.1 | 38.2 | 71.4 | 14.4 | 25.8 | 147.4 | 71.8 | 66.5 | 45.9 | 4.8 | 67.6 | 80.0 | 11.5 | |
| Номер колодца, точки, угла поворота | ПГ74 | Уг.128 134° | Уг.129 134° | ПГ83 | Уг.130 171° | Уг.131 145° | ПГ84 | Уг.132 115° | Уг.133 118° | ПГ85 | Уг.134 161° | Уг.135 160° | ПГ86 | Уг.136 123° | Уг.137 155° | 87 | 88 |

Согласовано

Взам. инв. №

Подп. и дата

Инв. № подл.

| Изм. | Кол.уч. | Лист | №док | Подпись | Дата |
|---|---|---|---|---|---|
| Исполнил | Байболов А. | | | | 04.22 |
| Проверил | Аспанов О. | | | | 04.22 |
| Нор.Контро | Алибеков К. | | | | 04.22 |

02-04-2022 - НВ

Строительство водопроводных сетей в районе Красный кордон г.Семей ВКО

Наружные сети водоснабжения

| Стадия | Лист | Листов |
|---|---|---|
| РП | 40 | |

Общие данные

ТОО «Redline Pro»
г. Шымкент - 2022 год

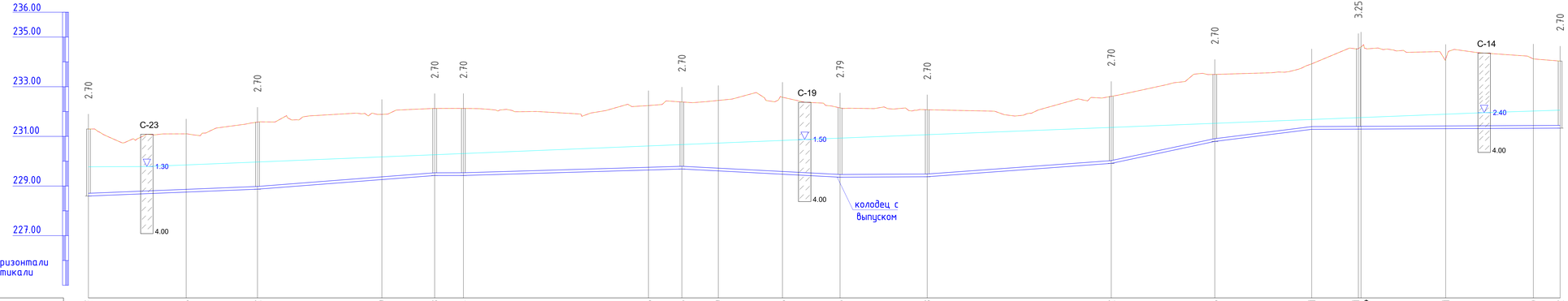


| | | | | | | | | | | | | | | | | | | | | | | | | |
|---|---|---|---|---|---|---|---|---|---|---|---|---|---|---|---|---|---|---|---|---|---|---|---|---|
| Отметка низа или лотка трубы | 228.597 | 228.756 | 228.872 | 229.259 | 229.423 | 229.424 | 229.645 | 229.685 | 229.609 | 229.476 | 229.356 | 229.373 | 229.912 | 230.196 | 231.501 | 231.814<br>231.834 | 231.621 | 231.400 | 231.332 |
| Проектная отметка земли | 231.297 | 231.101 | 231.572 | 231.885 | 232.123 | 232.124 | 232.239 | 232.385 | 232.447 | 232.577 | 232.146 | 232.073 | 232.612 | 233.496 | 233.920 | 234.541<br>234.599 | 234.102 | 234.119 | 234.032 |
| Натурная отметка земли | 231.297 | 231.101 | 231.572 | 231.885 | 232.123 | 232.124 | 232.239 | 232.385 | 232.447 | 232.577 | 232.146 | 232.073 | 232.612 | 233.496 | 233.920 | 234.541<br>234.599 | 234.102 | 234.119 | 234.032 |

Обозначение трубы и тип изоляции: Полиэтиленовая труба ПЭ SDR17 Ф125х7,4 "питьевая" по ГОСТ 18599-2001

Основание: Естественно выровненный грунт с песчаной подготовкой h=100мм

| Уклон | 0,0041 | 0,0077 | 0,0001 | 0,0030 | 0,0052 | 0,0005 | 0,0073 | 0,0212 | 0,0181 | 0,0005 |
|---|---|---|---|---|---|---|---|---|---|---|
| Длина | 67.9 | 71.2 | 11.5 | 87.8 | 63.6 | 35.0 | 73.9 | 41.6 | 38.9 | 99,8 |

| Расстояние, м | 39.3 | 28.7 | 50.0 | 21.2 | 11.5 | 74.4 | 13.4 | 14.7 | 25.8 | 23.1 | 35.0 | 73.9 | 41.6 | 38.9 | 18.8 | 1.1 | 34.0 | 35.2 | 10.8 |
|---|---|---|---|---|---|---|---|---|---|---|---|---|---|---|---|---|---|---|---|

Номер колодца, точки, угла поворота: ПГ1; Уг.138 173°; ВК-119 ВРК5; Уг.139 165°; ВК-120 ВРК4; ПГ89; Уг.140 174°; ВК-121 ВРК3; Уг.141 174°; Уг.142 168°; ПГ90; ВК-122 ВРК3; ВК-123 ВРК4; ПГ91; Уг.143 173°; ВК-124 ВРК3; Уг.144 170°; Уг.145 175°; Уг.146 156°; ВК-125 ВРК3

Согласовано

Гл. спец.

Взам. инв. N

Подп. и дата

Инв. N подл.

| Изм. | Кол.уч | Лист | №док | Подпись | Дата |
|---|---|---|---|---|---|
| Исполнил | Байболов А. | | | | 04.22 |
| Проверил | Аспанов О. | | | | 04.22 |
| Нор.Контро | Алибеков К. | | | | 04.22 |

02-04-2022 - НВ

Строительство водопроводных сетей в районе Красный кордон г.Семей ВКО

Наружные сети водоснабжения

| Стадия | Лист | Листов |
|---|---|---|
| РП | 41 | |

Общие данные

ТОО «Redline Pro»
г. Шымкент - 2022 год

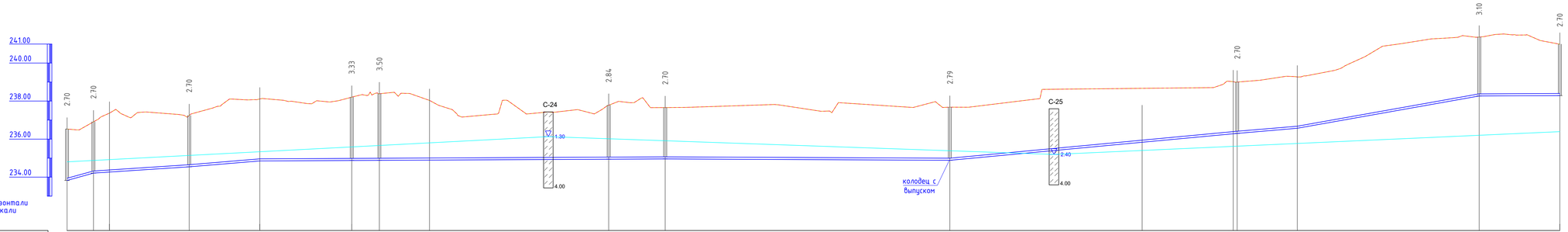


| | | | | | | | | | | | | | | | | | | | | | | | | | |
|---|---|---|---|---|---|---|---|---|---|---|---|---|---|---|---|---|---|---|---|---|---|---|---|---|---|
| Отметка низа или лотка трубы | 231.332 | 231.716 | 231.772 | 232.043 | 232.466 | 233.012 | 233.192 | 233.659 | 235.286 | 235.464 | 235.389 | 234.688 | 233.338 | 233.829<br>233.807 | 234.074 | 235.775 | 236.896 |
| Проектная отметка земли | 234.032 | 234.416 | 234.870 | 234.747 | 235.617 | 235.712 | 235.892 | 235.541 | 235.286 | 235.464 | 235.184 | 234.688 | 236.529 | 236.507 | 236.774 | 238.874 | 238.496 |
| Натурная отметка земли | 234.032 | 234.416 | 234.870 | 234.747 | 235.617 | 235.712 | 235.892 | 235.541 | 235.286 | 235.464 | 235.184 | 234.688 | 236.529<br>236.507 | | 236.774 | 238.874 | 238.496 |
| Обозначение трубы и тип изоляции | Полиэтиленовая труба ПЭ SDR17 Ф125х7,4 "питьевая" по ГОСТ 18599-2001 | | | | | | | | | | | | | | | | |
| Основание | Естественно выровненный грунт с песчаной подготовкой h=100мм | | | | | | | | | | | | | | | | |
| Уклон | 0,0236 | 0,0066 | | 0,0113 | | 0,0005 | | | | | 0,0005 | 0,0094 | | 0,0102 | | 0,0084 | 0,0178 | | 0,0005 |
| Длина | 13.9 | 8.4 | 50.4 | 37.2 | | | | | 213,6 | 150.0 | | | 101.3 | | 50.1 | 31.7 | | 95.8 | 42.5 |
| Расстояние, м | 13.9 | 8.4 | 42.0 | 37.2 | | 48.4 | | 14.6 | 26.4 | 94.4 | | 29.8 | 150.0 | | 101.3 | | 48.0 | 2.1 | 31.7 | 95.8 | 42.5 |
| Номер колодца, точки, угла поворота | ВК-125<br>ВРК3 | ПГ92 | Уг.147<br>172° | ВК-126<br>ВРК5 | Уг.148<br>173° | ВК-127<br>ВРК3 | ПГ93 | Уг.149<br>173° | | | ВК-128<br>ВРК4 | ПГ94 | | ПГ95 | | Уг.150<br>165° | Уг.151<br>165° | ПГ96 | Уг.152<br>111° | | ВК-129<br>ВРК2 | 88 |

Согласовано

Взам. инв. №

Подп. и дата

Инв. № подл.

Гл. инж.

| Изм. | Кол.уч | Лист | №док | Подпись | Дата |
|---|---|---|---|---|---|
| Исполнил | Байболов А. | | | | 04.22 |
| Проверил | Аспанов О. | | | | 04.22 |
| Нор.Контро | Алибеков К. | | | | 04.22 |

02-04-2022 - НВ

Строительство водопроводных сетей в районе Красный кордон г.Семей ВКО

Наружные сети водоснабжения

| Стадия | Лист | Листов |
|---|---|---|
| РП | 42 | |

Общие данные

ТОО «Redline Pro»
г. Шымкент - 2022 год

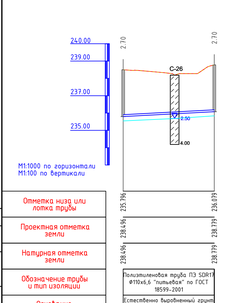


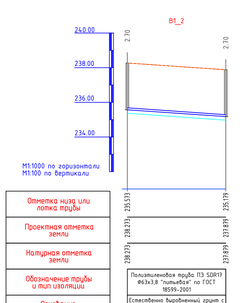


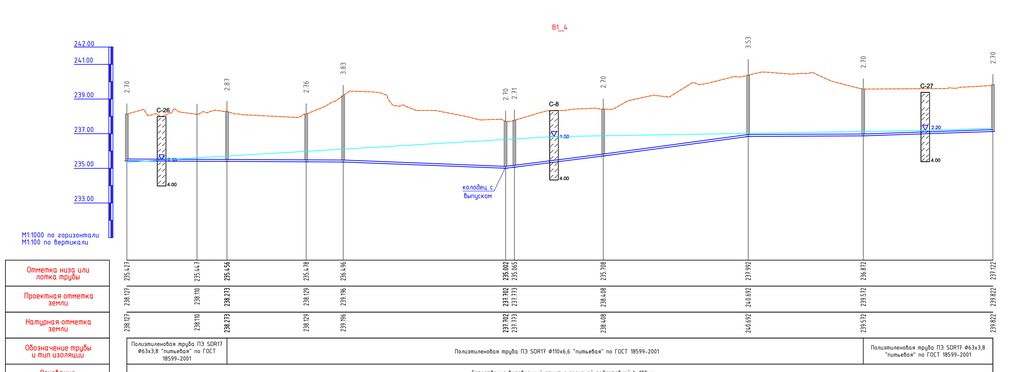


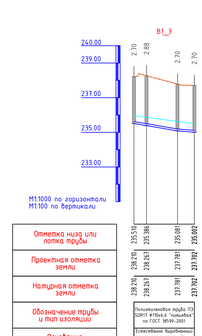


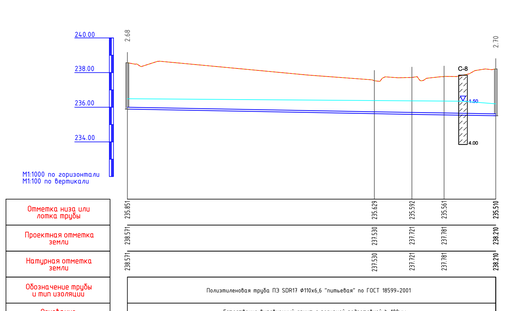


| | | | | | | |
|---|---|---|---|---|---|---|
| | | | | | | 02-04-2022 - НВ |
| Изм. | Кол.уч. | Лист | №Док. | Подпись | Дата | Строительство водопроводных сетей в районе Красный кордон г.Семей ВКО |
| Исполнил | Бойболов А. | | | | 04.22 | Наружные сети водоснабжения |
| Проверил | Асылов О. | | | | 04.22 | Общие данные |
| Нор.Контро | Алибаев К. | | | | 04.22 | |

| Стадия | Лист | Листов |
|---|---|---|
| РП | 4.3 | |

ТОО «Medine Prex»
г. Шымкент - 2022 год

Согласовано

Взам. инв. №

Подп. и дата

Инв. № подл.

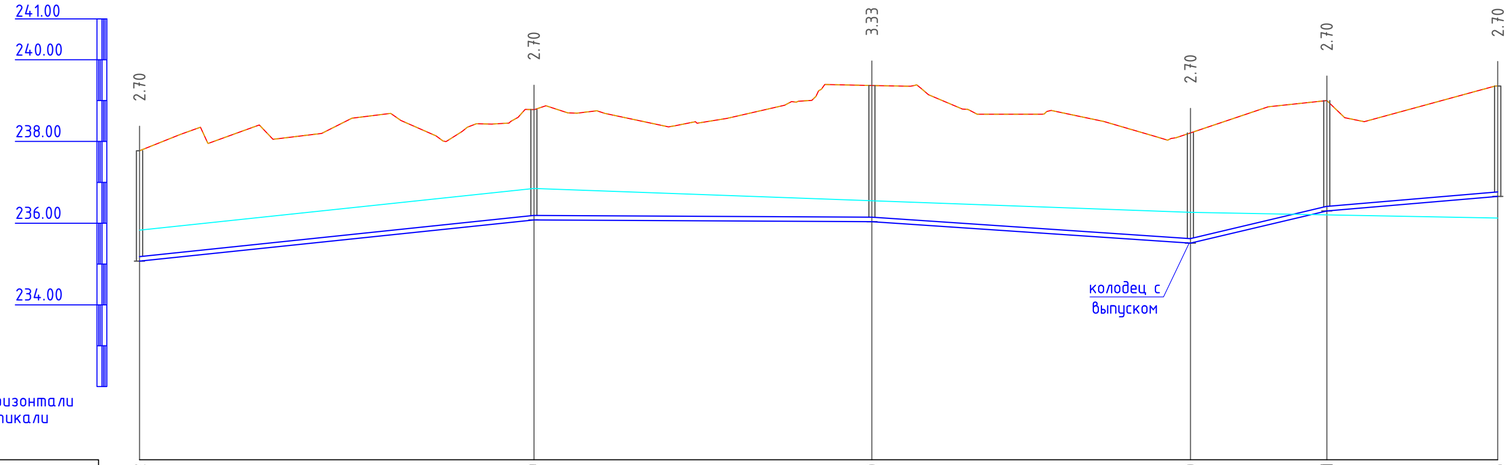


М1:1000 по горизонтали
М1:100 по вертикали

| | | | | | |
|---|---|---|---|---|---|
| Отметка низа или лотка трубы | 235.072 | 236.079 | 236.670 | 235.510 | 236.301 | 236.656 |
| Проектная отметка земли | 237.772 | 238.779 | 239.370 | 238.210 | 239.001 | 239.356 |
| Натурная отметка земли | 237.772 | 238.779 | 239.370 | 238.210 | 239.001 | 239.356 |
| Обозначение трубы и тип изоляции | Полиэтиленовая труба ПЭ SDR17 Ф63х3,8 "питьевая" по ГОСТ 18599-2001 | Полиэтиленовая труба ПЭ SDR17 Ф110х6,6 "питьевая" по ГОСТ 18599-2001 | | | Полиэтиленовая труба ПЭ SDR17 Ф63х3,8 "питьевая" по ГОСТ 18599-2001 | |
| Основание | Естественно выровненный грунт с песчаной подготовкой h=100мм | | | | | |
| Уклон | 0,0104 | 0,0005 | | 0,0149 | 0,0237 | 0,0085 |
| Длина | 96.5 | 82.7 | | 77.9 | 33.4 | 41.8 |
| Расстояние, м | 96.5 | 82.7 | | 77.9 | 33.4 | 41.8 |
| Номер колодца, точки, угла поворота | ВК-136 ВРК5 | ПГ97 | ВК-137 ВРК6 | ПГ102 | ВК-138 ВРК4 | ВК-139 ВРК3 |

Согласовано

Гл. спец.

Взам. инв. N

Подп. и дата

Инв. N подл.

| Изм. | Кол.уч | Лист | №док | Подпись | Дата |
|---|---|---|---|---|---|
| Исполнил | | Байболов А. | | | 04.22 |
| Проверил | | Аспанов О. | | | 04.22 |
| Нор.Контро | | Алибеков К. | | | 04.22 |

02-04-2022 - НВ

Строительство водопроводных сетей в районе Красный кордон г.Семей ВКО

Наружные сети водоснабжения

| Стадия | Лист | Листов |
|---|---|---|
| РП | 44 | |

Общие данные

ТОО «Redline Pro»
г. Шымкент - 2022 год

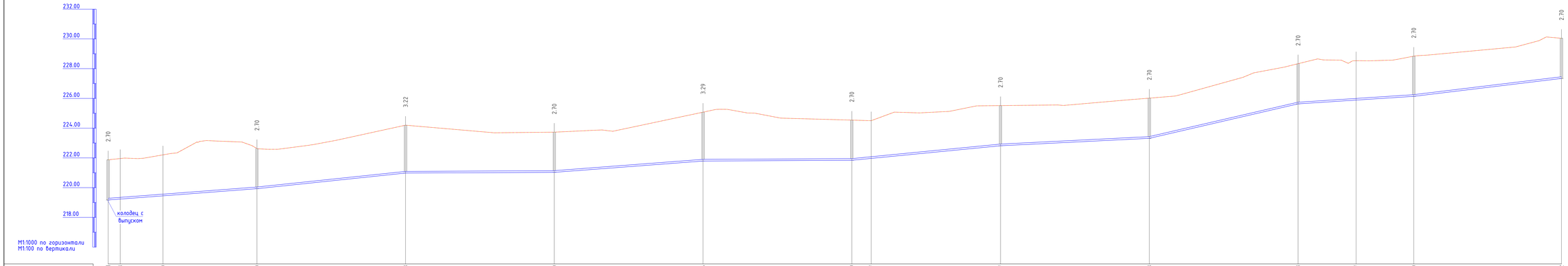


| | | | | | | | | | | | | | | | | | | | | | | | | | |
|---|---|---|---|---|---|---|---|---|---|---|---|---|---|---|---|---|---|---|---|---|---|---|---|---|---|
| Отметка низа или лотка трубы | 219.171 | 219.233 | 219.450 | 219.930 | 221.498 | 221.030 | 222.375 | 221.839 | 221.967 | 222.817 | 223.318 | 225.633 | 225.887 | 226.140 | 227.342 |
| Проектная отметка земли | 221.871 | 221.958 | 222.203 | 222.630 | 224.198 | 223.730 | 225.075 | 224.539 | 224.503 | 225.517 | 226.018 | 228.333 | 228.535 | 228.840 | 230.042 |
| Натурная отметка земли | 221.871 | 221.958 | 222.203 | 222.630 | 224.198 | 223.730 | 225.075 | 224.539 | 224.503 | 225.517 | 226.018 | 228.333 | 228.535 | 228.840 | 230.042 |
| Обозначение трубы и тип изоляции | Полиэтиленовая труба ПЭ SDR17 Ф200х11,9 "питьевая" по ГОСТ 18599-2001 | | | | | | | | | | | | | | |
| Основание | Естественно выровненный грунт с песчаной подготовкой h=100мм | | | | | | | | | | | | | | |
| Уклон / Длина | 0,008 / 100.0 | | | 0,016 / 99.9 | | 0,005 / 100.0 | | 0,013 / 100.0 | | 0,005 / 100.0 | | 0,010 / 100.0 | 0,005 / 100.0 | 0,023 / 100.0 | 0,006 / 77.8 | | 0,012 / 99.3 |
| Расстояние, м | 8.2 | 28.6 | 63.2 | 99.9 | | 100.0 | | 100.0 | | 100.0 | | 13.0 | 87.0 | 100.0 | 39.0 | 38.8 | 99.3 |
| Номер колодца, точки, угла поворота | 106 | Уг.157 174° | Уг.158 148° | Т.1 | | Т.2 | | Т.3 | | Т.4 | | Т.5 | Уг.159 125° | Т.6 | Т.7 | Т.8 | Уг.158 148° | ВК-140 ВРК2 | ВК-141 ВРК4 |

Согласовано

Взам. инв. №

Подп. и дата

Инв. № подл.

| Изм. | Кол.уч. | Лист | №док. | Подпись | Дата |
|---|---|---|---|---|---|
| Исполнил | | Байболов А. | | | 04.22 |
| Проверил | | Аспанов О. | | | 04.22 |
| Нор.Контро | | Алибеков К. | | | 04.22 |

02-04-2022 - НВ

Строительство водопроводных сетей в районе Красный кордон г.Семей ВКО

Наружные сети водоснабжения

| Стадия | Лист | Листов |
|---|---|---|
| РП | 45 | |

Общие данные

ТОО «Redline Pro»
г. Шымкент - 2022 год

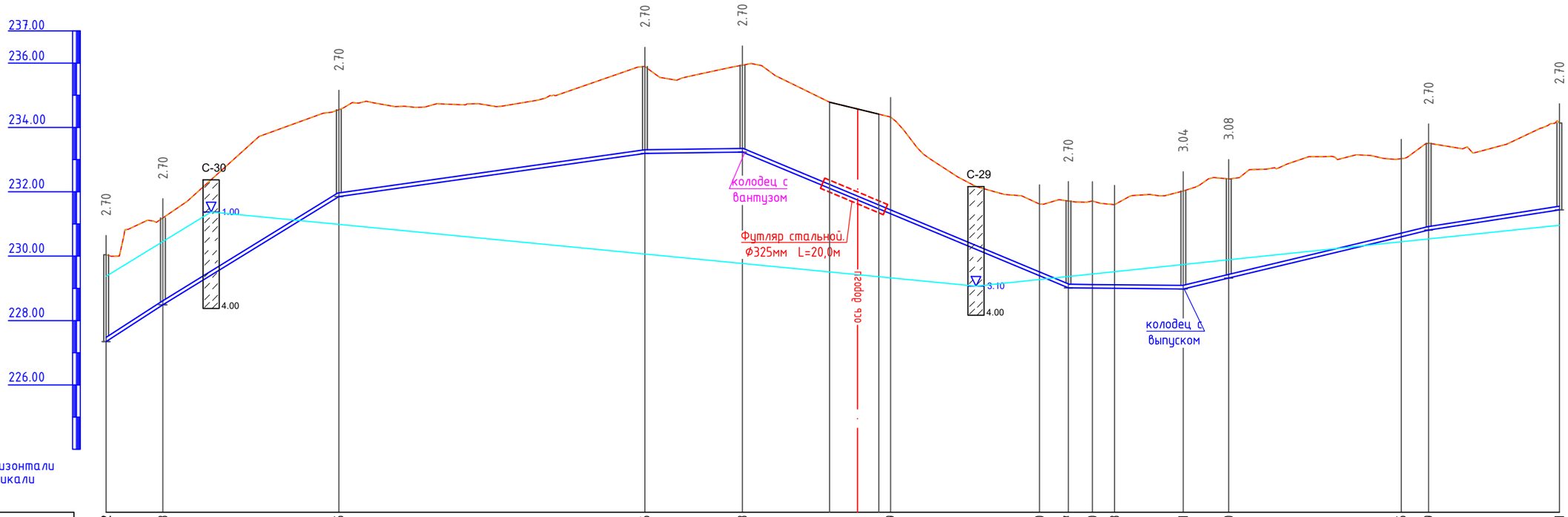


| | | | | | | | | | | | | | | | | | | | | | | | |
|---|---|---|---|---|---|---|---|---|---|---|---|---|---|---|---|---|---|---|---|---|---|---|---|
| Отметка низа или лотка трубы | 227.342 | 228.488 | 231.855 | 233.196 | 233.238 | 231.319 | 229.390 | 229.017 | 229.010 | 229.003 | 228.981 | 229.320 | 230.605 | 230.809 | 231.441 |
| Проектная отметка земли | 230.042 | 231.188 | 234.555 | 235.896 | 235.938 | 234.328 | 231.618 | 231.717 | 231.714 | 231.601 | 232.025 | 232.403 | 233.033 | 233.509 | 234.141 |
| Натурная отметка земли | 230.042 | 231.188 | 234.555 | 235.896 | 235.938 | 234.328 | 231.618 | 231.717 | 231.714 | 231.601 | 232.025 | 232.403 | 233.033 | 233.509 | 234.141 |
| Обозначение трубы и тип изоляции | Полиэтиленовая труба ПЭ SDR17 Ф200х11,9 "питьевая" по ГОСТ 18599-2001 | | | | | | | | | | | | | | |
| Основание | Естественно выровненный грунт с песчаной подготовкой h=100мм | | | | | | | | | | | | | | |
| Уклон / Длина | 0,065 / 17.7 | 0,062 / 54.9 | 0,014 / 95.2 | 0,001 / 30.3 | 101.5 | 0,042 | | | 35.8 | 0,001 | 0,024 / 76.4 | | | 0,016 / 40.7 | |
| Расстояние, м | 17.7 | 54.8 | 95.2 | 30.3 | 46.1 | 46.3 | 9.0 | 7.5 | 6.9 | 21.4 | 14.1 | 53.7 | | 8.5 | 40.7 |
| Номер колодца, точки, угла поворота | ВК-141 ВРК4 | ПГ105 | ВК-142 ВРК5 | ПГ104 | ВК-143 ВРК6 | Уг.161 118° | Уг.162 143° | ВК-144 ВРК2 | Уг.163 145° | Уг.164 93° | ПГ103 | ВК-145 ВРК5 | | Уг.167 171° | ВК-140 ВРК3 |

62

Согласовано

Гл. спец.

Взам. инв. N

Подп. и дата

Инв. N подл.

| Изм. | Кол.уч | Лист | №док | Подпись | Дата |
|---|---|---|---|---|---|
| Исполнил | | Байболов А. | | | 04.22 |
| Проверил | | Аспанов О. | | | 04.22 |
| Нор.Контро | | Алибеков К. | | | 04.22 |

02-04-2022 - НВ

Строительство водопроводных сетей в районе Красный кордон г.Семей ВКО

Наружные сети водоснабжения

| Стадия | Лист | Листов |
|---|---|---|
| РП | 46 | |

ТОО «Redline Pro»
г. Шымкент - 2022 год

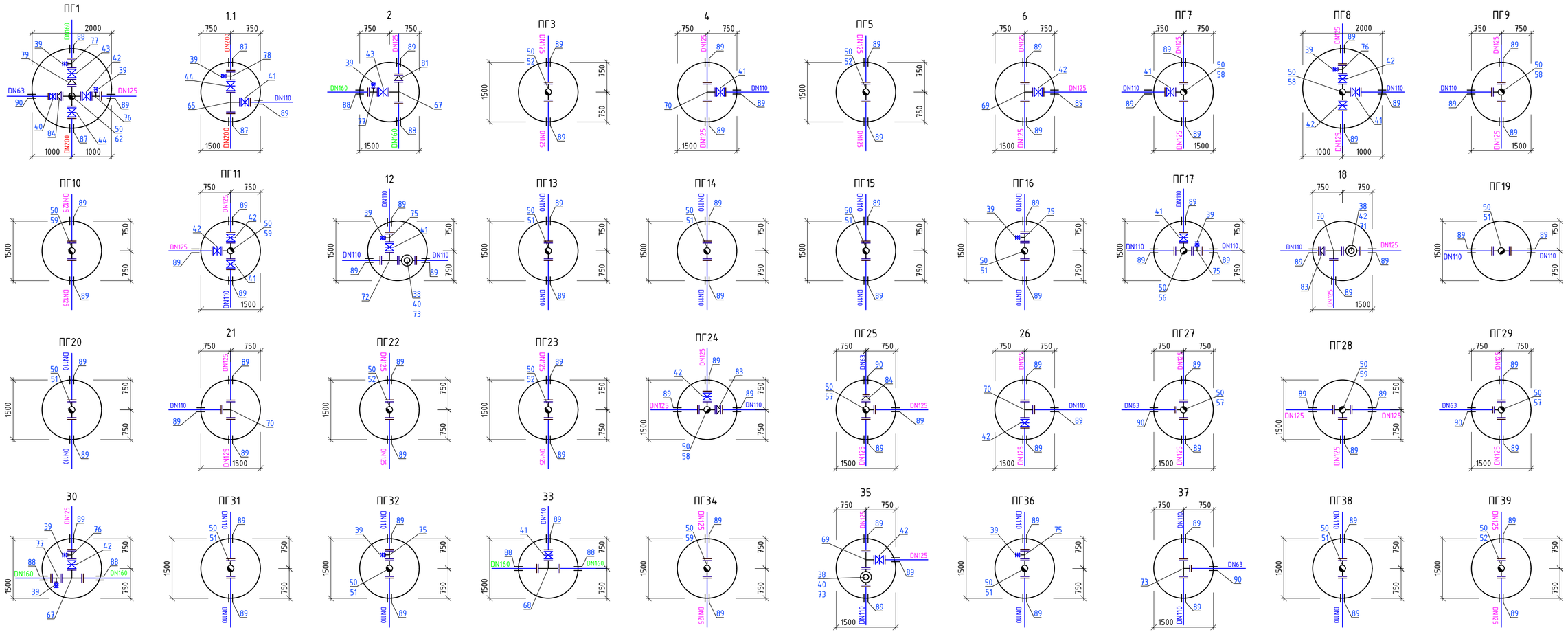


| Изм. | Кол.уч. | Лист | №док. | Подпись | Дата | | | | |
|---|---|---|---|---|---|---|---|---|---|
| | | | | | | 02-04-2022 - НВ | | | |
| | | | | | | Строительство водопроводных сетей в районе Красный кордон г.Семей ВКО | | | |
| Исполнил | | Байболов А. | | | 04.22 | Наружные сети водоснабжения | Стадия | Лист | Листов |
| Проверил | | Аспанов О. | | | 04.22 | | РП | 47 | |
| Нор.Контро | | Алибеков К. | | | 04.22 | Деталировка колодцев. | ТОО «Redline Pro» г. Шымкент - 2022 год | | |

Согласовано

Взам. инв. №

Подпись и дата

Инв. № подл.

Формат А3 Формат: А3х3

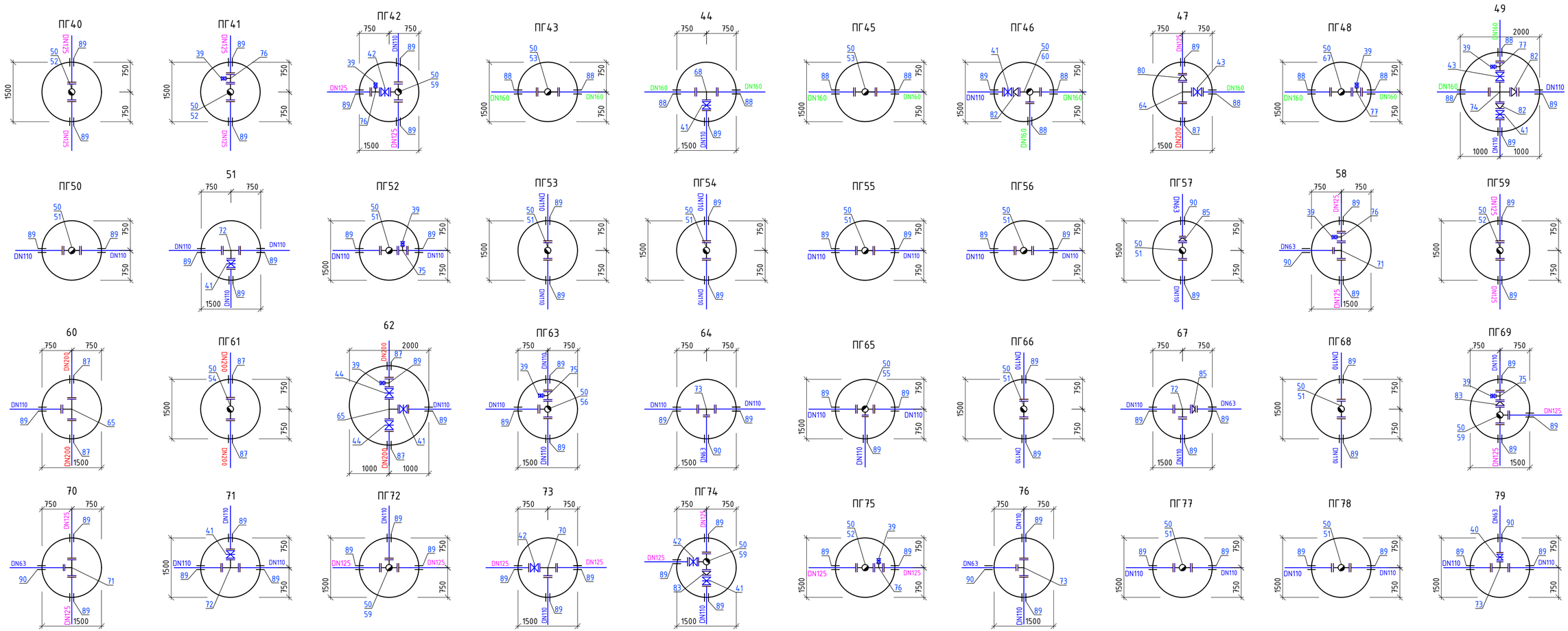


| Изм. | Кол.уч. | Лист | №док. | Подпись | Дата |
|---|---|---|---|---|---|
| Исполнил | | Байболов А. | | | 04.22 |
| Проверил | | Аспанов О. | | | 04.22 |
| Нор.Контро | | Алибеков К. | | | 04.22 |

02-04-2022 - НВ

Строительство водопроводных сетей в районе Красный кордон г.Семей ВКО

Наружные сети водоснабжения

| Стадия | Лист | Листов |
|---|---|---|
| РП | 48 | |

Деталировка колодцев.

ТОО «Redline Pro»
г. Шымкент - 2022 год

Согласовано

Взам. инв. №

Подпись и дата

Инв. № подл.

Формат А3 Формат: А3х3

ПГ80

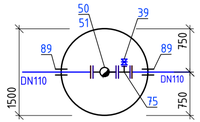


ПГ81

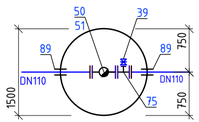


ПГ82

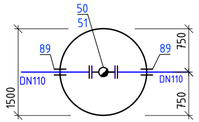


ПГ83

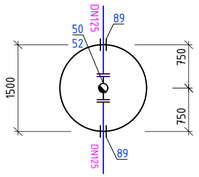


ПГ84

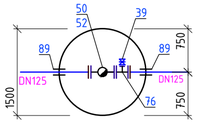


ПГ85

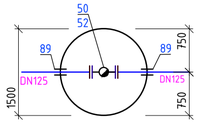


ПГ86

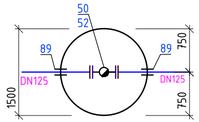


87

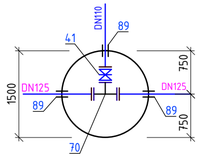


88

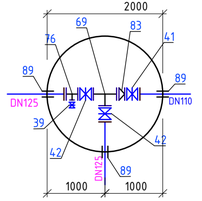


ПГ89

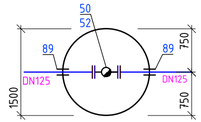


ПГ90

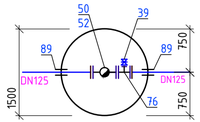


ПГ91

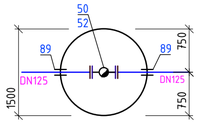


ПГ92

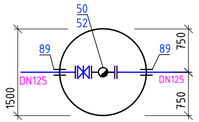


ПГ93

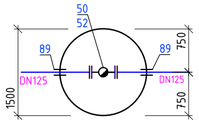


ПГ94

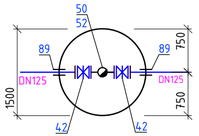


ПГ95

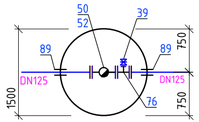


ПГ96

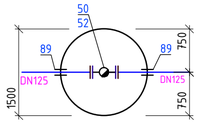


ПГ97

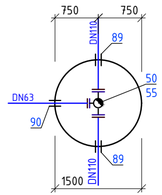


98

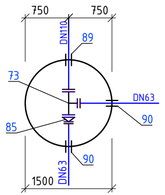


ПГ99

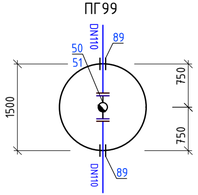


99.1

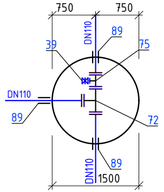


ПГ100

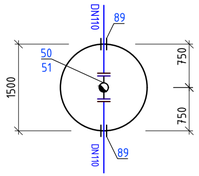


ПГ101

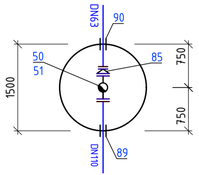


ПГ102

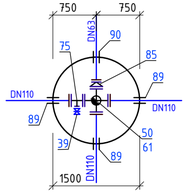


ПГ103

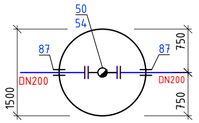


ПГ104

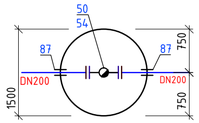


ПГ105

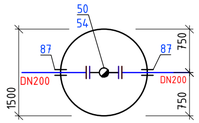


106

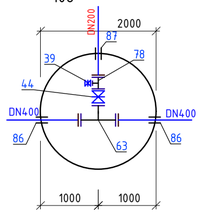


Согласовано

Взам. инв. №

Подпись и дата

Инв. № подл.

| Изм. | Кол.уч. | Лист | №док | Подпись | Дата |
|---|---|---|---|---|---|
| Исполнил | | Байболов А. | | | 04.22 |
| Проверил | | Аспанов О. | | | 04.22 |
| Нор.Контро | | Алибеков К. | | | 04.22 |

02-04-2022 - НВ

Строительство водопроводных сетей в районе Красный кордон г.Семей ВКО

Наружные сети водоснабжения

| Стадия | Лист | Листов |
|---|---|---|
| РП | 49 | |

Деталировка колодцев.

ТОО «Redline Pro»
г. Шымкент - 2022 год

Формат А3 Формат: А3х3

# План

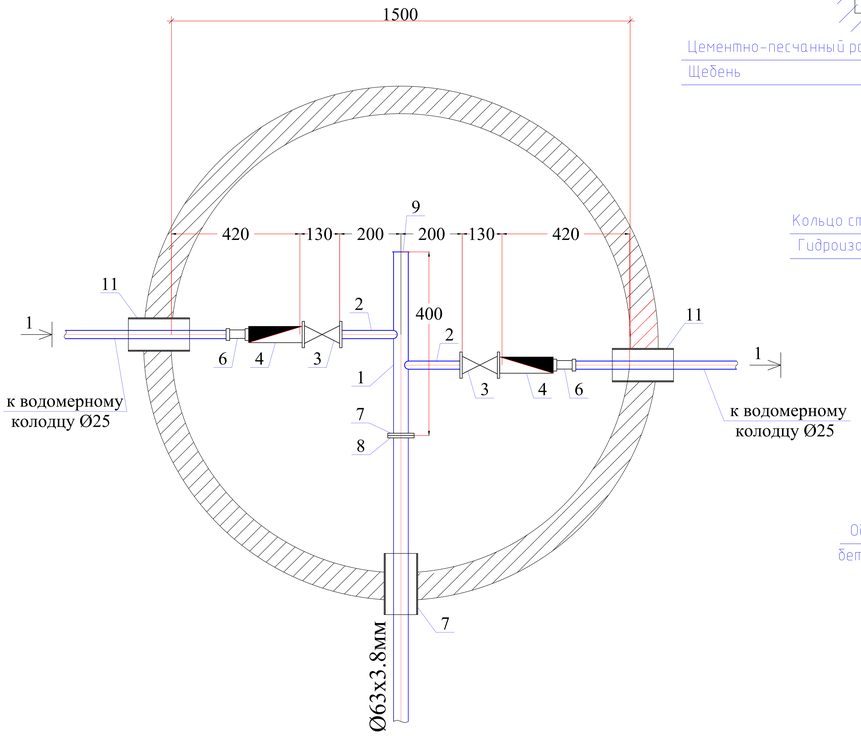


# Разрез 1-1

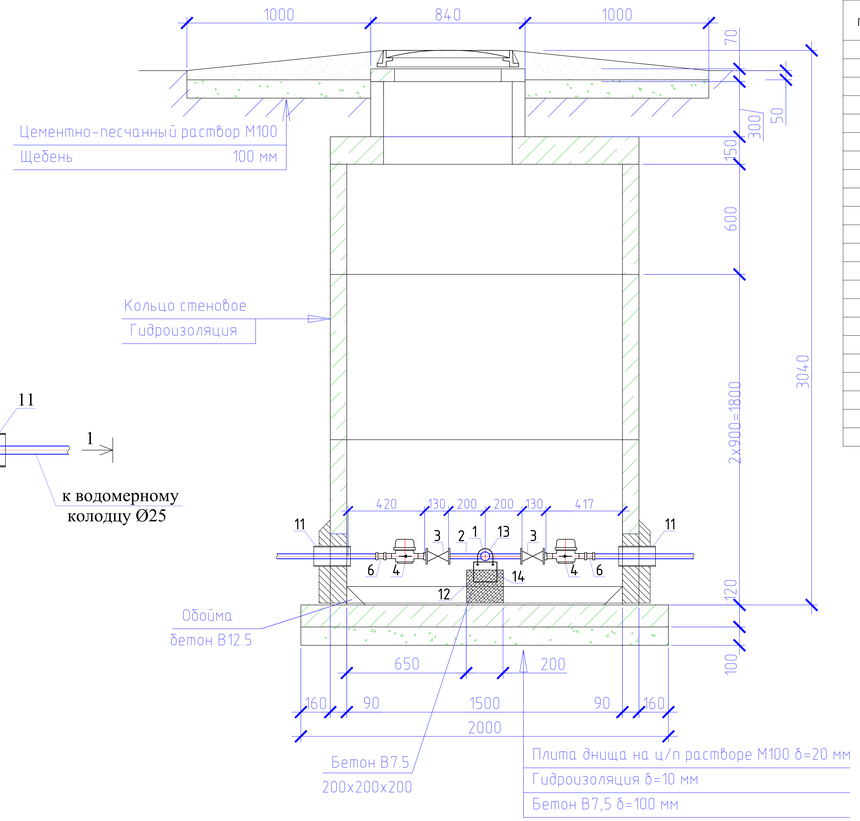


Спецификация оборудования

| Поз | Наименование и техническая характеристика | Тип, марка, обозначение документа, опросного листа | Код оборудования, изделия, материала | Завод-изготовитель | Един. изм | Кол. | Масса единицы (кг) | Примечание |
|---|---|---|---|---|---|---|---|---|
| 1 | 2 | 3 | 4 | 5 | 6 | 7 | 8 | 9 |
| | Водоразборный колодец на 2 потребителя | | | | шт | 1 | | |
| 1 | Труба стальная электросварная прямошовная с весьма усиленной | | | | | | | |
| | антикор. изоляцией (для фасонных частей (патрубок)) Ø57х3,0мм L=0,6м | ГОСТ 10704-91 | | | шт | 1 | 1,60 | изготовить по месту |
| 2 | Труба стальная электросварная прямошовная с весьма усиленной | | | | | | | |
| | антикор. изоляцией (для фасонных частей (патрубок)) Ø25х1,8мм L=0,2м | ГОСТ 10704-91 | | | шт | 2 | 0,206 | изготовить по месту |
| 3 | Кран шаровой латунь внутренняя/внутренняя резьба бабочка Ду25мм | | | | шт | 2 | | |
| 4 | Счетчик холодной воды класса С DN 15, Q1,5 м3/час | | | | шт | 2 | | |
| 5 | Модуль импульсного входа для многоструйных счетчиков воды | mun Sensus | | | шт | 2 | | |
| 6 | Муфта с наружной резьбой 25*1/2"" | JAKKO | | | шт | 2 | | |
| 7 | Фланцы стальные плоские приварные Ру1,0МПа (10кгс/см2) Ду50 | ГОСТ 12820-80 | | | шт | 1 | 2,06 | |
| 8 | Фланцы свободные на приварном кольце Ру1,0МПа (10кгс/см2) Ду50 | ГОСТ 12822-80* | | | шт | 1 | 2,27 | |
| 9 | Заглушка Ду50 | | | | шт | 1 | | |
| 10 | Втулка под фланец PE100 SDR17 "питьевая" DN63х3,8мм, PN10 | ГОСТ 18599-2001 | | | шт | 1 | | |
| 11 | Труба стальная электросварная с весьма усиленной | | | | | | | |
| | битумно-резиновой мастикой (гильза) Ø159х4,0мм L=0,3м | ГОСТ 10704-91 | | | шт | 3 | 4,587 | изготовить по месту |
| 12 | Бетонная опора $V=0,027м^3$ | | | | шт | 2 | | |
| 13 | Прокат листовой горячекатанный 40х200х2 | ГОСТ 19903-74* | | | шт | 1 | | |
| 14 | Уголок равнополочный 50х2 L=600мм | ГОСТ 8509-93 | | | шт | 1 | | |
| 15 | Болт М16 L=50мм | ГОСТ 7798-70 | | | шт | 4 | | |
| 16 | Шайба М16 | ГОСТ 11371-68 | | | шт | 4 | | |
| 17 | Гайка М16 | ГОСТ 5915-70 | | | шт | 4 | | |

Примечание:

1. Объемы даны на один водоразборный колодец.
2. Бетонные поверхности со стороны обратной засыпки окрасить битумом за 2 раза.
3. п.13, 14 окраска ПФ 115 за 2 раза по огрунтовке ГФ 021.

| Изм. | Кол.уч | Лист | №док | Подпись | Дата | | | | |
|---|---|---|---|---|---|---|---|---|---|
| | | | | | | 01-11-2021 НВ | | | |
| | | | | | | Строительство водопроводных сетей в районе Красный кордон г.Семей ВКО | | | |
| Исполнил | | Байболов А. | | | 04.22 | Наружные сети водоснабжения | Стадия | Лист | Листов |
| | | | | | | | РП | 50 | |
| Проверил | | Аспанов О. | | | 04.22 | Водоразборный колодец на 2 потребителя с подключением от трубы Ø63мм (тупиковый) | ТОО «Redline Pro» г. Шымкент - 2022 год | | |
| Нор.Контро | | Алибеков К. | | | 04.22 | | | | |

Согласовано

Взам. инв. №

Подпись и дата

Инв. № подл.

Формат: А4х4

# План

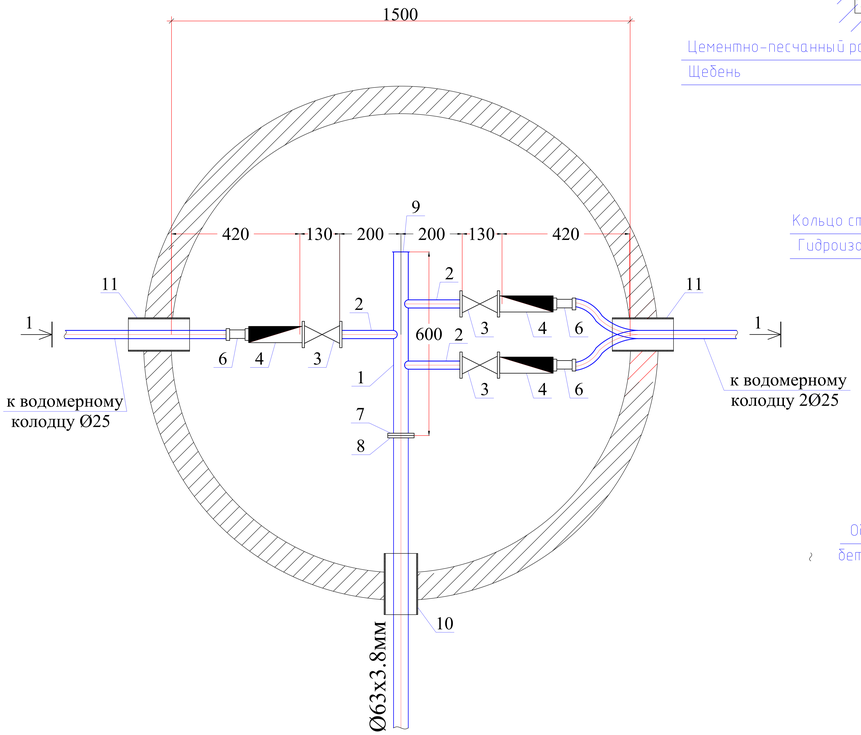


# Разрез 1-1

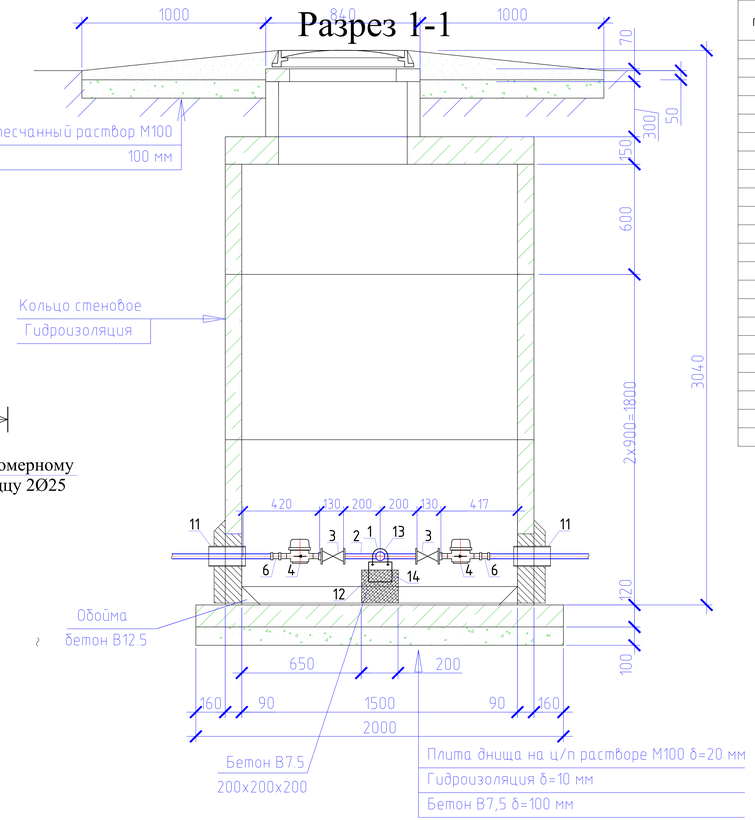


Спецификация оборудования

| Поз | Наименование и техническая характеристика | Тип, марка, обозначение документа, опросного листа | Код оборудования, изделия, материала | Завод-изготовитель | Един. изм | Кол. | Масса единицы (кг) | Примечание |
|---|---|---|---|---|---|---|---|---|
| 1 | 2 | 3 | 4 | 5 | 6 | 7 | 8 | 9 |
| | Водоразборный колодец на 3 потребителя | | | | шт | 5 | | |
| 1 | Труба стальная электросварная прямошовная с весьма усиленной | | | | | | | |
| | антикор. изоляцией (для фасонных частей (патрубок)) Ø57х3,0мм L=0,6м | ГОСТ 10704-91 | | | шт | 1 | 2,40 | изготовить по месту |
| 2 | Труба стальная электросварная прямошовная с весьма усиленной | | | | | | | |
| | антикор. изоляцией (для фасонных частей (патрубок)) Ø25х1,8мм L=0,2м | ГОСТ 10704-91 | | | шт | 3 | 0,206 | изготовить по месту |
| 3 | Кран шаровой латунь внутренняя/внутренняя резьба бабочка Ду25мм | | | | шт | 3 | | |
| 4 | Счетчик холодной воды класса С DN 15, Q1,5 м3/час | | | | шт | 3 | | |
| 5 | Модуль импульсного входа для многоструйных счетчиков воды | mun Sensus | | | шт | 3 | | |
| 6 | Муфта с наружной резьбой 25*1/2"" | JAKKO | | | шт | 3 | | |
| 7 | Фланцы стальные плоские приварные Ру1,0МПа (10кгс/см2) Ду50 | ГОСТ 12820-80 | | | шт | 1 | 2,06 | |
| 8 | Фланцы свободные на приварном кольце Ру1,0МПа (10кгс/см2) Ду50 | ГОСТ 12822-80* | | | шт | 1 | 2,27 | |
| 9 | Заглушка Ду50 | | | | шт | 1 | | |
| 10 | Втулка под фланец PE100 SDR17 "питьевая" DN63х3,8мм, PN10 | ГОСТ 18599-2001 | | | шт | 1 | | |
| 11 | Труба стальная электросварная с весьма усиленной | | | | | | | |
| | битумно-резиновой мастикой (гильза) Ø159х4,0мм L=0,3м | ГОСТ 10704-91 | | | шт | 3 | 4,587 | изготовить по месту |
| 12 | Бетонная опора $V=0,027м^3$ | | | | шт | 2 | | |
| 13 | Прокат листовой горячекатанный 40х200х2 | ГОСТ 19903-74* | | | шт | 1 | | |
| 14 | Уголок равнополочный 50х2 L=600мм | ГОСТ 8509-93 | | | шт | 1 | | |
| 15 | Болт М16 L=50мм | ГОСТ 7798-70 | | | шт | 4 | | |
| 16 | Шайба М16 | ГОСТ 11371-68 | | | шт | 4 | | |
| 17 | Гайка М16 | ГОСТ 5915-70 | | | шт | 4 | | |

Примечание:

1. Объемы даны на один водоразборный колодец.
2. Бетонные поверхности со стороны обратной засыпки окрасить битумом за 2 раза.
3. п.13, 14 окраска ПФ 115 за 2 раза по огрунтовке ГФ 021.

| Изм. | Кол.уч | Лист | №док | Подпись | Дата | | | | |
|---|---|---|---|---|---|---|---|---|---|
| | | | | | | 01-11-2021 НВ | | | |
| | | | | | | Строительство водопроводных сетей в районе Красный кордон г.Семей ВКО | | | |
| | | | | | | Наружные сети водоснабжения | Стадия | Лист | Листов |
| | | | | | | | РП | 51 | |
| Исполнил | | Байболов А. | | | 04.22 | | | | |
| Проверил | | Аспанов О. | | | 04.22 | Водоразборный колодец на 3 потребителя с подключением от трубы Ø63мм (тупиковый) | ТОО «Redline Pro» г. Шымкент - 2022 год | | |
| Нор.Контро | | Алибеков К. | | | 04.22 | | | | |

Формат: А4х4

Согласовано

Взам. инв. №

Подпись и дата

Инв. № подл.

# План

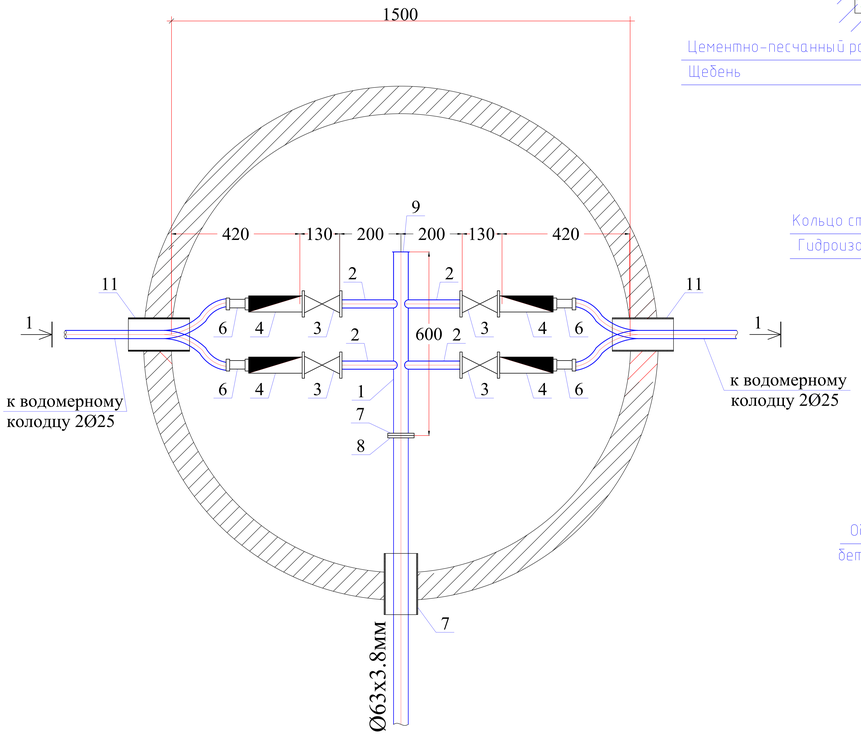


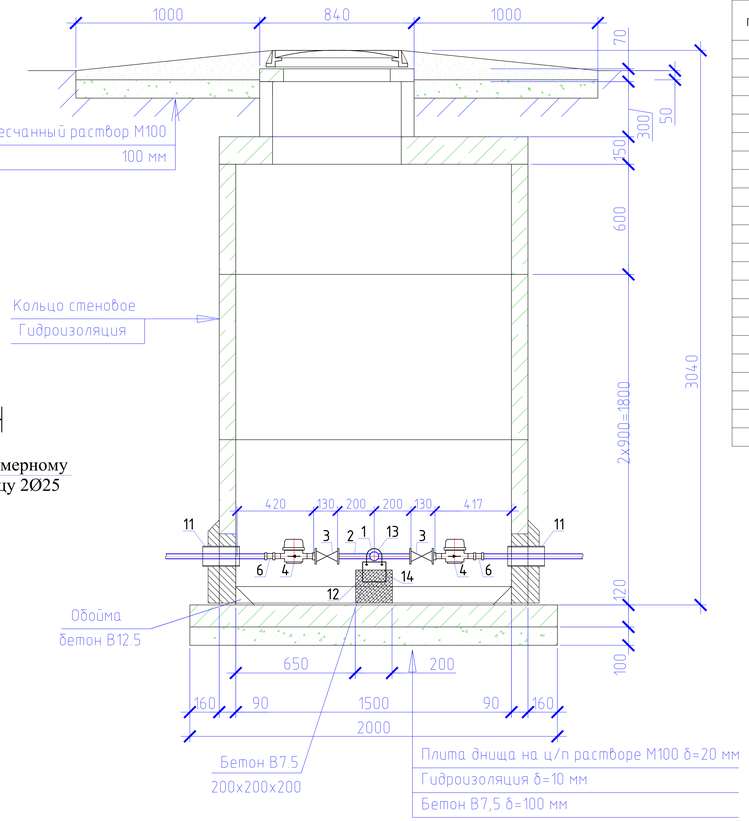


Спецификация оборудования

| Поз | Наименование и техническая характеристика | Тип, марка, обозначение документа, опросного листа | Код оборудования, изделия, материала | Завод-изготовитель | Един. изм | Кол. | Масса единицы (кг) | Примечание |
|---|---|---|---|---|---|---|---|---|
| 1 | 2 | 3 | 4 | 5 | 6 | 7 | 8 | 9 |
| | Водоразборный колодец на 4 потребителя | | | | шт | 7 | | |
| 1 | Труба стальная электросварная прямошовная с весьма усиленной | | | | | | | |
| | антикор. изоляцией (для фасонных частей (патрубок)) Ø57х3,0мм L=0,6м | ГОСТ 10704-91 | | | шт | 1 | 2,40 | изготовить по месту |
| 2 | Труба стальная электросварная прямошовная с весьма усиленной | | | | | | | |
| | антикор. изоляцией (для фасонных частей (патрубок)) Ø25х1,8мм L=0,2м | ГОСТ 10704-91 | | | шт | 4 | 0,206 | изготовить по месту |
| 3 | Кран шаровой латунь внутренняя/внутренняя резьба бабочка Ду25мм | | | | шт | 4 | | |
| 4 | Счетчик холодной воды класса С DN 15, Q1,5 м3/час | | | | шт | 4 | | |
| 5 | Модуль импульсного входа для многоструйных счетчиков воды | mun Sensus | | | шт | 4 | | |
| 6 | Муфта с наружной резьбой 25*1/2"" | JAKKO | | | шт | 4 | | |
| 7 | Фланцы стальные плоские приварные Ру1,0МПа (10кгс/см2) Ду50 | ГОСТ 12820-80 | | | шт | 1 | 2,06 | |
| 8 | Фланцы свободные на приварном кольце Ру1,0МПа (10кгс/см2) Ду50 | ГОСТ 12822-80* | | | шт | 1 | 2,27 | |
| 9 | Заглушка Ду50 | | | | шт | 1 | | |
| 10 | Втулка под фланец PE100 SDR17 "питьевая" DN63х3,8мм, PN10 | ГОСТ 18599-2001 | | | шт | 1 | | |
| 11 | Труба стальная электросварная с весьма усиленной | | | | | | | |
| | битумно-резиновой мастикой (гильза) Ø159х4,0мм L=0,3м | ГОСТ 10704-91 | | | шт | 3 | 4,587 | изготовить по месту |
| 12 | Бетонная опора $V=0,027м^3$ | | | | шт | 2 | | |
| 13 | Прокат листовой горячекатанный 40х200х2 | ГОСТ 19903-74* | | | шт | 1 | | |
| 14 | Уголок равнополочный 50х2 L=600мм | ГОСТ 8509-93 | | | шт | 1 | | |
| 15 | Болт М16 L=50мм | ГОСТ 7798-70 | | | шт | 4 | | |
| 16 | Шайба М16 | ГОСТ 11371-68 | | | шт | 4 | | |
| 17 | Гайка М16 | ГОСТ 5915-70 | | | шт | 4 | | |

Примечание:

1. Объемы даны на один водоразборный колодец.
2. Бетонные поверхности со стороны обратной засыпки окрасить битумом за 2 раза.
3. п.13, 14 окраска ПФ 115 за 2 раза по огрунтовке ГФ 021.

| Изм. | Кол.уч | Лист | №док | Подпись | Дата | | | | |
|---|---|---|---|---|---|---|---|---|---|
| | | | | | | 01-11-2021 НВ | | | |
| | | | | | | Строительство водопроводных сетей в районе Красный кордон г.Семей ВКО | | | |
| | | | | | | Наружные сети водоснабжения | Стадия | Лист | Листов |
| | | | | | | | РП | 52 | |
| Исполнил | | Байболов А. | | | 04.22 | | | | |
| Проверил | | Аспанов О. | | | 04.22 | Водоразборный колодец на 4 потребителя с подключением от трубы Ø63мм (тупиковый) | ТОО «Redline Pro» г. Шымкент - 2022 год | | |
| Нор.Контро | | Алибеков К. | | | 04.22 | | | | |

Формат: А4х4

Согласовано

Взам. инв. №

Подпись и дата

Инв. № подл.

# План

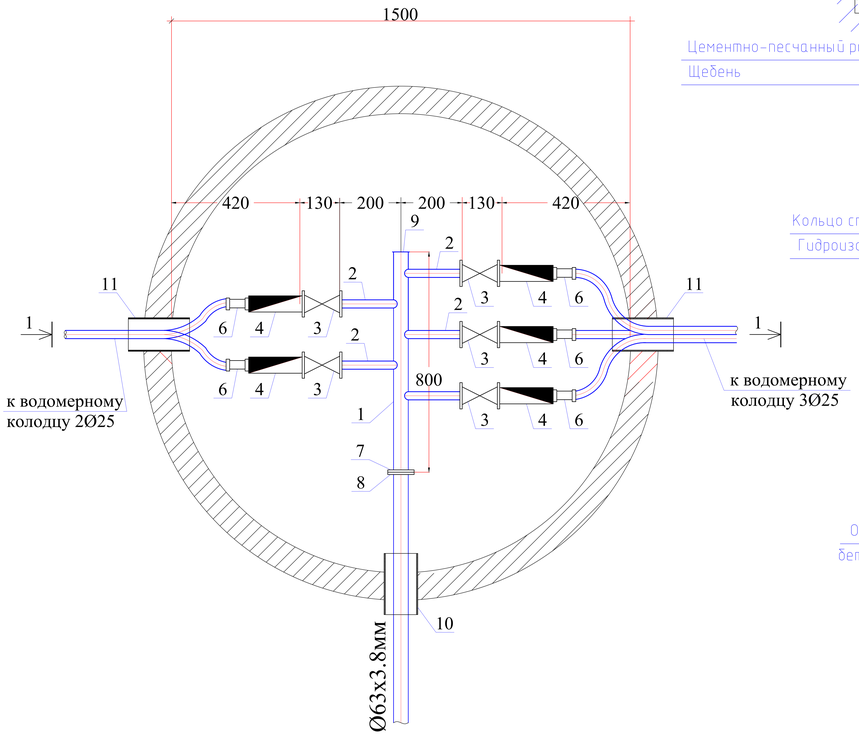


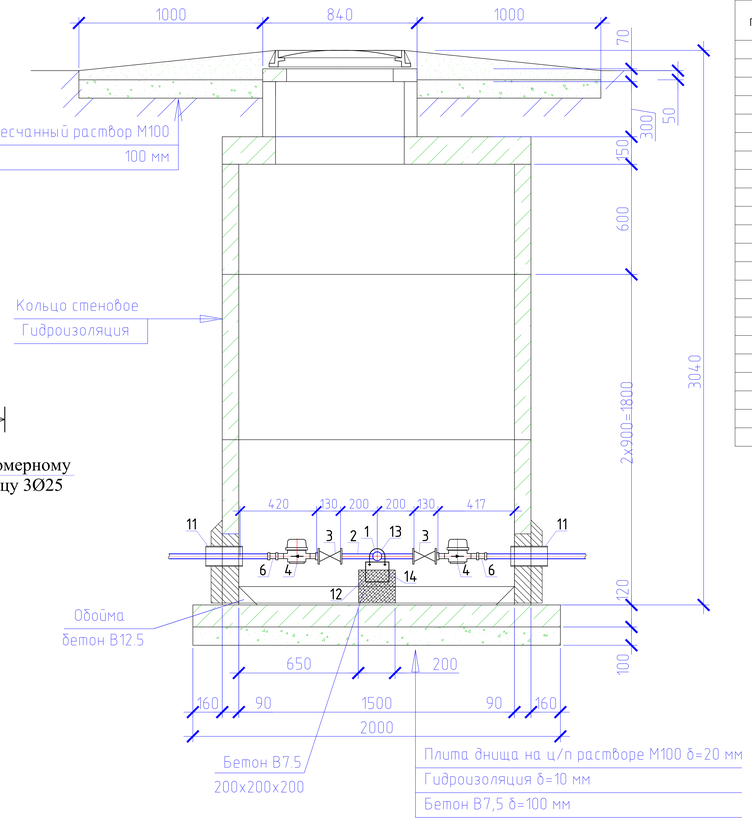


Спецификация оборудования

| Поз | Наименование и техническая характеристика | Тип, марка, обозначение документа, опросного листа | Код оборудования, изделия, материала | Завод-изготовитель | Един. изм | Кол. | Масса единицы (кг) | Примечание |
|---|---|---|---|---|---|---|---|---|
| 1 | 2 | 3 | 4 | 5 | 6 | 7 | 8 | 9 |
| | Водоразборный колодец на 5 потребителя | | | | шт | 4 | | |
| 1 | Труба стальная электросварная прямошовная с весьма усиленной | | | | | | | |
| | антикор. изоляцией (для фасонных частей (патрубок)) Ø57х3,0мм L=0,6м | ГОСТ 10704-91 | | | шт | 1 | 3,20 | изготовить по месту |
| 2 | Труба стальная электросварная прямошовная с весьма усиленной | | | | | | | |
| | антикор. изоляцией (для фасонных частей (патрубок)) Ø25х1,8мм L=0,2м | ГОСТ 10704-91 | | | шт | 5 | 0,206 | изготовить по месту |
| 3 | Кран шаровой латунь внутренняя/внутренняя резьба бабочка Ду25мм | | | | шт | 5 | | |
| 4 | Счетчик холодной воды класса С DN 15, Q1,5 м3/час | | | | шт | 5 | | |
| 5 | Модуль импульсного входа для многоструйных счетчиков воды | mun Sensus | | | шт | 5 | | |
| 6 | Муфта с наружной резьбой 25*1/2"" | JAKKO | | | шт | 5 | | |
| 7 | Фланцы стальные плоские приварные Ру1,0МПа (10кгс/см2) Ду50 | ГОСТ 12820-80 | | | шт | 1 | 2,06 | |
| 8 | Фланцы свободные на приварном кольце Ру1,0МПа (10кгс/см2) Ду50 | ГОСТ 12822-80* | | | шт | 1 | 2,27 | |
| 9 | Заглушка Ду50 | | | | шт | 1 | | |
| 10 | Втулка под фланец PE100 SDR17 "питьевая" DN63х3,8мм, PN10 | ГОСТ 18599-2001 | | | шт | 1 | | |
| 11 | Труба стальная электросварная с весьма усиленной | | | | | | | |
| | битумно-резиновой мастикой (гильза) Ø159х4,0мм L=0,3м | ГОСТ 10704-91 | | | шт | 3 | 4,587 | изготовить по месту |
| 12 | Бетонная опора $V=0,027м^3$ | | | | шт | 2 | | |
| 13 | Прокат листовой горячекатанный 40х200х2 | ГОСТ 19903-74* | | | шт | 1 | | |
| 14 | Уголок равнополочный 50х2 L=600мм | ГОСТ 8509-93 | | | шт | 1 | | |
| 15 | Болт М16 L=50мм | ГОСТ 7798-70 | | | шт | 4 | | |
| 16 | Шайба М16 | ГОСТ 11371-68 | | | шт | 4 | | |
| 17 | Гайка М16 | ГОСТ 5915-70 | | | шт | 4 | | |

Примечание:

1. Объемы даны на один водоразборный колодец.
2. Бетонные поверхности со стороны обратной засыпки окрасить битумом за 2 раза.
3. п.13, 14 окраска ПФ 115 за 2 раза по огрунтовке ГФ 021.

| Изм. | Кол.уч | Лист | №док | Подпись | Дата | | | | |
|---|---|---|---|---|---|---|---|---|---|
| | | | | | | 01-11-2021 НВ | | | |
| | | | | | | Строительство водопроводных сетей в районе Красный кордон г.Семей ВКО | | | |
| | | | | | | Наружные сети водоснабжения | Стадия | Лист | Листов |
| | | | | | | | РП | 53 | |
| Исполнил | | Байболов А. | | | 04.22 | | | | |
| Проверил | | Аспанов О. | | | 04.22 | Водоразборный колодец на 5 потребителя с подключением от трубы Ø63мм (тупиковый) | ТОО «Redline Pro» г. Шымкент - 2022 год | | |
| Нор.Контро | | Алибеков К. | | | 04.22 | | | | |

Формат: А4х4

Согласовано

Взам. инв. №

Подпись и дата

Инв. № подл.

# План

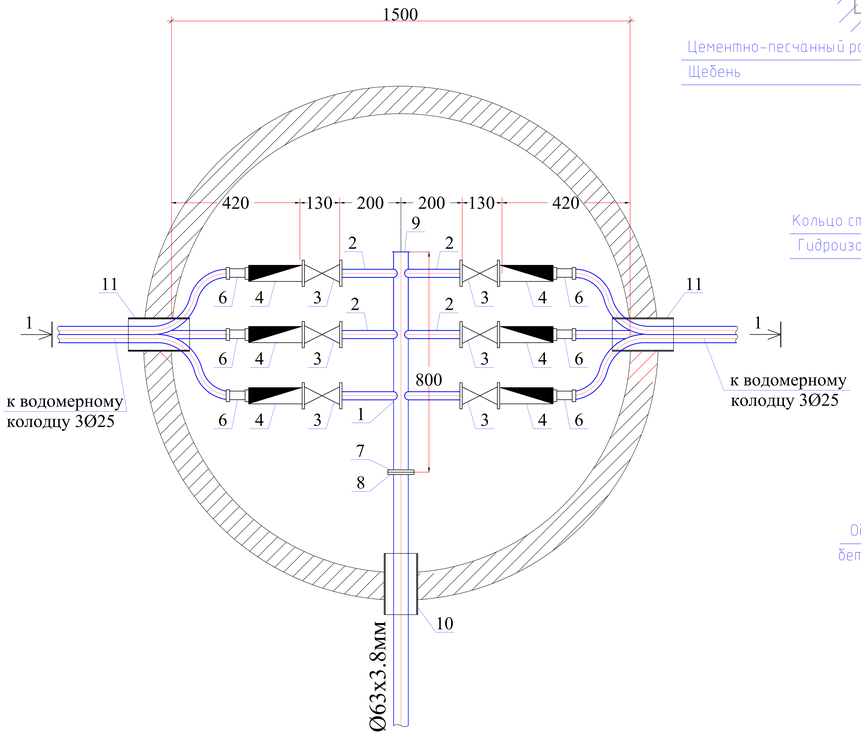


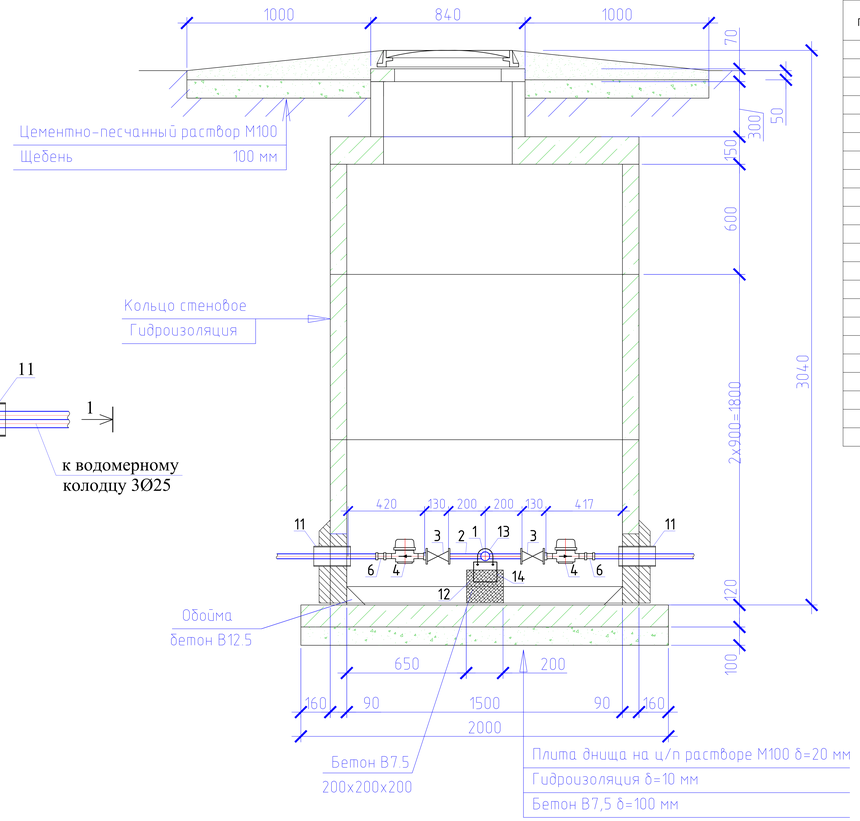


Спецификация оборудования

| Поз | Наименование и техническая характеристика | Тип, марка, обозначение документа, опросного листа | Код оборудования, изделия, материала | Завод-изготовитель | Един. изм | Кол. | Масса единицы (кг) | Примечание |
|---|---|---|---|---|---|---|---|---|
| 1 | 2 | 3 | 4 | 5 | 6 | 7 | 8 | 9 |
| | Водоразборный колодец на 6 потребителя | | | | шт | 1 | | |
| 1 | Труба стальная электросварная прямошовная с весьма усиленной | | | | | | | |
| | антикор. изоляцией (для фасонных частей (патрубок)) Ø57х3,0мм L=0,6м | ГОСТ 10704-91 | | | шт | 1 | 3,20 | изготовить по месту |
| 2 | Труба стальная электросварная прямошовная с весьма усиленной | | | | | | | |
| | антикор. изоляцией (для фасонных частей (патрубок)) Ø25х1,8мм L=0,2м | ГОСТ 10704-91 | | | шт | 6 | 0,206 | изготовить по месту |
| 3 | Кран шаровой латунь внутренняя/внутренняя резьба бабочка Ду25мм | | | | шт | 6 | | |
| 4 | Счетчик холодной воды класса С DN 15, Q1,5 м3/час | | | | шт | 6 | | |
| 5 | Модуль импульсного входа для многоструйных счетчиков воды | mun Sensus | | | шт | 6 | | |
| 6 | Муфта с наружной резьбой 25*1/2"" | JAKKO | | | шт | 6 | | |
| 7 | Фланцы стальные плоские приварные Ру1,0МПа (10кгс/см2) Ду50 | ГОСТ 12820-80 | | | шт | 1 | 2,06 | |
| 8 | Фланцы свободные на приварном кольце Ру1,0МПа (10кгс/см2) Ду50 | ГОСТ 12822-80* | | | шт | 1 | 2,27 | |
| 9 | Заглушка Ду50 | | | | шт | 1 | | |
| 10 | Втулка под фланец PE100 SDR17 "питьевая" DN63х3,8мм, PN10 | ГОСТ 18599-2001 | | | шт | 1 | | |
| 11 | Труба стальная электросварная с весьма усиленной | | | | | | | |
| | битумно-резиновой мастикой (гильза) Ø159х4,0мм L=0,3м | ГОСТ 10704-91 | | | шт | 3 | 4,587 | изготовить по месту |
| 12 | Бетонная опора $V=0,027м^3$ | | | | шт | 2 | | |
| 13 | Прокат листовой горячекатанный 40х200х2 | ГОСТ 19903-74* | | | шт | 1 | | |
| 14 | Уголок равнополочный 50х2 L=600мм | ГОСТ 8509-93 | | | шт | 1 | | |
| 15 | Болт М16 L=50мм | ГОСТ 7798-70 | | | шт | 4 | | |
| 16 | Шайба М16 | ГОСТ 11371-68 | | | шт | 4 | | |
| 17 | Гайка М16 | ГОСТ 5915-70 | | | шт | 4 | | |

Примечание:

1. Объемы даны на один водоразборный колодец.
2. Бетонные поверхности со стороны обратной засыпки окрасить битумом за 2 раза.
3. п.13, 14 окраска ПФ 115 за 2 раза по огрунтовке ГФ 021.

| Изм. | Кол.уч | Лист | №док | Подпись | Дата | | | | |
|---|---|---|---|---|---|---|---|---|---|
| | | | | | | 01-11-2021 НВ | | | |
| | | | | | | Строительство водопроводных сетей в районе Красный кордон г.Семей ВКО | | | |
| | | | | | | Наружные сети водоснабжения | Стадия | Лист | Листов |
| | | | | | | | РП | 54 | |
| Исполнил | | Байболов А. | | | 04.22 | | | | |
| Проверил | | Аспанов О. | | | 04.22 | Водоразборный колодец на 6 потребителя с подключением от трубы Ø63мм (тупиковый) | ТОО «Redline Pro» г. Шымкент - 2022 год | | |
| Нор.Контро | | Алибеков К. | | | 04.22 | | | | |

Формат: А4х4

Согласовано

Взам. инв. №

Подпись и дата

Инв. № подл.

# План

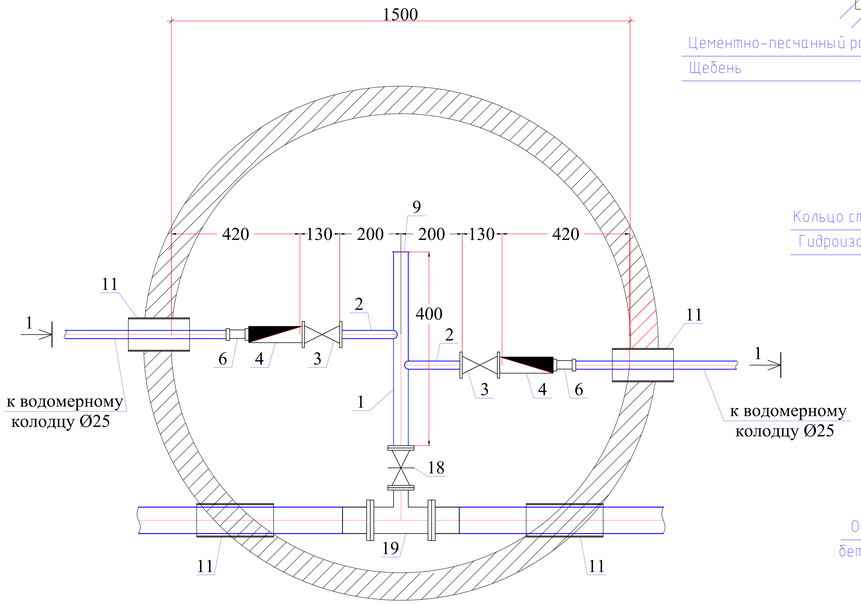


# Разрез 1-1

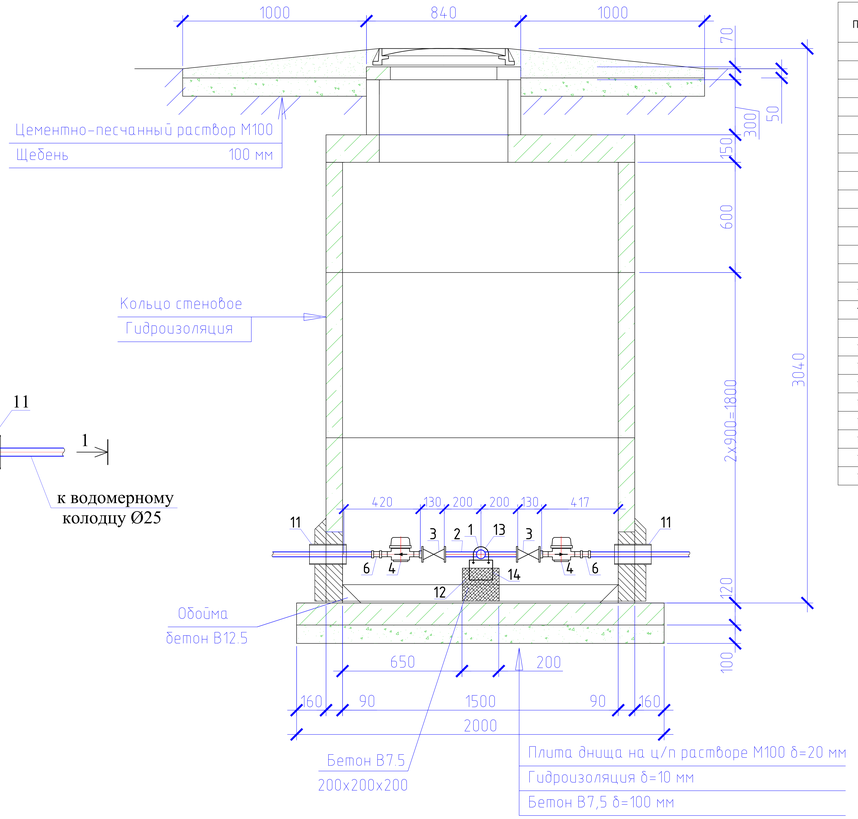


Спецификация оборудования

| Поз | Наименование и техническая характеристика | Тип, марка, обозначение документа, опросного листа | Код оборудования, изделия, материала | Завод-изготовитель | Един. изм | Кол. | Масса единицы (кг) | Примечание |
|---|---|---|---|---|---|---|---|---|
| 1 | 2 | 3 | 4 | 5 | 6 | 7 | 8 | 9 |
| | Водоразборный колодец на 2 потребителя | | | | шт | 1 | | |
| 1 | Труба стальная электросварная прямошовная с весьма усиленной | | | | | | | |
| | антикор. изоляцией (для фасонных частей (патрубок)) Ø57х3,0мм L=0,6м | ГОСТ 10704-91 | | | шт | 1 | 1,60 | изготовить по месту |
| 2 | Труба стальная электросварная прямошовная с весьма усиленной | | | | | | | |
| | антикор. изоляцией (для фасонных частей (патрубок)) Ø25х1,8мм L=0,2м | ГОСТ 10704-91 | | | шт | 2 | 0,206 | изготовить по месту |
| 3 | Кран шаровой латунь внутренняя/внутренняя резьба бабочка Ду25мм | | | | шт | 2 | | |
| 4 | Счетчик холодной воды класса С DN 15, Q1,5 м3/час | | | | шт | 2 | | |
| 5 | Модуль импульсного входа для многоструйных счетчиков воды | mun Sensus | | | шт | 2 | | |
| 6 | Муфта с наружной резьбой 25*1/2"" | JAKKO | | | шт | 2 | | |
| 7 | Фланцы стальные плоские приварные Ру1,0МПа (10кгс/см2) Dy50 | ГОСТ 12820-80 | | | шт | 2 | 2,06 | |
| 8 | Фланцы свободные на приварном кольце Ру1,0МПа (10кгс/см2) Dy50 | ГОСТ 12822-80* | | | шт | 2 | 2,27 | |
| 9 | Заглушка Dy50 | | | | шт | 1 | | |
| 10 | Втулка под фланец PE100 SDR17 "питьевая" DN63х3,8мм, PN10 | ГОСТ 18599-2001 | | | шт | 2 | | |
| 11 | Труба стальная электросварная с весьма усиленной | | | | | | | |
| | битумно-резиновой мастикой (гильза) Ø159х4,0мм L=0,3м | ГОСТ 10704-91 | | | шт | 4 | 4,587 | изготовить по месту |
| 12 | Бетонная опора $V=0,027м^3$ | | | | шт | 2 | | |
| 13 | Прокат листовой горячекатанный 40х200х2 | ГОСТ 19903-74* | | | шт | 1 | | |
| 14 | Уголок равнополочный 50х2 L=600мм | ГОСТ 8509-93 | | | шт | 1 | | |
| 15 | Болт М16 L=50мм | ГОСТ 7798-70 | | | шт | 4 | | |
| 16 | Шайба М16 | ГОСТ 11371-68 | | | шт | 4 | | |
| 17 | Гайка М16 | ГОСТ 5915-70 | | | шт | 4 | | |
| 18 | Задвижка чугунная с обрезиненым клином DN50 | | | | шт | 1 | 12 | класс герметичности А |
| 19 | Тройник из стальных труб с изоляции ВУС DN50-50 (Ø57х3,0 L=0,375) | ГОСТ 10704-91 ГОСТ 30693-2000 | | | шт | 1 | 1.73 | |

Примечание:

1. Объемы даны на один водоразборный колодец.
2. Бетонные поверхности со стороны обратной засыпки окрасить битумом за 2 раза.
3. п.13, 14 окраска ПФ 115 за 2 раза по огрунтовке ГФ 021.

| Изм. | Кол.уч | Лист | №док | Подпись | Дата | | | | |
|---|---|---|---|---|---|---|---|---|---|
| | | | | | | 01-11-2021 НВ | | | |
| | | | | | | Строительство водопроводных сетей в районе Красный кордон г.Семей ВКО | | | |
| | | | | | | Наружные сети водоснабжения | Стадия | Лист | Листов |
| | | | | | | | РП | 55 | |
| Исполнил | | Байболов А. | | | 04.22 | | | | |
| Проверил | | Аспанов О. | | | 04.22 | Водоразборный колодец на 2 потребителя с подключением от трубы Ø63мм | ТОО «Redline Pro» г. Шымкент - 2022 год | | |
| Нор.Контро | | Алибеков К. | | | 04.22 | | | | |

Согласовано

Взам. инв. №

Подпись и дата

Инв. № подл.

Формат: А4х4

# План

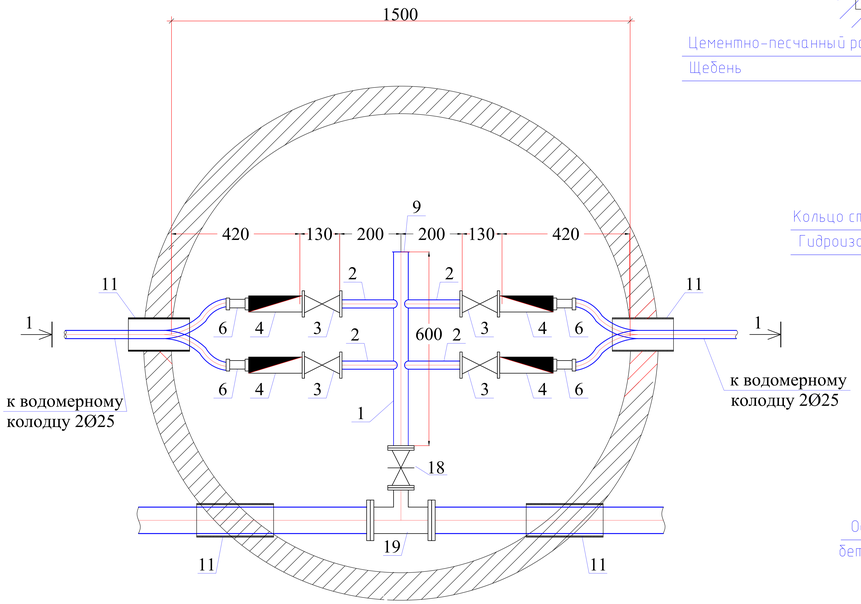


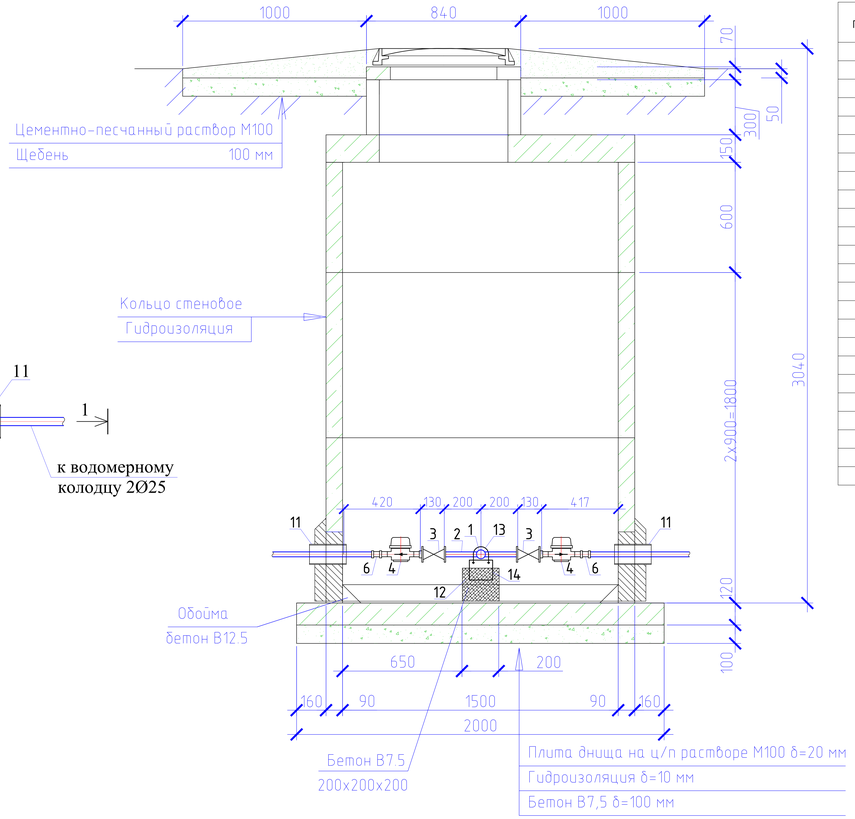


Спецификация оборудования

| Поз | Наименование и техническая характеристика | Тип, марка, обозначение документа, опросного листа | Код оборудования, изделия, материала | Завод-изготовитель | Един. изм | Кол. | Масса единицы (кг) | Примечание |
|---|---|---|---|---|---|---|---|---|
| 1 | 2 | 3 | 4 | 5 | 6 | 7 | 8 | 9 |
| | Водоразборный колодец на 4 потребителя | | | | шт | 4 | | |
| 1 | Труба стальная электросварная прямошовная с весьма усиленной | | | | | | | |
| | антикор. изоляцией (для фасонных частей (патрубок)) Ø57х3,0мм L=0,6м | ГОСТ 10704-91 | | | шт | 1 | 2,40 | изготовить по месту |
| 2 | Труба стальная электросварная прямошовная с весьма усиленной | | | | | | | |
| | антикор. изоляцией (для фасонных частей (патрубок)) Ø25х1,8мм L=0,2м | ГОСТ 10704-91 | | | шт | 4 | 0,206 | изготовить по месту |
| 3 | Кран шаровой латунь внутренняя/внутренняя резьба бабочка Ду25мм | | | | шт | 4 | | |
| 4 | Счетчик холодной воды класса С DN 15, Q1,5 м3/час | | | | шт | 4 | | |
| 5 | Модуль импульсного входа для многоструйных счетчиков воды | mun Sensus | | | шт | 4 | | |
| 6 | Муфта с наружной резьбой 25*1/2"" | JAKKO | | | шт | 4 | | |
| 7 | Фланцы стальные плоские приварные Ру1,0МПа (10кгс/см2) Ду50 | ГОСТ 12820-80 | | | шт | 2 | 2,06 | |
| 8 | Фланцы свободные на приварном кольце Ру1,0МПа (10кгс/см2) Ду50 | ГОСТ 12822-80* | | | шт | 2 | 2,27 | |
| 9 | Заглушка Ду50 | | | | шт | 1 | | |
| 10 | Втулка под фланец PE100 SDR17 "питьевая" DN63х3,8мм, PN10 | ГОСТ 18599-2001 | | | шт | 2 | | |
| 11 | Труба стальная электросварная с весьма усиленной | | | | | | | |
| | битумно-резиновой мастикой (гильза) Ø159х4,0мм L=0,3м | ГОСТ 10704-91 | | | шт | 4 | 4,587 | изготовить по месту |
| 12 | Бетонная опора $V=0,027м^3$ | | | | шт | 2 | | |
| 13 | Прокат листовой горячекатанный 40х200х2 | ГОСТ 19903-74* | | | шт | 1 | | |
| 14 | Уголок равнополочный 50х2 L=600мм | ГОСТ 8509-93 | | | шт | 1 | | |
| 15 | Болт М16 L=50мм | ГОСТ 7798-70 | | | шт | 4 | | |
| 16 | Шайба М16 | ГОСТ 11371-68 | | | шт | 4 | | |
| 17 | Гайка М16 | ГОСТ 5915-70 | | | шт | 4 | | |
| 18 | Задвижка чугунная с обрезиненым клином DN50 | | | | шт | 1 | 12 | класс герметичности А |
| 19 | Тройник из стальных труб с изоляции ВУС DN50-50 (Ø57х3,0 L=0,375) | ГОСТ 10704-91 ГОСТ 30693-2000 | | | шт | 1 | 1.73 | |

Примечание:

1. Объемы даны на один водоразборный колодец.
2. Бетонные поверхности со стороны обратной засыпки окрасить битумом за 2 раза.
3. п.13, 14 окраска ПФ 115 за 2 раза по огрунтовке ГФ 021.

| Изм. | Кол.уч | Лист | №док | Подпись | Дата | | | | |
|---|---|---|---|---|---|---|---|---|---|
| | | | | | | 01-11-2021 НВ | | | |
| | | | | | | Строительство водопроводных сетей в районе Красный кордон г.Семей ВКО | | | |
| | | | | | | Наружные сети водоснабжения | Стадия | Лист | Листов |
| | | | | | | | РП | 56 | |
| Исполнил | Байболов А. | | | | 04.22 | | | | |
| Проверил | Аспанов О. | | | | 04.22 | Водоразборный колодец на 4 потребителя с подключением от трубы Ø63мм | ТОО «Redline Pro» г. Шымкент - 2022 год | | |
| Нор.Контро | Алибеков К. | | | | 04.22 | | | | |

Согласовано

Взам. инв. №

Подпись и дата

Инв. № подл.

Формат: А4х4

# План

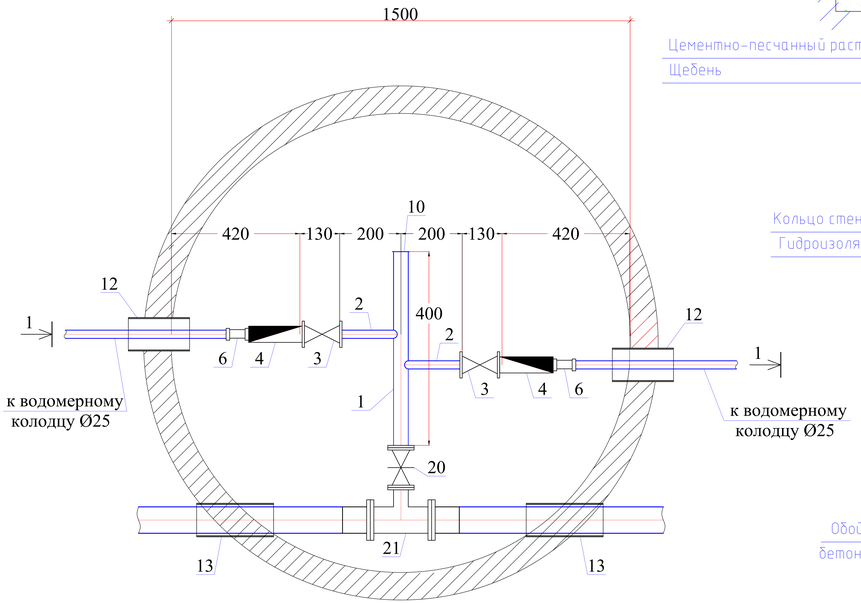


# Разрез 1-1

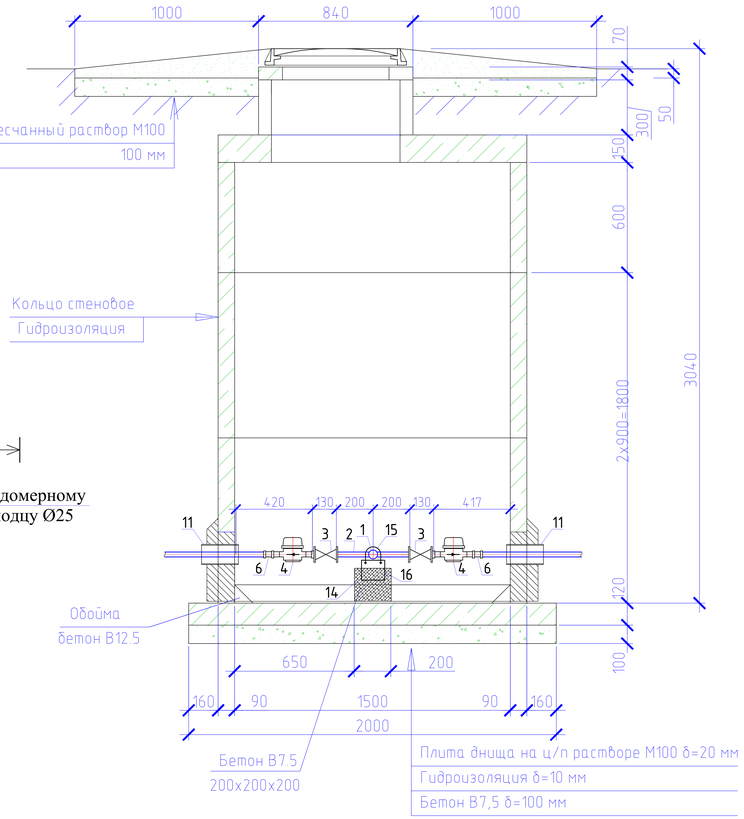


Спецификация оборудования

| Поз | Наименование и техническая характеристика | Тип, марка, обозначение документа, опросного листа | Код оборудования, изделия, материала | Завод-изготовитель | Един. изм | Кол. | Масса единицы (кг) | Примечание |
|---|---|---|---|---|---|---|---|---|
| 1 | 2 | 3 | 4 | 5 | 6 | 7 | 8 | 9 |
| | Водоразборный колодец на 2 потребителя | | | | шт | 4 | | |
| 1 | Труба стальная электросварная прямошовная с весьма усиленной | | | | | | | |
| | антикор. изоляцией (для фасонных частей (патрубок)) Ф57х3,0мм L=0,4м | ГОСТ 10704-91 | | | шт | 1 | 1,60 | изготовить по месту |
| 2 | Труба стальная электросварная прямошовная с весьма усиленной | | | | | | | |
| | антикор. изоляцией (для фасонных частей (патрубок)) Ф25х1,8мм L=0,2м | ГОСТ 10704-91 | | | шт | 2 | 0,145 | изготовить по месту |
| 3 | Кран шаровой латунь внутренняя/внутренняя резьба бабочка Ду25мм | | | | шт | 2 | | |
| 4 | Счетчик холодной воды класса С DN 15, Q1,5 м3/час | | | | шт | 2 | | |
| 5 | Модуль импульсного входа для многоструйных счетчиков воды | mun Sensus | | | шт | 2 | | |
| 6 | Муфта с наружной резьбой 25*1/2"" | JAKKO | | | шт | 2 | | |
| 7 | Фланцы стальные плоские приварные Ру1,0МПа Dy50 | ГОСТ 12820-80 | | | шт | 2 | 2,06 | |
| 8 | Фланцы стальные плоские приварные Ру1,0МПа Dy100 | ГОСТ 12820-80 | | | шт | 2 | 3,81 | |
| 9 | Фланцы свободные на приварном кольце Ру1,0 МПа Dy100 | ГОСТ 12822-80* | | | шт | 2 | 4,34 | |
| 10 | Заглушка Dy50 | | | | шт | 1 | | |
| 11 | Втулка под фланец PE100 SDR17 "питьевая" DN110х6,6мм, PN10 | ГОСТ 18599-2001 | | | шт | 2 | | |
| 12 | Труба стальная электросварная с весьма усиленной | | | | | | | |
| | битумно-резиновой мастикой (гильза) Ф159х4,0мм L=0,3м | ГОСТ 10704-91 | | | шт | 2 | 4,587 | изготовить по месту |
| 13 | Труба стальная электросварная с весьма усиленной | | | | | | | |
| | битумно-резиновой мастикой (гильза) Ф325х5,0мм L=0,3м | ГОСТ 10704-91 | | | шт | 2 | 11,84 | изготовить по месту |
| 14 | Бетонная опора V=0,027м$^3$ | | | | шт | 2 | | |
| 15 | Прокат листовой горячекатанный 40х200х2 | ГОСТ 19903-74* | | | шт | 1 | | |
| 16 | Уголок равнополочный 50х2 L=600мм | ГОСТ 8509-93 | | | шт | 1 | | |
| 17 | Болт М16 L=50мм | ГОСТ 7798-70 | | | шт | 4 | | |
| 18 | Шайба М16 | ГОСТ 11371-68 | | | шт | 4 | | |
| 19 | Гайка М16 | ГОСТ 5915-70 | | | шт | 4 | | |
| 20 | Задвижка чугунная с обрезиненым клином DN50 | 30ч39р, Ру 1 МПа | | | шт | 1 | | класс герметичности А |
| 21 | Тройник из стальных труб с изоляции ВУС DN100-50 | | | | | | | |
| | (Ø114х4,0 L=0,4, Ф57х3,0 L=0,15) | ГОСТ 10704-91 ГОСТ 30693-2000 | | | шт | 1 | 5.03 | |

Примечание:

1. Объемы даны на один водоразборный колодец.
2. Бетонные поверхности со стороны обратной засыпки окрасить битумом за 2 раза.
3. п.13, 14 окраска ПФ 115 за 2 раза по огрунтовке ГФ 021.

| Изм. | Кол.уч | Лист | №док | Подпись | Дата | 01-11-2021 НВ | | | |
|---|---|---|---|---|---|---|---|---|---|
| | | | | | | Строительство водопроводных сетей в районе Красный кордон г.Семей ВКО | | | |
| | | | | | | Наружные сети водоснабжения | Стадия | Лист | Листов |
| | | | | | | | РП | 57 | |
| Исполнил | Байболов А. | | | | 04.22 | | | | |
| Проверил | Аспанов О. | | | | 04.22 | Водоразборный колодец на 2 потребителя с подключением от трубы Ф110мм | ТОО «Redline Pro» г. Шымкент - 2022 год | | |
| Нор.Контро | Алибеков К. | | | | 04.22 | | | | |

Согласовано

Взам. инв. №

Подпись и дата

Инв. № подл.

Формат: А4х4

# План

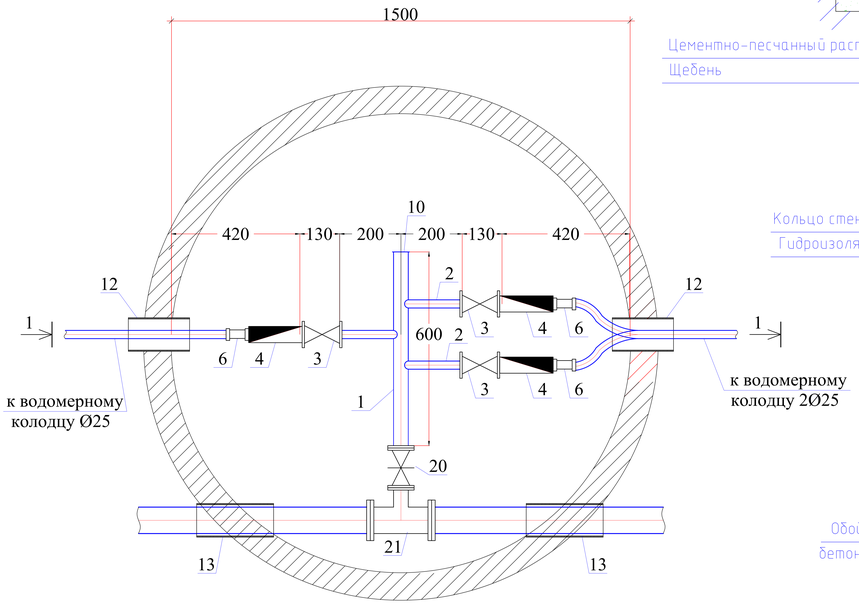


# Разрез 1-1

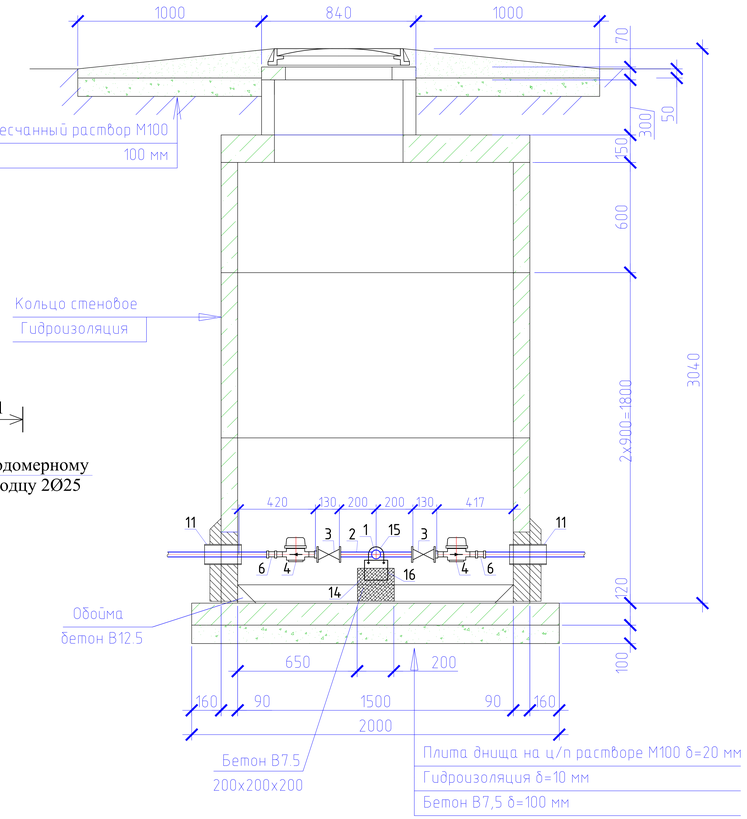


Спецификация оборудования

| Поз | Наименование и техническая характеристика | Тип, марка, обозначение документа, опросного листа | Код оборудования, изделия, материала | Завод-изготовитель | Един. изм | Кол. | Масса единицы (кг) | Примечание |
|---|---|---|---|---|---|---|---|---|
| 1 | 2 | 3 | 4 | 5 | 6 | 7 | 8 | 9 |
| | Водоразборный колодец на 3 потребителя | | | | шт | 10 | | |
| 1 | Труба стальная электросварная прямошовная с весьма усиленной | | | | | | | |
| | антикор. изоляцией (для фасонных частей (патрубок)) Ф57х3,0мм L=0,4м | ГОСТ 10704-91 | | | шт | 1 | 2,40 | изготовить по месту |
| 2 | Труба стальная электросварная прямошовная с весьма усиленной | | | | | | | |
| | антикор. изоляцией (для фасонных частей (патрубок)) Ф25х1,8мм L=0,2м | ГОСТ 10704-91 | | | шт | 3 | 0,145 | изготовить по месту |
| 3 | Кран шаровой латунь внутренняя/внутренняя резьба бабочка Ду25мм | | | | шт | 3 | | |
| 4 | Счетчик холодной воды класса С DN 15, Q1,5 м3/час | | | | шт | 3 | | |
| 5 | Модуль импульсного входа для многоструйных счетчиков воды | mun Sensus | | | шт | 3 | | |
| 6 | Муфта с наружной резьбой 25*1/2"" | JAKKO | | | шт | 3 | | |
| 7 | Фланцы стальные плоские приварные Ру1,0МПа Dy50 | ГОСТ 12820-80 | | | шт | 2 | 2,06 | |
| 8 | Фланцы стальные плоские приварные Ру1,0МПа Dy100 | ГОСТ 12820-80 | | | шт | 2 | 3,81 | |
| 9 | Фланцы свободные на приварном кольце Ру1,0 МПа Dy100 | ГОСТ 12822-80* | | | шт | 2 | 4,34 | |
| 10 | Заглушка Dy50 | | | | шт | 1 | | |
| 11 | Втулка под фланец PE100 SDR17 "питьевая" DN110х6,6мм, PN10 | ГОСТ 18599-2001 | | | шт | 2 | | |
| 12 | Труба стальная электросварная с весьма усиленной | | | | | | | |
| | битумно-резиновой мастикой (гильза) Ф159х4,0мм L=0,3м | ГОСТ 10704-91 | | | шт | 2 | 4,587 | изготовить по месту |
| 13 | Труба стальная электросварная с весьма усиленной | | | | | | | |
| | битумно-резиновой мастикой (гильза) Ф325х5,0мм L=0,3м | ГОСТ 10704-91 | | | шт | 2 | 11,84 | изготовить по месту |
| 14 | Бетонная опора V=0,027м³ | | | | шт | 2 | | |
| 15 | Прокат листовой горячекатанный 40х200х2 | ГОСТ 19903-74* | | | шт | 1 | | |
| 16 | Уголок равнополочный 50х2 L=600мм | ГОСТ 8509-93 | | | шт | 1 | | |
| 17 | Болт М16 L=50мм | ГОСТ 7798-70 | | | шт | 4 | | |
| 18 | Шайба М16 | ГОСТ 11371-68 | | | шт | 4 | | |
| 19 | Гайка М16 | ГОСТ 5915-70 | | | шт | 4 | | |
| 20 | Задвижка чугунная с обрезиненым клином DN50 | 30ч39р, Ру 1 МПа | | | шт | 1 | | класс герметичности А |
| 21 | Тройник из стальных труб с изоляции ВУС DN100-50 | | | | | | | |
| | (Ø114х4,0 L=0,4, Ф57х3,0 L=0,15) | ГОСТ 10704-91 ГОСТ 30693-2000 | | | шт | 1 | 5.03 | |

Примечание:

1. Объемы даны на один водоразборный колодец.
2. Бетонные поверхности со стороны обратной засыпки окрасить битумом за 2 раза.
3. п.13, 14 окраска ПФ 115 за 2 раза по огрунтовке ГФ 021.

| Изм. | Кол.уч | Лист | №док | Подпись | Дата | 01-11-2021 НВ | | | |
|---|---|---|---|---|---|---|---|---|---|
| | | | | | | Строительство водопроводных сетей в районе Красный кордон г.Семей ВКО | | | |
| | | | | | | Наружные сети водоснабжения | Стадия | Лист | Листов |
| | | | | | | | РП | 58 | |
| Исполнил | Байболов А. | | | | 04.22 | | | | |
| Проверил | Аспанов О. | | | | 04.22 | Водоразборный колодец на 3 потребителя с подключением от трубы Ф110мм | ТОО «Redline Pro» г. Шымкент - 2022 год | | |
| Нор.Контро | Алибеков К. | | | | 04.22 | | | | |

Согласовано

Взам. инв. №

Подпись и дата

Инв. № подл.

Формат: А4х4

# План

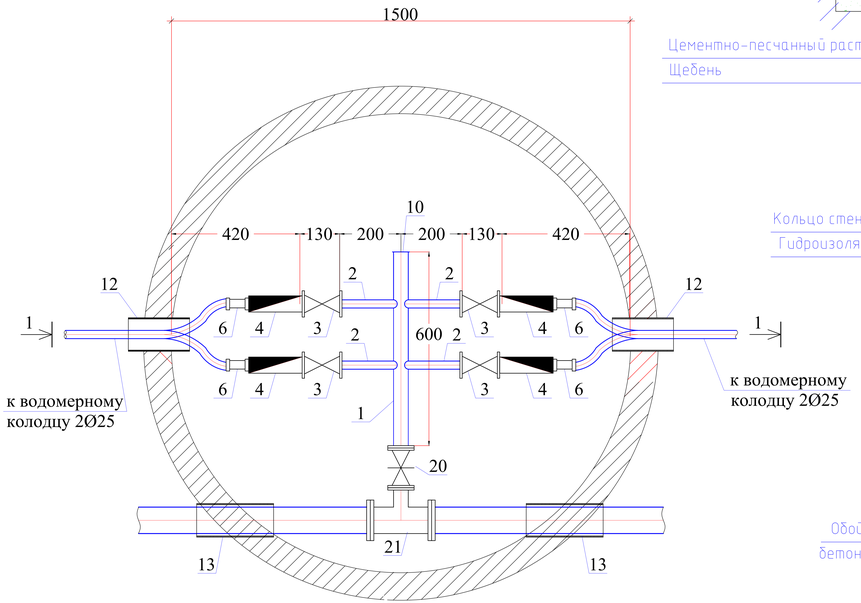


# Разрез 1-1

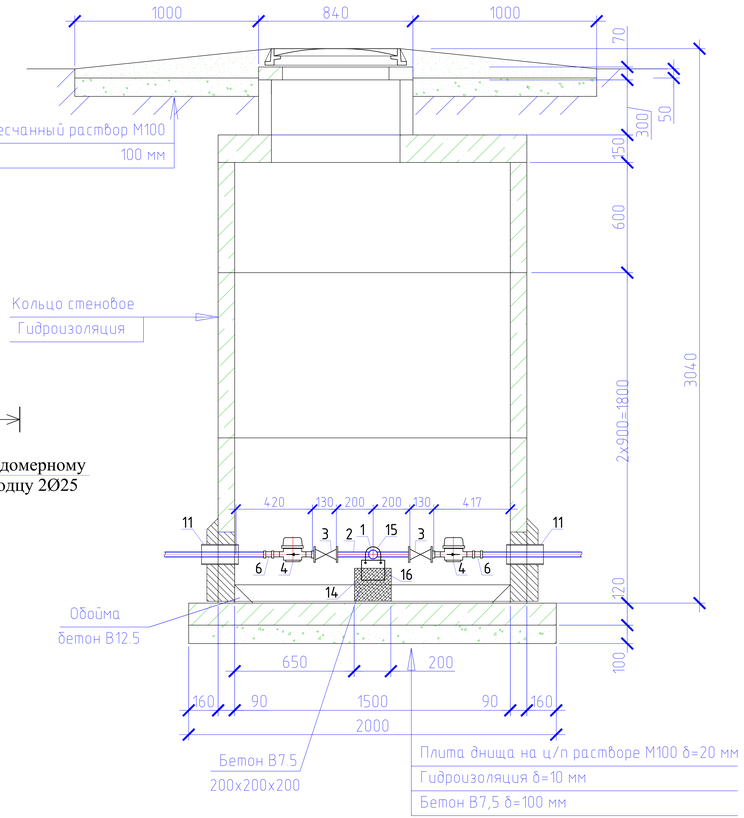


Спецификация оборудования

| Поз | Наименование и техническая характеристика | Тип, марка, обозначение документа, опросного листа | Код оборудования, изделия, материала | Завод-изготовитель | Един. изм | Кол. | Масса единицы (кг) | Примечание |
|---|---|---|---|---|---|---|---|---|
| 1 | 2 | 3 | 4 | 5 | 6 | 7 | 8 | 9 |
| | Водоразборный колодец на 4 потребителя | | | | шт | 21 | | |
| 1 | Труба стальная электросварная прямошовная с весьма усиленной | | | | | | | |
| | антикор. изоляцией (для фасонных частей (патрубок)) Ø57х3,0мм L=0,4м | ГОСТ 10704-91 | | | шт | 1 | 2,40 | изготовить по месту |
| 2 | Труба стальная электросварная прямошовная с весьма усиленной | | | | | | | |
| | антикор. изоляцией (для фасонных частей (патрубок)) Ø25х1,8мм L=0,2м | ГОСТ 10704-91 | | | шт | 4 | 0,145 | изготовить по месту |
| 3 | Кран шаровой латунь внутренняя/внутренняя резьба бабочка Ду25мм | | | | шт | 4 | | |
| 4 | Счетчик холодной воды класса С DN 15, Q1,5 м3/час | | | | шт | 4 | | |
| 5 | Модуль импульсного входа для многоструйных счетчиков воды | mun Sensus | | | шт | 4 | | |
| 6 | Муфта с наружной резьбой 25*1/2"" | JAKKO | | | шт | 4 | | |
| 7 | Фланцы стальные плоские приварные Ру1,0МПа Dy50 | ГОСТ 12820-80 | | | шт | 2 | 2,06 | |
| 8 | Фланцы стальные плоские приварные Ру1,0МПа Dy100 | ГОСТ 12820-80 | | | шт | 2 | 3,81 | |
| 9 | Фланцы свободные на приварном кольце Ру1,0 МПа Dy100 | ГОСТ 12822-80* | | | шт | 2 | 4,34 | |
| 10 | Заглушка Dy50 | | | | шт | 1 | | |
| 11 | Втулка под фланец PE100 SDR17 "питьевая" DN110х6,6мм, PN10 | ГОСТ 18599-2001 | | | шт | 2 | | |
| 12 | Труба стальная электросварная с весьма усиленной | | | | | | | |
| | битумно-резиновой мастикой (гильза) Ø159х4,0мм L=0,3м | ГОСТ 10704-91 | | | шт | 2 | 4,587 | изготовить по месту |
| 13 | Труба стальная электросварная с весьма усиленной | | | | | | | |
| | битумно-резиновой мастикой (гильза) Ø325х5,0мм L=0,3м | ГОСТ 10704-91 | | | шт | 2 | 11,84 | изготовить по месту |
| 14 | Бетонная опора V=0,027м³ | | | | шт | 2 | | |
| 15 | Прокат листовой горячекатанный 40х200х2 | ГОСТ 19903-74* | | | шт | 1 | | |
| 16 | Уголок равнополочный 50х2 L=600мм | ГОСТ 8509-93 | | | шт | 1 | | |
| 17 | Болт М16 L=50мм | ГОСТ 7798-70 | | | шт | 4 | | |
| 18 | Шайба М16 | ГОСТ 11371-68 | | | шт | 4 | | |
| 19 | Гайка М16 | ГОСТ 5915-70 | | | шт | 4 | | |
| 20 | Задвижка чугунная с обрезиненым клином DN50 | 30ч39р, Ру 1 МПа | | | шт | 1 | | класс герметичности А |
| 21 | Тройник из стальных труб с изоляции ВУС DN100-50 | | | | | | | |
| | (Ø114х4,0 L=0,4, Ø57х3,0 L=0,15) | ГОСТ 10704-91 ГОСТ 30693-2000 | | | шт | 1 | 5.03 | |

Примечание:

1. Объемы даны на один водоразборный колодец.
2. Бетонные поверхности со стороны обратной засыпки окрасить битумом за 2 раза.
3. п.13, 14 окраска ПФ 115 за 2 раза по огрунтовке ГФ 021.

| Изм. | Кол.уч | Лист | №док | Подпись | Дата | 01-11-2021 НВ | | | |
|---|---|---|---|---|---|---|---|---|---|
| | | | | | | Строительство водопроводных сетей в районе Красный кордон г.Семей ВКО | | | |
| | | | | | | Наружные сети водоснабжения | Стадия | Лист | Листов |
| | | | | | | | РП | 59 | |
| Исполнил | Байболов А. | | | | 04.22 | | | | |
| Проверил | Аспанов О. | | | | 04.22 | Водоразборный колодец на 4 потребителя с подключением от трубы Ø110мм | ТОО «Redline Pro» г. Шымкент - 2022 год | | |
| Нор.Контро | Алибеков К. | | | | 04.22 | | | | |

Согласовано

Взам. инв. №

Подпись и дата

Инв. № подл.

Формат: А4х4

# План

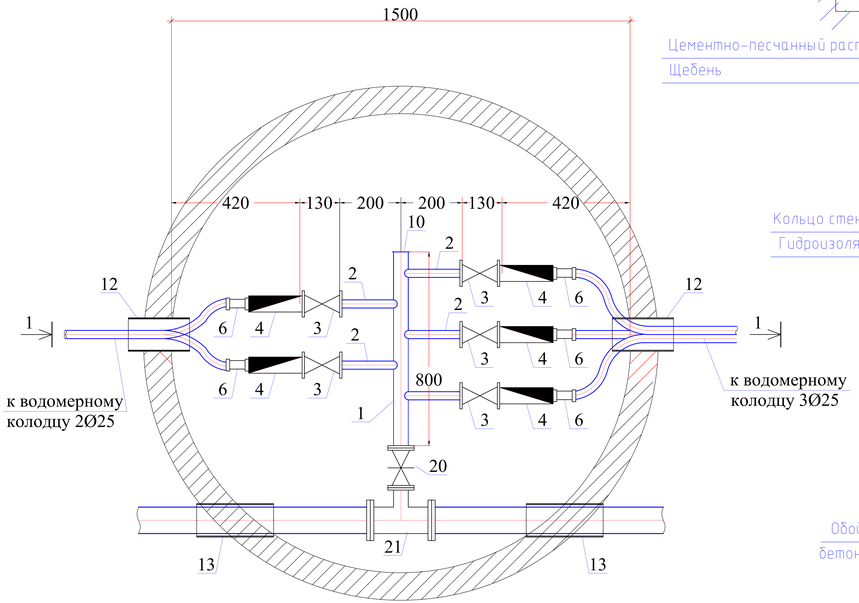


# Разрез 1-1

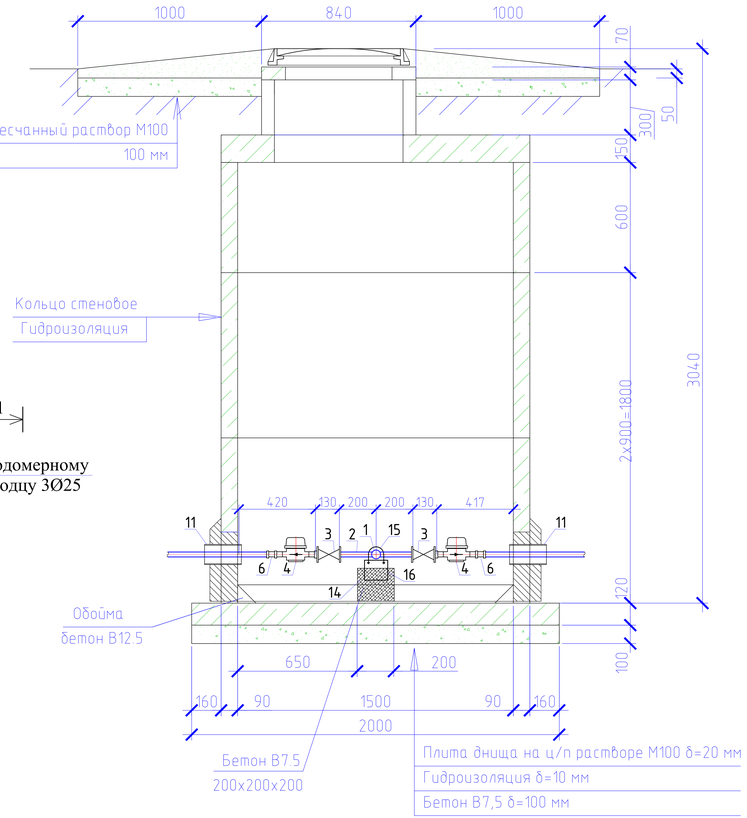


Спецификация оборудования

| Поз | Наименование и техническая характеристика | Тип, марка, обозначение документа, опросного листа | Код оборудования, изделия, материала | Завод-изготовитель | Един. изм | Кол. | Масса единицы (кг) | Примечание |
|---|---|---|---|---|---|---|---|---|
| 1 | 2 | 3 | 4 | 5 | 6 | 7 | 8 | 9 |
| | Водоразборный колодец на 5 потребителя | | | | шт | 8 | | |
| 1 | Труба стальная электросварная прямошовная с весьма усиленной | | | | | | | |
| | антикор. изоляцией (для фасонных частей (патрубок)) Ф57х3,0мм L=0,4м | ГОСТ 10704-91 | | | шт | 1 | 3,20 | изготовить по месту |
| 2 | Труба стальная электросварная прямошовная с весьма усиленной | | | | | | | |
| | антикор. изоляцией (для фасонных частей (патрубок)) Ф25х1,8мм L=0,2м | ГОСТ 10704-91 | | | шт | 5 | 0,145 | изготовить по месту |
| 3 | Кран шаровой латунь внутренняя/внутренняя резьба бабочка Ду25мм | | | | шт | 5 | | |
| 4 | Счетчик холодной воды класса С DN 15, Q1,5 м3/час | | | | шт | 5 | | |
| 5 | Модуль импульсного входа для многоструйных счетчиков воды | mun Sensus | | | шт | 5 | | |
| 6 | Муфта с наружной резьбой 25*1/2"" | JAKKO | | | шт | 5 | | |
| 7 | Фланцы стальные плоские приварные Ру1,0МПа Dy50 | ГОСТ 12820-80 | | | шт | 2 | 2,06 | |
| 8 | Фланцы стальные плоские приварные Ру1,0МПа Dy100 | ГОСТ 12820-80 | | | шт | 2 | 3,81 | |
| 9 | Фланцы свободные на приварном кольце Ру1,0 МПа Dy100 | ГОСТ 12822-80* | | | шт | 2 | 4,34 | |
| 10 | Заглушка Dy50 | | | | шт | 1 | | |
| 11 | Втулка под фланец PE100 SDR17 "питьевая" DN110х6,6мм, PN10 | ГОСТ 18599-2001 | | | шт | 2 | | |
| 12 | Труба стальная электросварная с весьма усиленной | | | | | | | |
| | битумно-резиновой мастикой (гильза) Ф159х4,0мм L=0,3м | ГОСТ 10704-91 | | | шт | 2 | 4,587 | изготовить по месту |
| 13 | Труба стальная электросварная с весьма усиленной | | | | | | | |
| | битумно-резиновой мастикой (гильза) Ф325х5,0мм L=0,3м | ГОСТ 10704-91 | | | шт | 2 | 11,84 | изготовить по месту |
| 14 | Бетонная опора V=0,027м³ | | | | шт | 2 | | |
| 15 | Прокат листовой горячекатанный 40х200х2 | ГОСТ 19903-74* | | | шт | 1 | | |
| 16 | Уголок равнополочный 50х2 L=600мм | ГОСТ 8509-93 | | | шт | 1 | | |
| 17 | Болт М16 L=50мм | ГОСТ 7798-70 | | | шт | 4 | | |
| 18 | Шайба М16 | ГОСТ 11371-68 | | | шт | 4 | | |
| 19 | Гайка М16 | ГОСТ 5915-70 | | | шт | 4 | | |
| 20 | Задвижка чугунная с обрезиненым клином DN50 | 30ч39р, Ру 1 МПа | | | шт | 1 | | класс герметичности А |
| 21 | Тройник из стальных труб с изоляции ВУС DN100-50 | | | | | | | |
| | (Ø114х4,0 L=0,4, Ф57х3,0 L=0,15) | ГОСТ 10704-91 ГОСТ 30693-2000 | | | шт | 1 | 5.03 | |

Примечание:

1. Объемы даны на один водоразборный колодец.
2. Бетонные поверхности со стороны обратной засыпки окрасить битумом за 2 раза.
3. п.13, 14 окраска ПФ 115 за 2 раза по огрунтовке ГФ 021.

| Изм. | Кол.уч | Лист | №док | Подпись | Дата | 01-11-2021 НВ | | | |
|---|---|---|---|---|---|---|---|---|---|
| | | | | | | Строительство водопроводных сетей в районе Красный кордон г.Семей ВКО | | | |
| | | | | | | Наружные сети водоснабжения | Стадия | Лист | Листов |
| | | | | | | | РП | 60 | |
| Исполнил | | Байболов А. | | | 04.22 | | | | |
| Проверил | | Аспанов О. | | | 04.22 | Водоразборный колодец на 5 потребителя с подключением от трубы Ф110мм | ТОО «Redline Pro» г. Шымкент - 2022 год | | |
| Нор.Контро | | Алибеков К. | | | 04.22 | | | | |

Формат: А4х4

Согласовано

Взам. инв. №

Подпись и дата

Инв. № подл.

# План

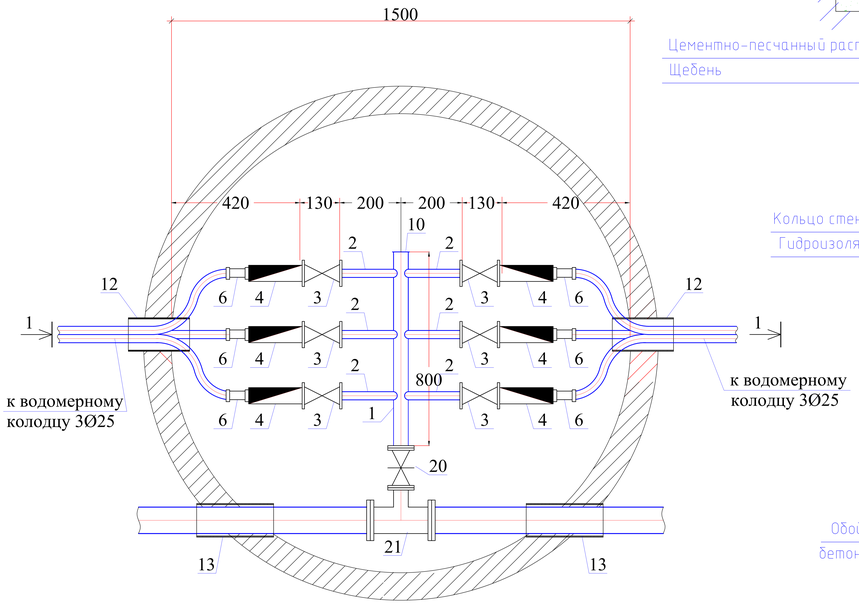


# Разрез 1-1

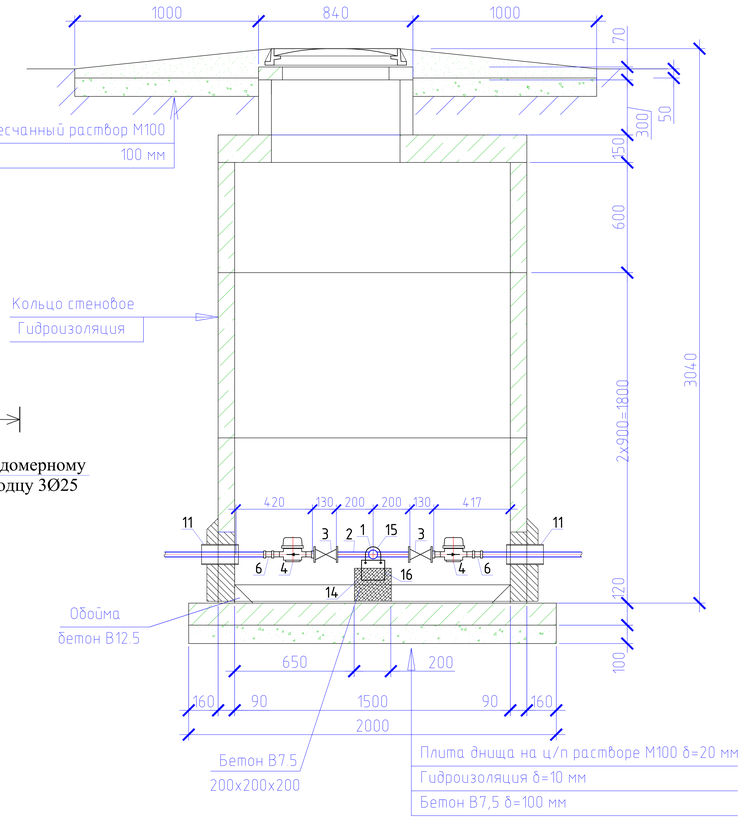


Спецификация оборудования

| Поз | Наименование и техническая характеристика | Тип, марка, обозначение документа, опросного листа | Код оборудования, изделия, материала | Завод-изготовитель | Един. изм | Кол. | Масса единицы (кг) | Примечание |
|---|---|---|---|---|---|---|---|---|
| 1 | 2 | 3 | 4 | 5 | 6 | 7 | 8 | 9 |
| | Водоразборный колодец на 6 потребителя | | | | шт | 16 | | |
| 1 | Труба стальная электросварная прямошовная с весьма усиленной | | | | | | | |
| | антикор. изоляцией (для фасонных частей (патрубок)) Ø57х3,0мм L=0,4м | ГОСТ 10704-91 | | | шт | 1 | 3,20 | изготовить по месту |
| 2 | Труба стальная электросварная прямошовная с весьма усиленной | | | | | | | |
| | антикор. изоляцией (для фасонных частей (патрубок)) Ø25х1,8мм L=0,2м | ГОСТ 10704-91 | | | шт | 6 | 0,145 | изготовить по месту |
| 3 | Кран шаровой латунь внутренняя/внутренняя резьба бабочка Ду25мм | | | | шт | 6 | | |
| 4 | Счетчик холодной воды класса С DN 15, Q1,5 м3/час | | | | шт | 6 | | |
| 5 | Модуль импульсного входа для многоструйных счетчиков воды | mun Sensus | | | шт | 6 | | |
| 6 | Муфта с наружной резьбой 25*1/2"" | JAKKO | | | шт | 6 | | |
| 7 | Фланцы стальные плоские приварные Ру1,0МПа Dy50 | ГОСТ 12820-80 | | | шт | 2 | 2,06 | |
| 8 | Фланцы стальные плоские приварные Ру1,0МПа Dy100 | ГОСТ 12820-80 | | | шт | 2 | 3,81 | |
| 9 | Фланцы свободные на приварном кольце Ру1,0 МПа Dy100 | ГОСТ 12822-80* | | | шт | 2 | 4,34 | |
| 10 | Заглушка Dy50 | | | | шт | 1 | | |
| 11 | Втулка под фланец PE100 SDR17 "питьевая" DN110х6,6мм, PN10 | ГОСТ 18599-2001 | | | шт | 2 | | |
| 12 | Труба стальная электросварная с весьма усиленной | | | | | | | |
| | битумно-резиновой мастикой (гильза) Ø159х4,0мм L=0,3м | ГОСТ 10704-91 | | | шт | 2 | 4,587 | изготовить по месту |
| 13 | Труба стальная электросварная с весьма усиленной | | | | | | | |
| | битумно-резиновой мастикой (гильза) Ø325х5,0мм L=0,3м | ГОСТ 10704-91 | | | шт | 2 | 11,84 | изготовить по месту |
| 14 | Бетонная опора V=0,027м³ | | | | шт | 2 | | |
| 15 | Прокат листовой горячекатанный 40х200х2 | ГОСТ 19903-74* | | | шт | 1 | | |
| 16 | Уголок равнополочный 50х2 L=600мм | ГОСТ 8509-93 | | | шт | 1 | | |
| 17 | Болт М16 L=50мм | ГОСТ 7798-70 | | | шт | 4 | | |
| 18 | Шайба М16 | ГОСТ 11371-68 | | | шт | 4 | | |
| 19 | Гайка М16 | ГОСТ 5915-70 | | | шт | 4 | | |
| 20 | Задвижка чугунная с обрезиненым клином DN50 | 30ч39р, Ру 1 МПа | | | шт | 1 | | класс герметичности А |
| 21 | Тройник из стальных труб с изоляции ВУС DN100-50 | | | | | | | |
| | (Ø114х4,0 L=0,4, Ø57х3,0 L=0,15) | ГОСТ 10704-91 ГОСТ 30693-2000 | | | шт | 1 | 5.03 | |

Примечание:

1. Объемы даны на один водоразборный колодец.
2. Бетонные поверхности со стороны обратной засыпки окрасить битумом за 2 раза.
3. п.13, 14 окраска ПФ 115 за 2 раза по огрунтовке ГФ 021.

| Изм. | Кол.уч | Лист | №док | Подпись | Дата | | | | |
|---|---|---|---|---|---|---|---|---|---|
| | | | | | | 01-11-2021 НВ | | | |
| | | | | | | Строительство водопроводных сетей в районе Красный кордон г.Семей ВКО | | | |
| | | | | | | Наружные сети водоснабжения | Стадия | Лист | Листов |
| | | | | | | | РП | 61 | |
| Исполнил | | Байболов А. | | | 04.22 | | | | |
| Проверил | | Аспанов О. | | | 04.22 | Водоразборный колодец на 6 потребителя с подключением от трубы Ø110мм | ТОО «Redline Pro» г. Шымкент - 2022 год | | |
| Нор.Контро | | Алибеков К. | | | 04.22 | | | | |

Формат: А4х4

Согласовано

Взам. инв. №

Подпись и дата

Инв. № подл.

# План

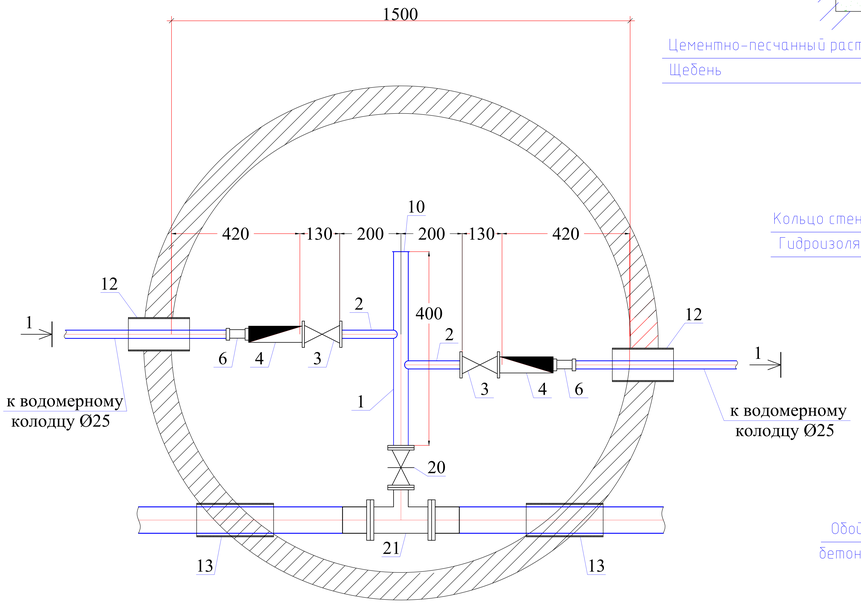


# Разрез 1-1

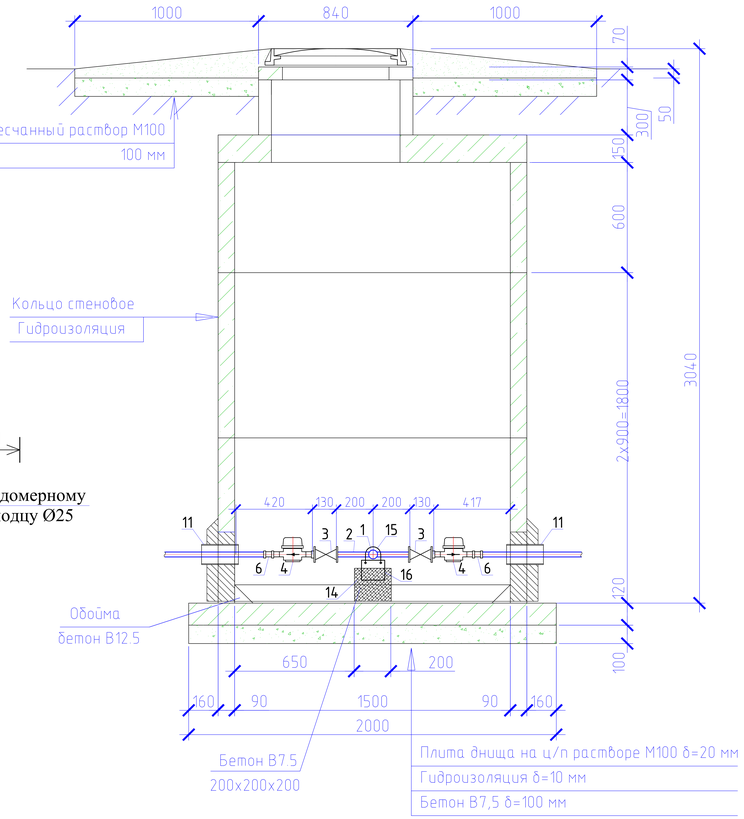


Спецификация оборудования

| Поз | Наименование и техническая характеристика | Тип, марка, обозначение документа, опросного листа | Код оборудования, изделия, материала | Завод-изготовитель | Един. изм | Кол. | Масса единицы (кг) | Примечание |
|---|---|---|---|---|---|---|---|---|
| 1 | 2 | 3 | 4 | 5 | 6 | 7 | 8 | 9 |
| | Водоразборный колодец на 2 потребителя | | | | шт | 6 | | |
| 1 | Труба стальная электросварная прямошовная с весьма усиленной | | | | | | | |
| | антикор. изоляцией (для фасонных частей (патрубок)) Ф57х3,0мм L=0,4м | ГОСТ 10704-91 | | | шт | 1 | 1,60 | изготовить по месту |
| 2 | Труба стальная электросварная прямошовная с весьма усиленной | | | | | | | |
| | антикор. изоляцией (для фасонных частей (патрубок)) Ф25х1,8мм L=0,2м | ГОСТ 10704-91 | | | шт | 2 | 0,145 | изготовить по месту |
| 3 | Кран шаровой латунь внутренняя/внутренняя резьба бабочка Ду25мм | | | | шт | 2 | | |
| 4 | Счетчик холодной воды класса С DN 15, Q1,5 м3/час | | | | шт | 2 | | |
| 5 | Модуль импульсного входа для многоструйных счетчиков воды | mun Sensus | | | шт | 2 | | |
| 6 | Муфта с наружной резьбой 25*1/2"" | JAKKO | | | шт | 2 | | |
| 7 | Фланцы стальные плоские приварные Ру1,0МПа Dy50 | ГОСТ 12820-80 | | | шт | 2 | 2,06 | |
| 8 | Фланцы стальные плоские приварные Ру1,0МПа Dy125 | ГОСТ 12820-80 | | | шт | 2 | 5,40 | |
| 9 | Фланцы свободные на приварном кольце Ру1,0 МПа Dy125 | ГОСТ 12822-80* | | | шт | 2 | 6,09 | |
| 10 | Заглушка Dy50 | | | | шт | 1 | | |
| 11 | Втулка под фланец PE100 SDR17 "питьевая" DN125x7,4мм, PN10 | ГОСТ 18599-2001 | | | шт | 2 | | |
| 12 | Труба стальная электросварная с весьма усиленной | | | | | | | |
| | битумно-резиновой мастикой (гильза) Ф159х4,0мм L=0,3м | ГОСТ 10704-91 | | | шт | 2 | 4,587 | изготовить по месту |
| 13 | Труба стальная электросварная с весьма усиленной | | | | | | | |
| | битумно-резиновой мастикой (гильза) Ф325х5,0мм L=0,3м | ГОСТ 10704-91 | | | шт | 2 | 11,84 | изготовить по месту |
| 14 | Бетонная опора V=0,027м³ | | | | шт | 2 | | |
| 15 | Прокат листовой горячекатанный 40х200х2 | ГОСТ 19903-74* | | | шт | 1 | | |
| 16 | Уголок равнополочный 50х2 L=600мм | ГОСТ 8509-93 | | | шт | 1 | | |
| 17 | Болт М16 L=50мм | ГОСТ 7798-70 | | | шт | 4 | | |
| 18 | Шайба М16 | ГОСТ 11371-68 | | | шт | 4 | | |
| 19 | Гайка М16 | ГОСТ 5915-70 | | | шт | 4 | | |
| 20 | Задвижка чугунная с обрезиненым клином DN50 | 30ч39р, Ру 1 МПа | | | шт | 1 | | класс герметичности А |
| 21 | Тройник из стальных труб с изоляции ВУС DN125-50 | | | | | | | |
| | (133х4,0 L=0,4, 57х3,0 L=0,2) | ГОСТ 10704-91 ГОСТ 30693-2000 | | | шт | 1 | 6.02 | |

Примечание:

1. Объемы даны на один водоразборный колодец.
2. Бетонные поверхности со стороны обратной засыпки окрасить битумом за 2 раза.
3. п.13, 14 окраска ПФ 115 за 2 раза по огрунтовке ГФ 021.

| Изм. | Кол.уч | Лист | №док | Подпись | Дата | | | | |
|---|---|---|---|---|---|---|---|---|---|
| | | | | | | 01-11-2021 НВ | | | |
| | | | | | | Строительство водопроводных сетей в районе Красный кордон г.Семей ВКО | | | |
| | | | | | | Наружные сети водоснабжения | Стадия | Лист | Листов |
| | | | | | | | РП | 62 | |
| Исполнил | | Байболов А. | | | 04.22 | | | | |
| Проверил | | Аспанов О. | | | 04.22 | Водоразборный колодец на 2 потребителя с подключением от трубы Ф125мм | ТОО «Redline Pro» г. Шымкент - 2022 год | | |
| Нор.Контро | | Алибеков К. | | | 04.22 | | | | |

Согласовано

Взам. инв. №

Подпись и дата

Инв. № подл.

Формат: А4х4

# План

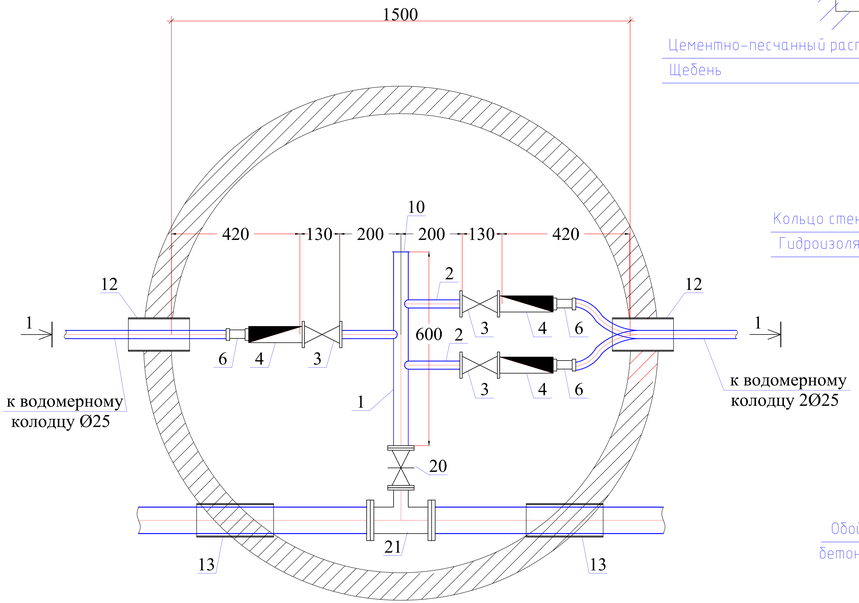


# Разрез 1-1

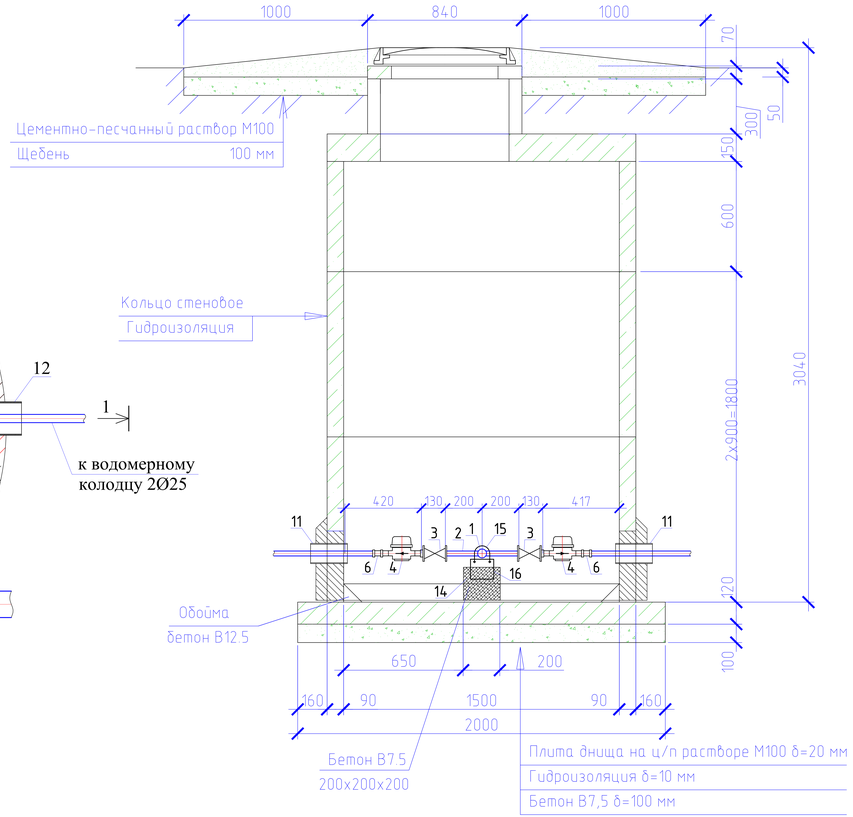


Спецификация оборудования

| Поз | Наименование и техническая характеристика | Тип, марка, обозначение документа, опросного листа | Код оборудования, изделия, материала | Завод-изготовитель | Един. изм | Кол. | Масса единицы (кг) | Примечание |
|---|---|---|---|---|---|---|---|---|
| 1 | 2 | 3 | 4 | 5 | 6 | 7 | 8 | 9 |
| | Водоразборный колодец на 3 потребителя | | | | шт | 13 | | |
| 1 | Труба стальная электросварная прямошовная с весьма усиленной | | | | | | | |
| | антикор. изоляцией (для фасонных частей (патрубок)) Ф57х3,0мм L=0,4м | ГОСТ 10704-91 | | | шт | 1 | 2,40 | изготовить по месту |
| 2 | Труба стальная электросварная прямошовная с весьма усиленной | | | | | | | |
| | антикор. изоляцией (для фасонных частей (патрубок)) Ф25х1,8мм L=0,2м | ГОСТ 10704-91 | | | шт | 3 | 0,145 | изготовить по месту |
| 3 | Кран шаровой латунь внутренняя/внутренняя резьба бабочка Ду25мм | | | | шт | 3 | | |
| 4 | Счетчик холодной воды класса С DN 15, Q1,5 м3/час | | | | шт | 3 | | |
| 5 | Модуль импульсного входа для многоструйных счетчиков воды | mun Sensus | | | шт | 3 | | |
| 6 | Муфта с наружной резьбой 25*1/2"" | JAKKO | | | шт | 3 | | |
| 7 | Фланцы стальные плоские приварные Ру1,0МПа Dy50 | ГОСТ 12820-80 | | | шт | 2 | 2,06 | |
| 8 | Фланцы стальные плоские приварные Ру1,0МПа Dy125 | ГОСТ 12820-80 | | | шт | 2 | 5,40 | |
| 9 | Фланцы свободные на приварном кольце Ру1,0 МПа Dy125 | ГОСТ 12822-80* | | | шт | 2 | 6,09 | |
| 10 | Заглушка Dy50 | | | | шт | 1 | | |
| 11 | Втулка под фланец PE100 SDR17 "питьевая" DN125x7,4мм, PN10 | ГОСТ 18599-2001 | | | шт | 2 | | |
| 12 | Труба стальная электросварная с весьма усиленной | | | | | | | |
| | битумно-резиновой мастикой (гильза) Ф159х4,0мм L=0,3м | ГОСТ 10704-91 | | | шт | 2 | 4,587 | изготовить по месту |
| 13 | Труба стальная электросварная с весьма усиленной | | | | | | | |
| | битумно-резиновой мастикой (гильза) Ф325х5,0мм L=0,3м | ГОСТ 10704-91 | | | шт | 2 | 11,84 | изготовить по месту |
| 14 | Бетонная опора V=0,027м³ | | | | шт | 2 | | |
| 15 | Прокат листовой горячекатанный 40х200х2 | ГОСТ 19903-74* | | | шт | 1 | | |
| 16 | Уголок равнополочный 50х2 L=600мм | ГОСТ 8509-93 | | | шт | 1 | | |
| 17 | Болт М16 L=50мм | ГОСТ 7798-70 | | | шт | 4 | | |
| 18 | Шайба М16 | ГОСТ 11371-68 | | | шт | 4 | | |
| 19 | Гайка М16 | ГОСТ 5915-70 | | | шт | 4 | | |
| 20 | Задвижка чугунная с обрезиненым клином DN50 | 30ч39р, Ру 1 МПа | | | шт | 1 | | класс герметичности А |
| 21 | Тройник из стальных труб с изоляции ВУС DN125-50 | | | | | | | |
| | (133х4,0 L=0,4, 57х3,0 L=0,2) | ГОСТ 10704-91 ГОСТ 30693-2000 | | | шт | 1 | 6.02 | |

Примечание:

1. Объемы даны на один водоразборный колодец.
2. Бетонные поверхности со стороны обратной засыпки окрасить битумом за 2 раза.
3. п.13, 14 окраска ПФ 115 за 2 раза по огрунтовке ГФ 021.

| Изм. | Кол.уч | Лист | №док | Подпись | Дата | | | | |
|---|---|---|---|---|---|---|---|---|---|
| | | | | | | 01-11-2021 НВ | | | |
| | | | | | | Строительство водопроводных сетей в районе Красный кордон г.Семей ВКО | | | |
| | | | | | | Наружные сети водоснабжения | Стадия | Лист | Листов |
| | | | | | | | РП | 63 | |
| Исполнил | | Байболов А. | | | 04.22 | | | | |
| Проверил | | Аспанов О. | | | 04.22 | Водоразборный колодец на 3 потребителя с подключением от трубы Ф125мм | ТОО «Redline Pro» г. Шымкент - 2022 год | | |
| Нор.Контро | | Алибеков К. | | | 04.22 | | | | |

Формат: А4х4

Согласовано

Взам. инв. №

Подпись и дата

Инв. № подл.

# План

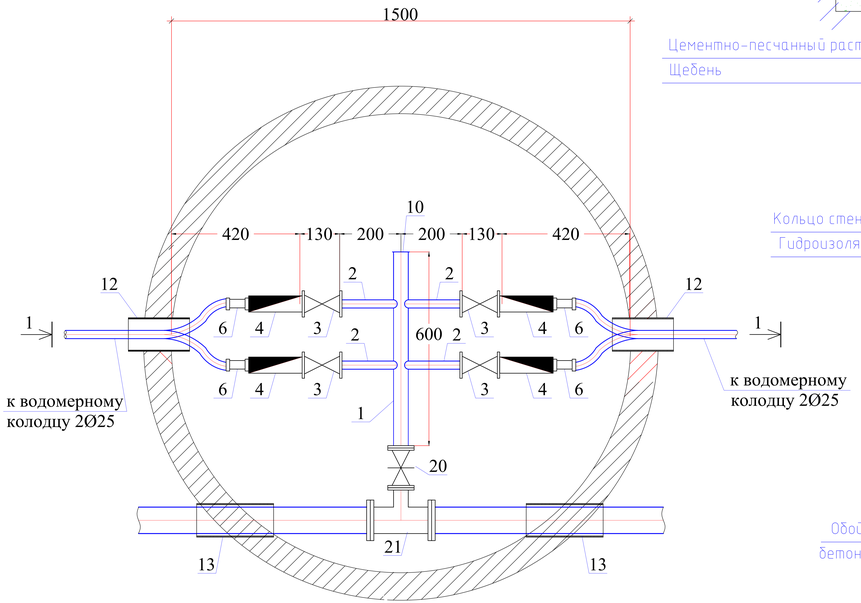


# Разрез 1-1

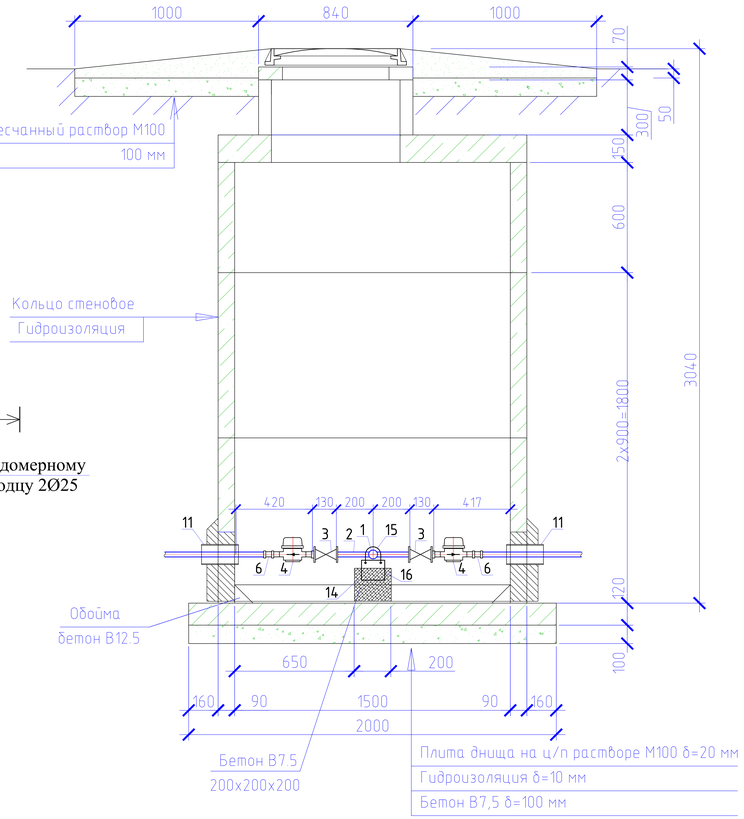


Спецификация оборудования

| Поз | Наименование и техническая характеристика | Тип, марка, обозначение документа, опросного листа | Код оборудования, изделия, материала | Завод-изготовитель | Един. изм | Кол. | Масса единицы (кг) | Примечание |
|---|---|---|---|---|---|---|---|---|
| 1 | 2 | 3 | 4 | 5 | 6 | 7 | 8 | 9 |
| | Водоразборный колодец на 4 потребителя | | | | шт | 9 | | |
| 1 | Труба стальная электросварная прямошовная с весьма усиленной | | | | | | | |
| | антикор. изоляцией (для фасонных частей (патрубок)) Ф57х3,0мм L=0,4м | ГОСТ 10704-91 | | | шт | 1 | 2,40 | изготовить по месту |
| 2 | Труба стальная электросварная прямошовная с весьма усиленной | | | | | | | |
| | антикор. изоляцией (для фасонных частей (патрубок)) Ф25х1,8мм L=0,2м | ГОСТ 10704-91 | | | шт | 4 | 0,145 | изготовить по месту |
| 3 | Кран шаровой латунь внутренняя/внутренняя резьба бабочка Ду25мм | | | | шт | 4 | | |
| 4 | Счетчик холодной воды класса С DN 15, Q1,5 м3/час | | | | шт | 4 | | |
| 5 | Модуль импульсного входа для многоструйных счетчиков воды | mun Sensus | | | шт | 4 | | |
| 6 | Муфта с наружной резьбой 25*1/2"" | JAKKO | | | шт | 4 | | |
| 7 | Фланцы стальные плоские приварные Ру1,0МПа Ду50 | ГОСТ 12820-80 | | | шт | 2 | 2,06 | |
| 8 | Фланцы стальные плоские приварные Ру1,0МПа Ду125 | ГОСТ 12820-80 | | | шт | 2 | 5,40 | |
| 9 | Фланцы свободные на приварном кольце Ру1,0 МПа Ду125 | ГОСТ 12822-80* | | | шт | 2 | 6,09 | |
| 10 | Заглушка Ду50 | | | | шт | 1 | | |
| 11 | Втулка под фланец PE100 SDR17 "питьевая" DN125x7,4мм, PN10 | ГОСТ 18599-2001 | | | шт | 2 | | |
| 12 | Труба стальная электросварная с весьма усиленной | | | | | | | |
| | битумно-резиновой мастикой (гильза) Ф159х4,0мм L=0,3м | ГОСТ 10704-91 | | | шт | 2 | 4,587 | изготовить по месту |
| 13 | Труба стальная электросварная с весьма усиленной | | | | | | | |
| | битумно-резиновой мастикой (гильза) Ф325х5,0мм L=0,3м | ГОСТ 10704-91 | | | шт | 2 | 11,84 | изготовить по месту |
| 14 | Бетонная опора V=0,027м³ | | | | шт | 2 | | |
| 15 | Прокат листовой горячекатанный 40х200х2 | ГОСТ 19903-74* | | | шт | 1 | | |
| 16 | Уголок равнополочный 50х2 L=600мм | ГОСТ 8509-93 | | | шт | 1 | | |
| 17 | Болт М16 L=50мм | ГОСТ 7798-70 | | | шт | 4 | | |
| 18 | Шайба М16 | ГОСТ 11371-68 | | | шт | 4 | | |
| 19 | Гайка М16 | ГОСТ 5915-70 | | | шт | 4 | | |
| 20 | Задвижка чугунная с обрезиненым клином DN50 | 30ч39р, Ру 1 МПа | | | шт | 1 | | класс герметичности А |
| 21 | Тройник из стальных труб с изоляции ВУС DN125-50 | | | | | | | |
| | (133х4,0 L=0,4, 57х3,0 L=0,2) | ГОСТ 10704-91 ГОСТ 30693-2000 | | | шт | 1 | 6.02 | |

Примечание:

1. Объемы даны на один водоразборный колодец.
2. Бетонные поверхности со стороны обратной засыпки окрасить битумом за 2 раза.
3. п.13, 14 окраска ПФ 115 за 2 раза по огрунтовке ГФ 021.

| Изм. | Кол.уч | Лист | №док | Подпись | Дата | | | | |
|---|---|---|---|---|---|---|---|---|---|
| | | | | | | 01-11-2021 НВ | | | |
| | | | | | | Строительство водопроводных сетей в районе Красный кордон г.Семей ВКО | | | |
| | | | | | | Наружные сети водоснабжения | Стадия | Лист | Листов |
| | | | | | | | РП | 64 | |
| Исполнил | | Байболов А. | | | 04.22 | | | | |
| Проверил | | Аспанов О. | | | 04.22 | Водоразборный колодец на 4 потребителя с подключением от трубы Ф125мм | ТОО «Redline Pro» г. Шымкент - 2022 год | | |
| Нор.Контро | | Алибеков К. | | | 04.22 | | | | |

Согласовано

Взам. инв. №

Подпись и дата

Инв. № подл.

Формат: А4х4

# План

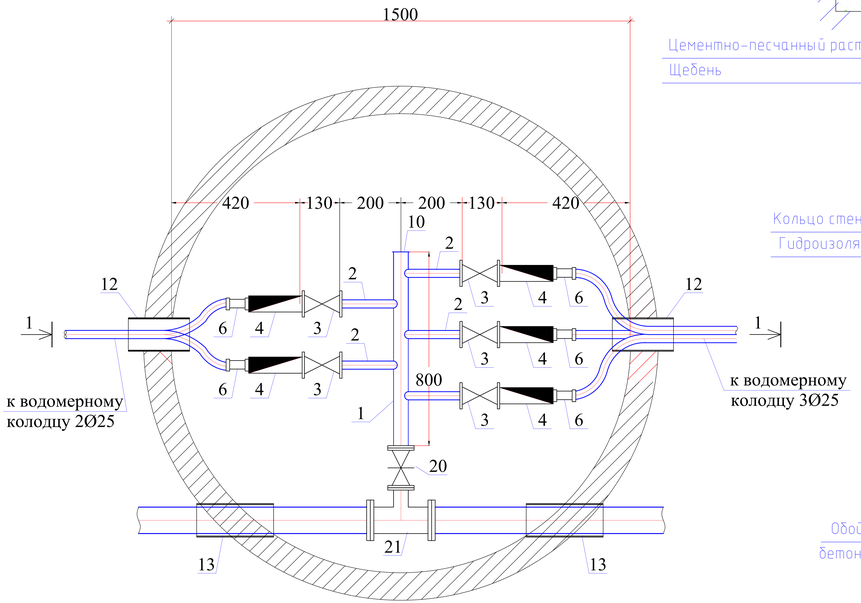


# Разрез 1-1

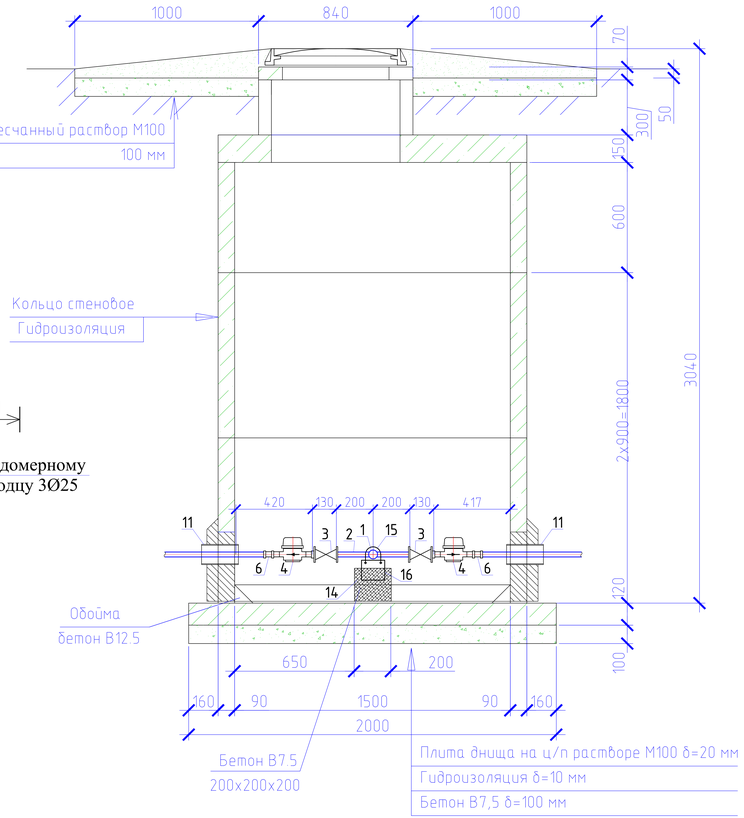


Спецификация оборудования

| Поз | Наименование и техническая характеристика | Тип, марка, обозначение документа, опросного листа | Код оборудования, изделия, материала | Завод-изготовитель | Един. изм | Кол. | Масса единицы (кг) | Примечание |
|---|---|---|---|---|---|---|---|---|
| 1 | 2 | 3 | 4 | 5 | 6 | 7 | 8 | 9 |
| | Водоразборный колодец на 5 потребителя | | | | шт | 11 | | |
| 1 | Труба стальная электросварная прямошовная с весьма усиленной | | | | | | | |
| | антикор. изоляцией (для фасонных частей (патрубок)) Ф57х3,0мм L=0,4м | ГОСТ 10704-91 | | | шт | 1 | 3,20 | изготовить по месту |
| 2 | Труба стальная электросварная прямошовная с весьма усиленной | | | | | | | |
| | антикор. изоляцией (для фасонных частей (патрубок)) Ф25х1,8мм L=0,2м | ГОСТ 10704-91 | | | шт | 5 | 0,145 | изготовить по месту |
| 3 | Кран шаровой латунь внутренняя/внутренняя резьба бабочка Ду25мм | | | | шт | 5 | | |
| 4 | Счетчик холодной воды класса С DN 15, Q1,5 м3/час | | | | шт | 5 | | |
| 5 | Модуль импульсного входа для многоструйных счетчиков воды | mun Sensus | | | шт | 5 | | |
| 6 | Муфта с наружной резьбой 25*1/2"" | JAKKO | | | шт | 5 | | |
| 7 | Фланцы стальные плоские приварные Ру1,0МПа Dy50 | ГОСТ 12820-80 | | | шт | 2 | 2,06 | |
| 8 | Фланцы стальные плоские приварные Ру1,0МПа Dy125 | ГОСТ 12820-80 | | | шт | 2 | 5,40 | |
| 9 | Фланцы свободные на приварном кольце Ру1,0 МПа Dy125 | ГОСТ 12822-80* | | | шт | 2 | 6,09 | |
| 10 | Заглушка Dy50 | | | | шт | 1 | | |
| 11 | Втулка под фланец PE100 SDR17 "питьевая" DN125x7,4мм, PN10 | ГОСТ 18599-2001 | | | шт | 2 | | |
| 12 | Труба стальная электросварная с весьма усиленной | | | | | | | |
| | битумно-резиновой мастикой (гильза) Ф159х4,0мм L=0,3м | ГОСТ 10704-91 | | | шт | 2 | 4,587 | изготовить по месту |
| 13 | Труба стальная электросварная с весьма усиленной | | | | | | | |
| | битумно-резиновой мастикой (гильза) Ф325х5,0мм L=0,3м | ГОСТ 10704-91 | | | шт | 2 | 11,84 | изготовить по месту |
| 14 | Бетонная опора $V=0,027м^3$ | | | | шт | 2 | | |
| 15 | Прокат листовой горячекатанный 40х200х2 | ГОСТ 19903-74* | | | шт | 1 | | |
| 16 | Уголок равнополочный 50х2 L=600мм | ГОСТ 8509-93 | | | шт | 1 | | |
| 17 | Болт М16 L=50мм | ГОСТ 7798-70 | | | шт | 4 | | |
| 18 | Шайба М16 | ГОСТ 11371-68 | | | шт | 4 | | |
| 19 | Гайка М16 | ГОСТ 5915-70 | | | шт | 4 | | |
| 20 | | 30ч39р, Ру 1 МПа | | | шт | 1 | | класс герметичности А |
| 21 | Тройник из стальных труб с изоляции ВУС DN100-50 | | | | | | | |
| | (133х4,0 L=0,4, 57х3,0 L=0,2) | ГОСТ 10704-91 ГОСТ 30693-2000 | | | шт | 1 | 6.02 | |

Примечание:

1. Объемы даны на один водоразборный колодец.
2. Бетонные поверхности со стороны обратной засыпки окрасить битумом за 2 раза.
3. п.13, 14 окраска ПФ 115 за 2 раза по огрунтовке ГФ 021.

| Изм. | Кол.уч | Лист | №док | Подпись | Дата | 01-11-2021 НВ | | | |
|---|---|---|---|---|---|---|---|---|---|
| | | | | | | Строительство водопроводных сетей в районе Красный кордон г.Семей ВКО | | | |
| | | | | | | Наружные сети водоснабжения | Стадия | Лист | Листов |
| | | | | | | | РП | 65 | |
| Исполнил | | Байболов А. | | | 04.22 | | | | |
| Проверил | | Аспанов О. | | | 04.22 | Водоразборный колодец на 5 потребителя с подключением от трубы Ф125мм | ТОО «Redline Pro» г. Шымкент - 2022 год | | |
| Нор.Контро | | Алибеков К. | | | 04.22 | | | | |

Согласовано

Взам. инв. №

Подпись и дата

Инв. № подл.

Формат: А4х4

# План

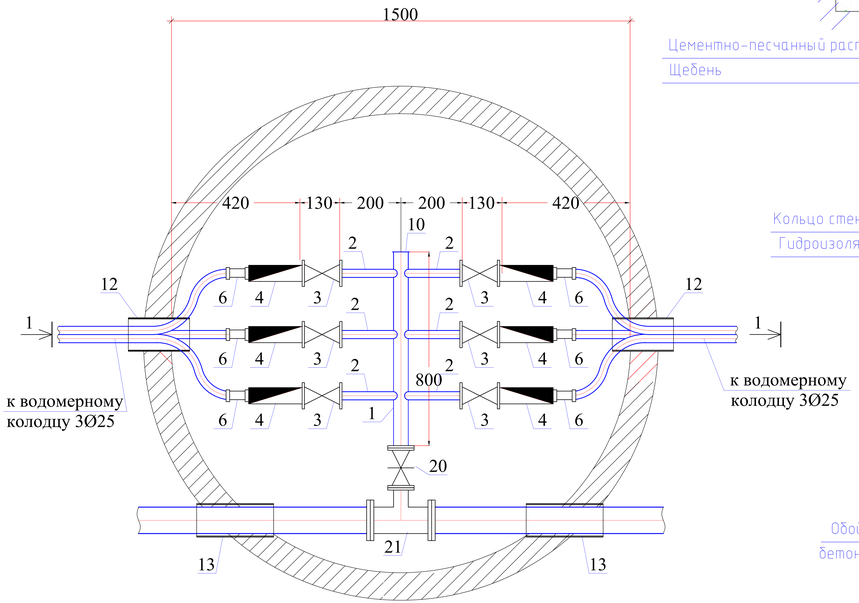


# Разрез 1-1

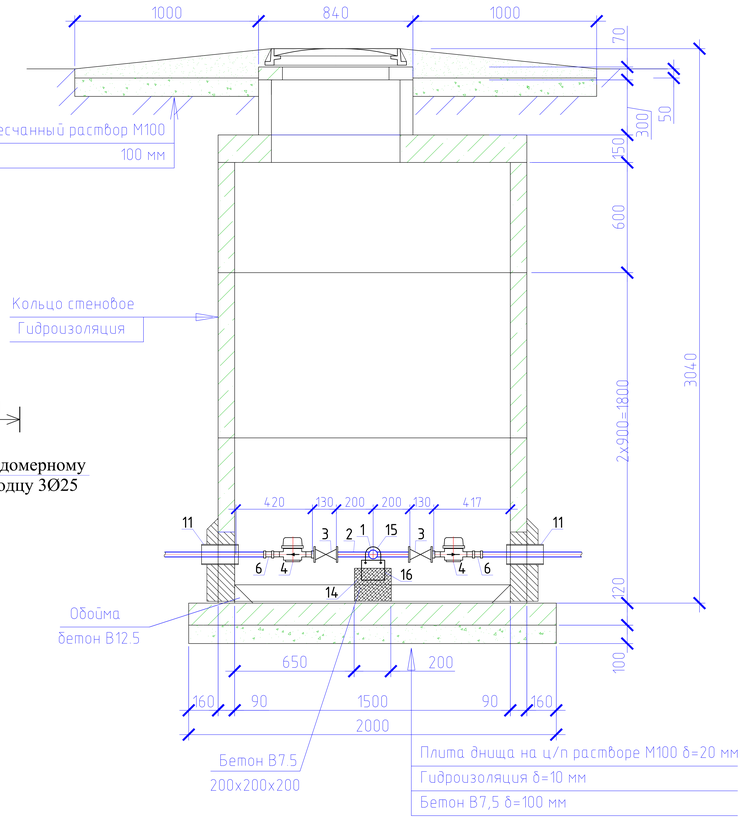


Спецификация оборудования

| Поз | Наименование и техническая характеристика | Тип, марка, обозначение документа, опросного листа | Код оборудования, изделия, материала | Завод-изготовитель | Един. изм | Кол. | Масса единицы (кг) | Примечание |
|---|---|---|---|---|---|---|---|---|
| 1 | 2 | 3 | 4 | 5 | 6 | 7 | 8 | 9 |
| | Водоразборный колодец на 6 потребителя | | | | шт | 4 | | |
| 1 | Труба стальная электросварная прямошовная с весьма усиленной | | | | | | | |
| | антикор. изоляцией (для фасонных частей (патрубок)) Ф57х3,0мм L=0,4м | ГОСТ 10704-91 | | | шт | 1 | 3,20 | изготовить по месту |
| 2 | Труба стальная электросварная прямошовная с весьма усиленной | | | | | | | |
| | антикор. изоляцией (для фасонных частей (патрубок)) Ф25х1,8мм L=0,2м | ГОСТ 10704-91 | | | шт | 6 | 0,145 | изготовить по месту |
| 3 | Кран шаровой латунь внутренняя/внутренняя резьба бабочка Ду25мм | | | | шт | 6 | | |
| 4 | Счетчик холодной воды класса С DN 15, Q1,5 м3/час | | | | шт | 6 | | |
| 5 | Модуль импульсного входа для многоструйных счетчиков воды | mun Sensus | | | шт | 6 | | |
| 6 | Муфта с наружной резьбой 25*1/2"" | JAKKO | | | шт | 6 | | |
| 7 | Фланцы стальные плоские приварные Ру1,0МПа Dy50 | ГОСТ 12820-80 | | | шт | 2 | 2,06 | |
| 8 | Фланцы стальные плоские приварные Ру1,0МПа Dy125 | ГОСТ 12820-80 | | | шт | 2 | 5,40 | |
| 9 | Фланцы свободные на приварном кольце Ру1,0 МПа Dy125 | ГОСТ 12822-80* | | | шт | 2 | 6,09 | |
| 10 | Заглушка Dy50 | | | | шт | 1 | | |
| 11 | Втулка под фланец PE100 SDR17 "питьевая" DN125x7,4мм, PN10 | ГОСТ 18599-2001 | | | шт | 2 | | |
| 12 | Труба стальная электросварная с весьма усиленной | | | | | | | |
| | битумно-резиновой мастикой (гильза) Ф159х4,0мм L=0,3м | ГОСТ 10704-91 | | | шт | 2 | 4,587 | изготовить по месту |
| 13 | Труба стальная электросварная с весьма усиленной | | | | | | | |
| | битумно-резиновой мастикой (гильза) Ф325х5,0мм L=0,3м | ГОСТ 10704-91 | | | шт | 2 | 11,84 | изготовить по месту |
| 14 | Бетонная опора V=0,027м³ | | | | шт | 2 | | |
| 15 | Прокат листовой горячекатанный 40х200х2 | ГОСТ 19903-74* | | | шт | 1 | | |
| 16 | Уголок равнополочный 50х2 L=600мм | ГОСТ 8509-93 | | | шт | 1 | | |
| 17 | Болт М16 L=50мм | ГОСТ 7798-70 | | | шт | 4 | | |
| 18 | Шайба М16 | ГОСТ 11371-68 | | | шт | 4 | | |
| 19 | Гайка М16 | ГОСТ 5915-70 | | | шт | 4 | | |
| 20 | Задвижка чугунная с обрезиненым клином DN50 | 30ч39р, Ру 1 МПа | | | шт | 1 | | класс герметичности А |
| 21 | Тройник из стальных труб с изоляции ВУС DN125-50 | | | | | | | |
| | (133х4,0 L=0,4, 57х3,0 L=0,2) | ГОСТ 10704-91 ГОСТ 30693-2000 | | | шт | 1 | 6.02 | |

Примечание:

1. Объемы даны на один водоразборный колодец.
2. Бетонные поверхности со стороны обратной засыпки окрасить битумом за 2 раза.
3. п.13, 14 окраска ПФ 115 за 2 раза по огрунтовке ГФ 021.

| Изм. | Кол.уч | Лист | №док | Подпись | Дата | | | | |
|---|---|---|---|---|---|---|---|---|---|
| | | | | | | 01-11-2021 НВ | | | |
| | | | | | | Строительство водопроводных сетей в районе Красный кордон г.Семей ВКО | | | |
| | | | | | | Наружные сети водоснабжения | Стадия | Лист | Листов |
| | | | | | | | РП | 66 | |
| Исполнил | | Байболов А. | | | 04.22 | | | | |
| Проверил | | Аспанов О. | | | 04.22 | Водоразборный колодец на 6 потребителя с подключением от трубы Ф125мм | ТОО «Redline Pro» г. Шымкент - 2022 год | | |
| Нор.Контро | | Алибеков К. | | | 04.22 | | | | |

Согласовано

Взам. инв. №

Подпись и дата

Инв. № подл.

Формат: А4х4

# План

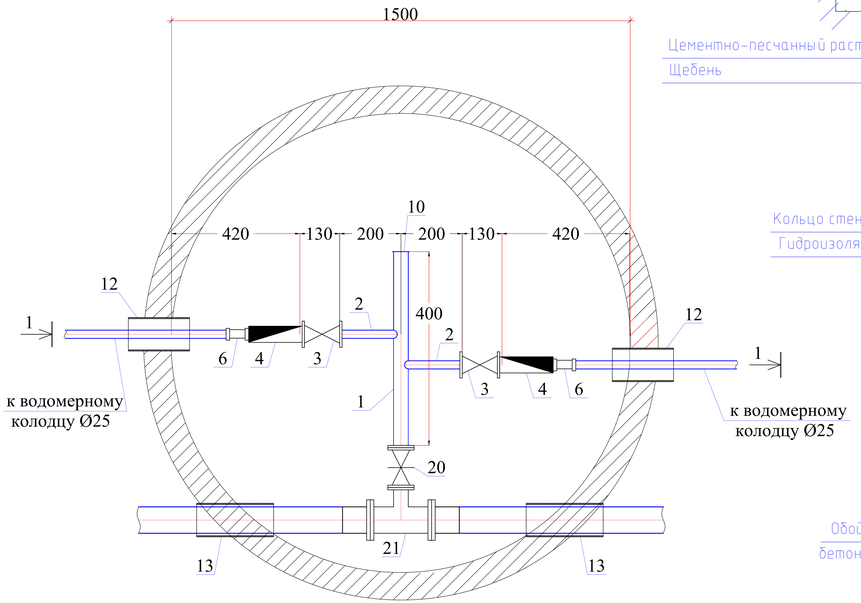


# Разрез 1-1

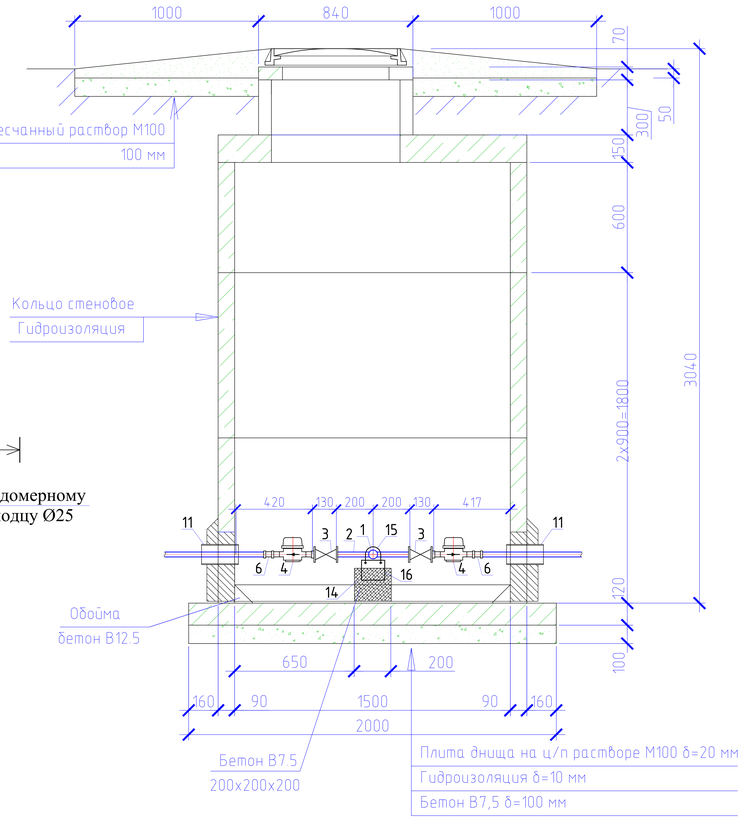


Спецификация оборудования

| Поз | Наименование и техническая характеристика | Тип, марка, обозначение документа, опросного листа | Код оборудования, изделия, материала | Завод-изготовитель | Един. изм | Кол. | Масса единицы (кг) | Примечание |
|---|---|---|---|---|---|---|---|---|
| 1 | 2 | 3 | 4 | 5 | 6 | 7 | 8 | 9 |
| | Водоразборный колодец на 2 потребителя | | | | шт | 1 | | |
| 1 | Труба стальная электросварная прямошовная с весьма усиленной | | | | | | | |
| | антикор. изоляцией (для фасонных частей (патрубок)) Ф57х3,0мм L=0,4м | ГОСТ 10704-91 | | | шт | 1 | 1,60 | изготовить по месту |
| 2 | Труба стальная электросварная прямошовная с весьма усиленной | | | | | | | |
| | антикор. изоляцией (для фасонных частей (патрубок)) Ф25х1,8мм L=0,2м | ГОСТ 10704-91 | | | шт | 2 | 0,145 | изготовить по месту |
| 3 | Кран шаровой латунь внутренняя/внутренняя резьба бабочка Ду25мм | | | | шт | 2 | | |
| 4 | Счетчик холодной воды класса С DN 15, Q1,5 м3/час | | | | шт | 2 | | |
| 5 | Модуль импульсного входа для многоструйных счетчиков воды | mun Sensus | | | шт | 2 | | |
| 6 | Муфта с наружной резьбой 25*1/2"" | JAKKO | | | шт | 2 | | |
| 7 | Фланцы стальные плоские приварные Ру1,0МПа Dy50 | ГОСТ 12820-80 | | | шт | 2 | 2,06 | |
| 8 | Фланцы стальные плоские приварные Ру1,0МПа Dy150 | ГОСТ 12820-80 | | | шт | 2 | 6,62 | |
| 9 | Фланцы свободные на приварном кольце Ру1,0 МПа Dy150 | ГОСТ 12822-80* | | | шт | 2 | 7,50 | |
| 10 | Заглушка Dy50 | | | | шт | 1 | | |
| 11 | Втулка под фланец PE100 SDR17 "питьевая" DN160x9,5мм, PN10 | ГОСТ 18599-2001 | | | шт | 2 | | |
| 12 | Труба стальная электросварная с весьма усиленной | | | | | | | |
| | битумно-резиновой мастикой (гильза) Ф159х4,0мм L=0,3м | ГОСТ 10704-91 | | | шт | 2 | 4,587 | изготовить по месту |
| 13 | Труба стальная электросварная с весьма усиленной | | | | | | | |
| | битумно-резиновой мастикой (гильза) Ф377х5,0мм L=0,3м | ГОСТ 10704-91 | | | шт | 2 | 13,76 | изготовить по месту |
| 14 | Бетонная опора $V=0,027м^3$ | | | | шт | 2 | | |
| 15 | Прокат листовой горячекатанный 40х200х2 | ГОСТ 19903-74* | | | шт | 1 | | |
| 16 | Уголок равнополочный 50х2 L=600мм | ГОСТ 8509-93 | | | шт | 1 | | |
| 17 | Болт М16 L=50мм | ГОСТ 7798-70 | | | шт | 4 | | |
| 18 | Шайба М16 | ГОСТ 11371-68 | | | шт | 4 | | |
| 19 | Гайка М16 | ГОСТ 5915-70 | | | шт | 4 | | |
| 20 | Задвижка чугунная с обрезиненым клином DN50 | 30ч39р, Ру 1 МПа | | | шт | 1 | | класс герметичности А |
| 21 | Тройник из стальных труб с изоляции ВУС DN150-50 | | | | | | | |
| | (Ø159х5,0 L=0,5, Ø57х3,0 L=0,2) | ГОСТ 10704-91 ГОСТ 30693-2000 | | | шт | 1 | 10.42 | |

Примечание:

1. Объемы даны на один водоразборный колодец.
2. Бетонные поверхности со стороны обратной засыпки окрасить битумом за 2 раза.
3. п.13, 14 окраска ПФ 115 за 2 раза по огрунтовке ГФ 021.

| Изм. | Кол.уч | Лист | №док | Подпись | Дата | | | | |
|---|---|---|---|---|---|---|---|---|---|
| | | | | | | 01-11-2021 НВ | | | |
| | | | | | | Строительство водопроводных сетей в районе Красный кордон г.Семей ВКО | | | |
| | | | | | | Наружные сети водоснабжения | Стадия | Лист | Листов |
| | | | | | | | РП | 67 | |
| Исполнил | | Байболов А. | | | 04.22 | | | | |
| Проверил | | Аспанов О. | | | 04.22 | Водоразборный колодец на 2 потребителя с подключением от трубы Ф160мм | ТОО «Redline Pro» г. Шымкент - 2022 год | | |
| Нор.Контро | | Алибеков К. | | | 04.22 | | | | |

Согласовано

Взам. инв. №

Подпись и дата

Инв. № подл.

Формат: А4х4

# План

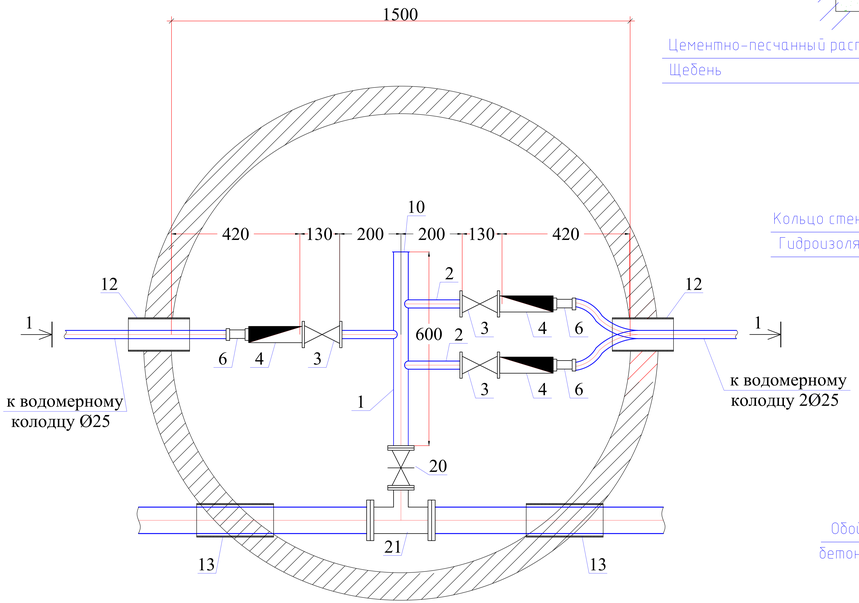


# Разрез 1-1

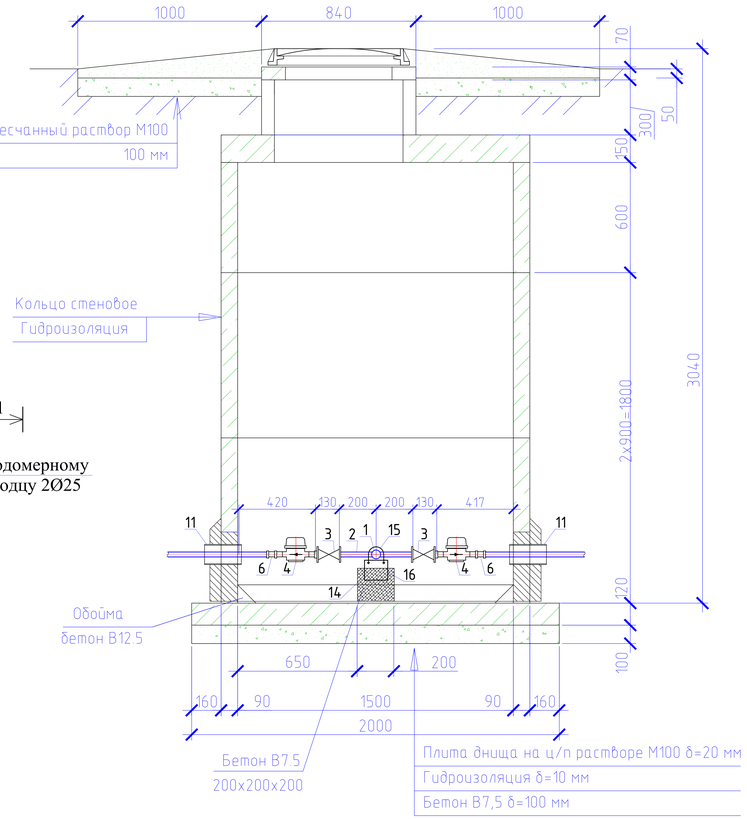


Спецификация оборудования

| Поз | Наименование и техническая характеристика | Тип, марка, обозначение документа, опросного листа | Код оборудования, изделия, материала | Завод-изготовитель | Един. изм | Кол. | Масса единицы (кг) | Примечание |
|---|---|---|---|---|---|---|---|---|
| 1 | 2 | 3 | 4 | 5 | 6 | 7 | 8 | 9 |
| | Водоразборный колодец на 3 потребителя | | | | шт | 1 | | |
| 1 | Труба стальная электросварная прямошовная с весьма усиленной | | | | | | | |
| | антикор. изоляцией (для фасонных частей (патрубок)) Ф57х3,0мм L=0,4м | ГОСТ 10704-91 | | | шт | 1 | 2,40 | изготовить по месту |
| 2 | Труба стальная электросварная прямошовная с весьма усиленной | | | | | | | |
| | антикор. изоляцией (для фасонных частей (патрубок)) Ф25х1,8мм L=0,2м | ГОСТ 10704-91 | | | шт | 3 | 0,145 | изготовить по месту |
| 3 | Кран шаровой латунь внутренняя/внутренняя резьба бабочка Ду25мм | | | | шт | 3 | | |
| 4 | Счетчик холодной воды класса С DN 15, Q1,5 м3/час | | | | шт | 3 | | |
| 5 | Модуль импульсного входа для многоструйных счетчиков воды | mun Sensus | | | шт | 3 | | |
| 6 | Муфта с наружной резьбой 25*1/2"" | JAKKO | | | шт | 3 | | |
| 7 | Фланцы стальные плоские приварные Ру1,0МПа Dy50 | ГОСТ 12820-80 | | | шт | 2 | 2,06 | |
| 8 | Фланцы стальные плоские приварные Ру1,0МПа Dy150 | ГОСТ 12820-80 | | | шт | 2 | 6,62 | |
| 9 | Фланцы свободные на приварном кольце Ру1,0 МПа Dy150 | ГОСТ 12822-80* | | | шт | 2 | 7,50 | |
| 10 | Заглушка Dy50 | | | | шт | 1 | | |
| 11 | Втулка под фланец PE100 SDR17 "питьевая" DN160x9,5мм, PN10 | ГОСТ 18599-2001 | | | шт | 2 | | |
| 12 | Труба стальная электросварная с весьма усиленной | | | | | | | |
| | битумно-резиновой мастикой (гильза) Ф159х4,0мм L=0,3м | ГОСТ 10704-91 | | | шт | 2 | 4,587 | изготовить по месту |
| 13 | Труба стальная электросварная с весьма усиленной | | | | | | | |
| | битумно-резиновой мастикой (гильза) Ф377х5,0мм L=0,3м | ГОСТ 10704-91 | | | шт | 2 | 13,76 | изготовить по месту |
| 14 | Бетонная опора V=0,027м³ | | | | шт | 2 | | |
| 15 | Прокат листовой горячекатанный 40х200х2 | ГОСТ 19903-74* | | | шт | 1 | | |
| 16 | Уголок равнополочный 50х2 L=600мм | ГОСТ 8509-93 | | | шт | 1 | | |
| 17 | Болт М16 L=50мм | ГОСТ 7798-70 | | | шт | 4 | | |
| 18 | Шайба М16 | ГОСТ 11371-68 | | | шт | 4 | | |
| 19 | Гайка М16 | ГОСТ 5915-70 | | | шт | 4 | | |
| 20 | Задвижка чугунная с обрезиненым клином DN50 | 30ч39р, Ру 1 МПа | | | шт | 1 | | класс герметичности А |
| 21 | Тройник из стальных труб с изоляции ВУС DN150-50 | | | | | | | |
| | (Ø159х5,0 L=0,5, Ф57х3,0 L=0,2) | ГОСТ 10704-91 ГОСТ 30693-2000 | | | шт | 1 | 10.42 | |

Примечание:

1. Объемы даны на один водоразборный колодец.
2. Бетонные поверхности со стороны обратной засыпки окрасить битумом за 2 раза.
3. п.13, 14 окраска ПФ 115 за 2 раза по огрунтовке ГФ 021.

| Изм. | Кол.уч | Лист | №док | Подпись | Дата | 01-11-2021 НВ | | | |
|---|---|---|---|---|---|---|---|---|---|
| | | | | | | Строительство водопроводных сетей в районе Красный кордон г.Семей ВКО | | | |
| | | | | | | Наружные сети водоснабжения | Стадия | Лист | Листов |
| | | | | | | | РП | 68 | |
| Исполнил | Байболов А. | | | | 04.22 | | | | |
| Проверил | Аспанов О. | | | | 04.22 | Водоразборный колодец на 3 потребителя с подключением от трубы Ф160мм | ТОО «Redline Pro» г. Шымкент - 2022 год | | |
| Нор.Контро | Алибеков К. | | | | 04.22 | | | | |

Согласовано

Взам. инв. №

Подпись и дата

Инв. № подл.

Формат: А4х4

# План

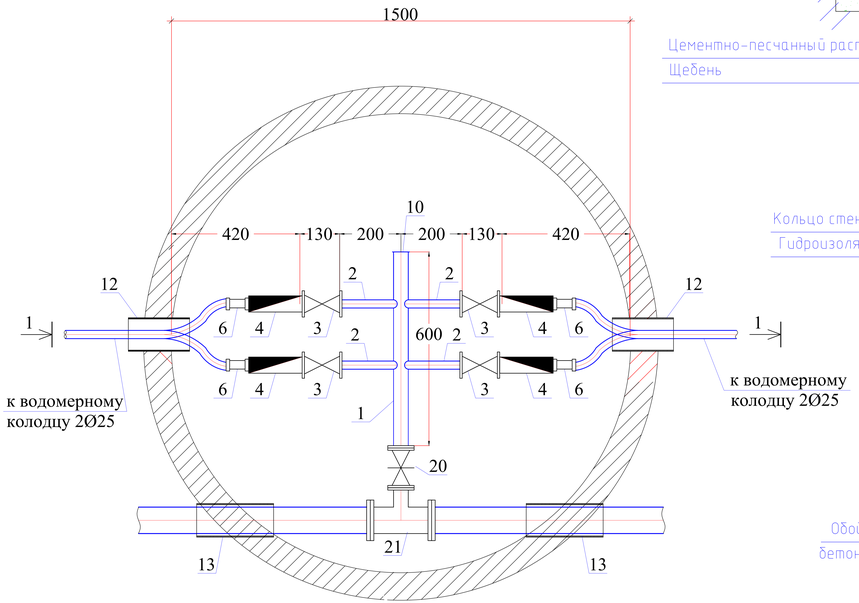


# Разрез 1-1

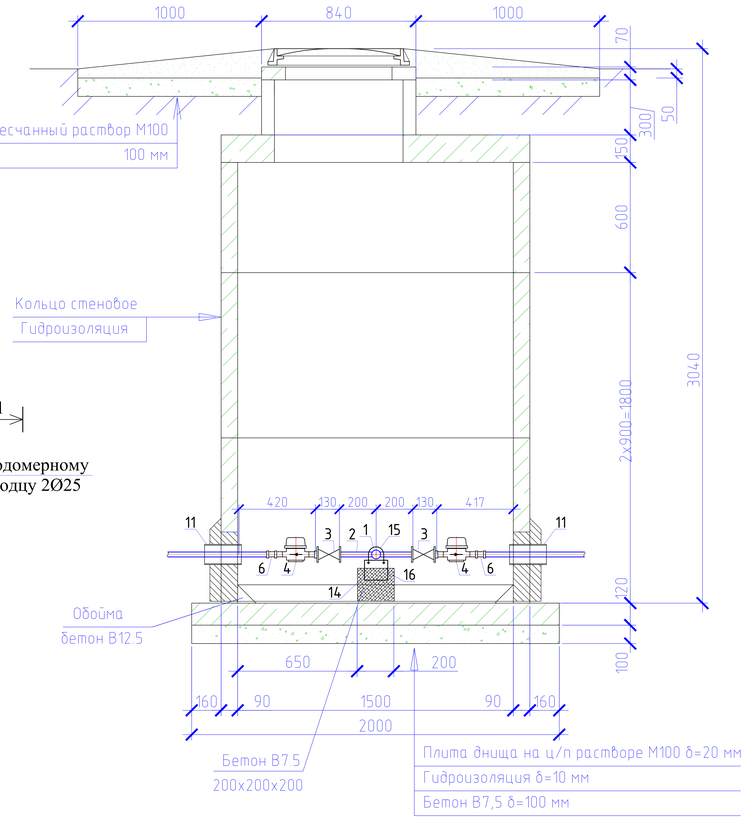


Спецификация оборудования

| Поз | Наименование и техническая характеристика | Тип, марка, обозначение документа, опросного листа | Код оборудования, изделия, материала | Завод-изготовитель | Един. изм | Кол. | Масса единицы (кг) | Примечание |
|---|---|---|---|---|---|---|---|---|
| 1 | 2 | 3 | 4 | 5 | 6 | 7 | 8 | 9 |
| | Водоразборный колодец на 4 потребителя | | | | шт | 4 | | |
| 1 | Труба стальная электросварная прямошовная с весьма усиленной | | | | | | | |
| | антикор. изоляцией (для фасонных частей (патрубок)) Ф57х3,0мм L=0,4м | ГОСТ 10704-91 | | | шт | 1 | 2,40 | изготовить по месту |
| 2 | Труба стальная электросварная прямошовная с весьма усиленной | | | | | | | |
| | антикор. изоляцией (для фасонных частей (патрубок)) Ф25х1,8мм L=0,2м | ГОСТ 10704-91 | | | шт | 4 | 0,145 | изготовить по месту |
| 3 | Кран шаровой латунь внутренняя/внутренняя резьба бабочка Ду25мм | | | | шт | 4 | | |
| 4 | Счетчик холодной воды класса С DN 15, Q1,5 м3/час | | | | шт | 4 | | |
| 5 | Модуль импульсного входа для многоструйных счетчиков воды | mun Sensus | | | шт | 4 | | |
| 6 | Муфта с наружной резьбой 25*1/2"" | JAKKO | | | шт | 4 | | |
| 7 | Фланцы стальные плоские приварные Ру1,0МПа Dy50 | ГОСТ 12820-80 | | | шт | 2 | 2,06 | |
| 8 | Фланцы стальные плоские приварные Ру1,0МПа Dy150 | ГОСТ 12820-80 | | | шт | 2 | 6,62 | |
| 9 | Фланцы свободные на приварном кольце Ру1,0 МПа Dy150 | ГОСТ 12822-80* | | | шт | 2 | 7,50 | |
| 10 | Заглушка Dy50 | | | | шт | 1 | | |
| 11 | Втулка под фланец PE100 SDR17 "питьевая" DN160x9,5мм, PN10 | ГОСТ 18599-2001 | | | шт | 2 | | |
| 12 | Труба стальная электросварная с весьма усиленной | | | | | | | |
| | битумно-резиновой мастикой (гильза) Ф159х4,0мм L=0,3м | ГОСТ 10704-91 | | | шт | 2 | 4,587 | изготовить по месту |
| 13 | Труба стальная электросварная с весьма усиленной | | | | | | | |
| | битумно-резиновой мастикой (гильза) Ф377х5,0мм L=0,3м | ГОСТ 10704-91 | | | шт | 2 | 13,76 | изготовить по месту |
| 14 | Бетонная опора $V=0,027м^3$ | | | | шт | 2 | | |
| 15 | Прокат листовой горячекатанный 40х200х2 | ГОСТ 19903-74* | | | шт | 1 | | |
| 16 | Уголок равнополочный 50х2 L=600мм | ГОСТ 8509-93 | | | шт | 1 | | |
| 17 | Болт М16 L=50мм | ГОСТ 7798-70 | | | шт | 4 | | |
| 18 | Шайба М16 | ГОСТ 11371-68 | | | шт | 4 | | |
| 19 | Гайка М16 | ГОСТ 5915-70 | | | шт | 4 | | |
| 20 | Задвижка чугунная с обрезиненым клином DN50 | 30ч39р, Ру 1 МПа | | | шт | 1 | | класс герметичности А |
| 21 | Тройник из стальных труб с изоляции ВУС DN150-50 | | | | | | | |
| | (Ø159х5,0 L=0,5, Ø57х3,0 L=0,2) | ГОСТ 10704-91 ГОСТ 30693-2000 | | | шт | 1 | 10.42 | |

Примечание:

1. Объемы даны на один водоразборный колодец.
2. Бетонные поверхности со стороны обратной засыпки окрасить битумом за 2 раза.
3. п.13, 14 окраска ПФ 115 за 2 раза по огрунтовке ГФ 021.

| Изм. | Кол.уч | Лист | №док | Подпись | Дата | 01-11-2021 НВ | | | |
|---|---|---|---|---|---|---|---|---|---|
| | | | | | | Строительство водопроводных сетей в районе Красный кордон г.Семей ВКО | | | |
| | | | | | | Наружные сети водоснабжения | Стадия | Лист | Листов |
| | | | | | | | РП | 69 | |
| Исполнил | Байболов А. | | | | 04.22 | | | | |
| Проверил | Аспанов О. | | | | 04.22 | Водоразборный колодец на 4 потребителя с подключением от трубы Ф160мм | ТОО «Redline Pro» г. Шымкент - 2022 год | | |
| Нор.Контро | Алибеков К. | | | | 04.22 | | | | |

Согласовано

Взам. инв. №

Подпись и дата

Инв. № подл.

Формат: А4х4

# План

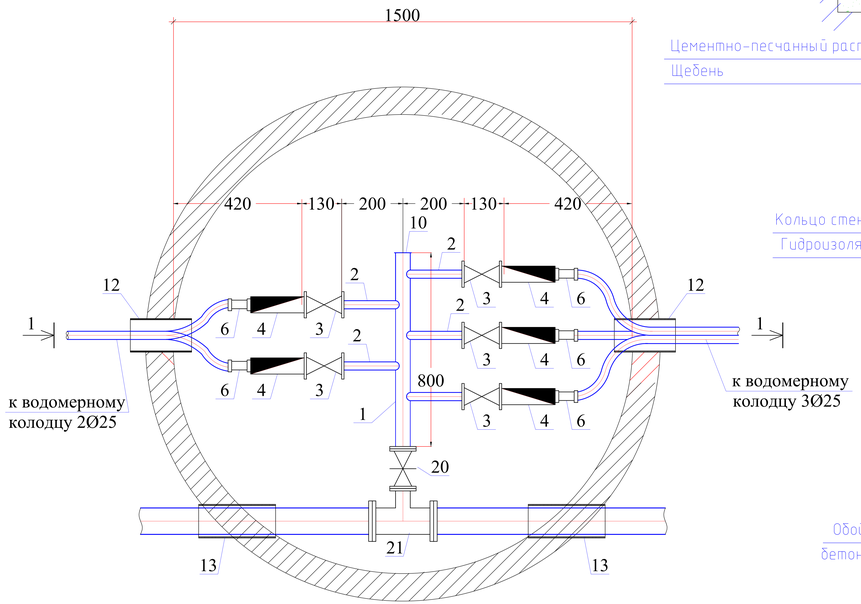


# Разрез 1-1

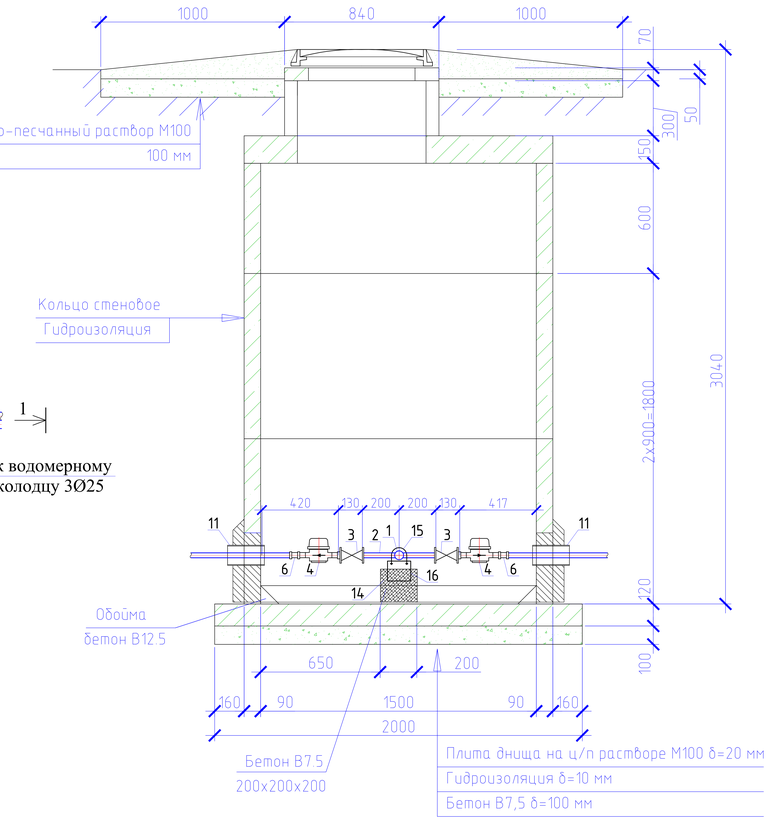


Спецификация оборудования

| Поз | Наименование и техническая характеристика | Тип, марка, обозначение документа, опросного листа | Код оборудования, изделия, материала | Завод-изготовитель | Един. изм | Кол. | Масса единицы (кг) | Примечание |
|---|---|---|---|---|---|---|---|---|
| 1 | 2 | 3 | 4 | 5 | 6 | 7 | 8 | 9 |
| | Водоразборный колодец на 5 потребителя | | | | шт | 2 | | |
| 1 | Труба стальная электросварная прямошовная с весьма усиленной | | | | | | | |
| | антикор. изоляцией (для фасонных частей (патрубок)) Ø57х3,0мм L=0,4м | ГОСТ 10704-91 | | | шт | 1 | 3,20 | изготовить по месту |
| 2 | Труба стальная электросварная прямошовная с весьма усиленной | | | | | | | |
| | антикор. изоляцией (для фасонных частей (патрубок)) Ø25х1,8мм L=0,2м | ГОСТ 10704-91 | | | шт | 5 | 0,145 | изготовить по месту |
| 3 | Кран шаровой латунь внутренняя/внутренняя резьба бабочка Ду25мм | | | | шт | 5 | | |
| 4 | Счетчик холодной воды класса С DN 15, Q1,5 м3/час | | | | шт | 5 | | |
| 5 | Модуль импульсного входа для многоструйных счетчиков воды | mun Sensus | | | шт | 5 | | |
| 6 | Муфта с наружной резьбой 25*1/2"" | JAKKO | | | шт | 5 | | |
| 7 | Фланцы стальные плоские приварные Ру1,0МПа Ду50 | ГОСТ 12820-80 | | | шт | 2 | 2,06 | |
| 8 | Фланцы стальные плоские приварные Ру1,0МПа Ду150 | ГОСТ 12820-80 | | | шт | 2 | 6,62 | |
| 9 | Фланцы свободные на приварном кольце Ру1,0 МПа Ду150 | ГОСТ 12822-80* | | | шт | 2 | 7,50 | |
| 10 | Заглушка Ду50 | | | | шт | 1 | | |
| 11 | Втулка под фланец PE100 SDR17 "питьевая" DN160x9,5мм, PN10 | ГОСТ 18599-2001 | | | шт | 2 | | |
| 12 | Труба стальная электросварная с весьма усиленной | | | | | | | |
| | битумно-резиновой мастикой (гильза) Ø159х4,0мм L=0,3м | ГОСТ 10704-91 | | | шт | 2 | 4,587 | изготовить по месту |
| 13 | Труба стальная электросварная с весьма усиленной | | | | | | | |
| | битумно-резиновой мастикой (гильза) Ø377х5,0мм L=0,3м | ГОСТ 10704-91 | | | шт | 2 | 13,76 | изготовить по месту |
| 14 | Бетонная опора V=0,027м³ | | | | шт | 2 | | |
| 15 | Прокат листовой горячекатанный 40х200х2 | ГОСТ 19903-74* | | | шт | 1 | | |
| 16 | Уголок равнополочный 50х2 L=600мм | ГОСТ 8509-93 | | | шт | 1 | | |
| 17 | Болт М16 L=50мм | ГОСТ 7798-70 | | | шт | 4 | | |
| 18 | Шайба М16 | ГОСТ 11371-68 | | | шт | 4 | | |
| 19 | Гайка М16 | ГОСТ 5915-70 | | | шт | 4 | | |
| 20 | Задвижка чугунная с обрезиненым клином DN50 | 30ч39р, Ру 1 МПа | | | шт | 1 | | класс герметичности А |
| 21 | Тройник из стальных труб с изоляции ВУС DN150-50 | | | | | | | |
| | (Ø159х5,0 L=0,5, Ø57х3,0 L=0,2) | ГОСТ 10704-91 ГОСТ 30693-2000 | | | шт | 1 | 10.42 | |

Примечание:

1. Объемы даны на один водоразборный колодец.
2. Бетонные поверхности со стороны обратной засыпки окрасить битумом за 2 раза.
3. п.13, 14 окраска ПФ 115 за 2 раза по огрунтовке ГФ 021.

| Изм. | Кол.уч | Лист | №док | Подпись | Дата | | | | |
|---|---|---|---|---|---|---|---|---|---|
| | | | | | | 01-11-2021 НВ | | | |
| | | | | | | Строительство водопроводных сетей в районе Красный кордон г.Семей ВКО | | | |
| | | | | | | Наружные сети водоснабжения | Стадия | Лист | Листов |
| | | | | | | | РП | 70 | |
| Исполнил | | Байболов А. | | | 04.22 | | | | |
| Проверил | | Аспанов О. | | | 04.22 | Водоразборный колодец на 5 потребителя с подключением от трубы Ø160мм | ТОО «Redline Pro» г. Шымкент - 2022 год | | |
| Нор.Контро | | Алибеков К. | | | 04.22 | | | | |

Согласовано

Взам. инв. №

Подпись и дата

Инв. № подл.

Формат: А4х4

# План

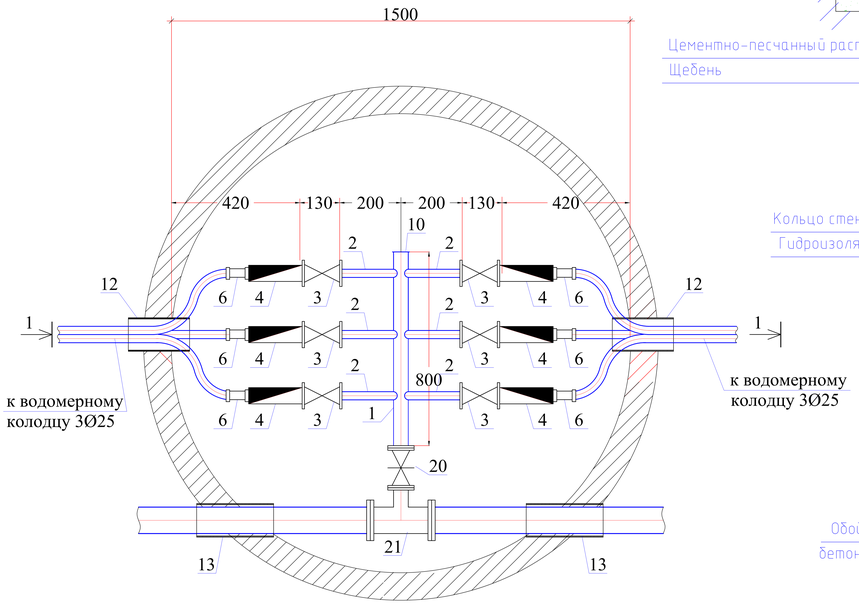


# Разрез 1-1

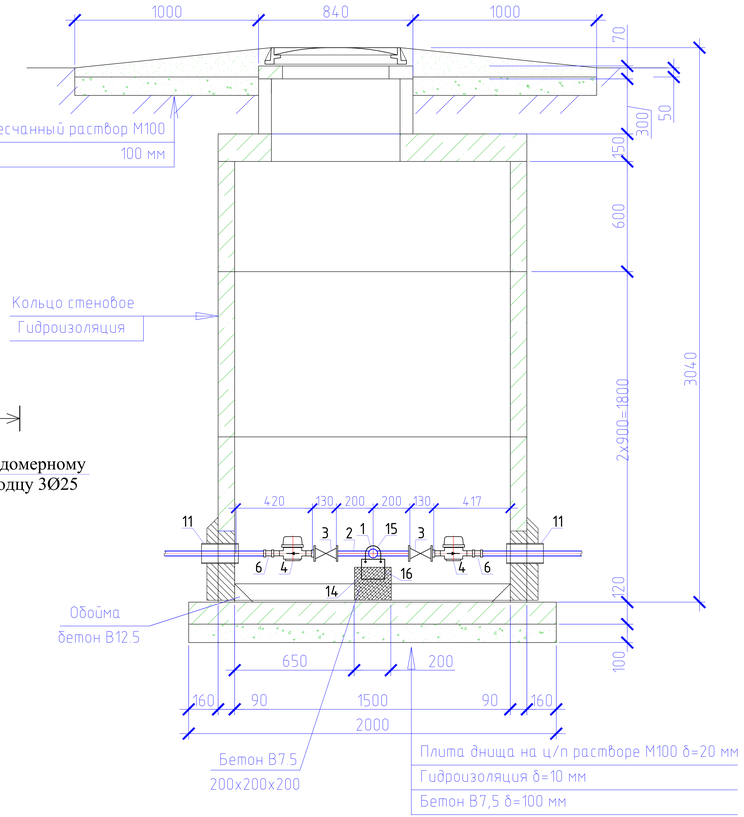


Спецификация оборудования

| Поз | Наименование и техническая характеристика | Тип, марка, обозначение документа, опросного листа | Код оборудования, изделия, материала | Завод-изготовитель | Един. изм | Кол. | Масса единицы (кг) | Примечание |
|---|---|---|---|---|---|---|---|---|
| 1 | 2 | 3 | 4 | 5 | 6 | 7 | 8 | 9 |
| | Водоразборный колодец на 6 потребителя | | | | шт | 6 | | |
| 1 | Труба стальная электросварная прямошовная с весьма усиленной | | | | | | | |
| | антикор. изоляцией (для фасонных частей (патрубок)) Ø57х3,0мм L=0,4м | ГОСТ 10704-91 | | | шт | 1 | 3,20 | изготовить по месту |
| 2 | Труба стальная электросварная прямошовная с весьма усиленной | | | | | | | |
| | антикор. изоляцией (для фасонных частей (патрубок)) Ø25х1,8мм L=0,2м | ГОСТ 10704-91 | | | шт | 6 | 0,145 | изготовить по месту |
| 3 | Кран шаровой латунь внутренняя/внутренняя резьба бабочка Ду25мм | | | | шт | 6 | | |
| 4 | Счетчик холодной воды класса С DN 15, Q1,5 м3/час | | | | шт | 6 | | |
| 5 | Модуль импульсного входа для многоструйных счетчиков воды | mun Sensus | | | шт | 6 | | |
| 6 | Муфта с наружной резьбой 25*1/2"" | JAKKO | | | шт | 6 | | |
| 7 | Фланцы стальные плоские приварные Ру1,0МПа Dy50 | ГОСТ 12820-80 | | | шт | 2 | 2,06 | |
| 8 | Фланцы стальные плоские приварные Ру1,0МПа Dy150 | ГОСТ 12820-80 | | | шт | 2 | 6,62 | |
| 9 | Фланцы свободные на приварном кольце Ру1,0 МПа Dy150 | ГОСТ 12822-80* | | | шт | 2 | 7,50 | |
| 10 | Заглушка Dy50 | | | | шт | 1 | | |
| 11 | Втулка под фланец PE100 SDR17 "питьевая" DN160x9,5мм, PN10 | ГОСТ 18599-2001 | | | шт | 2 | | |
| 12 | Труба стальная электросварная с весьма усиленной | | | | | | | |
| | битумно-резиновой мастикой (гильза) Ø159х4,0мм L=0,3м | ГОСТ 10704-91 | | | шт | 2 | 4,587 | изготовить по месту |
| 13 | Труба стальная электросварная с весьма усиленной | | | | | | | |
| | битумно-резиновой мастикой (гильза) Ø377х5,0мм L=0,3м | ГОСТ 10704-91 | | | шт | 2 | 13,76 | изготовить по месту |
| 14 | Бетонная опора V=0,027м³ | | | | шт | 2 | | |
| 15 | Прокат листовой горячекатанный 40х200х2 | ГОСТ 19903-74* | | | шт | 1 | | |
| 16 | Уголок равнополочный 50х2 L=600мм | ГОСТ 8509-93 | | | шт | 1 | | |
| 17 | Болт М16 L=50мм | ГОСТ 7798-70 | | | шт | 4 | | |
| 18 | Шайба М16 | ГОСТ 11371-68 | | | шт | 4 | | |
| 19 | Гайка М16 | ГОСТ 5915-70 | | | шт | 4 | | |
| 20 | Задвижка чугунная с обрезиненым клином DN50 | 30ч39р, Ру 1 МПа | | | шт | 1 | | класс герметичности А |
| 21 | Тройник из стальных труб с изоляции ВУС DN150-50 | | | | | | | |
| | (Ø159х5,0 L=0,5, Ø57х3,0 L=0,2) | ГОСТ 10704-91 ГОСТ 30693-2000 | | | шт | 1 | 10.42 | |

Примечание:

1. Объемы даны на один водоразборный колодец.
2. Бетонные поверхности со стороны обратной засыпки окрасить битумом за 2 раза.
3. п.13, 14 окраска ПФ 115 за 2 раза по огрунтовке ГФ 021.

| Изм. | Кол.уч | Лист | №док | Подпись | Дата | | | | |
|---|---|---|---|---|---|---|---|---|---|
| | | | | | | 01-11-2021 НВ | | | |
| | | | | | | Строительство водопроводных сетей в районе Красный кордон г.Семей ВКО | | | |
| | | | | | | Наружные сети водоснабжения | Стадия | Лист | Листов |
| | | | | | | | РП | 71 | |
| Исполнил | | Байболов А. | | | 04.22 | | | | |
| Проверил | | Аспанов О. | | | 04.22 | Водоразборный колодец на 6 потребителя с подключением от трубы Ø160мм | ТОО «Redline Pro» г. Шымкент - 2022 год | | |
| Нор.Контро | | Алибеков К. | | | 04.22 | | | | |

Согласовано

Взам. инв. №

Подпись и дата

Инв. № подл.

Формат: А4х4

# План

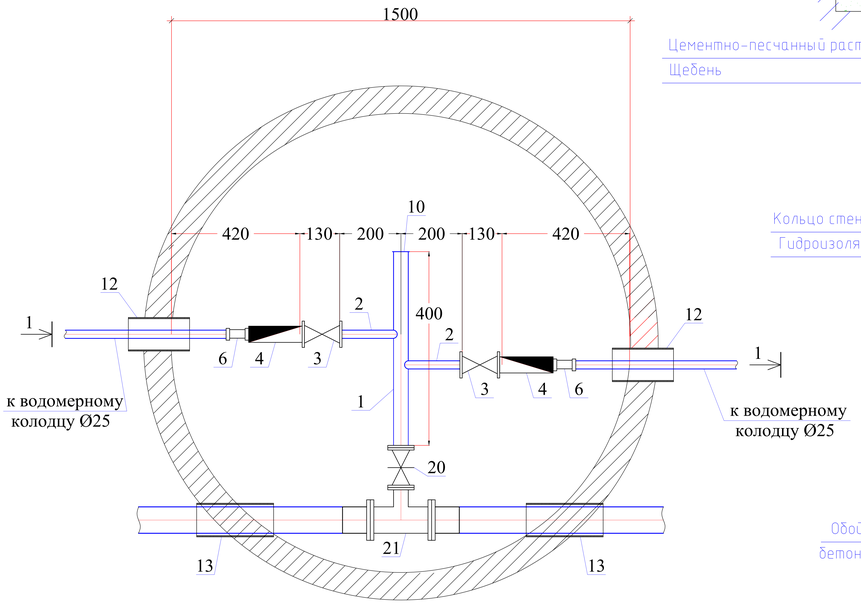


# Разрез 1-1

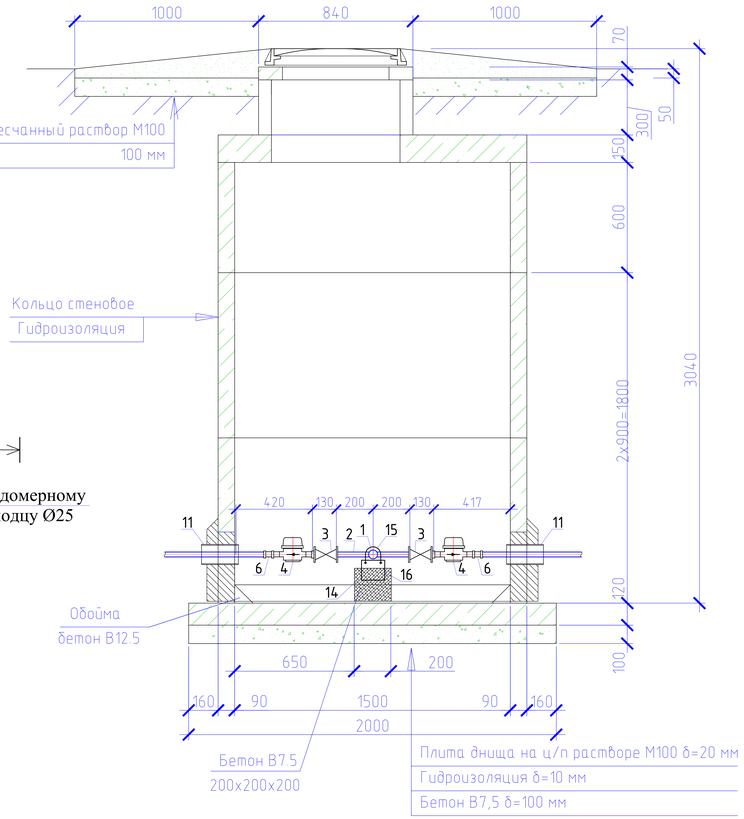


Спецификация оборудования

| Поз | Наименование и техническая характеристика | Тип, марка, обозначение документа, опросного листа | Код оборудования, изделия, материала | Завод-изготовитель | Един. изм | Кол. | Масса единицы (кг) | Примечание |
|---|---|---|---|---|---|---|---|---|
| 1 | 2 | 3 | 4 | 5 | 6 | 7 | 8 | 9 |
| | Водоразборный колодец на 2 потребителя | | | | шт | 2 | | |
| 1 | Труба стальная электросварная прямошовная с весьма усиленной | | | | | | | |
| | антикор. изоляцией (для фасонных частей (патрубок)) Ф57х3,0мм L=0,4м | ГОСТ 10704-91 | | | шт | 1 | 1,60 | изготовить по месту |
| 2 | Труба стальная электросварная прямошовная с весьма усиленной | | | | | | | |
| | антикор. изоляцией (для фасонных частей (патрубок)) Ф25х1,8мм L=0,2м | ГОСТ 10704-91 | | | шт | 2 | 0,145 | изготовить по месту |
| 3 | Кран шаровой латунь внутренняя/внутренняя резьба бабочка Ду25мм | | | | шт | 2 | | |
| 4 | Счетчик холодной воды класса С DN 15, Q1,5 м3/час | | | | шт | 2 | | |
| 5 | Модуль импульсного входа для многоструйных счетчиков воды | mun Sensus | | | шт | 2 | | |
| 6 | Муфта с наружной резьбой 25*1/2"" | JAKKO | | | шт | 2 | | |
| 7 | Фланцы стальные плоские приварные Ру1,0МПа Dy50 | ГОСТ 12820-80 | | | шт | 2 | 2,06 | |
| 8 | Фланцы стальные плоские приварные Ру1,0МПа Dy200 | ГОСТ 12820-80 | | | шт | 2 | 8,05 | |
| 9 | Фланцы свободные на приварном кольце Ру1,0 МПа Dy200 | ГОСТ 12822-80* | | | шт | 2 | 9,02 | |
| 10 | Заглушка Dy50 | | | | шт | 1 | | |
| 11 | Втулка под фланец PE100 SDR17 "питьевая" DN200x11,9мм, PN10 | ГОСТ 18599-2001 | | | шт | 2 | | |
| 12 | Труба стальная электросварная с весьма усиленной | | | | | | | |
| | битумно-резиновой мастикой (гильза) Ф159х4,0мм L=0,3м | ГОСТ 10704-91 | | | шт | 2 | 4,587 | изготовить по месту |
| 13 | Труба стальная электросварная с весьма усиленной | | | | | | | |
| | битумно-резиновой мастикой (гильза) Ф426х5,0мм L=0,3м | ГОСТ 10704-91 | | | шт | 2 | 15,57 | изготовить по месту |
| 14 | Бетонная опора $V=0,027м^3$ | | | | шт | 2 | | |
| 15 | Прокат листовой горячекатанный 40х200х2 | ГОСТ 19903-74* | | | шт | 1 | | |
| 16 | Уголок равнополочный 50х2 L=600мм | ГОСТ 8509-93 | | | шт | 1 | | |
| 17 | Болт М16 L=50мм | ГОСТ 7798-70 | | | шт | 4 | | |
| 18 | Шайба М16 | ГОСТ 11371-68 | | | шт | 4 | | |
| 19 | Гайка М16 | ГОСТ 5915-70 | | | шт | 4 | | |
| 20 | Задвижка чугунная с обрезиненым клином DN50 | 30ч39р, Ру 1 МПа | | | шт | 1 | | класс герметичности А |
| 21 | Тройник из стальных труб с изоляции ВУС DN200-50 | | | | | | | |
| | (Ø219х5,0 L=0,5, Ф57х3,0 L=0,2) | ГОСТ 10704-91 ГОСТ 30693-2000 | | | шт | 1 | 14,12 | |

Примечание:

1. Объемы даны на один водоразборный колодец.
2. Бетонные поверхности со стороны обратной засыпки окрасить битумом за 2 раза.
3. п.13, 14 окраска ПФ 115 за 2 раза по огрунтовке ГФ 021.

| Изм. | Кол.уч | Лист | №док | Подпись | Дата | | | | |
|---|---|---|---|---|---|---|---|---|---|
| | | | | | | 01-11-2021 НВ | | | |
| | | | | | | Строительство водопроводных сетей в районе Красный кордон г.Семей ВКО | | | |
| | | | | | | Наружные сети водоснабжения | Стадия | Лист | Листов |
| | | | | | | | РП | 72 | |
| Исполнил | | Байболов А. | | | 04.22 | | | | |
| Проверил | | Аспанов О. | | | 04.22 | Водоразборный колодец тип 1 на 2 водомерных счетчика | ТОО «Redline Pro» г. Шымкент - 2022 год | | |
| Нор.Контро | | Алибеков К. | | | 04.22 | | | | |

Согласовано

Взам. инв. №

Подпись и дата

Инв. № подл.

Формат: А4х4

# План

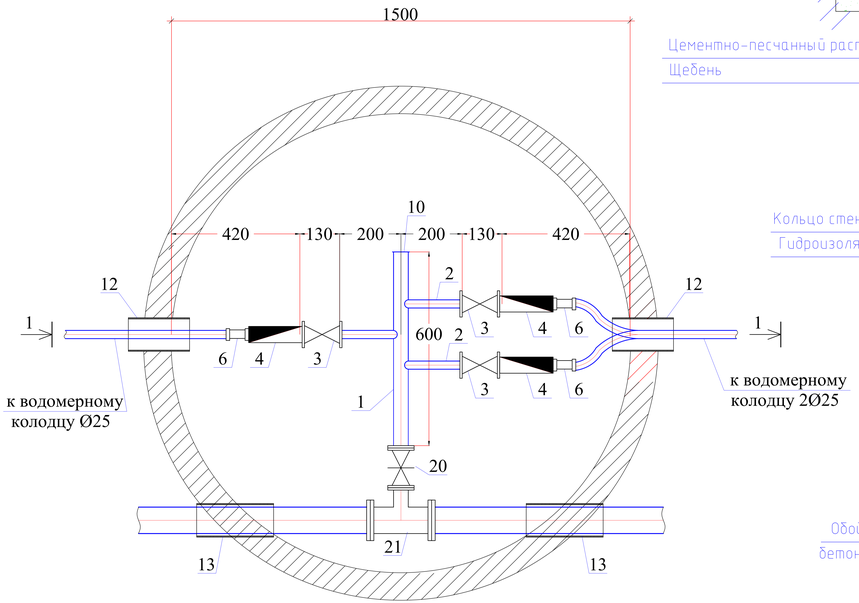


# Разрез 1-1

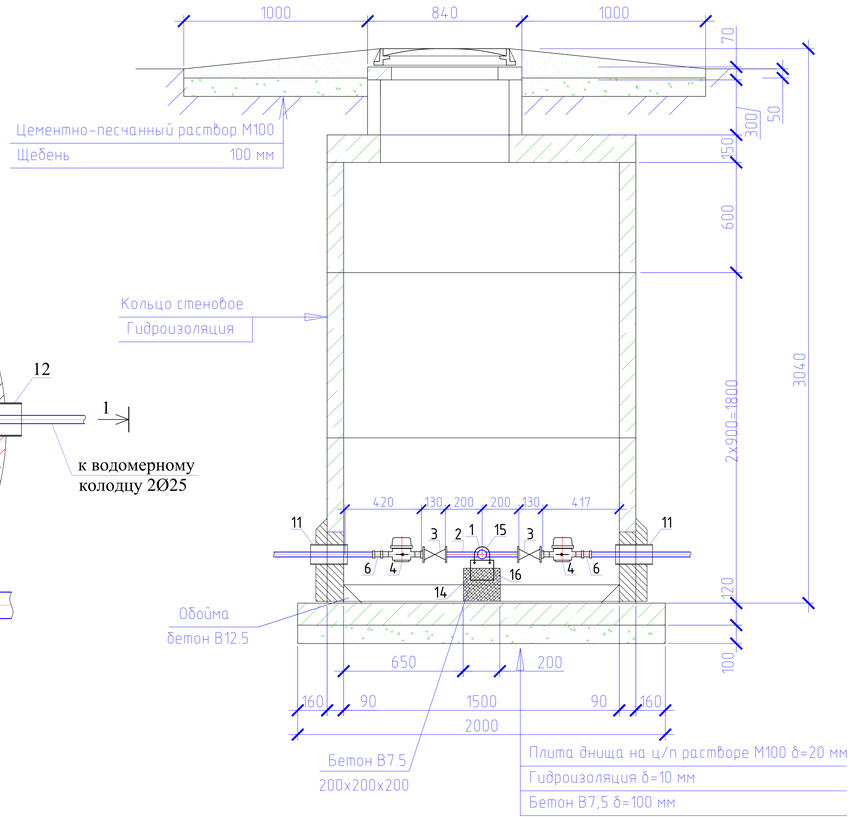


Спецификация оборудования

| Поз | Наименование и техническая характеристика | Тип, марка, обозначение документа, опросного листа | Код оборудования, изделия, материала | Завод-изготовитель | Един. изм | Кол. | Масса единицы (кг) | Примечание |
|---|---|---|---|---|---|---|---|---|
| 1 | 2 | 3 | 4 | 5 | 6 | 7 | 8 | 9 |
| | Водоразборный колодец на 3 потребителя | | | | шт | 1 | | |
| 1 | Труба стальная электросварная прямошовная с весьма усиленной | | | | | | | |
| | антикор. изоляцией (для фасонных частей (патрубок)) Ф57х3,0мм L=0,4м | ГОСТ 10704-91 | | | шт | 1 | 2,40 | изготовить по месту |
| 2 | Труба стальная электросварная прямошовная с весьма усиленной | | | | | | | |
| | антикор. изоляцией (для фасонных частей (патрубок)) Ф25х1,8мм L=0,2м | ГОСТ 10704-91 | | | шт | 3 | 0,145 | изготовить по месту |
| 3 | Кран шаровой латунь внутренняя/внутренняя резьба бабочка Ду25мм | | | | шт | 3 | | |
| 4 | Счетчик холодной воды класса С DN 15, Q1,5 м3/час | | | | шт | 3 | | |
| 5 | Модуль импульсного входа для многоструйных счетчиков воды | mun Sensus | | | шт | 3 | | |
| 6 | Муфта с наружной резьбой 25*1/2"" | JAKKO | | | шт | 3 | | |
| 7 | Фланцы стальные плоские приварные Ру1,0МПа Ду50 | ГОСТ 12820-80 | | | шт | 2 | 2,06 | |
| 8 | Фланцы стальные плоские приварные Ру1,0МПа Ду200 | ГОСТ 12820-80 | | | шт | 2 | 8,05 | |
| 9 | Фланцы свободные на приварном кольце Ру1,0 МПа Ду200 | ГОСТ 12822-80* | | | шт | 2 | 9,02 | |
| 10 | Заглушка Ду50 | | | | шт | 1 | | |
| 11 | Втулка под фланец PE100 SDR17 "питьевая" DN200x11,9мм, PN10 | ГОСТ 18599-2001 | | | шт | 2 | | |
| 12 | Труба стальная электросварная с весьма усиленной | | | | | | | |
| | битумно-резиновой мастикой (гильза) Ф159х4,0мм L=0,3м | ГОСТ 10704-91 | | | шт | 2 | 4,587 | изготовить по месту |
| 13 | Труба стальная электросварная с весьма усиленной | | | | | | | |
| | битумно-резиновой мастикой (гильза) Ф426х5,0мм L=0,3м | ГОСТ 10704-91 | | | шт | 2 | 15,57 | изготовить по месту |
| 14 | Бетонная опора $V=0,027м^3$ | | | | шт | 2 | | |
| 15 | Прокат листовой горячекатанный 40х200х2 | ГОСТ 19903-74* | | | шт | 1 | | |
| 16 | Уголок равнополочный 50х2 L=600мм | ГОСТ 8509-93 | | | шт | 1 | | |
| 17 | Болт М16 L=50мм | ГОСТ 7798-70 | | | шт | 4 | | |
| 18 | Шайба М16 | ГОСТ 11371-68 | | | шт | 4 | | |
| 19 | Гайка М16 | ГОСТ 5915-70 | | | шт | 4 | | |
| 20 | Задвижка чугунная с обрезиненым клином DN50 | 30ч39р, Ру 1 МПа | | | шт | 1 | | класс герметичности А |
| 21 | Тройник из стальных труб с изоляции ВУС DN200-50 | | | | | | | |
| | (Ø219х5,0 L=0,5, Ф57х3,0 L=0,2) | ГОСТ 10704-91 ГОСТ 30693-2000 | | | шт | 1 | 14,12 | |

Примечание:

1. Объемы даны на один водоразборный колодец.
2. Бетонные поверхности со стороны обратной засыпки окрасить битумом за 2 раза.
3. п.13, 14 окраска ПФ 115 за 2 раза по огрунтовке ГФ 021.

| Изм. | Кол.уч | Лист | №док | Подпись | Дата | | | | |
|---|---|---|---|---|---|---|---|---|---|
| | | | | | | 01-11-2021 НВ | | | |
| | | | | | | Строительство водопроводных сетей в районе Красный кордон г.Семей ВКО | | | |
| | | | | | | Наружные сети водоснабжения | Стадия | Лист | Листов |
| | | | | | | | РП | 73 | |
| Исполнил | | Байболов А. | | | 04.22 | | | | |
| Проверил | | Аспанов О. | | | 04.22 | Водоразборный колодец тип 1 на 2 водомерных счетчика | ТОО «Redline Pro» г. Шымкент - 2022 год | | |
| Нор.Контро | | Алибеков К. | | | 04.22 | | | | |

Согласовано

Взам. инв. №

Подпись и дата

Инв. № подл.

Формат: А4х4

# План

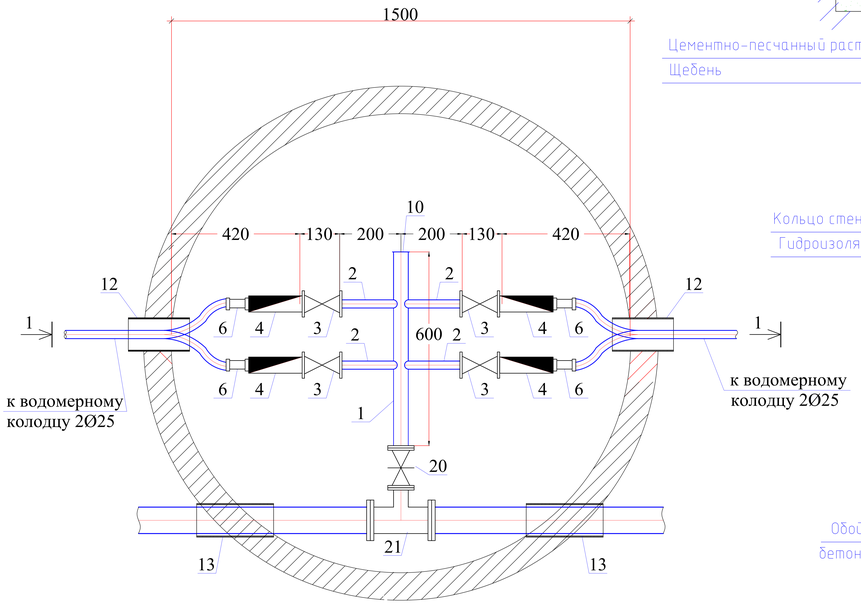


# Разрез 1-1

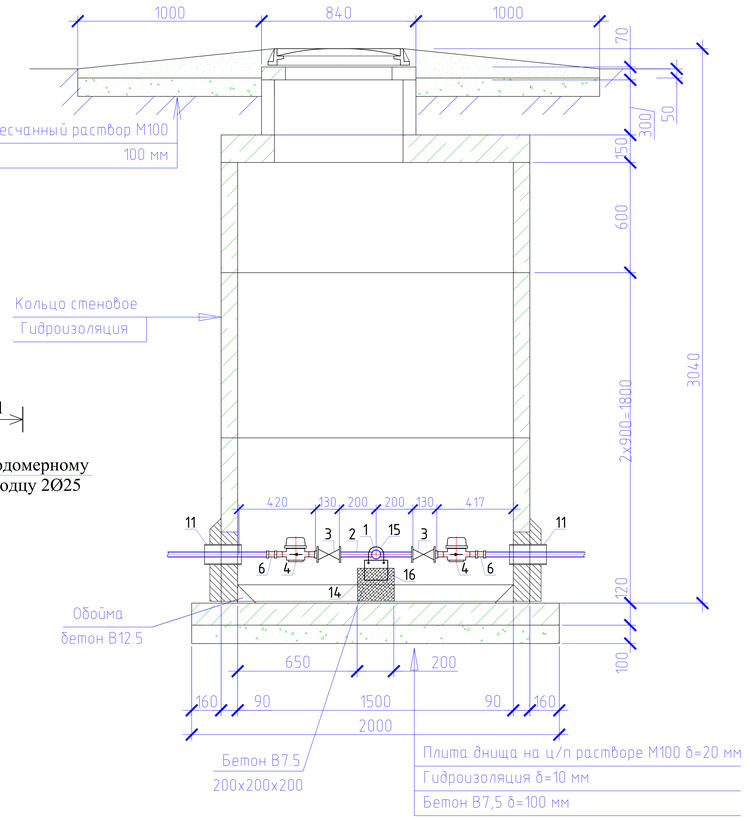


Спецификация оборудования

| Поз | Наименование и техническая характеристика | Тип, марка, обозначение документа, опросного листа | Код оборудования, изделия, материала | Завод-изготовитель | Един. изм | Кол. | Масса единицы (кг) | Примечание |
|---|---|---|---|---|---|---|---|---|
| 1 | 2 | 3 | 4 | 5 | 6 | 7 | 8 | 9 |
| | Водоразборный колодец на 4 потребителя | | | | шт | 1 | | |
| 1 | Труба стальная электросварная прямошовная с весьма усиленной | | | | | | | |
| | антикор. изоляцией (для фасонных частей (патрубок)) Ø57х3,0мм L=0,4м | ГОСТ 10704-91 | | | шт | 1 | 2,40 | изготовить по месту |
| 2 | Труба стальная электросварная прямошовная с весьма усиленной | | | | | | | |
| | антикор. изоляцией (для фасонных частей (патрубок)) Ø25х1,8мм L=0,2м | ГОСТ 10704-91 | | | шт | 4 | 0,145 | изготовить по месту |
| 3 | Кран шаровой латунь внутренняя/внутренняя резьба бабочка Ду25мм | | | | шт | 4 | | |
| 4 | Счетчик холодной воды класса С DN 15, Q1,5 м3/час | | | | шт | 4 | | |
| 5 | Модуль импульсного входа для многоструйных счетчиков воды | mun Sensus | | | шт | 4 | | |
| 6 | Муфта с наружной резьбой 25*1/2"" | JAKKO | | | шт | 4 | | |
| 7 | Фланцы стальные плоские приварные Ру1,0МПа Ду50 | ГОСТ 12820-80 | | | шт | 2 | 2,06 | |
| 8 | Фланцы стальные плоские приварные Ру1,0МПа Ду200 | ГОСТ 12820-80 | | | шт | 2 | 8,05 | |
| 9 | Фланцы свободные на приварном кольце Ру1,0 МПа Ду200 | ГОСТ 12822-80* | | | шт | 2 | 9,02 | |
| 10 | Заглушка Ду50 | | | | шт | 1 | | |
| 11 | Втулка под фланец PE100 SDR17 "питьевая" DN200х11,9мм, PN10 | ГОСТ 18599-2001 | | | шт | 2 | | |
| 12 | Труба стальная электросварная с весьма усиленной | | | | | | | |
| | битумно-резиновой мастикой (гильза) Ø159х4,0мм L=0,3м | ГОСТ 10704-91 | | | шт | 2 | 4,587 | изготовить по месту |
| 13 | Труба стальная электросварная с весьма усиленной | | | | | | | |
| | битумно-резиновой мастикой (гильза) Ø426х5,0мм L=0,3м | ГОСТ 10704-91 | | | шт | 2 | 15,57 | изготовить по месту |
| 14 | Бетонная опора V=0,027м³ | | | | шт | 2 | | |
| 15 | Прокат листовой горячекатанный 40х200х2 | ГОСТ 19903-74* | | | шт | 1 | | |
| 16 | Уголок равнополочный 50х2 L=600мм | ГОСТ 8509-93 | | | шт | 1 | | |
| 17 | Болт М16 L=50мм | ГОСТ 7798-70 | | | шт | 4 | | |
| 18 | Шайба М16 | ГОСТ 11371-68 | | | шт | 4 | | |
| 19 | Гайка М16 | ГОСТ 5915-70 | | | шт | 4 | | |
| 20 | Задвижка чугунная с обрезиненым клином DN50 | 30ч39р, Ру 1 МПа | | | шт | 1 | | класс герметичности А |
| 21 | Тройник из стальных труб с изоляции ВУС DN200-50 | | | | | | | |
| | (Ø219х5,0 L=0,5, Ø57х3,0 L=0,2) | ГОСТ 10704-91 ГОСТ 30693-2000 | | | шт | 1 | 14,12 | |

Примечание:

1. Объемы даны на один водоразборный колодец.
2. Бетонные поверхности со стороны обратной засыпки окрасить битумом за 2 раза.
3. п.13, 14 окраска ПФ 115 за 2 раза по огрунтовке ГФ 021.

| Изм. | Кол.уч | Лист | №док | Подпись | Дата | | | | |
|---|---|---|---|---|---|---|---|---|---|
| | | | | | | 01-11-2021 НВ | | | |
| | | | | | | Строительство водопроводных сетей в районе Красный кордон г.Семей ВКО | | | |
| | | | | | | Наружные сети водоснабжения | Стадия | Лист | Листов |
| | | | | | | | РП | 74 | |
| Исполнил | | Байболов А. | | | 04.22 | | | | |
| Проверил | | Аспанов О. | | | 04.22 | Водоразборный колодец тип 1 на 2 водомерных счетчика | ТОО «Redline Pro» г. Шымкент - 2022 год | | |
| Нор.Контро | | Алибеков К. | | | 04.22 | | | | |

Согласовано

Взам. инв. №

Подпись и дата

Инв. № подл.

Формат: А4х4

# План

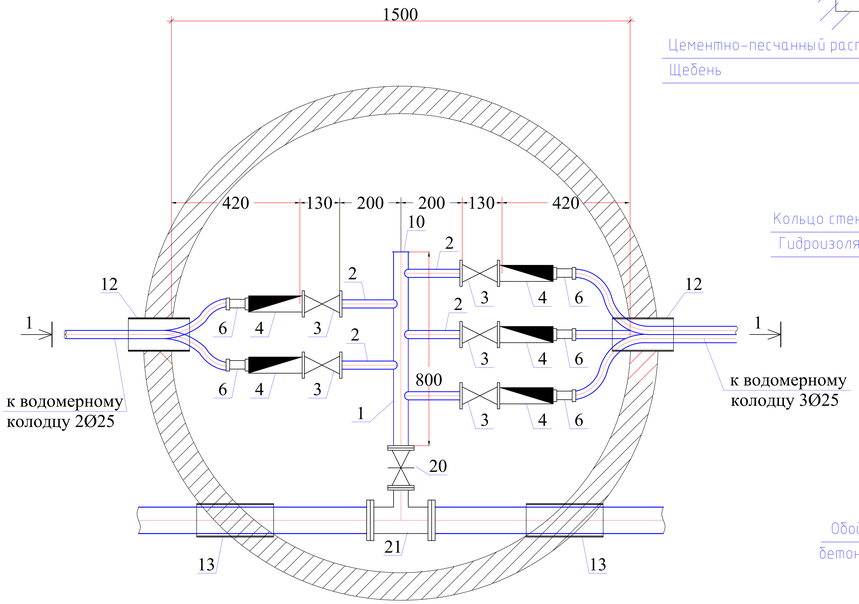


# Разрез 1-1

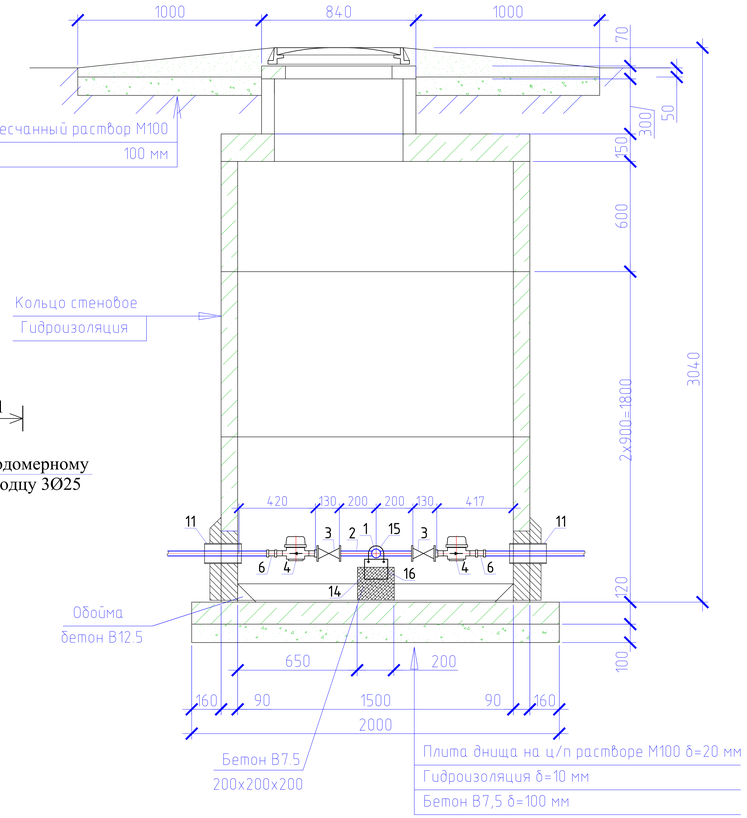


Спецификация оборудования

| Поз | Наименование и техническая характеристика | Тип, марка, обозначение документа, опросного листа | Код оборудования, изделия, материала | Завод-изготовитель | Един. изм | Кол. | Масса единицы (кг) | Примечание |
|---|---|---|---|---|---|---|---|---|
| 1 | 2 | 3 | 4 | 5 | 6 | 7 | 8 | 9 |
| | Водоразборный колодец на 5 потребителя | | | | шт | 2 | | |
| 1 | Труба стальная электросварная прямошовная с весьма усиленной | | | | | | | |
| | антикор. изоляцией (для фасонных частей (патрубок)) Ф57х3,0мм L=0,4м | ГОСТ 10704-91 | | | шт | 1 | 3,20 | изготовить по месту |
| 2 | Труба стальная электросварная прямошовная с весьма усиленной | | | | | | | |
| | антикор. изоляцией (для фасонных частей (патрубок)) Ф25х1,8мм L=0,2м | ГОСТ 10704-91 | | | шт | 5 | 0,145 | изготовить по месту |
| 3 | Кран шаровой латунь внутренняя/внутренняя резьба бабочка Ду25мм | | | | шт | 5 | | |
| 4 | Счетчик холодной воды класса С DN 15, Q1,5 м3/час | | | | шт | 5 | | |
| 5 | Модуль импульсного входа для многоструйных счетчиков воды | mun Sensus | | | шт | 5 | | |
| 6 | Муфта с наружной резьбой 25*1/2"" | JAKKO | | | шт | 5 | | |
| 7 | Фланцы стальные плоские приварные Ру1,0МПа Ду50 | ГОСТ 12820-80 | | | шт | 2 | 2,06 | |
| 8 | Фланцы стальные плоские приварные Ру1,0МПа Ду200 | ГОСТ 12820-80 | | | шт | 2 | 8,05 | |
| 9 | Фланцы свободные на приварном кольце Ру1,0 МПа Ду200 | ГОСТ 12822-80* | | | шт | 2 | 9,02 | |
| 10 | Заглушка Ду50 | | | | шт | 1 | | |
| 11 | Втулка под фланец PE100 SDR17 "питьевая" DN200x11,9мм, PN10 | ГОСТ 18599-2001 | | | шт | 2 | | |
| 12 | Труба стальная электросварная с весьма усиленной | | | | | | | |
| | битумно-резиновой мастикой (гильза) Ф159х4,0мм L=0,3м | ГОСТ 10704-91 | | | шт | 2 | 4,587 | изготовить по месту |
| 13 | Труба стальная электросварная с весьма усиленной | | | | | | | |
| | битумно-резиновой мастикой (гильза) Ф426х5,0мм L=0,3м | ГОСТ 10704-91 | | | шт | 2 | 15,57 | изготовить по месту |
| 14 | Бетонная опора $V=0,027м^3$ | | | | шт | 2 | | |
| 15 | Прокат листовой горячекатанный 40х200х2 | ГОСТ 19903-74* | | | шт | 1 | | |
| 16 | Уголок равнополочный 50х2 L=600мм | ГОСТ 8509-93 | | | шт | 1 | | |
| 17 | Болт М16 L=50мм | ГОСТ 7798-70 | | | шт | 4 | | |
| 18 | Шайба М16 | ГОСТ 11371-68 | | | шт | 4 | | |
| 19 | Гайка М16 | ГОСТ 5915-70 | | | шт | 4 | | |
| 20 | Задвижка чугунная с обрезиненым клином DN50 | 30ч39р, Ру 1 МПа | | | шт | 1 | | класс герметичности А |
| 21 | Тройник из стальных труб с изоляции ВУС DN200-50 | | | | | | | |
| | (Ø219х5,0 L=0,5, Ф57х3,0 L=0,2) | ГОСТ 10704-91 ГОСТ 30693-2000 | | | шт | 1 | 14,12 | |

Примечание:

1. Объемы даны на один водоразборный колодец.
2. Бетонные поверхности со стороны обратной засыпки окрасить битумом за 2 раза.
3. п.13, 14 окраска ПФ 115 за 2 раза по огрунтовке ГФ 021.

| Изм. | Кол.уч | Лист | №док | Подпись | Дата |
|---|---|---|---|---|---|
| Исполнил | | Байболов А. | | | 04.22 |
| Проверил | | Аспанов О. | | | 04.22 |
| Нор.Контро | | Алибеков К. | | | 04.22 |

01-11-2021 НВ

Строительство водопроводных сетей в районе Красный кордон г.Семей ВКО

Наружные сети водоснабжения

| Стадия | Лист | Листов |
|---|---|---|
| РП | 75 | |

Водоразборный колодец тип 1 на 2 водомерных счетчика

ТОО «Redline Pro» г. Шымкент - 2022 год

Формат: А4х4

Согласовано

Взам. инв. №

Подпись и дата

Инв. № подл.

# План

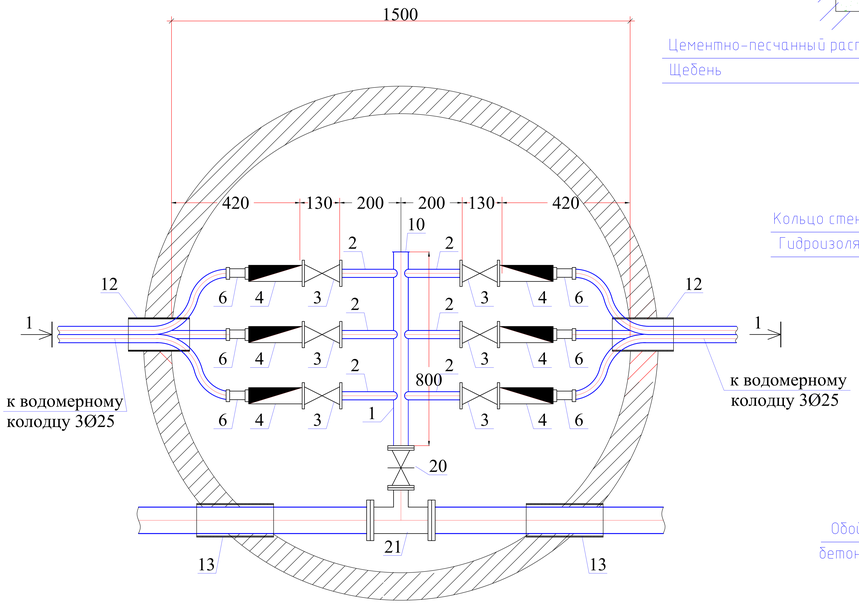


# Разрез 1-1

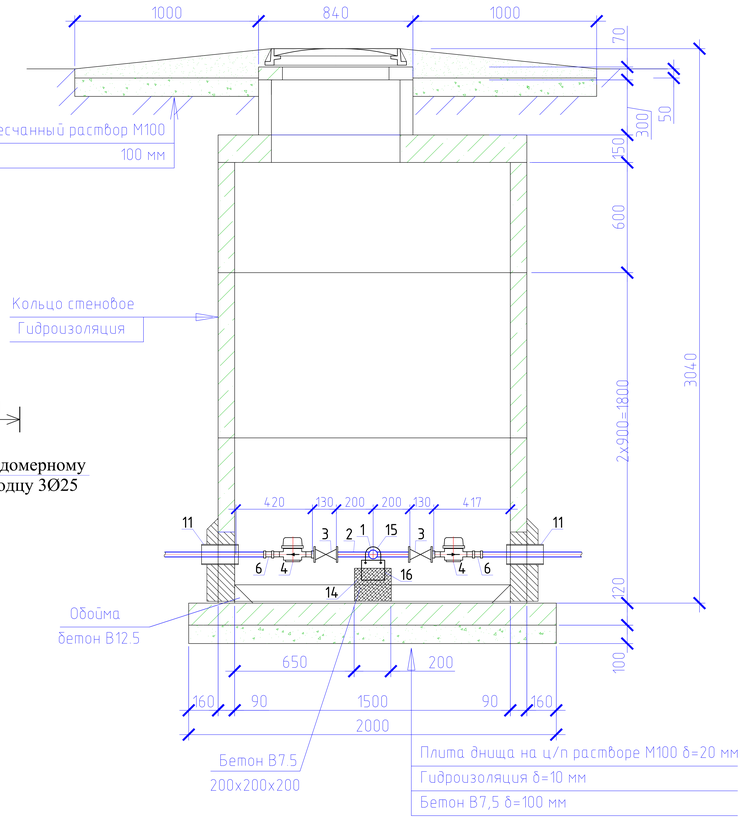


Спецификация оборудования

| Поз | Наименование и техническая характеристика | Тип, марка, обозначение документа, опросного листа | Код оборудования, изделия, материала | Завод-изготовитель | Един. изм | Кол. | Масса единицы (кг) | Примечание |
|---|---|---|---|---|---|---|---|---|
| 1 | 2 | 3 | 4 | 5 | 6 | 7 | 8 | 9 |
| | Водоразборный колодец на 6 потребителя | | | | шт | 1 | | |
| 1 | Труба стальная электросварная прямошовная с весьма усиленной | | | | | | | |
| | антикор. изоляцией (для фасонных частей (патрубок)) Ø57x3,0мм L=0,4м | ГОСТ 10704-91 | | | шт | 1 | 3,20 | изготовить по месту |
| 2 | Труба стальная электросварная прямошовная с весьма усиленной | | | | | | | |
| | антикор. изоляцией (для фасонных частей (патрубок)) Ø25x1,8мм L=0,2м | ГОСТ 10704-91 | | | шт | 6 | 0,145 | изготовить по месту |
| 3 | Кран шаровой латунь внутренняя/внутренняя резьба бабочка Ду25мм | | | | шт | 6 | | |
| 4 | Счетчик холодной воды класса С DN 15, Q1,5 м3/час | | | | шт | 6 | | |
| 5 | Модуль импульсного входа для многоструйных счетчиков воды | mun Sensus | | | шт | 6 | | |
| 6 | Муфта с наружной резьбой 25*1/2"" | JAKKO | | | шт | 6 | | |
| 7 | Фланцы стальные плоские приварные Ру1,0МПа Dy50 | ГОСТ 12820-80 | | | шт | 2 | 2,06 | |
| 8 | Фланцы стальные плоские приварные Ру1,0МПа Dy200 | ГОСТ 12820-80 | | | шт | 2 | 8,05 | |
| 9 | Фланцы свободные на приварном кольце Ру1,0 МПа Dy200 | ГОСТ 12822-80* | | | шт | 2 | 9,02 | |
| 10 | Заглушка Dy50 | | | | шт | 1 | | |
| 11 | Втулка под фланец PE100 SDR17 "питьевая" DN200x11,9мм, PN10 | ГОСТ 18599-2001 | | | шт | 2 | | |
| 12 | Труба стальная электросварная с весьма усиленной | | | | | | | |
| | битумно-резиновой мастикой (гильза) Ø159x4,0мм L=0,3м | ГОСТ 10704-91 | | | шт | 2 | 4,587 | изготовить по месту |
| 13 | Труба стальная электросварная с весьма усиленной | | | | | | | |
| | битумно-резиновой мастикой (гильза) Ø426x5,0мм L=0,3м | ГОСТ 10704-91 | | | шт | 2 | 15,57 | изготовить по месту |
| 14 | Бетонная опора V=0,027м³ | | | | шт | 2 | | |
| 15 | Прокат листовой горячекатанный 40x200x2 | ГОСТ 19903-74* | | | шт | 1 | | |
| 16 | Уголок равнополочный 50x2 L=600мм | ГОСТ 8509-93 | | | шт | 1 | | |
| 17 | Болт М16 L=50мм | ГОСТ 7798-70 | | | шт | 4 | | |
| 18 | Шайба М16 | ГОСТ 11371-68 | | | шт | 4 | | |
| 19 | Гайка М16 | ГОСТ 5915-70 | | | шт | 4 | | |
| 20 | Задвижка чугунная с обрезиненым клином DN50 | 30ч39р, Ру 1 МПа | | | шт | 1 | | класс герметичности А |
| 21 | Тройник из стальных труб с изоляции ВУС DN200-50 | | | | | | | |
| | (Ø219x5,0 L=0,5, Ø57x3,0 L=0,2) | ГОСТ 10704-91 ГОСТ 30693-2000 | | | шт | 1 | 14,12 | |

Примечание:

1. Объемы даны на один водоразборный колодец.
2. Бетонные поверхности со стороны обратной засыпки окрасить битумом за 2 раза.
3. п.13, 14 окраска ПФ 115 за 2 раза по огрунтовке ГФ 021.

| Изм. | Кол.уч | Лист | №док | Подпись | Дата | | | | |
|---|---|---|---|---|---|---|---|---|---|
| | | | | | | 01-11-2021 НВ | | | |
| | | | | | | Строительство водопроводных сетей в районе Красный кордон г.Семей ВКО | | | |
| | | | | | | Наружные сети водоснабжения | Стадия | Лист | Листов |
| | | | | | | | РП | 76 | |
| Исполнил | | Байболов А. | | | 04.22 | | | | |
| Проверил | | Аспанов О. | | | 04.22 | Водоразборный колодец тип 1 на 2 водомерных счетчика | ТОО «Redline Pro» г. Шымкент - 2022 год | | |
| Нор.Контро | | Алибеков К. | | | 04.22 | | | | |

Согласовано

Взам. инв. №

Подпись и дата

Инв. № подл.

Формат: А4х4

# ТАБЛИЦА ПАРАМЕТРОВ ВОДОПРОВОДНЫХ КОЛОДЦЕВ

| № колодца по плану | Марка колодца по грунтовым условиям | Диаметры трубопроводов, мм | | № схемы узла | Диаметр колодца Дк, мм | Полная глубина колодца по профилю Н,мм | Высота рабочей части Н,мм | № строительно монтажной схемы | Высота горловины с перекрытием h,мм | Объем бетона на упоры, м3 В7.5 | Расход материалов | | | | | | | | | | | | | | | | | | | | | | | | | | | | | | | | | | | |
|---|---|---|---|---|---|---|---|---|---|---|---|---|---|---|---|---|---|---|---|---|---|---|---|---|---|---|---|---|---|---|---|---|---|---|---|---|---|---|---|---|---|---|---|---|
| | | | | | | | | | | | Днище | | | Рабочая часть | | | | | | | | | Плита перекрытия | | | | | | | | | | Горловина | | | | | Стремянка | Гидроизоляция | Соединительные элементы | | | | | | | |
| | | | | | | | | | | | Сборные железобетонные элементы. Серия 3.900.1-14 Выпуск1. | | | | | | | | | | | | | | | | | | | | | | | | | Тип люка | | | при сейсмичности 8 баллов | | | | | | | |
| | | Дн | dy | | | | | | | | ПН10 | ПН15 | ПН20 | КС10.6 | КС10.9 | КС15.6 | КС15.9 | КС15.9б | КС20.6 | КС20.6б | КС20.9 | КС20.9б | 1ПП10-1 | 1ПП10-2 | 1ПП15-1 | 1ПП15-2 | *2ПП15-1 | *2ПП15-2 | *1ПП20-1 | *1ПП20-2 | 2ПП20-1 | 2ПП20-2 | КО6 | ПО10 | ПД6 | КС7.3 | | | | МС-1 | МС-2 | МС-3 | МС-4 | МС-5 | МС-6 | МС-7 | МС-8 |
| 1 | 2 | 3 | 4 | 5 | 6 | 7 | 8 | 9 | 10 | 11 | 12 | 13 | 14 | 15 | 16 | 17 | 18 | 19 | 20 | 21 | 22 | 23 | 24 | 25 | 26 | 27 | 28 | 29 | 30 | 31 | 32 | 33 | 34 | 35 | 36 | 37 | 38 | 39 | 40 | 41 | 42 | 43 | 44 | 45 | 46 | 47 | 48 |
| ПГ1 | В-2 | 110 | 110 | У-4г | 2000 | 3040 | 2400 | СМ-14 | 640 | | | | 1 | | | | | | 1 | | 1 | 1 | | | | | | | | | | | 1 | | | 1 | т | С-5 | + | | | | | | | | |
| 2 | В-2 | 110 | 110 | У-1 | 1500 | 3040 | 2400 | СМ-9 | 640 | | | 1 | | | | 1 | 1 | 1 | | | | | | | | | | | | | | | 1 | | | 1 | т | С-5 | + | | | | | | | | |
| ПГ3 | В-2 | 110 | 110 | У-4г | 1500 | 3040 | 2400 | СМ-9 | 640 | | | 1 | | | | 1 | 1 | 1 | | | | | | | | | | | | | | | 1 | | | 1 | т | С-5 | + | | | | | | | | |
| 4 | В-2 | 110 | 110 | У-1 | 1500 | 3040 | 2400 | СМ-9 | 640 | | | 1 | | | | 1 | 1 | 1 | | | | | | | | | | | | | | | 1 | | | 1 | т | С-5 | + | | | | | | | | |
| ПГ5 | В-2 | 110 | 110 | У-4г | 1500 | 3040 | 2400 | СМ-9 | 640 | | | 1 | | | | 1 | 1 | 1 | | | | | | | | | | | | | | | 1 | | | 1 | л | С-5 | + | | | | | | | | |
| 6 | В-2 | 110 | 110 | У-1 | 1500 | 3040 | 2400 | СМ-9 | 640 | | | 1 | | | | 1 | 1 | 1 | | | | | | | | | | | | | | | 1 | | | 1 | т | С-5 | + | | | | | | | | |
| ПГ7 | В-2 | 110 | 110 | У-4г | 1500 | 3040 | 2400 | СМ-9 | 640 | | | 1 | | | | 1 | 1 | 1 | | | | | | | | | | | | | | | 1 | | | 1 | л | С-5 | + | | | | | | | | |
| ПГ8 | В-2 | 110 | 110 | У-4г | 2000 | 3200 | 2400 | СМ-14 | 800 | | | | 1 | | | | | | 1 | | 1 | 1 | | | | | | | | | | | 3 | | | 1 | т | С-5 | + | | | | | | | | |
| ПГ9 | В-2 | 110 | 110 | У-4г | 1500 | 3040 | 2400 | СМ-9 | 640 | | | 1 | | | | 1 | 1 | 1 | | | | | | | | | | | | | | | 1 | | | 1 | л | С-5 | + | | | | | | | | |
| ПГ10 | В-2 | 110 | 110 | У-4г | 1500 | 3040 | 2400 | СМ-9 | 640 | | | 1 | | | | 1 | 1 | 1 | | | | | | | | | | | | | | | 1 | | | 1 | л | С-5 | + | | | | | | | | |
| ПГ11 | В-2 | 110 | 110 | У-4г | 1500 | 3040 | 2400 | СМ-9 | 640 | | | 1 | | | | 1 | 1 | 1 | | | | | | | | | | | | | | | 1 | | | 1 | л | С-5 | + | | | | | | | | |
| 12 | В-2 | 110 | 110 | У-1 | 1500 | 3040 | 2400 | СМ-9 | 640 | | | 1 | | | | 1 | 1 | 1 | | | | | | | | | | | | | | | 1 | | | 1 | т | С-5 | + | | | | | | | | |
| ПГ13 | В-2 | 110 | 110 | У-4г | 1500 | 3340 | 2400 | СМ-9 | 940 | | | 1 | | | | 1 | 1 | 1 | | | | | | | | | | | | | | | 1 | | | 2 | т | С-5 | + | | | | | | | | |
| ПГ14 | В-2 | 110 | 110 | У-4г | 1500 | 3200 | 2400 | СМ-9 | 800 | | | 1 | | | | 1 | 1 | 1 | | | | | | | | | | | | | | | 3 | | | 1 | л | С-5 | + | | | | | | | | |
| ПГ15 | В-2 | 110 | 110 | У-4г | 1500 | 3040 | 2400 | СМ-9 | 640 | | | 1 | | | | 1 | 1 | 1 | | | | | | | | | | | | | | | 1 | | | 1 | т | С-5 | + | | | | | | | | |
| ПГ16 | В-2 | 110 | 110 | У-4г | 1500 | 3340 | 2400 | СМ-9 | 940 | | | 1 | | | | 1 | 1 | 1 | | | | | | | | | | | | | | | 1 | | | 2 | т | С-5 | + | | | | | | | | |
| ПГ17 | В-2 | 110 | 110 | У-4г | 1500 | 3200 | 2400 | СМ-9 | 800 | | | 1 | | | | 1 | 1 | 1 | | | | | | | | | | | | | | | 3 | | | 1 | т | С-5 | + | | | | | | | | |
| 18 | В-2 | 110 | 110 | У-1 | 1500 | 3040 | 2400 | СМ-9 | 640 | | | 1 | | | | 1 | 1 | 1 | | | | | | | | | | | | | | | 1 | | | 1 | л | С-5 | + | | | | | | | | |
| ПГ19 | В-2 | 110 | 110 | У-4г | 1500 | 3040 | 2400 | СМ-9 | 640 | | | 1 | | | | 1 | 1 | 1 | | | | | | | | | | | | | | | 1 | | | 1 | л | С-5 | + | | | | | | | | |
| ПГ20 | В-2 | 110 | 110 | У-4г | 1500 | 3040 | 2400 | СМ-9 | 640 | | | 1 | | | | 1 | 1 | 1 | | | | | | | | | | | | | | | 1 | | | 1 | т | С-5 | + | | | | | | | | |
| ПГ21 | В-2 | 110 | 110 | У-4г | 1500 | 3040 | 2400 | СМ-9 | 640 | | | 1 | | | | 1 | 1 | 1 | | | | | | | | | | | | | | | 1 | | | 1 | т | С-5 | + | | | | | | | | |
| ПГ22 | В-2 | 110 | 110 | У-4г | 1500 | 3040 | 2400 | СМ-9 | 640 | | | 1 | | | | 1 | 1 | 1 | | | | | | | | | | | | | | | 1 | | | 1 | т | С-5 | + | | | | | | | | |

Взам. инв. №

Подп. и дата

Инв. № подл.

| Изм. | Кол.уч | Лист | №док | Подпись | Дата |
|---|---|---|---|---|---|
| Исполнил | | Байболов А. | | | 04.22 |
| Проверил | | Аспанов О. | | | 04.22 |
| Нор.Контро | | Алибеков К. | | | 04.22 |

01-11-2021 НВ

Строительство водопроводных сетей в районе Красный кордон г.Семей ВКО

Наружные сети водоснабжения

| Стадия | Лист | Листов |
|---|---|---|
| РП | 1 | 4 |

Таблица параметров водопроводных колодцев

ТОО «Redline Pro»
г. Шымкент - 2022 год

Формат А3

# ТАБЛИЦА ПАРАМЕТРОВ ВОДОПРОВОДНЫХ КОЛОДЦЕВ

| № колодца по плану | Марка колодца по грунтовым условиям | Диаметры трубопроводов, мм | | № схемы узла | Диаметр колодца Дк, мм | Полная глубина колодца по профилю Н,мм | Высота рабочей части Н,мм | № строительно монтажной схемы | Высота горловины с перекрытием h,мм | Объем бетона на упоры, м3 В7.5 | Расход материалов | | | | | | | | | | | | | | | | | | | | | | | | | | | | | | | | | | | |
|---|---|---|---|---|---|---|---|---|---|---|---|---|---|---|---|---|---|---|---|---|---|---|---|---|---|---|---|---|---|---|---|---|---|---|---|---|---|---|---|---|---|---|---|---|---|
| | | | | | | | | | | | Днище | | | Рабочая часть | | | | | | | | | Плита перекрытия | | | | | | | | | | Горловина | | | | | Стремянка | Гидроизоляция | Соединительные элементы | | | | | | | |
| | | | | | | | | | | | Сборные железобетонные элементы. Серия 3.900.1-14 Выпуск1. | | | | | | | | | | | | | | | | | | | | | | | | | Тип люка | | | при сейсмичности 8 баллов | | | | | | | |
| | | Дн | dy | | | | | | | | ПН10 | ПН15 | ПН20 | КС10.6 | КС10.9 | КС15.6 | КС15.9 | КС15.9б | КС20.6 | КС20.6б | КС20.9 | КС20.9б | 1ПП10-1 | 1ПП10-2 | 1ПП15-1 | 1ПП15-2 | *2ПП15-1 | *2ПП15-2 | *1ПП20-1 | *1ПП20-2 | 2ПП20-1 | 2ПП20-2 | КО6 | ПО10 | ПД6 | КС7.3 | | | | МС-1 | МС-2 | МС-3 | МС-4 | МС-5 | МС-6 | МС-7 | МС-8 |
| 1 | 2 | 3 | 4 | 5 | 6 | 7 | 8 | 9 | 10 | 11 | 12 | 13 | 14 | 15 | 16 | 17 | 18 | 19 | 20 | 21 | 22 | 23 | 24 | 25 | 26 | 27 | 28 | 29 | 30 | 31 | 32 | 33 | 34 | 35 | 36 | 37 | 38 | 39 | 40 | 41 | 42 | 43 | 44 | 45 | 46 | 47 | 48 |
| ПГ23 | В-2 | 110 | 110 | У-4г | 1500 | 3120 | 2400 | СМ-9 | 720 | | | 1 | | | | 1 | 1 | 1 | | | | | | | | | | | | | | | 2 | | | 1 | т | С-5 | + | | | | | | | | |
| ПГ24 | В-2 | 110 | 110 | У-4г | 1500 | 3040 | 2400 | СМ-9 | 640 | | | 1 | | | | 1 | 1 | 1 | | | | | | | | | | | | | | | 1 | | | 1 | л | С-5 | + | | | | | | | | |
| ПГ25 | В-2 | 110 | 110 | У-4г | 1500 | 3040 | 2400 | СМ-9 | 640 | | | 1 | | | | 1 | 1 | 1 | | | | | | | | | | | | | | | 1 | | | 1 | т | С-5 | + | | | | | | | | |
| 26 | В-2 | 110 | 110 | У-1 | 1500 | 3340 | 2400 | СМ-9 | 940 | | | 1 | | | | 1 | 1 | 1 | | | | | | | | | | | | | | | 1 | | | 2 | т | С-5 | + | | | | | | | | |
| ПГ27 | В-2 | 110 | 110 | У-4г | 1500 | 3040 | 2400 | СМ-9 | 640 | | | 1 | | | | 1 | 1 | 1 | | | | | | | | | | | | | | | 1 | | | 1 | л | С-5 | + | | | | | | | | |
| ПГ28 | В-2 | 110 | 110 | У-4г | 1500 | 3040 | 2400 | СМ-9 | 640 | | | 1 | | | | 1 | 1 | 1 | | | | | | | | | | | | | | | 1 | | | 1 | т | С-5 | + | | | | | | | | |
| ПГ29 | В-2 | 110 | 110 | У-4г | 1500 | 3040 | 2400 | СМ-9 | 640 | | | 1 | | | | 1 | 1 | 1 | | | | | | | | | | | | | | | 1 | | | 1 | т | С-5 | + | | | | | | | | |
| 30 | В-2 | 110 | 110 | У-1 | 1500 | 3420 | 2700 | СМ-10 | 720 | | | 1 | | | | | 2 | 1 | | | | | | | | | | | | | | | 1 | | | 1 | т | С-7 | + | | | | | | | | |
| ПГ31 | В-2 | 110 | 110 | У-4г | 1500 | 3040 | 2400 | СМ-9 | 640 | | | 1 | | | | 1 | 1 | 1 | | | | | | | | | | | | | | | 1 | | | 1 | л | С-5 | + | | | | | | | | |
| ПГ32 | В-2 | 110 | 110 | У-4г | 1500 | 3040 | 2400 | СМ-9 | 640 | | | 1 | | | | 1 | 1 | 1 | | | | | | | | | | | | | | | 1 | | | 1 | л | С-5 | + | | | | | | | | |
| 33 | В-2 | 110 | 110 | У-1 | 1500 | 3500 | 2700 | СМ-10 | 800 | | | 1 | | | | | 2 | 1 | | | | | | | | | | | | | | | 3 | | | 1 | т | С-7 | + | | | | | | | | |
| ПГ34 | В-2 | 110 | 110 | У-4г | 1500 | 3040 | 2400 | СМ-9 | 640 | | | 1 | | | | 1 | 1 | 1 | | | | | | | | | | | | | | | 1 | | | 1 | т | С-5 | + | | | | | | | | |
| 35 | В-2 | 110 | 110 | У-1 | 1500 | 3040 | 2400 | СМ-9 | 640 | | | 1 | | | | 1 | 1 | 1 | | | | | | | | | | | | | | | 1 | | | 1 | л | С-5 | + | | | | | | | | |
| ПГ36 | В-2 | 110 | 110 | У-4г | 1500 | 3040 | 2400 | СМ-9 | 640 | | | 1 | | | | 1 | 1 | 1 | | | | | | | | | | | | | | | 1 | | | 1 | л | С-5 | + | | | | | | | | |
| 37 | В-2 | 110 | 110 | У-1 | 1500 | 3040 | 2400 | СМ-9 | 640 | | | 1 | | | | 1 | 1 | 1 | | | | | | | | | | | | | | | 1 | | | 1 | л | С-5 | + | | | | | | | | |
| ПГ38 | В-2 | 110 | 110 | У-4г | 1500 | 3040 | 2400 | СМ-9 | 640 | | | 1 | | | | 1 | 1 | 1 | | | | | | | | | | | | | | | 1 | | | 1 | л | С-5 | + | | | | | | | | |
| ПГ39 | В-2 | 110 | 110 | У-4г | 1500 | 3040 | 2400 | СМ-9 | 640 | | | 1 | | | | 1 | 1 | 1 | | | | | | | | | | | | | | | 1 | | | 1 | л | С-5 | + | | | | | | | | |
| ПГ40 | В-2 | 110 | 110 | У-4г | 1500 | 3040 | 2400 | СМ-9 | 640 | | | 1 | | | | 1 | 1 | 1 | | | | | | | | | | | | | | | 1 | | | 1 | л | С-5 | + | | | | | | | | |
| ПГ41 | В-2 | 110 | 110 | У-4г | 1500 | 3040 | 2400 | СМ-9 | 640 | | | 1 | | | | 1 | 1 | 1 | | | | | | | | | | | | | | | 1 | | | 1 | л | С-5 | + | | | | | | | | |
| ПГ42 | В-2 | 110 | 110 | У-4г | 1500 | 3040 | 2400 | СМ-9 | 640 | | | 1 | | | | 1 | 1 | 1 | | | | | | | | | | | | | | | 1 | | | 1 | л | С-5 | + | | | | | | | | |
| ПГ43 | В-2 | 110 | 110 | У-4г | 1500 | 3040 | 2400 | СМ-9 | 640 | | | 1 | | | | 1 | 1 | 1 | | | | | | | | | | | | | | | 1 | | | 1 | л | С-5 | + | | | | | | | | |
| 44 | В-2 | 110 | 110 | У-1 | 1500 | 3040 | 2400 | СМ-9 | 640 | | | 1 | | | | 1 | 1 | 1 | | | | | | | | | | | | | | | 1 | | | 1 | л | С-5 | + | | | | | | | | |
| ПГ45 | В-2 | 110 | 110 | У-4г | 1500 | 3040 | 2400 | СМ-9 | 640 | | | 1 | | | | 1 | 1 | 1 | | | | | | | | | | | | | | | 1 | | | 1 | л | С-5 | + | | | | | | | | |
| ПГ46 | В-2 | 110 | 110 | У-4г | 1500 | 3040 | 2400 | СМ-9 | 640 | | | 1 | | | | 1 | 1 | 1 | | | | | | | | | | | | | | | 1 | | | 1 | л | С-5 | + | | | | | | | | |
| 47 | В-2 | 110 | 110 | У-1 | 1500 | 3040 | 2400 | СМ-9 | 640 | | | 1 | | | | 1 | 1 | 1 | | | | | | | | | | | | | | | 1 | | | 1 | л | С-5 | + | | | | | | | | |
| ПГ48 | В-2 | 110 | 110 | У-4г | 1500 | 3040 | 2400 | СМ-9 | 640 | | | 1 | | | | 1 | 1 | 1 | | | | | | | | | | | | | | | 1 | | | 1 | л | С-5 | + | | | | | | | | |
| 49 | В-2 | 110 | 110 | У-1 | 2000 | 3040 | 2400 | СМ-14 | 640 | | | | 1 | | | | | | 1 | | 1 | 1 | | | | | | | | | | | 1 | | | 1 | л | С-5 | + | | | | | | | | |
| ПГ50 | В-2 | 110 | 110 | У-4г | 1500 | 3040 | 2400 | СМ-9 | 640 | | | 1 | | | | 1 | 1 | 1 | | | | | | | | | | | | | | | 1 | | | 1 | л | С-5 | + | | | | | | | | |

Взам. инв. №

Подп. и дата

Инв. № подл.

| Изм. | Кол.уч | Лист | №док | Подпись | Дата |
|---|---|---|---|---|---|
| | | | | | 09.21 |

03-01-2022 НВ

Лист 2

Формат А3

# ТАБЛИЦА ПАРАМЕТРОВ ВОДОПРОВОДНЫХ КОЛОДЦЕВ

| № колодца по плану | Марка колодца по грунтовым условиям | Диаметры трубопроводов, мм | | № схемы узла | Диаметр колодца Дк, мм | Полная глубина колодца по профилю Н,мм | Высота рабочей части Н,мм | № строительно монтажной схемы | Высота горловины с перекрытием h,мм | Объем бетона на упоры, м3 В7.5 | Расход материалов | | | | | | | | | | | | | | | | | | | | | | | | | | | | | | | | | | | |
|---|---|---|---|---|---|---|---|---|---|---|---|---|---|---|---|---|---|---|---|---|---|---|---|---|---|---|---|---|---|---|---|---|---|---|---|---|---|---|---|---|---|---|---|---|
| | | | | | | | | | | | Днище | | | Рабочая часть | | | | | | | | | Плита перекрытия | | | | | | | | | | Горловина | | | | | | | Соединительные элементы | | | | | | | |
| | | | | | | | | | | | Сборные железобетонные элементы. Серия 3.900.1-14 Выпуск1. | | | | | | | | | | | | | | | | | | | | | | | | | | | | при сейсмичности 8 баллов | | | | | | | |
| | | Дн | dy | | | | | | | | ПН10 | ПН15 | ПН20 | КС10.6 | КС10.9 | КС15.6 | КС15.9 | КС15.9б | КС20.6 | КС20.6б | КС20.9 | КС20.9б | 1ПП10-1 | 1ПП10-2 | 1ПП15-1 | 1ПП15-2 | *2ПП15-1 | *2ПП15-2 | *1ПП20-1 | *1ПП20-2 | 2ПП20-1 | 2ПП20-2 | КО6 | ПО10 | ПД6 | КС7.3 | Тип люка | Стремянка | Гидроизоляция | МС-1 | МС-2 | МС-3 | МС-4 | МС-5 | МС-6 | МС-7 | МС-8 |
| 1 | 2 | 3 | 4 | 5 | 6 | 7 | 8 | 9 | 10 | 11 | 12 | 13 | 14 | 15 | 16 | 17 | 18 | 19 | 20 | 21 | 22 | 23 | 24 | 25 | 26 | 27 | 28 | 29 | 30 | 31 | 32 | 33 | 34 | 35 | 36 | 37 | 38 | 39 | 40 | 41 | 42 | 43 | 44 | 45 | 46 | 47 | 48 |
| ПГ51 | В-2 | 110 | 110 | У-4г | 1500 | 3040 | 2400 | СМ-9 | 640 | | | 1 | | | | 1 | 1 | 1 | | | | | | | | | | | | | | | 1 | | | 1 | л | С-5 | + | | | | | | | | |
| ПГ52 | В-2 | 110 | 110 | У-4г | 1500 | 3120 | 2400 | СМ-9 | 720 | | | 1 | | | | 1 | 1 | 1 | | | | | | | | | | | | | | | 2 | | | 1 | л | С-5 | + | | | | | | | | |
| ПГ53 | В-2 | 110 | 110 | У-4г | 1500 | 3040 | 2400 | СМ-9 | 640 | | | 1 | | | | 1 | 1 | 1 | | | | | | | | | | | | | | | 1 | | | 1 | л | С-5 | + | | | | | | | | |
| ПГ54 | В-2 | 110 | 110 | У-4г | 1500 | 3040 | 2400 | СМ-9 | 640 | | | 1 | | | | 1 | 1 | 1 | | | | | | | | | | | | | | | 1 | | | 1 | л | С-5 | + | | | | | | | | |
| ПГ55 | В-2 | 110 | 110 | У-4г | 1500 | 3040 | 2400 | СМ-9 | 640 | | | 1 | | | | 1 | 1 | 1 | | | | | | | | | | | | | | | 1 | | | 1 | л | С-5 | + | | | | | | | | |
| ПГ56 | В-2 | 110 | 110 | У-4г | 1500 | 3040 | 2400 | СМ-9 | 640 | | | 1 | | | | 1 | 1 | 1 | | | | | | | | | | | | | | | 1 | | | 1 | т | С-5 | + | | | | | | | | |
| ПГ57 | В-2 | 110 | 110 | У-4г | 1500 | 3040 | 2400 | СМ-9 | 640 | | | 1 | | | | 1 | 1 | 1 | | | | | | | | | | | | | | | 1 | | | 1 | т | С-5 | + | | | | | | | | |
| 58 | В-2 | 110 | 110 | У-1 | 1500 | 3040 | 2400 | СМ-9 | 640 | | | 1 | | | | 1 | 1 | 1 | | | | | | | | | | | | | | | 1 | | | 1 | л | С-5 | + | | | | | | | | |
| ПГ59 | В-2 | 110 | 110 | У-4г | 1500 | 3120 | 2400 | СМ-9 | 720 | | | 1 | | | | 1 | 1 | 1 | | | | | | | | | | | | | | | 2 | | | 1 | л | С-5 | + | | | | | | | | |
| 60 | В-2 | 110 | 110 | У-1 | 1500 | 3040 | 2400 | СМ-9 | 640 | | | 1 | | | | 1 | 1 | 1 | | | | | | | | | | | | | | | 1 | | | 1 | л | С-5 | + | | | | | | | | |
| ПГ61 | В-2 | 110 | 110 | У-4г | 1500 | 3040 | 2400 | СМ-9 | 640 | | | 1 | | | | 1 | 1 | 1 | | | | | | | | | | | | | | | 1 | | | 1 | л | С-5 | + | | | | | | | | |
| 62 | В-2 | 110 | 110 | У-1 | 2000 | 3420 | 2700 | СМ-15 | 720 | | | | 1 | | | | | | | | 2 | 1 | | | | | | | | | | | 1 | | | 1 | т | С-7 | + | | | | | | | | |
| ПГ63 | В-2 | 110 | 110 | У-4г | 1500 | 3040 | 2400 | СМ-9 | 640 | | | 1 | | | | 1 | 1 | 1 | | | | | | | | | | | | | | | 1 | | | 1 | т | С-5 | + | | | | | | | | |
| 64 | В-2 | 110 | 110 | У-1 | 1500 | 3040 | 2400 | СМ-9 | 640 | | | 1 | | | | 1 | 1 | 1 | | | | | | | | | | | | | | | 1 | | | 1 | т | С-5 | + | | | | | | | | |
| ПГ65 | В-2 | 110 | 110 | У-4г | 1500 | 3200 | 2400 | СМ-9 | 800 | | | 1 | | | | 1 | 1 | 1 | | | | | | | | | | | | | | | 3 | | | 1 | л | С-5 | + | | | | | | | | |
| ПГ66 | В-2 | 110 | 110 | У-4г | 1500 | 3040 | 2400 | СМ-9 | 640 | | | 1 | | | | 1 | 1 | 1 | | | | | | | | | | | | | | | 1 | | | 1 | т | С-5 | + | | | | | | | | |
| 67 | В-2 | 110 | 110 | У-1 | 1500 | 3040 | 2400 | СМ-9 | 640 | | | 1 | | | | 1 | 1 | 1 | | | | | | | | | | | | | | | 1 | | | 1 | т | С-5 | + | | | | | | | | |
| ПГ68 | В-2 | 110 | 110 | У-4г | 1500 | 3040 | 2400 | СМ-9 | 640 | | | 1 | | | | 1 | 1 | 1 | | | | | | | | | | | | | | | 1 | | | 1 | т | С-5 | + | | | | | | | | |
| ПГ69 | В-2 | 110 | 110 | У-4г | 1500 | 3040 | 2400 | СМ-9 | 640 | | | 1 | | | | 1 | 1 | 1 | | | | | | | | | | | | | | | 1 | | | 1 | л | С-5 | + | | | | | | | | |
| 70 | В-2 | 110 | 110 | У-1 | 1500 | 3040 | 2400 | СМ-9 | 640 | | | 1 | | | | 1 | 1 | 1 | | | | | | | | | | | | | | | 1 | | | 1 | т | С-5 | + | | | | | | | | |
| 71 | В-2 | 110 | 110 | У-1 | 1500 | 3200 | 2400 | СМ-9 | 800 | | | 1 | | | | 1 | 1 | 1 | | | | | | | | | | | | | | | 3 | | | 1 | л | С-5 | + | | | | | | | | |
| ПГ72 | В-2 | 110 | 110 | У-4г | 1500 | 3040 | 2400 | СМ-9 | 640 | | | 1 | | | | 1 | 1 | 1 | | | | | | | | | | | | | | | 1 | | | 1 | т | С-5 | + | | | | | | | | |
| 73 | В-2 | 110 | 110 | У-1 | 1500 | 3200 | 2400 | СМ-9 | 800 | | | 1 | | | | 1 | 1 | 1 | | | | | | | | | | | | | | | 3 | | | 1 | т | С-5 | + | | | | | | | | |
| ПГ74 | В-2 | 110 | 110 | У-4г | 1500 | 3040 | 2400 | СМ-9 | 640 | | | 1 | | | | 1 | 1 | 1 | | | | | | | | | | | | | | | 1 | | | 1 | л | С-5 | + | | | | | | | | |
| ПГ75 | В-2 | 110 | 110 | У-4г | 1500 | 3340 | 2400 | СМ-9 | 940 | | | 1 | | | | 1 | 1 | 1 | | | | | | | | | | | | | | | 1 | | | 2 | т | С-5 | + | | | | | | | | |
| 76 | В-2 | 110 | 110 | У-1 | 1500 | 3800 | 3160 | СМ-10 | 640 | | | 1 | | | | 2 | 1 | 1 | | | | | | | | | | | | | | | 3 | | | 1 | т | С-8 | + | | | | | | | | |
| ПГ77 | В-2 | 110 | 110 | У-4г | 1500 | 3040 | 2400 | СМ-9 | 640 | | | 1 | | | | 1 | 1 | 1 | | | | | | | | | | | | | | | 1 | | | 1 | т | С-5 | + | | | | | | | | |
| ПГ78 | В-2 | 110 | 110 | У-4г | 1500 | 3040 | 2400 | СМ-9 | 640 | | | 1 | | | | 1 | 1 | 1 | | | | | | | | | | | | | | | 1 | | | 1 | л | С-5 | + | | | | | | | | |

Взам. инв. №

Подп. и дата

Инв. № подл.

| Изм. | Кол.уч | Лист | №док | Подпись | Дата |
|---|---|---|---|---|---|
| | | | | | 09.21 |

03-01-2022 НВ

Лист 3

Формат А3

# ТАБЛИЦА ПАРАМЕТРОВ ВОДОПРОВОДНЫХ КОЛОДЦЕВ

| № колодца по плану | Марка колодца по грунтовым условиям | Диаметры трубопроводов, мм | | № схемы узла | Диаметр колодца Дк, мм | Полная глубина колодца по профилю Н,мм | Высота рабочей части Н,мм | № строительно монтажной схемы | Высота горловины с перекрытием h,мм | Объем бетона на упоры, м3 В7.5 | Расход материалов | | | | | | | | | | | | | | | | | | | | | | | | | | | | | | | | | | | | | |
|---|---|---|---|---|---|---|---|---|---|---|---|---|---|---|---|---|---|---|---|---|---|---|---|---|---|---|---|---|---|---|---|---|---|---|---|---|---|---|---|---|---|---|---|---|---|
| | | | | | | | | | | | Днище | | | Рабочая часть | | | | | | | | | Плита перекрытия | | | | | | | | | | Горловина | | | | | | | Соединительные элементы | | | | | | | |
| | | | | | | | | | | | Сборные железобетонные элементы. Серия 3.900.1-14 Выпуск1. | | | | | | | | | | | | | | | | | | | | | | | | | | | | при сейсмичности 8 баллов | | | | | | | |
| | | Дн | dy | | | | | | | | ПН10 | ПН15 | ПН20 | КС10.6 | КС10.9 | КС15.6 | КС15.9 | КС15.9б | КС20.6 | КС20.6б | КС20.9 | КС20.9б | 1ПП10-1 | 1ПП10-2 | 1ПП15-1 | 1ПП15-2 | *2ПП15-1 | *2ПП15-2 | *1ПП20-1 | *1ПП20-2 | 2ПП20-1 | 2ПП20-2 | КО6 | ПО10 | ПД6 | КС7.3 | Тип люка | Стремянка | Гидроизоляция | МС-1 | МС-2 | МС-3 | МС-4 | МС-5 | МС-6 | МС-7 | МС-8 |
| 1 | 2 | 3 | 4 | 5 | 6 | 7 | 8 | 9 | 10 | 11 | 12 | 13 | 14 | 15 | 16 | 17 | 18 | 19 | 20 | 21 | 22 | 23 | 24 | 25 | 26 | 27 | 28 | 29 | 30 | 31 | 32 | 33 | 34 | 35 | 36 | 37 | 38 | 39 | 40 | 41 | 42 | 43 | 44 | 45 | 46 | 47 | 48 |
| 79 | В-2 | 110 | 110 | У-1 | 1500 | 3640 | 2700 | СМ-10 | 940 | | | 1 | | | | | 2 | 1 | | | | | | | | | | | | | | | 1 | | | 2 | т | С-7 | + | | | | | | | | |
| ПГ80 | В-2 | 110 | 110 | У-4г | 1500 | 3040 | 2400 | СМ-9 | 640 | | | 1 | | | | 1 | 1 | 1 | | | | | | | | | | | | | | | 1 | | | 1 | т | С-5 | + | | | | | | | | |
| ПГ81 | В-2 | 110 | 110 | У-4г | 1500 | 3040 | 2400 | СМ-9 | 640 | | | 1 | | | | 1 | 1 | 1 | | | | | | | | | | | | | | | 1 | | | 1 | л | С-5 | + | | | | | | | | |
| ПГ82 | В-2 | 110 | 110 | У-4г | 1500 | 3040 | 2400 | СМ-9 | 640 | | | 1 | | | | 1 | 1 | 1 | | | | | | | | | | | | | | | 1 | | | 1 | т | С-5 | + | | | | | | | | |
| ПГ83 | В-2 | 110 | 110 | У-4г | 1500 | 3040 | 2400 | СМ-9 | 640 | | | 1 | | | | 1 | 1 | 1 | | | | | | | | | | | | | | | 1 | | | 1 | л | С-5 | + | | | | | | | | |
| ПГ84 | В-2 | 110 | 110 | У-4г | 1500 | 3040 | 2400 | СМ-9 | 640 | | | 1 | | | | 1 | 1 | 1 | | | | | | | | | | | | | | | 1 | | | 1 | л | С-5 | + | | | | | | | | |
| ПГ85 | В-2 | 110 | 110 | У-4г | 1500 | 3040 | 2400 | СМ-9 | 640 | | | 1 | | | | 1 | 1 | 1 | | | | | | | | | | | | | | | 1 | | | 1 | л | С-5 | + | | | | | | | | |
| ПГ86 | В-2 | 110 | 110 | У-4г | 1500 | 3040 | 2400 | СМ-9 | 640 | | | 1 | | | | 1 | 1 | 1 | | | | | | | | | | | | | | | 1 | | | 1 | л | С-5 | + | | | | | | | | |
| 87 | В-2 | 110 | 110 | У-1 | 1500 | 3040 | 2400 | СМ-9 | 640 | | | 1 | | | | 1 | 1 | 1 | | | | | | | | | | | | | | | 1 | | | 1 | т | С-5 | + | | | | | | | | |
| 88 | В-2 | 110 | 110 | У-1 | 2000 | 3040 | 2400 | СМ-14 | 640 | | | | 1 | | | | | | 1 | | 1 | 1 | | | | | | | | | | | 1 | | | 1 | т | С-5 | + | | | | | | | | |
| ПГ89 | В-2 | 110 | 110 | У-4г | 1500 | 3040 | 2400 | СМ-9 | 640 | | | 1 | | | | 1 | 1 | 1 | | | | | | | | | | | | | | | 1 | | | 1 | т | С-5 | + | | | | | | | | |
| ПГ90 | В-2 | 110 | 110 | У-4г | 1500 | 3040 | 2400 | СМ-9 | 640 | | | 1 | | | | 1 | 1 | 1 | | | | | | | | | | | | | | | 1 | | | 1 | т | С-5 | + | | | | | | | | |
| ПГ91 | В-2 | 110 | 110 | У-4г | 1500 | 3040 | 2400 | СМ-9 | 640 | | | 1 | | | | 1 | 1 | 1 | | | | | | | | | | | | | | | 1 | | | 1 | т | С-5 | + | | | | | | | | |
| ПГ92 | В-2 | 110 | 110 | У-4г | 1500 | 3040 | 2400 | СМ-9 | 640 | | | 1 | | | | 1 | 1 | 1 | | | | | | | | | | | | | | | 1 | | | 1 | т | С-5 | + | | | | | | | | |
| ПГ93 | В-2 | 110 | 110 | У-4г | 1500 | 3800 | 3160 | СМ-10 | 640 | | | 1 | | | | 2 | 1 | 1 | | | | | | | | | | | | | | | 3 | | | 1 | л | С-8 | + | | | | | | | | |
| ПГ94 | В-2 | 110 | 110 | У-4г | 1500 | 3040 | 2400 | СМ-9 | 640 | | | 1 | | | | 1 | 1 | 1 | | | | | | | | | | | | | | | 1 | | | 1 | т | С-5 | + | | | | | | | | |
| ПГ95 | В-2 | 110 | 110 | У-4г | 1500 | 3040 | 2400 | СМ-9 | 640 | | | 1 | | | | 1 | 1 | 1 | | | | | | | | | | | | | | | 1 | | | 1 | т | С-5 | + | | | | | | | | |
| ПГ96 | В-2 | 110 | 110 | У-4г | 1500 | 3040 | 2400 | СМ-9 | 640 | | | 1 | | | | 1 | 1 | 1 | | | | | | | | | | | | | | | 1 | | | 1 | л | С-5 | + | | | | | | | | |
| ПГ97 | В-2 | 110 | 110 | У-4г | 1500 | 3040 | 2400 | СМ-9 | 640 | | | 1 | | | | 1 | 1 | 1 | | | | | | | | | | | | | | | 1 | | | 1 | т | С-5 | + | | | | | | | | |
| 98 | В-2 | 110 | 110 | У-1 | 1500 | 3120 | 2400 | СМ-9 | 720 | | | 1 | | | | 1 | 1 | 1 | | | | | | | | | | | | | | | 2 | | | 1 | т | С-5 | + | | | | | | | | |
| ПГ99 | В-2 | 110 | 110 | У-4г | 1500 | 4240 | 4040 | СМ-10 | 640 | | | 1 | | | | | 3 | 1 | | | | | | | | | | | | | | | 1 | | | 1 | л | С-8 | + | | | | | | | | |
| 99.1 | В-2 | 110 | 110 | У-1 | 1500 | 3040 | 2400 | СМ-9 | 640 | | | 1 | | | | 1 | 1 | 1 | | | | | | | | | | | | | | | 1 | | | 1 | л | С-5 | + | | | | | | | | |
| ПГ100 | В-2 | 110 | 110 | У-4г | 1500 | 3040 | 2400 | СМ-9 | 640 | | | 1 | | | | 1 | 1 | 1 | | | | | | | | | | | | | | | 1 | | | 1 | л | С-5 | + | | | | | | | | |
| ПГ101 | В-2 | 110 | 110 | У-4г | 1500 | 3040 | 2400 | СМ-9 | 640 | | | 1 | | | | 1 | 1 | 1 | | | | | | | | | | | | | | | 1 | | | 1 | т | С-5 | + | | | | | | | | |
| ПГ102 | В-2 | 110 | 110 | У-4г | 1500 | 3040 | 2400 | СМ-9 | 640 | | | 1 | | | | 1 | 1 | 1 | | | | | | | | | | | | | | | 1 | | | 1 | т | С-5 | + | | | | | | | | |
| ПГ103 | В-2 | 110 | 110 | У-4г | 1500 | 3340 | 2400 | СМ-9 | 940 | | | 1 | | | | 1 | 1 | 1 | | | | | | | | | | | | | | | 1 | | | 2 | т | С-5 | + | | | | | | | | |
| ПГ104 | В-2 | 110 | 110 | У-4г | 1500 | 3040 | 2400 | СМ-9 | 640 | | | 1 | | | | 1 | 1 | 1 | | | | | | | | | | | | | | | 1 | | | 1 | л | С-5 | + | | | | | | | | |
| ПГ105 | В-2 | 110 | 110 | У-4г | 1500 | 3040 | 2400 | СМ-9 | 640 | | | 1 | | | | 1 | 1 | 1 | | | | | | | | | | | | | | | 1 | | | 1 | т | С-5 | + | | | | | | | | |
| 106 | В-2 | 110 | 110 | У-1 | 2000 | 3040 | 2400 | СМ-14 | 640 | | | | 1 | | | | | | 1 | | 1 | 1 | | | | | | | | | | | 1 | | | 1 | т | С-5 | + | | | | | | | | |

Взам. инв. №

Подп. и дата

Инв. № подл.

| Изм. | Кол.уч | Лист | №док | Подпись | Дата |
|---|---|---|---|---|---|
| | | | | | 09.21 |

03-01-2022 НВ

Лист 4

Формат А3

# ТАБЛИЦА ПАРАМЕТРОВ ВОДОРАЗБОРНЫХ КОЛОДЦЕВ

| № колодца по плану | Марка колодца по грунтовым условиям | Диаметры трубопроводов, мм | | № схемы узла | Диаметр колодца Дк, мм | Полная глубина колодца по профилю Н,мм | Высота рабочей части Н,мм | № строительно монтажной схемы | Высота горловины с перекрытием h,мм | Объем бетона на упоры, м3 В7.5 | Расход материалов | | | | | | | | | | | | | | | | | | | | | | | | | | | | | | | | | | | |
|---|---|---|---|---|---|---|---|---|---|---|---|---|---|---|---|---|---|---|---|---|---|---|---|---|---|---|---|---|---|---|---|---|---|---|---|---|---|---|---|---|---|---|---|---|---|
| | | | | | | | | | | | Днище | | | Рабочая часть | | | | | | | | | Плита перекрытия | | | | | | | | | | Горловина | | | | | | Соединительные элементы | | | | | | | |
| | | | | | | | | | | | Сборные железобетонные элементы. Серия 3.900.1-14 Выпуск1. | | | | | | | | | | | | | | | | | | | | | | | | | | | | при сейсмичности 8 баллов | | | | | | | |
| | | Дн | dy | | | | | | | | ПН10 | ПН15 | ПН20 | КС10.6 | КС10.9 | КС15.6 | КС15.9 | КС15.9б | КС20.6 | КС20.6б | КС20.9 | КС20.9б | 1ПП10-1 | 1ПП10-2 | 1ПП15-1 | 1ПП15-2 | *2ПП15-1 | *2ПП15-2 | *1ПП20-1 | *1ПП20-2 | 2ПП20-1 | 2ПП20-2 | КО6 | ПО10 | ПД6 | КС7.3 | Тип люка | Стремянка | Гидроизоляция | МС-1 | МС-2 | МС-3 | МС-4 | МС-5 | МС-6 | МС-7 | МС-8 |
| 1 | 2 | 3 | 4 | 5 | 6 | 7 | 8 | 9 | 10 | 11 | 12 | 13 | 14 | 15 | 16 | 17 | 18 | 19 | 20 | 21 | 22 | 23 | 24 | 25 | 26 | 27 | 28 | 29 | 30 | 31 | 32 | 33 | 34 | 35 | 36 | 37 | 38 | 39 | 40 | 41 | 42 | 43 | 44 | 45 | 46 | 47 | 48 |
| ВК-1 | В-2 | 25 | 25 | У-1 | 1500 | 3040 | 2400 | СМ-9 | 640 | | | 1 | | | | 1 | 1 | 1 | | | | | | | | | | | | | | | 1 | | | 1 | т | С-5 | + | | | | | | | | |
| ВК-2 | В-2 | 25 | 25 | У-1 | 1500 | 3040 | 2400 | СМ-9 | 640 | | | 1 | | | | 1 | 1 | 1 | | | | | | | | | | | | | | | 1 | | | 1 | т | С-5 | + | | | | | | | | |
| ВК-3 | В-2 | 25 | 25 | У-1 | 1500 | 3040 | 2400 | СМ-9 | 640 | | | 1 | | | | 1 | 1 | 1 | | | | | | | | | | | | | | | 1 | | | 1 | т | С-5 | + | | | | | | | | |
| ВК-4 | В-2 | 25 | 25 | У-1 | 1500 | 3040 | 2400 | СМ-9 | 640 | | | 1 | | | | 1 | 1 | 1 | | | | | | | | | | | | | | | 1 | | | 1 | т | С-5 | + | | | | | | | | |
| ВК-5 | В-2 | 25 | 25 | У-1 | 1500 | 3200 | 2400 | СМ-9 | 800 | | | 1 | | | | 1 | 1 | 1 | | | | | | | | | | | | | | | 3 | | | 1 | л | С-5 | + | | | | | | | | |
| ВК-6 | В-2 | 25 | 25 | У-1 | 1500 | 3040 | 2400 | СМ-9 | 640 | | | 1 | | | | 1 | 1 | 1 | | | | | | | | | | | | | | | 1 | | | 1 | т | С-5 | + | | | | | | | | |
| ВК-7 | В-2 | 25 | 25 | У-1 | 1500 | 3640 | 2700 | СМ-10 | 940 | | | 1 | | | | | 2 | 1 | | | | | | | | | | | | | | | 1 | | | 2 | л | С-7 | + | | | | | | | | |
| ВК-8 | В-2 | 25 | 25 | У-1 | 1500 | 3040 | 2400 | СМ-9 | 640 | | | 1 | | | | 1 | 1 | 1 | | | | | | | | | | | | | | | 1 | | | 1 | т | С-5 | + | | | | | | | | |
| ВК-9 | В-2 | 25 | 25 | У-1 | 1500 | 3040 | 2400 | СМ-9 | 640 | | | 1 | | | | 1 | 1 | 1 | | | | | | | | | | | | | | | 1 | | | 1 | л | С-5 | + | | | | | | | | |
| ВК-10 | В-2 | 25 | 25 | У-1 | 1500 | 3040 | 2400 | СМ-9 | 640 | | | 1 | | | | 1 | 1 | 1 | | | | | | | | | | | | | | | 1 | | | 1 | л | С-5 | + | | | | | | | | |
| ВК-11 | В-2 | 25 | 25 | У-1 | 1500 | 3040 | 2400 | СМ-9 | 640 | | | 1 | | | | 1 | 1 | 1 | | | | | | | | | | | | | | | 1 | | | 1 | л | С-5 | + | | | | | | | | |
| ВК-12 | В-2 | 25 | 25 | У-1 | 1500 | 3040 | 2400 | СМ-9 | 640 | | | 1 | | | | 1 | 1 | 1 | | | | | | | | | | | | | | | 1 | | | 1 | т | С-5 | + | | | | | | | | |
| ВК-13 | В-2 | 25 | 25 | У-1 | 1500 | 3120 | 2400 | СМ-9 | 720 | | | 1 | | | | 1 | 1 | 1 | | | | | | | | | | | | | | | 2 | | | 1 | т | С-5 | + | | | | | | | | |
| ВК-14 | В-2 | 25 | 25 | У-1 | 1500 | 3120 | 2400 | СМ-9 | 720 | | | 1 | | | | 1 | 1 | 1 | | | | | | | | | | | | | | | 2 | | | 1 | л | С-5 | + | | | | | | | | |
| ВК-15 | В-2 | 25 | 25 | У-1 | 1500 | 3040 | 2400 | СМ-9 | 640 | | | 1 | | | | 1 | 1 | 1 | | | | | | | | | | | | | | | 1 | | | 1 | т | С-5 | + | | | | | | | | |
| ВК-16 | В-2 | 25 | 25 | У-1 | 1500 | 3040 | 2400 | СМ-9 | 640 | | | 1 | | | | 1 | 1 | 1 | | | | | | | | | | | | | | | 1 | | | 1 | т | С-5 | + | | | | | | | | |
| ВК-17 | В-2 | 25 | 25 | У-1 | 1500 | 3040 | 2400 | СМ-9 | 640 | | | 1 | | | | 1 | 1 | 1 | | | | | | | | | | | | | | | 1 | | | 1 | т | С-5 | + | | | | | | | | |
| ВК-18 | В-2 | 25 | 25 | У-1 | 1500 | 3040 | 2400 | СМ-9 | 640 | | | 1 | | | | 1 | 1 | 1 | | | | | | | | | | | | | | | 1 | | | 1 | л | С-5 | + | | | | | | | | |
| ВК-19 | В-2 | 25 | 25 | У-1 | 1500 | 3040 | 2400 | СМ-9 | 640 | | | 1 | | | | 1 | 1 | 1 | | | | | | | | | | | | | | | 1 | | | 1 | л | С-5 | + | | | | | | | | |
| ВК-20 | В-2 | 25 | 25 | У-1 | 1500 | 3040 | 2400 | СМ-9 | 640 | | | 1 | | | | 1 | 1 | 1 | | | | | | | | | | | | | | | 1 | | | 1 | т | С-5 | + | | | | | | | | |
| ВК-21 | В-2 | 25 | 25 | У-1 | 1500 | 3040 | 2400 | СМ-9 | 640 | | | 1 | | | | 1 | 1 | 1 | | | | | | | | | | | | | | | 1 | | | 1 | т | С-5 | + | | | | | | | | |
| ВК-22 | В-2 | 25 | 25 | У-1 | 1500 | 3040 | 2400 | СМ-9 | 640 | | | 1 | | | | 1 | 1 | 1 | | | | | | | | | | | | | | | 1 | | | 1 | т | С-5 | + | | | | | | | | |

Взам. инв. №

Подп. и дата

Инв. № подл.

| Изм. | Кол.уч | Лист | №док | Подпись | Дата |
|---|---|---|---|---|---|
| Исполнил | | Байболов А. | | | 04.22 |
| Проверил | | Аспанов О. | | | 04.22 |
| Нор.Контро | | Алибеков К. | | | 04.22 |

01-11-2021 НВ

Строительство водопроводных сетей в районе Красный кордон г.Семей ВКО

Наружные сети водоснабжения

| Стадия | Лист | Листов |
|---|---|---|
| РП | 1 | 6 |

Таблица параметров водоразборных колодцев

ТОО «Redline Pro»
г. Шымкент - 2022 год

Формат А3

# ТАБЛИЦА ПАРАМЕТРОВ ВОДОПРОВОДНЫХ КОЛОДЦЕВ

| № колодца по плану | Марка колодца по грунтовым условиям | Диаметры трубопроводов, мм | | № схемы узла | Диаметр колодца Дк, мм | Полная глубина колодца по профилю Н,мм | Высота рабочей части Н,мм | № строительно монтажной схемы | Высота горловины с перекрытием h,мм | Объем бетона на упоры, м3 В7.5 | Расход материалов | | | | | | | | | | | | | | | | | | | | | | | | | | | | | | | | | | | |
|---|---|---|---|---|---|---|---|---|---|---|---|---|---|---|---|---|---|---|---|---|---|---|---|---|---|---|---|---|---|---|---|---|---|---|---|---|---|---|---|---|---|---|---|---|---|
| | | | | | | | | | | | Днище | | | Рабочая часть | | | | | | | | | Плита перекрытия | | | | | | | | | | Горловина | | | | | | Соединительные элементы | | | | | | | |
| | | | | | | | | | | | Сборные железобетонные элементы. Серия 3.900.1-14 Выпуск1. | | | | | | | | | | | | | | | | | | | | | | | | | | Тип люка | Стремянка | Гидроизоляция | при сейсмичности 8 баллов | | | | | | | |
| | | Дн | dy | | | | | | | | ПН10 | ПН15 | ПН20 | КС10.6 | КС10.9 | КС15.6 | КС15.9 | КС15.9б | КС20.6 | КС20.6б | КС20.9 | КС20.9б | 1ПП10-1 | 1ПП10-2 | 1ПП15-1 | 1ПП15-2 | *2ПП15-1 | *2ПП15-2 | *1ПП20-1 | *1ПП20-2 | 2ПП20-1 | 2ПП20-2 | КО6 | ПО10 | ПД6 | КС7.3 | | | | МС-1 | МС-2 | МС-3 | МС-4 | МС-5 | МС-6 | МС-7 | МС-8 |
| 1 | 2 | 3 | 4 | 5 | 6 | 7 | 8 | 9 | 10 | 11 | 12 | 13 | 14 | 15 | 16 | 17 | 18 | 19 | 20 | 21 | 22 | 23 | 24 | 25 | 26 | 27 | 28 | 29 | 30 | 31 | 32 | 33 | 34 | 35 | 36 | 37 | 38 | 39 | 40 | 41 | 42 | 43 | 44 | 45 | 46 | 47 | 48 |
| ВК-23 | В-2 | 25 | 25 | У-1 | 1500 | 3040 | 2400 | СМ-9 | 640 | | | 1 | | | | 1 | 1 | 1 | | | | | | | | | | | | | | | 1 | | | 1 | т | С-5 | + | | | | | | | | |
| ВК-24 | В-2 | 25 | 25 | У-1 | 1500 | 3040 | 2400 | СМ-9 | 640 | | | 1 | | | | 1 | 1 | 1 | | | | | | | | | | | | | | | 1 | | | 1 | л | С-5 | + | | | | | | | | |
| ВК-25 | В-2 | 25 | 25 | У-1 | 1500 | 3040 | 2400 | СМ-9 | 640 | | | 1 | | | | 1 | 1 | 1 | | | | | | | | | | | | | | | 1 | | | 1 | т | С-5 | + | | | | | | | | |
| ВК-26 | В-2 | 25 | 25 | У-1 | 1500 | 3200 | 2400 | СМ-9 | 800 | | | 1 | | | | 1 | 1 | 1 | | | | | | | | | | | | | | | 3 | | | 1 | т | С-5 | + | | | | | | | | |
| ВК-27 | В-2 | 25 | 25 | У-1 | 1500 | 3040 | 2400 | СМ-9 | 640 | | | 1 | | | | 1 | 1 | 1 | | | | | | | | | | | | | | | 1 | | | 1 | л | С-5 | + | | | | | | | | |
| ВК-28 | В-2 | 25 | 25 | У-1 | 1500 | 3340 | 2400 | СМ-9 | 940 | | | 1 | | | | 1 | 1 | 1 | | | | | | | | | | | | | | | 1 | | | 2 | т | С-5 | + | | | | | | | | |
| ВК-29 | В-2 | 25 | 25 | У-1 | 1500 | 3040 | 2400 | СМ-9 | 640 | | | 1 | | | | 1 | 1 | 1 | | | | | | | | | | | | | | | 1 | | | 1 | т | С-5 | + | | | | | | | | |
| ВК-30 | В-2 | 25 | 25 | У-1 | 1500 | 3340 | 2400 | СМ-9 | 940 | | | 1 | | | | 1 | 1 | 1 | | | | | | | | | | | | | | | 1 | | | 2 | т | С-5 | + | | | | | | | | |
| ВК-31 | В-2 | 25 | 25 | У-1 | 1500 | 3040 | 2400 | СМ-9 | 640 | | | 1 | | | | 1 | 1 | 1 | | | | | | | | | | | | | | | 1 | | | 1 | л | С-5 | + | | | | | | | | |
| ВК-32 | В-2 | 25 | 25 | У-1 | 1500 | 4240 | 4040 | СМ-10 | 640 | | | 1 | | | | | 3 | 1 | | | | | | | | | | | | | | | 1 | | | 1 | л | С-8 | + | | | | | | | | |
| ВК-33 | В-2 | 25 | 25 | У-1 | 1500 | 3040 | 2400 | СМ-9 | 640 | | | 1 | | | | 1 | 1 | 1 | | | | | | | | | | | | | | | 1 | | | 1 | т | С-5 | + | | | | | | | | |
| ВК-34 | В-2 | 25 | 25 | У-1 | 1500 | 3040 | 2400 | СМ-9 | 640 | | | 1 | | | | 1 | 1 | 1 | | | | | | | | | | | | | | | 1 | | | 1 | т | С-5 | + | | | | | | | | |
| ВК-35 | В-2 | 25 | 25 | У-1 | 1500 | 3040 | 2400 | СМ-9 | 640 | | | 1 | | | | 1 | 1 | 1 | | | | | | | | | | | | | | | 1 | | | 1 | л | С-5 | + | | | | | | | | |
| ВК-36 | В-2 | 25 | 25 | У-1 | 1500 | 3040 | 2400 | СМ-9 | 640 | | | 1 | | | | 1 | 1 | 1 | | | | | | | | | | | | | | | 1 | | | 1 | л | С-5 | + | | | | | | | | |
| ВК-37 | В-2 | 25 | 25 | У-1 | 1500 | 3040 | 2400 | СМ-9 | 640 | | | 1 | | | | 1 | 1 | 1 | | | | | | | | | | | | | | | 1 | | | 1 | л | С-5 | + | | | | | | | | |
| ВК-38 | В-2 | 25 | 25 | У-1 | 1500 | 3200 | 2400 | СМ-9 | 800 | | | 1 | | | | 1 | 1 | 1 | | | | | | | | | | | | | | | 3 | | | 1 | л | С-5 | + | | | | | | | | |
| ВК-39 | В-2 | 25 | 25 | У-1 | 1500 | 3040 | 2400 | СМ-9 | 640 | | | 1 | | | | 1 | 1 | 1 | | | | | | | | | | | | | | | 1 | | | 1 | л | С-5 | + | | | | | | | | |
| ВК-40 | В-2 | 25 | 25 | У-1 | 1500 | 3040 | 2400 | СМ-9 | 640 | | | 1 | | | | 1 | 1 | 1 | | | | | | | | | | | | | | | 1 | | | 1 | л | С-5 | + | | | | | | | | |
| ВК-41 | В-2 | 25 | 25 | У-1 | 1500 | 3040 | 2400 | СМ-9 | 640 | | | 1 | | | | 1 | 1 | 1 | | | | | | | | | | | | | | | 1 | | | 1 | л | С-5 | + | | | | | | | | |
| ВК-42 | В-2 | 25 | 25 | У-1 | 1500 | 3040 | 2400 | СМ-9 | 640 | | | 1 | | | | 1 | 1 | 1 | | | | | | | | | | | | | | | 1 | | | 1 | л | С-5 | + | | | | | | | | |
| ВК-43 | В-2 | 25 | 25 | У-1 | 1500 | 3040 | 2400 | СМ-9 | 640 | | | 1 | | | | 1 | 1 | 1 | | | | | | | | | | | | | | | 1 | | | 1 | л | С-5 | + | | | | | | | | |
| ВК-44 | В-2 | 25 | 25 | У-1 | 1500 | 3040 | 2400 | СМ-9 | 640 | | | 1 | | | | 1 | 1 | 1 | | | | | | | | | | | | | | | 1 | | | 1 | л | С-5 | + | | | | | | | | |
| ВК-45 | В-2 | 25 | 25 | У-1 | 1500 | 3040 | 2400 | СМ-9 | 640 | | | 1 | | | | 1 | 1 | 1 | | | | | | | | | | | | | | | 1 | | | 1 | л | С-5 | + | | | | | | | | |
| ВК-46 | В-2 | 25 | 25 | У-1 | 1500 | 3040 | 2400 | СМ-9 | 640 | | | 1 | | | | 1 | 1 | 1 | | | | | | | | | | | | | | | 1 | | | 1 | л | С-5 | + | | | | | | | | |
| ВК-47 | В-2 | 25 | 25 | У-1 | 1500 | 3040 | 2400 | СМ-9 | 640 | | | 1 | | | | 1 | 1 | 1 | | | | | | | | | | | | | | | 1 | | | 1 | л | С-5 | + | | | | | | | | |
| ВК-48 | В-2 | 25 | 25 | У-1 | 1500 | 3040 | 2400 | СМ-9 | 640 | | | 1 | | | | 1 | 1 | 1 | | | | | | | | | | | | | | | 1 | | | 1 | л | С-5 | + | | | | | | | | |
| ВК-49 | В-2 | 25 | 25 | У-1 | 1500 | 3040 | 2400 | СМ-9 | 640 | | | 1 | | | | 1 | 1 | 1 | | | | | | | | | | | | | | | 1 | | | 1 | л | С-5 | + | | | | | | | | |

Взам. инв. №

Подп. и дата

Инв. № подл.

| Изм. | Кол.уч | Лист | №док | Подпись | Дата |
|---|---|---|---|---|---|
| | | | | | 09.21 |

03-01-2022 НВ

Лист 2

Формат А3

# ТАБЛИЦА ПАРАМЕТРОВ ВОДОПРОВОДНЫХ КОЛОДЦЕВ

| № колодца по плану | Марка колодца по грунтовым условиям | Диаметры трубопроводов, мм | | № схемы узла | Диаметр колодца Дк, мм | Полная глубина колодца по профилю Н,мм | Высота рабочей части Н,мм | № строительно монтажной схемы | Высота горловины с перекрытием h,мм | Объем бетона на упоры, м3 В7.5 | Расход материалов | | | | | | | | | | | | | | | | | | | | | | | | | | | | | | | | | | | |
|---|---|---|---|---|---|---|---|---|---|---|---|---|---|---|---|---|---|---|---|---|---|---|---|---|---|---|---|---|---|---|---|---|---|---|---|---|---|---|---|---|---|---|---|---|---|
| | | | | | | | | | | | Днище | | | Рабочая часть | | | | | | | | | Плита перекрытия | | | | | | | | | | Горловина | | | | | | | Соединительные элементы | | | | | | | |
| | | | | | | | | | | | Сборные железобетонные элементы. Серия 3.900.1-14 Выпуск1. | | | | | | | | | | | | | | | | | | | | | | | | | | | | при сейсмичности 8 баллов | | | | | | | |
| | | Дн | dy | | | | | | | | ПН10 | ПН15 | ПН20 | КС10.6 | КС10.9 | КС15.6 | КС15.9 | КС15.9б | КС20.6 | КС20.6б | КС20.9 | КС20.9б | 1ПП10-1 | 1ПП10-2 | 1ПП15-1 | 1ПП15-2 | *2ПП15-1 | *2ПП15-2 | *1ПП20-1 | *1ПП20-2 | 2ПП20-1 | 2ПП20-2 | КО6 | ПО10 | ПД6 | КС7.3 | Тип люка | Стремянка | Гидроизоляция | МС-1 | МС-2 | МС-3 | МС-4 | МС-5 | МС-6 | МС-7 | МС-8 |
| 1 | 2 | 3 | 4 | 5 | 6 | 7 | 8 | 9 | 10 | 11 | 12 | 13 | 14 | 15 | 16 | 17 | 18 | 19 | 20 | 21 | 22 | 23 | 24 | 25 | 26 | 27 | 28 | 29 | 30 | 31 | 32 | 33 | 34 | 35 | 36 | 37 | 38 | 39 | 40 | 41 | 42 | 43 | 44 | 45 | 46 | 47 | 48 |
| ВК-50 | В-2 | 25 | 25 | У-1 | 1500 | 3040 | 2400 | СМ-9 | 640 | | | 1 | | | | 1 | 1 | 1 | | | | | | | | | | | | | | | 1 | | | 1 | т | С-5 | + | | | | | | | | |
| ВК-51 | В-2 | 25 | 25 | У-1 | 1500 | 3040 | 2400 | СМ-9 | 640 | | | 1 | | | | 1 | 1 | 1 | | | | | | | | | | | | | | | 1 | | | 1 | л | С-5 | + | | | | | | | | |
| ВК-52 | В-2 | 25 | 25 | У-1 | 1500 | 3040 | 2400 | СМ-9 | 640 | | | 1 | | | | 1 | 1 | 1 | | | | | | | | | | | | | | | 1 | | | 1 | т | С-5 | + | | | | | | | | |
| ВК-53 | В-2 | 25 | 25 | У-1 | 1500 | 3040 | 2400 | СМ-9 | 640 | | | 1 | | | | 1 | 1 | 1 | | | | | | | | | | | | | | | 1 | | | 1 | т | С-5 | + | | | | | | | | |
| ВК-54 | В-2 | 25 | 25 | У-1 | 1500 | 3040 | 2400 | СМ-9 | 640 | | | 1 | | | | 1 | 1 | 1 | | | | | | | | | | | | | | | 1 | | | 1 | л | С-5 | + | | | | | | | | |
| ВК-55 | В-2 | 25 | 25 | У-1 | 1500 | 3040 | 2400 | СМ-9 | 640 | | | 1 | | | | 1 | 1 | 1 | | | | | | | | | | | | | | | 1 | | | 1 | т | С-5 | + | | | | | | | | |
| ВК-56 | В-2 | 25 | 25 | У-1 | 1500 | 3040 | 2400 | СМ-9 | 640 | | | 1 | | | | 1 | 1 | 1 | | | | | | | | | | | | | | | 1 | | | 1 | т | С-5 | + | | | | | | | | |
| ВК-57 | В-2 | 25 | 25 | У-1 | 1500 | 3040 | 2400 | СМ-9 | 640 | | | 1 | | | | 1 | 1 | 1 | | | | | | | | | | | | | | | 1 | | | 1 | т | С-5 | + | | | | | | | | |
| ВК-58 | В-2 | 25 | 25 | У-1 | 1500 | 3040 | 2400 | СМ-9 | 640 | | | 1 | | | | 1 | 1 | 1 | | | | | | | | | | | | | | | 1 | | | 1 | л | С-5 | + | | | | | | | | |
| ВК-59 | В-2 | 25 | 25 | У-1 | 1500 | 3040 | 2400 | СМ-9 | 640 | | | 1 | | | | 1 | 1 | 1 | | | | | | | | | | | | | | | 1 | | | 1 | л | С-5 | + | | | | | | | | |
| ВК-60 | В-2 | 25 | 25 | У-1 | 1500 | 3040 | 2400 | СМ-9 | 640 | | | 1 | | | | 1 | 1 | 1 | | | | | | | | | | | | | | | 1 | | | 1 | т | С-5 | + | | | | | | | | |
| ВК-61 | В-2 | 25 | 25 | У-1 | 1500 | 3040 | 2400 | СМ-9 | 640 | | | 1 | | | | 1 | 1 | 1 | | | | | | | | | | | | | | | 1 | | | 1 | т | С-5 | + | | | | | | | | |
| ВК-62 | В-2 | 25 | 25 | У-1 | 1500 | 3420 | 2700 | СМ-10 | 720 | | | 1 | | | | | 2 | 1 | | | | | | | | | | | | | | | 1 | | | 1 | л | С-7 | + | | | | | | | | |
| ВК-63 | В-2 | 25 | 25 | У-1 | 1500 | 3040 | 2400 | СМ-9 | 640 | | | 1 | | | | 1 | 1 | 1 | | | | | | | | | | | | | | | 1 | | | 1 | л | С-5 | + | | | | | | | | |
| ВК-64 | В-2 | 25 | 25 | У-1 | 1500 | 3040 | 2400 | СМ-9 | 640 | | | 1 | | | | 1 | 1 | 1 | | | | | | | | | | | | | | | 1 | | | 1 | л | С-5 | + | | | | | | | | |
| ВК-65 | В-2 | 25 | 25 | У-1 | 1500 | 3040 | 2400 | СМ-9 | 640 | | | 1 | | | | 1 | 1 | 1 | | | | | | | | | | | | | | | 1 | | | 1 | л | С-5 | + | | | | | | | | |
| ВК-66 | В-2 | 25 | 25 | У-1 | 1500 | 3040 | 2400 | СМ-9 | 640 | | | 1 | | | | 1 | 1 | 1 | | | | | | | | | | | | | | | 1 | | | 1 | л | С-5 | + | | | | | | | | |
| ВК-67 | В-2 | 25 | 25 | У-1 | 1500 | 3040 | 2400 | СМ-9 | 640 | | | 1 | | | | 1 | 1 | 1 | | | | | | | | | | | | | | | 1 | | | 1 | л | С-5 | + | | | | | | | | |
| ВК-68 | В-2 | 25 | 25 | У-1 | 1500 | 3040 | 2400 | СМ-9 | 640 | | | 1 | | | | 1 | 1 | 1 | | | | | | | | | | | | | | | 1 | | | 1 | л | С-5 | + | | | | | | | | |
| ВК-69 | В-2 | 25 | 25 | У-1 | 1500 | 3040 | 2400 | СМ-9 | 640 | | | 1 | | | | 1 | 1 | 1 | | | | | | | | | | | | | | | 1 | | | 1 | л | С-5 | + | | | | | | | | |
| ВК-70 | В-2 | 25 | 25 | У-1 | 1500 | 3040 | 2400 | СМ-9 | 640 | | | 1 | | | | 1 | 1 | 1 | | | | | | | | | | | | | | | 1 | | | 1 | л | С-5 | + | | | | | | | | |
| ВК-71 | В-2 | 25 | 25 | У-1 | 1500 | 3040 | 2400 | СМ-9 | 640 | | | 1 | | | | 1 | 1 | 1 | | | | | | | | | | | | | | | 1 | | | 1 | л | С-5 | + | | | | | | | | |
| ВК-72 | В-2 | 25 | 25 | У-1 | 1500 | 3120 | 2400 | СМ-9 | 720 | | | 1 | | | | 1 | 1 | 1 | | | | | | | | | | | | | | | 2 | | | 1 | л | С-5 | + | | | | | | | | |
| ВК-73 | В-2 | 25 | 25 | У-1 | 1500 | 3040 | 2400 | СМ-9 | 640 | | | 1 | | | | 1 | 1 | 1 | | | | | | | | | | | | | | | 1 | | | 1 | л | С-5 | + | | | | | | | | |
| ВК-74 | В-2 | 25 | 25 | У-1 | 1500 | 3340 | 2400 | СМ-9 | 940 | | | 1 | | | | 1 | 1 | 1 | | | | | | | | | | | | | | | 1 | | | 2 | л | С-5 | + | | | | | | | | |
| ВК-75 | В-2 | 25 | 25 | У-1 | 1500 | 3120 | 2400 | СМ-9 | 720 | | | 1 | | | | 1 | 1 | 1 | | | | | | | | | | | | | | | 2 | | | 1 | л | С-5 | + | | | | | | | | |
| ВК-76 | В-2 | 25 | 25 | У-1 | 1500 | 3040 | 2400 | СМ-9 | 640 | | | 1 | | | | 1 | 1 | 1 | | | | | | | | | | | | | | | 1 | | | 1 | л | С-5 | + | | | | | | | | |

Взам. инв. №

Подп. и дата

Инв. № подл.

| Изм. | Кол.уч | Лист | №док | Подпись | Дата |
|---|---|---|---|---|---|
| | | | | | 09.21 |

03-01-2022 НВ

Лист 2

Формат А3

# ТАБЛИЦА ПАРАМЕТРОВ ВОДОПРОВОДНЫХ КОЛОДЦЕВ

| № колодца по плану | Марка колодца по грунтовым условиям | Диаметры трубопроводов, мм | | № схемы узла | Диаметр колодца Дк, мм | Полная глубина колодца по профилю Н,мм | Высота рабочей части Н,мм | № строительно монтажной схемы | Высота горловины с перекрытием h,мм | Объем бетона на упоры, м3 В7.5 | Расход материалов | | | | | | | | | | | | | | | | | | | | | | | | | | | | | | | | | | | |
|---|---|---|---|---|---|---|---|---|---|---|---|---|---|---|---|---|---|---|---|---|---|---|---|---|---|---|---|---|---|---|---|---|---|---|---|---|---|---|---|---|---|---|---|---|---|
| | | | | | | | | | | | Днище | | | Рабочая часть | | | | | | | | | Плита перекрытия | | | | | | | | | | Горловина | | | | | | Соединительные элементы | | | | | | | |
| | | | | | | | | | | | Сборные железобетонные элементы. Серия 3.900.1-14 Выпуск1. | | | | | | | | | | | | | | | | | | | | | | | | | | Тип люка | Стремянка | Гидроизоляция | при сейсмичности 8 баллов | | | | | | | |
| | | Дн | dy | | | | | | | | ПН10 | ПН15 | ПН20 | КС10.6 | КС10.9 | КС15.6 | КС15.9 | КС15.9б | КС20.6 | КС20.6б | КС20.9 | КС20.9б | 1ПП10-1 | 1ПП10-2 | 1ПП15-1 | 1ПП15-2 | *2ПП15-1 | *2ПП15-2 | *1ПП20-1 | *1ПП20-2 | 2ПП20-1 | 2ПП20-2 | КО6 | ПО10 | ПД6 | КС7.3 | | | | МС-1 | МС-2 | МС-3 | МС-4 | МС-5 | МС-6 | МС-7 | МС-8 |
| 1 | 2 | 3 | 4 | 5 | 6 | 7 | 8 | 9 | 10 | 11 | 12 | 13 | 14 | 15 | 16 | 17 | 18 | 19 | 20 | 21 | 22 | 23 | 24 | 25 | 26 | 27 | 28 | 29 | 30 | 31 | 32 | 33 | 34 | 35 | 36 | 37 | 38 | 39 | 40 | 41 | 42 | 43 | 44 | 45 | 46 | 47 | 48 |
| ВК-77 | В-2 | 25 | 25 | У-1 | 1500 | 3040 | 2400 | СМ-9 | 640 | | | 1 | | | | 1 | 1 | 1 | | | | | | | | | | | | | | | 1 | | | 1 | т | С-5 | + | | | | | | | | |
| ВК-78 | В-2 | 25 | 25 | У-1 | 1500 | 3500 | 2700 | СМ-10 | 800 | | | 1 | | | | | 2 | 1 | | | | | | | | | | | | | | | 3 | | | 1 | л | С-7 | + | | | | | | | | |
| ВК-79 | В-2 | 25 | 25 | У-1 | 1500 | 3040 | 2400 | СМ-9 | 640 | | | 1 | | | | 1 | 1 | 1 | | | | | | | | | | | | | | | 1 | | | 1 | т | С-5 | + | | | | | | | | |
| ВК-80 | В-2 | 25 | 25 | У-1 | 1500 | 3040 | 2400 | СМ-9 | 640 | | | 1 | | | | 1 | 1 | 1 | | | | | | | | | | | | | | | 1 | | | 1 | т | С-5 | + | | | | | | | | |
| ВК-81 | В-2 | 25 | 25 | У-1 | 1500 | 3040 | 2400 | СМ-9 | 640 | | | 1 | | | | 1 | 1 | 1 | | | | | | | | | | | | | | | 1 | | | 1 | л | С-5 | + | | | | | | | | |
| ВК-82 | В-2 | 25 | 25 | У-1 | 1500 | 3800 | 3160 | СМ-10 | 640 | | | 1 | | | | 2 | 1 | 1 | | | | | | | | | | | | | | | 3 | | | 1 | т | С-8 | + | | | | | | | | |
| ВК-83 | В-2 | 25 | 25 | У-1 | 1500 | 3040 | 2400 | СМ-9 | 640 | | | 1 | | | | 1 | 1 | 1 | | | | | | | | | | | | | | | 1 | | | 1 | т | С-5 | + | | | | | | | | |
| ВК-84 | В-2 | 25 | 25 | У-1 | 1500 | 3040 | 2400 | СМ-9 | 640 | | | 1 | | | | 1 | 1 | 1 | | | | | | | | | | | | | | | 1 | | | 1 | т | С-5 | + | | | | | | | | |
| ВК-85 | В-2 | 25 | 25 | У-1 | 1500 | 3040 | 2400 | СМ-9 | 640 | | | 1 | | | | 1 | 1 | 1 | | | | | | | | | | | | | | | 1 | | | 1 | л | С-5 | + | | | | | | | | |
| ВК-86 | В-2 | 25 | 25 | У-1 | 1500 | 3040 | 2400 | СМ-9 | 640 | | | 1 | | | | 1 | 1 | 1 | | | | | | | | | | | | | | | 1 | | | 1 | л | С-5 | + | | | | | | | | |
| ВК-87 | В-2 | 25 | 25 | У-1 | 1500 | 3040 | 2400 | СМ-9 | 640 | | | 1 | | | | 1 | 1 | 1 | | | | | | | | | | | | | | | 1 | | | 1 | т | С-5 | + | | | | | | | | |
| ВК-88 | В-2 | 25 | 25 | У-1 | 1500 | 3340 | 2400 | СМ-9 | 940 | | | 1 | | | | 1 | 1 | 1 | | | | | | | | | | | | | | | 1 | | | 2 | т | С-5 | + | | | | | | | | |
| ВК-89 | В-2 | 25 | 25 | У-1 | 1500 | 3040 | 2400 | СМ-9 | 640 | | | 1 | | | | 1 | 1 | 1 | | | | | | | | | | | | | | | 1 | | | 1 | л | С-5 | + | | | | | | | | |
| ВК-90 | В-2 | 25 | 25 | У-1 | 1500 | 3040 | 2400 | СМ-9 | 640 | | | 1 | | | | 1 | 1 | 1 | | | | | | | | | | | | | | | 1 | | | 1 | л | С-5 | + | | | | | | | | |
| ВК-91 | В-2 | 25 | 25 | У-1 | 1500 | 3040 | 2400 | СМ-9 | 640 | | | 1 | | | | 1 | 1 | 1 | | | | | | | | | | | | | | | 1 | | | 1 | л | С-5 | + | | | | | | | | |
| ВК-92 | В-2 | 25 | 25 | У-1 | 1500 | 3040 | 2400 | СМ-9 | 640 | | | 1 | | | | 1 | 1 | 1 | | | | | | | | | | | | | | | 1 | | | 1 | л | С-5 | + | | | | | | | | |
| ВК-93 | В-2 | 25 | 25 | У-1 | 1500 | 3040 | 2400 | СМ-9 | 640 | | | 1 | | | | 1 | 1 | 1 | | | | | | | | | | | | | | | 1 | | | 1 | л | С-5 | + | | | | | | | | |
| ВК-94 | В-2 | 25 | 25 | У-1 | 1500 | 3040 | 2400 | СМ-9 | 640 | | | 1 | | | | 1 | 1 | 1 | | | | | | | | | | | | | | | 1 | | | 1 | л | С-5 | + | | | | | | | | |
| ВК-95 | В-2 | 25 | 25 | У-1 | 1500 | 3040 | 2400 | СМ-9 | 640 | | | 1 | | | | 1 | 1 | 1 | | | | | | | | | | | | | | | 1 | | | 1 | л | С-5 | + | | | | | | | | |
| ВК-96 | В-2 | 25 | 25 | У-1 | 1500 | 3040 | 2400 | СМ-9 | 640 | | | 1 | | | | 1 | 1 | 1 | | | | | | | | | | | | | | | 1 | | | 1 | л | С-5 | + | | | | | | | | |
| ВК-97 | В-2 | 25 | 25 | У-1 | 1500 | 3040 | 2400 | СМ-9 | 640 | | | 1 | | | | 1 | 1 | 1 | | | | | | | | | | | | | | | 1 | | | 1 | л | С-5 | + | | | | | | | | |
| ВК-98 | В-2 | 25 | 25 | У-1 | 1500 | 3500 | 2700 | СМ-10 | 800 | | | 1 | | | | | 2 | 1 | | | | | | | | | | | | | | | 3 | | | 1 | л | С-7 | + | | | | | | | | |
| ВК-99 | В-2 | 25 | 25 | У-1 | 1500 | 3200 | 2400 | СМ-9 | 800 | | | 1 | | | | 1 | 1 | 1 | | | | | | | | | | | | | | | 3 | | | 1 | л | С-5 | + | | | | | | | | |
| ВК-100 | В-2 | 25 | 25 | У-1 | 1500 | 3040 | 2400 | СМ-9 | 640 | | | 1 | | | | 1 | 1 | 1 | | | | | | | | | | | | | | | 1 | | | 1 | л | С-5 | + | | | | | | | | |
| ВК-101 | В-2 | 25 | 25 | У-1 | 1500 | 3040 | 2400 | СМ-9 | 640 | | | 1 | | | | 1 | 1 | 1 | | | | | | | | | | | | | | | 1 | | | 1 | л | С-5 | + | | | | | | | | |
| ВК-102 | В-2 | 25 | 25 | У-1 | 1500 | 3040 | 2400 | СМ-9 | 640 | | | 1 | | | | 1 | 1 | 1 | | | | | | | | | | | | | | | 1 | | | 1 | л | С-5 | + | | | | | | | | |
| ВК-103 | В-2 | 25 | 25 | У-1 | 1500 | 3040 | 2400 | СМ-9 | 640 | | | 1 | | | | 1 | 1 | 1 | | | | | | | | | | | | | | | 1 | | | 1 | л | С-5 | + | | | | | | | | |

Взам. инв. №

Подп. и дата

Инв. № подл.

# ТАБЛИЦА ПАРАМЕТРОВ ВОДОПРОВОДНЫХ КОЛОДЦЕВ

| № колодца по плану | Марка колодца по грунтовым условиям | Диаметры трубопроводов, мм | | № схемы узла | Диаметр колодца Дк, мм | Полная глубина колодца по профилю Н,мм | Высота рабочей части Н,мм | № строительно монтажной схемы | Высота горловины с перекрытием h,мм | Объем бетона на упоры, м3 В7.5 | Расход материалов | | | | | | | | | | | | | | | | | | | | | | | | | | | | | | | | | | | |
|---|---|---|---|---|---|---|---|---|---|---|---|---|---|---|---|---|---|---|---|---|---|---|---|---|---|---|---|---|---|---|---|---|---|---|---|---|---|---|---|---|---|---|---|---|
| | | | | | | | | | | | Днище | | | Рабочая часть | | | | | | | | | Плита перекрытия | | | | | | | | | | Горловина | | | | | | | Соединительные элементы | | | | | | | |
| | | | | | | | | | | | Сборные железобетонные элементы. Серия 3.900.1-14 Выпуск1. | | | | | | | | | | | | | | | | | | | | | | | | | | | | | при сейсмичности 8 баллов | | | | | | | |
| | | Дн | dy | | | | | | | | ПН10 | ПН15 | ПН20 | КС10.6 | КС10.9 | КС15.6 | КС15.9 | КС15.9б | КС20.6 | КС20.6б | КС20.9 | КС20.9б | 1ПП10-1 | 1ПП10-2 | 1ПП15-1 | 1ПП15-2 | *2ПП15-1 | *2ПП15-2 | *1ПП20-1 | *1ПП20-2 | 2ПП20-1 | 2ПП20-2 | КО6 | ПО10 | ПД6 | КС7.3 | Тип люка | Стремянка | Гидроизоляция | МС-1 | МС-2 | МС-3 | МС-4 | МС-5 | МС-6 | МС-7 | МС-8 |
| 1 | 2 | 3 | 4 | 5 | 6 | 7 | 8 | 9 | 10 | 11 | 12 | 13 | 14 | 15 | 16 | 17 | 18 | 19 | 20 | 21 | 22 | 23 | 24 | 25 | 26 | 27 | 28 | 29 | 30 | 31 | 32 | 33 | 34 | 35 | 36 | 37 | 38 | 39 | 40 | 41 | 42 | 43 | 44 | 45 | 46 | 47 | 48 |
| ВК-104 | В-2 | 25 | 25 | У-1 | 1500 | 3340 | 2400 | СМ-9 | 940 | | | 1 | | | | 1 | 1 | 1 | | | | | | | | | | | | | | | 1 | | | 2 | т | С-5 | + | | | | | | | | |
| ВК-105 | В-2 | 25 | 25 | У-1 | 1500 | 3040 | 2400 | СМ-9 | 640 | | | 1 | | | | 1 | 1 | 1 | | | | | | | | | | | | | | | 1 | | | 1 | л | С-5 | + | | | | | | | | |
| ВК-106 | В-2 | 25 | 25 | У-1 | 1500 | 3040 | 2400 | СМ-9 | 640 | | | 1 | | | | 1 | 1 | 1 | | | | | | | | | | | | | | | 1 | | | 1 | т | С-5 | + | | | | | | | | |
| ВК-107 | В-2 | 25 | 25 | У-1 | 1500 | 3120 | 2400 | СМ-9 | 720 | | | 1 | | | | 1 | 1 | 1 | | | | | | | | | | | | | | | 2 | | | 1 | т | С-5 | + | | | | | | | | |
| ВК-108 | В-2 | 25 | 25 | У-1 | 1500 | 3040 | 2400 | СМ-9 | 640 | | | 1 | | | | 1 | 1 | 1 | | | | | | | | | | | | | | | 1 | | | 1 | л | С-5 | + | | | | | | | | |
| ВК-109 | В-2 | 25 | 25 | У-1 | 1500 | 3120 | 2400 | СМ-9 | 720 | | | 1 | | | | 1 | 1 | 1 | | | | | | | | | | | | | | | 2 | | | 1 | т | С-5 | + | | | | | | | | |
| ВК-110 | В-2 | 25 | 25 | У-1 | 1500 | 3040 | 2400 | СМ-9 | 640 | | | 1 | | | | 1 | 1 | 1 | | | | | | | | | | | | | | | 1 | | | 1 | т | С-5 | + | | | | | | | | |
| ВК-111 | В-2 | 25 | 25 | У-1 | 1500 | 3640 | 2700 | СМ-10 | 940 | | | 1 | | | | | 2 | 1 | | | | | | | | | | | | | | | 1 | | | 2 | т | С-7 | + | | | | | | | | |
| ВК-112 | В-2 | 25 | 25 | У-1 | 1500 | 3040 | 2400 | СМ-9 | 640 | | | 1 | | | | 1 | 1 | 1 | | | | | | | | | | | | | | | 1 | | | 1 | л | С-5 | + | | | | | | | | |
| ВК-113 | В-2 | 25 | 25 | У-1 | 1500 | 3040 | 2400 | СМ-9 | 640 | | | 1 | | | | 1 | 1 | 1 | | | | | | | | | | | | | | | 1 | | | 1 | л | С-5 | + | | | | | | | | |
| ВК-114 | В-2 | 25 | 25 | У-1 | 1500 | 3040 | 2400 | СМ-9 | 640 | | | 1 | | | | 1 | 1 | 1 | | | | | | | | | | | | | | | 1 | | | 1 | т | С-5 | + | | | | | | | | |
| ВК-115 | В-2 | 25 | 25 | У-1 | 1500 | 3040 | 2400 | СМ-9 | 640 | | | 1 | | | | 1 | 1 | 1 | | | | | | | | | | | | | | | 1 | | | 1 | т | С-5 | + | | | | | | | | |
| ВК-116 | В-2 | 25 | 25 | У-1 | 1500 | 3040 | 2400 | СМ-9 | 640 | | | 1 | | | | 1 | 1 | 1 | | | | | | | | | | | | | | | 1 | | | 1 | л | С-5 | + | | | | | | | | |
| ВК-117 | В-2 | 25 | 25 | У-1 | 1500 | 3040 | 2400 | СМ-9 | 640 | | | 1 | | | | 1 | 1 | 1 | | | | | | | | | | | | | | | 1 | | | 1 | л | С-5 | + | | | | | | | | |
| ВК-118 | В-2 | 25 | 25 | У-1 | 1500 | 3040 | 2400 | СМ-9 | 640 | | | 1 | | | | 1 | 1 | 1 | | | | | | | | | | | | | | | 1 | | | 1 | л | С-5 | + | | | | | | | | |
| ВК-119 | В-2 | 25 | 25 | У-1 | 1500 | 3040 | 2400 | СМ-9 | 640 | | | 1 | | | | 1 | 1 | 1 | | | | | | | | | | | | | | | 1 | | | 1 | л | С-5 | + | | | | | | | | |
| ВК-120 | В-2 | 25 | 25 | У-1 | 1500 | 3040 | 2400 | СМ-9 | 640 | | | 1 | | | | 1 | 1 | 1 | | | | | | | | | | | | | | | 1 | | | 1 | л | С-5 | + | | | | | | | | |
| ВК-121 | В-2 | 25 | 25 | У-1 | 1500 | 3040 | 2400 | СМ-9 | 640 | | | 1 | | | | 1 | 1 | 1 | | | | | | | | | | | | | | | 1 | | | 1 | л | С-5 | + | | | | | | | | |
| ВК-122 | В-2 | 25 | 25 | У-1 | 1500 | 3040 | 2400 | СМ-9 | 640 | | | 1 | | | | 1 | 1 | 1 | | | | | | | | | | | | | | | 1 | | | 1 | л | С-5 | + | | | | | | | | |
| ВК-123 | В-2 | 25 | 25 | У-1 | 1500 | 3040 | 2400 | СМ-9 | 640 | | | 1 | | | | 1 | 1 | 1 | | | | | | | | | | | | | | | 1 | | | 1 | л | С-5 | + | | | | | | | | |
| ВК-124 | В-2 | 25 | 25 | У-1 | 1500 | 3500 | 2700 | СМ-10 | 800 | | | 1 | | | | | 2 | 1 | | | | | | | | | | | | | | | 3 | | | 1 | л | С-7 | + | | | | | | | | |
| ВК-125 | В-2 | 25 | 25 | У-1 | 1500 | 3040 | 2400 | СМ-9 | 640 | | | 1 | | | | 1 | 1 | 1 | | | | | | | | | | | | | | | 1 | | | 1 | л | С-5 | + | | | | | | | | |
| ВК-126 | В-2 | 25 | 25 | У-1 | 1500 | 3040 | 2400 | СМ-9 | 640 | | | 1 | | | | 1 | 1 | 1 | | | | | | | | | | | | | | | 1 | | | 1 | л | С-5 | + | | | | | | | | |
| ВК-127 | В-2 | 25 | 25 | У-1 | 1500 | 3640 | 2700 | СМ-10 | 940 | | | 1 | | | | | 2 | 1 | | | | | | | | | | | | | | | 1 | | | 2 | л | С-7 | + | | | | | | | | |
| ВК-128 | В-2 | 25 | 25 | У-1 | 1500 | 3040 | 2400 | СМ-9 | 640 | | | 1 | | | | 1 | 1 | 1 | | | | | | | | | | | | | | | 1 | | | 1 | л | С-5 | + | | | | | | | | |
| ВК-129 | В-2 | 25 | 25 | У-1 | 1500 | 3340 | 2400 | СМ-9 | 940 | | | 1 | | | | 1 | 1 | 1 | | | | | | | | | | | | | | | 1 | | | 2 | л | С-5 | + | | | | | | | | |
| ВК-130 | В-2 | 25 | 25 | У-1 | 1500 | 3040 | 2400 | СМ-9 | 640 | | | 1 | | | | 1 | 1 | 1 | | | | | | | | | | | | | | | 1 | | | 1 | л | С-5 | + | | | | | | | | |

Взам. инв. №

Подп. и дата

Инв. № подл.

| Изм. | Кол.уч | Лист | №док | Подпись | Дата |
|---|---|---|---|---|---|
| | | | | | 09.21 |



Формат А3

# ТАБЛИЦА ПАРАМЕТРОВ ВОДОПРОВОДНЫХ КОЛОДЦЕВ

| № колодца по плану | Марка колодца по грунтовым условиям | Диаметры трубопроводов, мм | | № схемы узла | Диаметр колодца Дк, мм | Полная глубина колодца по профилю Н,мм | Высота рабочей части Н,мм | № строительно монтажной схемы | Высота горловины с перекрытием h,мм | Объем бетона на упоры, м3 В7.5 | Расход материалов | | | | | | | | | | | | | | | | | | | | | | | | | | | | | | | | | | | | |
|---|---|---|---|---|---|---|---|---|---|---|---|---|---|---|---|---|---|---|---|---|---|---|---|---|---|---|---|---|---|---|---|---|---|---|---|---|---|---|---|---|---|---|---|---|---|---|
| | | | | | | | | | | | Днище | | | Рабочая часть | | | | | | | | | Плита перекрытия | | | | | | | | | | Горловина | | | | | Стремянка | Гидроизоляция | Соединительные элементы | | | | | | | |
| | | | | | | | | | | | Сборные железобетонные элементы. Серия 3.900.1-14 Выпуск1. | | | | | | | | | | | | | | | | | | | | | | | | | Тип люка | | | при сейсмичности 8 баллов | | | | | | | |
| | | Дн | dy | | | | | | | | ПН10 | ПН15 | ПН20 | КС10.6 | КС10.9 | КС15.6 | КС15.9 | КС15.9б | КС20.6 | КС20.6б | КС20.9 | КС20.9б | 1ПП10-1 | 1ПП10-2 | 1ПП15-1 | 1ПП15-2 | *2ПП15-1 | *2ПП15-2 | *1ПП20-1 | *1ПП20-2 | 2ПП20-1 | 2ПП20-2 | КО6 | ПО10 | ПД6 | КС7.3 | | | | МС-1 | МС-2 | МС-3 | МС-4 | МС-5 | МС-6 | МС-7 | МС-8 |
| 1 | 2 | 3 | 4 | 5 | 6 | 7 | 8 | 9 | 10 | 11 | 12 | 13 | 14 | 15 | 16 | 17 | 18 | 19 | 20 | 21 | 22 | 23 | 24 | 25 | 26 | 27 | 28 | 29 | 30 | 31 | 32 | 33 | 34 | 35 | 36 | 37 | 38 | 39 | 40 | 41 | 42 | 43 | 44 | 45 | 46 | 47 | 48 |
| ВК-131 | В-2 | 25 | 25 | У-1 | 1500 | 3040 | 2400 | СМ-9 | 640 | | | 1 | | | | 1 | 1 | 1 | | | | | | | | | | | | | | | 1 | | | 1 | т | С-5 | + | | | | | | | | |
| ВК-132 | В-2 | 25 | 25 | У-1 | 1500 | 3040 | 2400 | СМ-9 | 640 | | | 1 | | | | 1 | 1 | 1 | | | | | | | | | | | | | | | 1 | | | 1 | л | С-5 | + | | | | | | | | |
| ВК-133 | В-2 | 25 | 25 | У-1 | 1500 | 3040 | 2400 | СМ-9 | 640 | | | 1 | | | | 1 | 1 | 1 | | | | | | | | | | | | | | | 1 | | | 1 | т | С-5 | + | | | | | | | | |
| ВК-134 | В-2 | 25 | 25 | У-1 | 1500 | 3800 | 3160 | СМ-10 | 640 | | | 1 | | | | 2 | 1 | 1 | | | | | | | | | | | | | | | 3 | | | 1 | т | С-8 | + | | | | | | | | |
| ВК-135 | В-2 | 25 | 25 | У-1 | 1500 | 3040 | 2400 | СМ-9 | 640 | | | 1 | | | | 1 | 1 | 1 | | | | | | | | | | | | | | | 1 | | | 1 | л | С-5 | + | | | | | | | | |
| ВК-136 | В-2 | 25 | 25 | У-1 | 1500 | 3040 | 2400 | СМ-9 | 640 | | | 1 | | | | 1 | 1 | 1 | | | | | | | | | | | | | | | 1 | | | 1 | т | С-5 | + | | | | | | | | |
| ВК-137 | В-2 | 25 | 25 | У-1 | 1500 | 3640 | 2700 | СМ-10 | 940 | | | 1 | | | | | 2 | 1 | | | | | | | | | | | | | | | 1 | | | 2 | т | С-7 | + | | | | | | | | |
| ВК-138 | В-2 | 25 | 25 | У-1 | 1500 | 3040 | 2400 | СМ-9 | 640 | | | 1 | | | | 1 | 1 | 1 | | | | | | | | | | | | | | | 1 | | | 1 | т | С-5 | + | | | | | | | | |
| ВК-139 | В-2 | 25 | 25 | У-1 | 1500 | 3040 | 2400 | СМ-9 | 640 | | | 1 | | | | 1 | 1 | 1 | | | | | | | | | | | | | | | 1 | | | 1 | л | С-5 | + | | | | | | | | |
| ВК-140 | В-2 | 25 | 25 | У-1 | 1500 | 3040 | 2400 | СМ-9 | 640 | | | 1 | | | | 1 | 1 | 1 | | | | | | | | | | | | | | | 1 | | | 1 | т | С-5 | + | | | | | | | | |
| ВК-141 | В-2 | 25 | 25 | У-1 | 1500 | 3040 | 2400 | СМ-9 | 640 | | | 1 | | | | 1 | 1 | 1 | | | | | | | | | | | | | | | 1 | | | 1 | т | С-5 | + | | | | | | | | |
| ВК-142 | В-2 | 25 | 25 | У-1 | 1500 | 3040 | 2400 | СМ-9 | 640 | | | 1 | | | | 1 | 1 | 1 | | | | | | | | | | | | | | | 1 | | | 1 | л | С-5 | + | | | | | | | | |
| ВК-143 | В-2 | 25 | 25 | У-1 | 1500 | 3040 | 2400 | СМ-9 | 640 | | | 1 | | | | 1 | 1 | 1 | | | | | | | | | | | | | | | 1 | | | 1 | т | С-5 | + | | | | | | | | |
| ВК-144 | В-2 | 25 | 25 | У-1 | 1500 | 3040 | 2400 | СМ-9 | 640 | | | 1 | | | | 1 | 1 | 1 | | | | | | | | | | | | | | | 1 | | | 1 | т | С-5 | + | | | | | | | | |
| ВК-145 | В-2 | 25 | 25 | У-1 | 1500 | 3340 | 2400 | СМ-9 | 940 | | | 1 | | | | 1 | 1 | 1 | | | | | | | | | | | | | | | 1 | | | 2 | т | С-5 | + | | | | | | | | |
| ВК-146 | В-2 | 25 | 25 | У-1 | 1500 | 3040 | 2400 | СМ-9 | 640 | | | 1 | | | | 1 | 1 | 1 | | | | | | | | | | | | | | | 1 | | | 1 | л | С-5 | + | | | | | | | | |

Взам. инв. №

Подп. и дата

Инв. № подл.

| Изм. | Кол.уч | Лист | №док | Подпись | Дата |
|---|---|---|---|---|---|
| | | | | | 09.21 |

03-01-2022 НВ

Лист 2

Формат А3

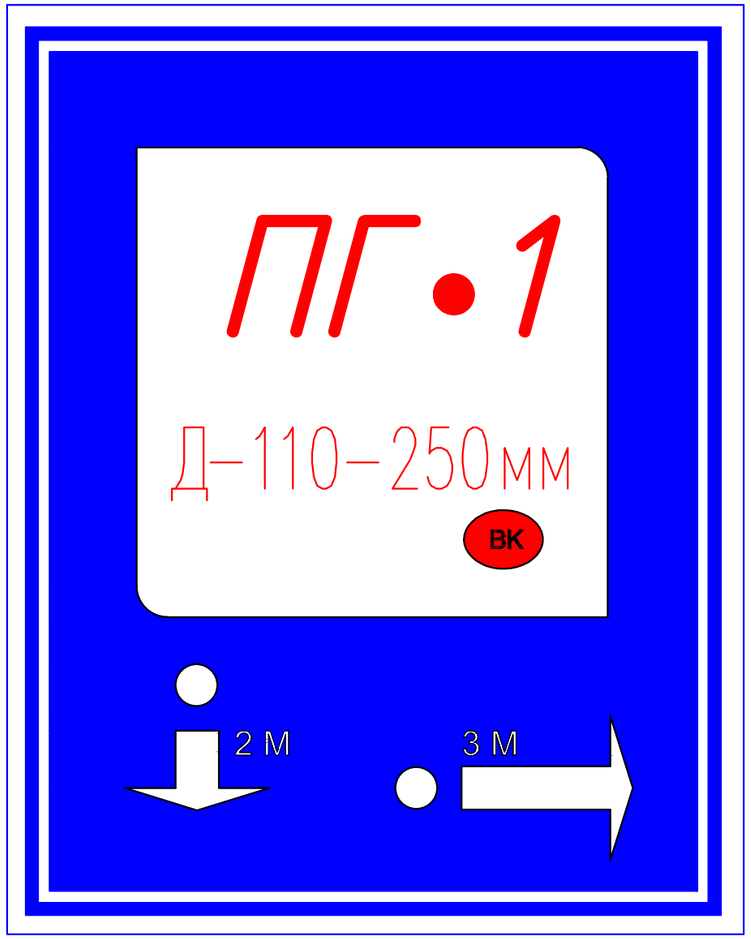


*Пожарный указатель изготовить из листовой стали толщ.-2мм*
*Окрасить только ФЛУОРЕСЦЕНТНЫМИ красками,*
*цвет красок см. Условные обозначения.*

*Условные обозначения*

- Белая флуоресцентная краска
- Синяя флуоресцентная краска
- Красная флуоресцентная краска
- 2 М — Указатель расстояния до пожарного гидранта
- ВК — Кольцевые сети
- ВТ — Тупиковые сети

| | | | | | | | | |
|---|---|---|---|---|---|---|---|---|
| | | | | | | 01-11-2021 НВ | | |
| Изм. | Кол.уч | Лист | №док | Подпись | Дата | Строительство водопроводных сетей в районе Красный кордон г.Семей ВКО | | |
| | | | | | | Наружные сети водоснабжения | Стадия | Лист | Листов |
| Исполнил | | Байболов А. | | | 04.22 | | РП | 1 | |
| Проверил | | Аспанов О. | | | 04.22 | Указатель пожарного гидранта | ТОО «Redline Pro» г. Шымкент - 2022 год | | |
| Нор.Контро | | Алибеков К. | | | 04.22 | | | | |

| Взам. инв.№ | Подпись и дата | Инв.№ подл. |
|---|---|---|
| | | |

| Позиция | Наименование и техническая характеристика | Тип, марка, обозначение документа, опросного листа | Код продукции | Поставщик | Единица измерения | Коли-чество | Масса единицы, кг | Примечания |
|---|---|---|---|---|---|---|---|---|
| 1 | 2 | 3 | 4 | 5 | 6 | 7 | 8 | 9 |
| 1 | Труба полиэтиленовая Ø 200 х 11,9 мм, PE100 SDR17 "питьевая" | ГОСТ 18599-2001 | | | м | 2513,40 | 4,51 | |
| 2 | Труба полиэтиленовая Ø 160 х 9,5 мм, PE100 SDR17 "питьевая" | ГОСТ 18599-2001 | | | м | 1053,80 | 4,51 | |
| 3 | Труба полиэтиленовая Ø 125 х 7,4 мм, PE100 SDR17 "питьевая" | ГОСТ 18599-2001 | | | м | 6097,90 | 2,16 | |
| 4 | Труба полиэтиленовая Ø 110 х 6,6 мм, PE100 SDR17 "питьевая" | ГОСТ 18599-2001 | | | м | 6871,60 | 2,16 | |
| 5 | Труба полиэтиленовая Ø 63 х 3,8 мм, PE100 SDR17 "питьевая" | ГОСТ 18599-2001 | | | м | 1197,60 | 0,715 | |
| 6 | Труба полиэтиленовая Ø 25 х 2,3 мм, PE100 SDR11 "питьевая" | ГОСТ 18599-2001 | | | м | 21506,0 | 0,169 | |
| | (Глубина заложения Н=-2,70м) | | | | | | | |
| 7 | Промывка и дезинфекция трубопроводов | | | | м | 39240.30 | | |
| 8 | Гидравлическое испытание трубопроводов | | | | м | 39240.30 | | |
| 9 | Отводы Ø200мм полиэтиленовая PE100 SDR17 | ГОСТ 18599-2001 | | | шт | 19 | | изготовить по месту |
| 10 | Отводы Ø160мм полиэтиленовая PE100 SDR17 | ГОСТ 18599-2001 | | | шт | 10 | | изготовить по месту |
| 11 | Отводы Ø125мм полиэтиленовая PE100 SDR17 | ГОСТ 18599-2001 | | | шт | 60 | | изготовить по месту |
| 12 | Отводы Ø110мм полиэтиленовая PE100 SDR17 | ГОСТ 18599-2001 | | | шт | 70 | | изготовить по месту |
| 13 | Отводы Ø63мм полиэтиленовая PE100 SDR17 | ГОСТ 18599-2001 | | | шт | 10 | | изготовить по месту |
| 14 | Втулка под фланец PE 100 SDR17 Ø400мм | ГОСТ 18599-2001 | | | шт | 4 | | |
| 15 | Втулка под фланец PE 100 SDR17 Ø200мм | ГОСТ 18599-2001 | | | шт | 16 | | |
| 16 | Втулка под фланец PE 100 SDR17 Ø160мм | ГОСТ 18599-2001 | | | шт | 21 | | |
| 17 | Втулка под фланец PE 100 SDR17 Ø125мм | ГОСТ 18599-2001 | | | шт | 113 | | |
| 18 | Втулка под фланец PE 100 SDR17 Ø110мм | ГОСТ 18599-2001 | | | шт | 100 | | |
| 19 | Втулка под фланец PE 100 SDR17 Ø63мм | ГОСТ 18599-2001 | | | шт | 18 | | |
| 20 | Колодцы круглые из сборного железобетона Ø1500 мм | ТПР 901-09-11.84 Ал. II | | | шт | 247 | | |
| 21 | Колодцы круглые из сборного железобетона Ø2000 мм | ТПР 901-09-11.84 Ал. II | | | шт | 6 | | |
| 22 | Бетонная отмостка вокруг люков колодцев t=15см. Бетон В7.5, 5,34м$^2$ | | | | м$^3$ | 113,74 | | |
| 23 | Люк чугунный типа "Л" | ГОСТ 3634-99 | | | шт | 142 | 60 | |
| 24 | Люк чугунный типа "Т" | ГОСТ 3634-99 | | | шт | 111 | 90 | |
| 25 | Стремянка С-5/С-7/С-8 | ТП 901-09-11.84 Ал. V | | | шт | 235/12/6 | | |
| 26 | Фланцы стальные плоские приварные Ру1,0МПа (10кгс/см2) Dy400 | ГОСТ 12820-80 | | | шт | 4 | 21,56 | |
| 27 | Фланцы стальные плоские приварные Ру1,0МПа (10кгс/см2) Dy200 | ГОСТ 12820-80 | | | шт | 22 | 8,05 | |
| 28 | Фланцы стальные плоские приварные Ру1,0МПа (10кгс/см2) Dy150 | ГОСТ 12820-80 | | | шт | 41 | 6,62 | |
| 29 | Фланцы стальные плоские приварные Ру1,0МПа (10кгс/см2) Dy125 | ГОСТ 12820-80 | | | шт | 197 | 5,40 | |

Взам. инв. №

Подп. и дата

Инв. № подл.

| Изм. | Кол.уч | Лист | №док | Подпись | Дата |
|---|---|---|---|---|---|
| Исполнил | | Байболов А. | | | 04.22 |
| Проверил | | Аспанов О. | | | 04.22 |
| Нор.Контро | | Алибеков К. | | | 04.22 |

01-11-2021 НВ .СО

Строительство водопроводных сетей в районе Красный кордон г.Семей ВКО

Наружные сети водоснабжения

| Стадия | Лист | Листов |
|---|---|---|
| РП | 1 | 4 |

Спецификация оборудования изделии и материалов

ТОО «Redline Pro»
г. Шымкент - 2022 год

Формат А3

| Позиция | Наименование и техническая характеристика | Тип, марка, обозначение документа, опросного листа | Код продукции | Поставщик | Единица измерения | Коли-чество | Масса единицы, кг | Примечания |
|---|---|---|---|---|---|---|---|---|
| 1 | 2 | 3 | 4 | 5 | 6 | 7 | 8 | 9 |
| 30 | Фланцы стальные плоские приварные Ру1,0МПа (10кгс/см2) Dy100 | ГОСТ 12820-80 | | | шт | 151 | 3,81 | |
| 31 | Фланцы стальные плоские приварные Ру1,0МПа (10кгс/см2) Dy50 | ГОСТ 12820-80 | | | шт | 21 | 2,06 | |
| 32 | Фланцы ст. свободные на приварном кольце Ру1,0 МПа (10кгс/см2) Dy=400 | ГОСТ 12822-80* | | | шт | 4 | 24,38 | |
| 33 | Фланцы ст. свободные на приварном кольце Ру1,0 МПа (10кгс/см2) Dy=200 | ГОСТ 12822-80* | | | шт | 16 | 9,02 | |
| 34 | Фланцы ст. свободные на приварном кольце Ру1,0 МПа (10кгс/см2) Dy=150 | ГОСТ 12822-80* | | | шт | 21 | 7,5 | |
| 35 | Фланцы ст. свободные на приварном кольце Ру1,0 МПа (10кгс/см2) Dy=125 | ГОСТ 12822-80* | | | шт | 115 | 6,09 | |
| 36 | Фланцы ст. свободные на приварном кольце Ру1,0 МПа (10кгс/см2) Dy100 | ГОСТ 12822-80* | | | шт | 110 | 4,34 | |
| 37 | Фланцы ст. свободные на приварном кольце Ру1,0 МПа (10кгс/см2) Dy50 | ГОСТ 12822-80* | | | шт | 25 | 7,50 | |
| 38 | Вантуз DN50 | | | | шт | 6 | | |
| 39 | Вентиль муфтовый Ду=32 | | | | шт | 35 | | |
| 40 | Задвижка чугунная с обрезиненым клином DN50 класс герметичности А | 30ч39р, Ру 1 МПа | | | шт | 8 | 12,0 | |
| 41 | Задвижка чугунная с обрезиненым клином DN100 класс герметичности А | 30ч39р, Ру 1 МПа | | | шт | 17 | 22,0 | |
| 42 | Задвижка чугунная с обрезиненым клином DN125 класс герметичности А | 30ч39р, Ру 1 МПа | | | шт | 18 | 30,0 | |
| 43 | Задвижка чугунная с обрезиненым клином DN160 класс герметичности А | 30ч39р, Ру 1 МПа | | | шт | 5 | 39,0 | |
| 44 | Задвижка чугунная с обрезиненым клином DN200 класс герметичности А | 30ч39р, Ру 1 МПа | | | шт | 5 | 60,0 | |
| 45 | Опора бетонная под задвижку (комплект) | | | | шт | 53 | | |
| 46 | Бетон кл. В7,5 | | | | $м^3$ | 0,072 | | |
| 47 | Хомут из полосовой стали 50х8 L=400мм | ГОСТ 103-93 | | | кг | 1,04 | | |
| 48 | Болт анкерный М20 | ГОСТ 7798-70* | | | шт | 4 | 0,133 | |
| 49 | Флуоресцентный указатель пожарного гидранта | СТ РК ГОСТ Р 12.4.026-2002. | | | шт | 77 | | |
| 50 | Пожарные гидранты H=2250 мм | ГОСТ 8220-85 | | | шт | 77 | | |
| 51 | Пожарная подставка из стальных труб, с изоляцей ВУС, DN100 | | | | | | | |
| | (Ø133х4,0, L=0,3, Ø114х4,0, L=0,4) | ГОСТ 10704-91<br>ГОСТ 9.602-2016 | | | шт | 27 | 8,85 | |
| 52 | Пожарная подставка из стальных труб, с изоляцей ВУС, DN125 (Ø133х4,0, L=0,7) | ГОСТ 10704-91<br>ГОСТ 9.602-2016 | | | шт | 23 | 11,46 | |
| 53 | Пожарная подставка из стальных труб, с изоляцей ВУС DN150 | | | | | | | |
| | (Ø159х5,0, L=0,5, Ø133х4,0, L=0,3 ) | ГОСТ 10704-91<br>ГОСТ 9.602-2016 | | | шт | 3 | 15.86 | |
| 54 | Пожарная подставка из стальных труб, с изоляцей ВУС DN200 | | | | | | | |
| | (Ø219х5,0, L=0,5, Ø133х4,0, L=0,3 ) | ГОСТ 10704-91<br>ГОСТ 9.602-2016 | | | шт | 4 | 20.2 | |
| 55 | Тройник с пожарной подставкой из стальных труб, с изоляцей ВУС DN100-50 | | | | | | | |
| | (Ø133х4,0 L=0,3, Ø114х4,0 L=0,4, Ø57х3,0 L=0,15) | ГОСТ 10704-91<br>ГОСТ 9.602-2016 | | | шт | 2 | 8,85 | |
| 56 | Тройник с пожарной подставкой из стальных труб, с изоляцей ВУС DN100 | | | | | | | |
| | (Ø133х4,0 L=0,3, Ø114х4,0 L=0,6) | ГОСТ 10704-91<br>ГОСТ 9.602-2016 | | | шт | 2 | 10,33 | |
| 57 | Тройник с пожарной подставкой из стальных труб, с изоляцей ВУС DN125-50 | | | | | | | |
| | (Ø133х4,0 L=0,7, Ø57х3,0 L=0,2) | ГОСТ 10704-91<br>ГОСТ 9.602-2016 | | | шт | 2 | 9.84 | |
| 58 | Тройник с пожарной подставкой из стальных труб, с изоляцей ВУС DN125-100 | | | | | | | |

Взам. инв. №

Подп. и дата

Инв. № подл.

| Позиция | Наименование и техническая характеристика | Тип, марка, обозначение документа, опросного листа | Код продукции | Поставщик | Единица измерения | Коли-чество | Масса единицы, кг | Примечания |
|---|---|---|---|---|---|---|---|---|
| 1 | 2 | 3 | 4 | 5 | 6 | 7 | 8 | 9 |
| | (Ø133x4,0 L=0,7, Ø114x4,0 L=0,2) | ГОСТ 10704-91<br>ГОСТ 9.602-2016 | | | шт | 4 | 11,08 | |
| 59 | Тройник с пожарной подставкой из стальных труб, с изоляцей ВУС DN125 | | | | | | | |
| | (Ø133x4,0 L=1,2) | ГОСТ 10704-91<br>ГОСТ 9.602-2016 | | | шт | 7 | 11,46 | |
| 60 | Тройник с пожарной подставкой из стальных труб, с изоляцей ВУС DN150 | | | | | | | |
| | (Ø159x5,0 L=0,75, Ø133x4,0 L=0,3) | ГОСТ 10704-91<br>ГОСТ 9.602-2016 | | | шт | 1 | 18,06 | |
| 61 | Крестовина с пожарной подставкой из стальных труб, с изоляцей ВУС DN100 | | | | | | | |
| | (Ø133x4,0 L=0,3, Ø114x4,0 L=0,8) | ГОСТ 10704-91<br>ГОСТ 9.602-2016 | | | шт | 1 | 10,33 | |
| 62 | Крестовина с пожарной подставкой из стальных труб, с изоляцей ВУС DN150-100 | | | | | | | |
| | (Ø219x5,0 L=0,5, Ø133x4.0 L=0,75) | ГОСТ 10704-91<br>ГОСТ 9.602-2016 | | | шт | 1 | 20,2 | |
| 63 | Тройник из стальных труб с изоляции ВУС DN400-200 (Ø426x6,0 L=0,5, Ø219x5,0 L=0,3) | ГОСТ 10704-91<br>ГОСТ 9.602-2016 | | | шт | 2 | 38,25 | |
| 64 | Тройник из стальных труб с изоляции ВУС DN200-150 (219x5,0 L=0,5, 159x5.0 L=0,225) | | | | шт | 1 | 17.94 | |
| 65 | Тройник из стальных труб с изоляции ВУС DN200-100 (219x5,0 L=0,5, 114x4.0 L=0,225) | | | | шт | 3 | 15.91 | |
| 66 | Тройник из стальных труб с изоляции ВУС DN150 (159x5,0 L=0,75) | | | | шт | 1 | 14.24 | |
| 67 | Тройник из стальных труб с изоляции ВУС DN150-125 (159x5,0 L=0,5, 133x4,0 L=0,2) | | | | шт | 1 | 12.04 | |
| 68 | Тройник из стальных труб с изоляции ВУС DN150-100 (159x5,0 L=0,5, 114x4,0 L=0,2) | | | | шт | 2 | 11.67 | |
| 69 | Тройник из стальных труб с изоляции ВУС DN125 (133x4,0 L=0,6) | | | | шт | 3 | 7.64 | |
| 70 | Тройник из стальных труб с изоляции ВУС DN125-100 (133x4,0 L=0,4, 114x4,0 L=0,2) | | | | шт | 6 | 7.26 | |
| 71 | Тройник из стальных труб с изоляции ВУС DN125-50 (133x4,0 L=0,4, Ø57x3,0 L=0,15) | | | | шт | 5 | 6,02 | |
| 72 | Тройник из стальных труб с изоляции ВУС DN100 (114x4,0 L=0,6) | | | | шт | 5 | 6,51 | |
| 73 | Тройник из стальных труб с изоляции ВУС DN100-50 (114x4,0 L=0,4 Ø57x3,0 L=0,15) | | | | шт | 10 | 5.03 | |
| 74 | Крестовина из стальных труб с изоляции ВУС DN100 (159x5,0 L=1,0) | | | | шт | 1 | 14,24 | |
| 75 | Тройник из стальных труб с изоляции ВУС DN 114x4,0 L=0.2, 32x1,8 L=0,1 | | | | шт | 15 | 2,3 | |
| 76 | Тройник из стальных труб с изоляции ВУС DN 133x4,0 L=0.2, 32x1,8 L=0,1 | | | | шт | 13 | 2,68 | |
| 77 | Тройник из стальных труб с изоляции ВУС DN 159x5,0 L=0.2, 32x1,8 L=0,1 | | | | шт | 6 | 3,93 | |
| 78 | Тройник из стальных труб с изоляции ВУС DN 219x5,0 L=0.2, 32x1,8 L=0,1 | | | | шт | 1 | 5,41 | |
| 79 | Переходы бесшовные приварные из стали DN200-150 | ГОСТ 17378-2001 | | | шт | 1 | 4,4 | |
| 80 | Переходы бесшовные приварные из стали DN200-125 | ГОСТ 17378-2001 | | | шт | 1 | 4,4 | |
| 81 | Переходы бесшовные приварные из стали DN150-125 | ГОСТ 17378-2001 | | | шт | 1 | 2,3 | |
| 82 | Переходы бесшовные приварные из стали DN150-100 | ГОСТ 17378-2001 | | | шт | 3 | 2,3 | |
| 83 | Переходы бесшовные приварные из стали DN125-100 | ГОСТ 17378-2001 | | | шт | 5 | 1,3 | |
| 84 | Переходы бесшовные приварные из стали DN125-50 | ГОСТ 17378-2001 | | | шт | 2 | 1,3 | |
| 85 | Переходы бесшовные приварные из стали DN100-50 | ГОСТ 17378-2001 | | | шт | 5 | 1,0 | |
| 86 | Труба стальная электросварная прямошовная с антикоррозийной изоляцией | | | | | | | |
| | усиленного типа (по ГОСТ 9.602-2016) гильза Ø630x8,0мм L=0,3м | ГОСТ 10704-91<br>ГОСТ 9.602-2016 | | | шт | 4 | 36,82 | изготовить на месте |

Взам. инв. №

Подп. и дата

Инв. № подл.

| Позиция | Наименование и техническая характеристика | Тип, марка, обозначение документа, опросного листа | Код продукции | Поставщик | Единица измерения | Коли-чество | Масса единицы, кг | Примечания |
|---|---|---|---|---|---|---|---|---|
| 1 | 2 | 3 | 4 | 5 | 6 | 7 | 8 | 9 |
| 87 | Труба стальная электросварная прямошовная с антикоррозийной изоляцией | | | | | | | |
| | усиленного типа (по ГОСТ 9.602-2016) гильза Ø426х6,0мм L=0,3м | ГОСТ 10704-91 ГОСТ 9.602-2016 | | | шт | 16 | 18,65 | изготовить на месте |
| 88 | Труба стальная электросварная прямошовная с антикоррозийной изоляцией | | | | | | | |
| | усиленного типа (по ГОСТ 9.602-2016) гильза Ø377х6,0мм L=0,3м | ГОСТ 10704-91 ГОСТ 9.602-2016 | | | шт | 21 | 16,47 | изготовить на месте |
| 89 | Труба стальная электросварная прямошовная с антикоррозийной изоляцией | | | | | | | |
| | усиленного типа (по ГОСТ 9.602-2016) гильза Ø325х5,0мм L=0,3м | ГОСТ 10704-91 ГОСТ 9.602-2016 | | | шт | 225 | 11,84 | изготовить на месте |
| 90 | Труба стальная электросварная прямошовная с антикоррозийной изоляцией | | | | | | | |
| | усиленного типа (по ГОСТ 9.602-2016) гильза Ø219х4,0мм L=0,3м | ГОСТ 10704-91 ГОСТ 9.602-2016 | | | шт | 25 | 6,4 | изготовить на месте |
| 91 | Труба стальная электросварная прямошовная с антикоррозийной изоляцией | | | | | | | |
| | усиленного типа (по ГОСТ 9.602-2016) Футляр Ø426х6,0мм | ГОСТ 10704-91 ГОСТ 9.602-2016 | | | м | 19 | 62,15 | методом ГНБ Ø160мм L=12м |
| 92 | Труба стальная электросварная прямошовная с антикоррозийной изоляцией | | | | | | | |
| | усиленного типа (по ГОСТ 9.602-2016) Футляр Ø377х6,0мм | ГОСТ 10704-91 ГОСТ 9.602-2016 | | | м | 82 | 54,9 | методом ГНБ Ø160мм L=17м |
| 93 | Труба стальная электросварная прямошовная с антикоррозийной изоляцией | | | | | | | |
| | усиленного типа (по ГОСТ 9.602-2016) Футляр Ø325х5,0мм | ГОСТ 10704-91 ГОСТ 9.602-2016 | | | м | 429 | 39,46 | методом ГНБ Ø110мм L=137м |
| 94 | Труба стальная электросварная прямошовная с антикоррозийной изоляцией | | | | | | | |
| | усиленного типа (по ГОСТ 9.602-2016) Футляр Ø219х4,0мм | ГОСТ 10704-91 ГОСТ 9.602-2016 | | | м | 64 | 21,21 | методом ГНБ Ø63мм L=14м |
| 95 | Врезка Ø160мм в существующую сеть водопровода Ø400мм | | | | шт | 2 | | |
| 96 | Водоразборный колодец на 3 потребителя с подключением от трубы Ø63мм (тупиковый) | | | | шт | 1 | | спецификацию смотреть на листе-50 |
| 97 | Водоразборный колодец на 4 потребителя с подключением от трубы Ø63мм (тупиковый) | | | | шт | 5 | | спецификацию смотреть на листе-51 |
| 98 | Водоразборный колодец на 5 потребителя с подключением от трубы Ø63мм (тупиковый) | | | | шт | 7 | | спецификацию смотреть на листе-52 |
| 99 | Водоразборный колодец на 4 потребителя с подключением от трубы Ø63мм (тупиковый) | | | | шт | 4 | | спецификацию смотреть на листе-53 |
| 100 | Водоразборный колодец на 5 потребителя с подключением от трубы Ø63мм (тупиковый) | | | | шт | 1 | | спецификацию смотреть на листе-54 |
| 101 | Водоразборный колодец на 2 потребителя с подключением от трубы Ø63мм | | | | шт | 1 | | спецификацию смотреть на листе-55 |
| 102 | Водоразборный колодец на 4 потребителя с подключением от трубы Ø63мм | | | | шт | 4 | | спецификацию смотреть на листе-56 |
| 103 | Водоразборный колодец на 2 потребителя с подключением от трубы Ø110мм | | | | шт | 4 | | спецификацию смотреть на листе-57 |
| 104 | Водоразборный колодец на 3 потребителя с подключением от трубы Ø110мм | | | | шт | 10 | | спецификацию смотреть на листе-58 |
| 105 | Водоразборный колодец на 4 потребителя с подключением от трубы Ø110мм | | | | шт | 21 | | спецификацию смотреть на листе-59 |
| 106 | Водоразборный колодец на 5 потребителя с подключением от трубы Ø110мм | | | | шт | 8 | | спецификацию смотреть на листе-60 |
| 107 | Водоразборный колодец на 6 потребителя с подключением от трубы Ø110мм | | | | шт | 16 | | спецификацию смотреть на листе-61 |
| 108 | Водоразборный колодец на 2 потребителя с подключением от трубы Ø125мм | | | | шт | 6 | | спецификацию смотреть на листе-62 |
| 109 | Водоразборный колодец на 3 потребителя с подключением от трубы Ø125мм | | | | шт | 13 | | спецификацию смотреть на листе-63 |
| 110 | Водоразборный колодец на 4 потребителя с подключением от трубы Ø125мм | | | | шт | 9 | | спецификацию смотреть на листе-64 |
| 111 | Водоразборный колодец на 5 потребителя с подключением от трубы Ø125мм | | | | шт | 11 | | спецификацию смотреть на листе-65 |
| 112 | Водоразборный колодец на 6 потребителя с подключением от трубы Ø125мм | | | | шт | 4 | | спецификацию смотреть на листе-66 |
| 113 | Водоразборный колодец на 2 потребителя с подключением от трубы Ø160мм | | | | шт | 1 | | спецификацию смотреть на листе-67 |

Взам. инв. №

Подп. и дата

Инв. № подл.

| Позиция | Наименование и техническая характеристика | Тип, марка, обозначение документа, опросного листа | Код продукции | Поставщик | Единица измерения | Коли-чество | Масса единицы, кг | Примечания |
|---|---|---|---|---|---|---|---|---|
| 1 | 2 | 3 | 4 | 5 | 6 | 7 | 8 | 9 |
| 114 | Водоразборный колодец на 3 потребителя с подключением от трубы Ф160мм | | | | шт | 1 | | спецификацию смотреть на листе-68 |
| 115 | Водоразборный колодец на 4 потребителя с подключением от трубы Ф160мм | | | | шт | 4 | | спецификацию смотреть на листе-69 |
| 116 | Водоразборный колодец на 5 потребителя с подключением от трубы Ф160мм | | | | шт | 2 | | спецификацию смотреть на листе-70 |
| 117 | Водоразборный колодец на 6 потребителя с подключением от трубы Ф160мм | | | | шт | 6 | | спецификацию смотреть на листе-71 |
| 118 | Водоразборный колодец на 2 потребителя с подключением от трубы Ф200мм | | | | шт | 2 | | спецификацию смотреть на листе-72 |
| 119 | Водоразборный колодец на 3 потребителя с подключением от трубы Ф200мм | | | | шт | 1 | | спецификацию смотреть на листе-73 |
| 120 | Водоразборный колодец на 4 потребителя с подключением от трубы Ф200мм | | | | шт | 1 | | спецификацию смотреть на листе-74 |
| 121 | Водоразборный колодец на 5 потребителя с подключением от трубы Ф200мм | | | | шт | 2 | | спецификацию смотреть на листе-75 |
| 122 | Водоразборный колодец на 6 потребителя с подключением от трубы Ф200мм | | | | шт | 1 | | спецификацию смотреть на листе-76 |
| 123 | Лента сигнальная детекционная ЛСВ с логотипом "Внимание! Водопровод" | | | | м | 17740,30 | | |
| 124 | Песок природный для строительных работ, средний Н=100мм | ГОСТ 8736-93 | | | м3 | 1774,03 | | |
| 125 | Вскрытие и восстановление асфальтового дорожного покрытия: | ГОСТ 8736-93 | | | | | | |
| 126 | -Мелкозерн.горячий,плотный а/бетон тип-Б ,марки 1,СТРК1225-2003, толщ.-4см | ГОСТ 9128-97 | | | $м^2$ | 5550,0 | | |
| 127 | -Крупнозернистый асфальтобетон типБ,марки1, СТ РК 1225-2003, h-10см | | | | $м^2$ | 5550,0 | | |
| 128 | -Песчано-грав.смесь N6, СТРК1549-2003, толщ.- 10+15см | ГОСТ 25607-94 | | | $м^2$ | 5550,0 | | |
| 129 | Вскрытие и восстановление гравийного покрытия t=15см | ГОСТ 25607-94 | | | $м^2$ | 12735,0 | | |

Взам. инв. №

Подп. и дата

Инв. № подл.

| Изм. | Кол.уч | Лист | №док | Подпись | Дата |
|---|---|---|---|---|---|
| | | | | | 09.21 |

Ведомость рабочих чертежей основного комплекта

| Лист | Наименование | Примечание |
|---|---|---|
| 1 | Общие данные | |
| 2 | План перехода водопровода под железной дорогой М 1:250 | |
| 3 | Профиль перехода водопрода под железной дорогой | |
| 4 | Деталировка колодцев В1 и В3 | |
| 5 | Таблица параметров колодцев | |

Ведомость ссылочных и прилагаемых документов

| Обозначение | Наименование | Примечание |
|---|---|---|
| | Ссылочные материалы | |
| ТП 901-09-9.87 | Переходы трубопроводами водопровода и канализации под железнодорожными путями на станциях и перегонах и под автомобильными дорогами | |
| ТПР 901.09-11.84 | Колодцы водопроводные | |
| Серия 4.900-10 в. 2 | Альбом оборудования фасонных частей и арматуры для сетей и сооружений водопровода и канализации | |
| Серия 3.900.1-14 в.1 | Изделия железобетонные для круглых колодцев водопровода и канализации | |
| | Прилагаемые материалы | |
| 32-10-12-1-НВ.С | Спецификация оборудования и материалов | 1 лист |
| ТП 901-09-9.87 ал. 2 | Футляр для водопровода. Сечение тип I. | лист НВ-18 |
| ТП 901-09-9.87 ал. 2 | Опоры № 1 | лист НВКИ-2 |
| ТП 901-09-9.87 ал. 2 | Монтажные ручки | лист НВКИ-17 |
| | | |
| | | |
| | | |
| | | |

Рабочий проект разработан в соответствии с действующими на территории РК нормами и правилами и предусматривает мероприятия, обеспечивающие взрыво-пожаро-безопасность и исключающие вредные воздействия на окружающую среду и воздушный бассейн, а так же предупреждающие черезвычайные ситуации природного и техногенного характера.

Главный инженер проекта: _____ Сейдалы А.

## Общие указания.

Общая пояснительная записка

Настоящий проект предусматривает пересечение проектируемым в объекте "Строительство водопроводных сетей в районе Красный кордон г.Семей ВКО". Пресечение водопровода с железной дорогой по ул. 648-й Километр, выполнен на основании топографической съемки, согласно действующим нормам проектирования и правилам.

Пересечение железной дороги с водопроводом.

Проектные решения

Проектом разработан переход под однопутной железной дорогой. Согласно СН РК 3.03.-01-2001 "Железные дороги колеи 1520мм", приказа от 30 марта 2010г. №209-Ц г. Астана и СНиП РК 4.01-02-2009 п.11.52. ип.11.21. переход выполнен из полиэтиленовых труб марки ПЭ100 SDR17 "питьевая" по ГОСТ 18599-2001 диаметрами Ø110х6,6мм. в стальном футляре Ф377х8,0мм. Футляр укладывается с уклоном, обеспечивающим сток воды в наблюдательный колодец В-2. Верхний конец футляра после пропуска рабочих труб заделывается. Нижний конец выводится в наблюдательные колодец и остается открытым Между футляром и рабочими трубами остается зазор по которому в случае прорыва рабочих труб стоки направляются в колодец В-2. Наличие стоков в колодце определяет аварийное состояние рабочих труб.

Для возможности ремонта коллектора предусматривается ремонтный участок длиной 10м, устраиваемый с верхней стороны футляра. Рабочие трубопроводы протаскиваются в футляре на полозковых диэлектрических опорах, которые привариваются к рабочей трубе с шагом 3,0м С обоих сторон перехода предусматриваются колодцы с установкой в них запорной арматуры.

Производство работ

Проектом предусмотрен закрытый способ производства работ методом горизонтального бурения при помощи установки ГБ-1421.

Порядок производства работ следующий:

-устройство рабочего и приемного котлованов;

-монтаж установки и оборудования;

-опробование установки и включение ее в работу.

Рабочий котлован открывается на 10 метров больше длины прокладываемого футляра и глубиной на 0,8м ниже дна футляра. Установка ГБ-1421 работает совместно с трубо-укладчиком. Трубоукладчик перемещается по спланированной бровке траншеи со скоростью равной скорости продвижения трубы футляра.

Техника безопасности при производстве работ

Организация строительной площадки для ведения работ на ней должна обеспечивать безопасность труда работающих на всех этапах выполнения работ, под постоянным наблюдением прораба/мастера и представителем дистанции пути.

Основными правилами техники безопасности при бестраншейных способах (горизонтальное бурение) производства работ являются следующие:

- котлованы должны быть ограждены и иметь сигнальные знаки, видимые днем и ночью;
- в целях предупреждения осадки и разрушения земляного полотна запрещается производить работы методом размыва грунта;
- для спуска и подъема людей в котлован и шахты устраиваются лестницу
- при опускании в котлован оборудования или труб предывание людей под грузом не разрешается;
- при ручной разработке грунта в футляре должна быть обеспечена подача свежего воздуха к рабочему месту в количестве не менее 20 куб. м./час

Зоны постояннодействующих опасных производственных факторов во избежание доступа посторонних лиц должны быть ограждены защитными ограждениями и предупредительными знаками

На всех строительных площадках, участках работ рабочие места, проезды и проходы к ним в темное время суток должны быть освещены.

Производство работ в неосвещенных местах не допускается.

Эскаватор во время работы должен устанавливаться на спланированной площадке и во избежание самопроизвольного перемещения закрепляться инвентарными упорами При работе эскаватора не разрешается производить какие-либо другие работы со стороны забоя и находиться людям в радиусе действия эскаватора плюс 5м.

Грунт выбранный из котлованов и траншей, следует размещать на расстоянии 10 метров от бровки.

Складировать материалы и конструкции следует на выровненных площадках; принимая меры против самопроизвольного смещения, просадки, осыпания и раскатывания складируемых материалов.

Скорость движения автотранспорта по строительной площадке и вблизи мест производства работ не должна превышать 10км/час на прямых участках и 5км/час на поворотах. Оставлять без надзора машины с работающим двигателем или включенным замком зажигания не допускается.

Запрещается выполнение работ в открытых местах при силе ветра 6 баллов а также при гололеде, снегопаде, густом тумане и ливневом дожде.

| Изм. | Кол.уч | Лист | №док | Подпись | Дата | 01-11-2021 НВ | | | |
|---|---|---|---|---|---|---|---|---|---|
| | | | | | | Строительство водопроводных сетей в районе Красный кордон г.Семей ВКО | | | |
| | | | | | | Переход водопровода через ж/дорогу | Стадия | Лист | Листов |
| | | | | | | | РП | 1 | 4 |
| Исполнил | | Байболов А. | | | 04.22 | Общие данные | ТОО «Redline Pro» г. Шымкент - 2022 год | | |
| Проверил | | Аспанов О. | | | 04.22 | | | | |
| Нор.Контро | | Алибеков К. | | | 04.22 | | | | |

Взам. инв. №

Подп. и дата

Инв. № подл.

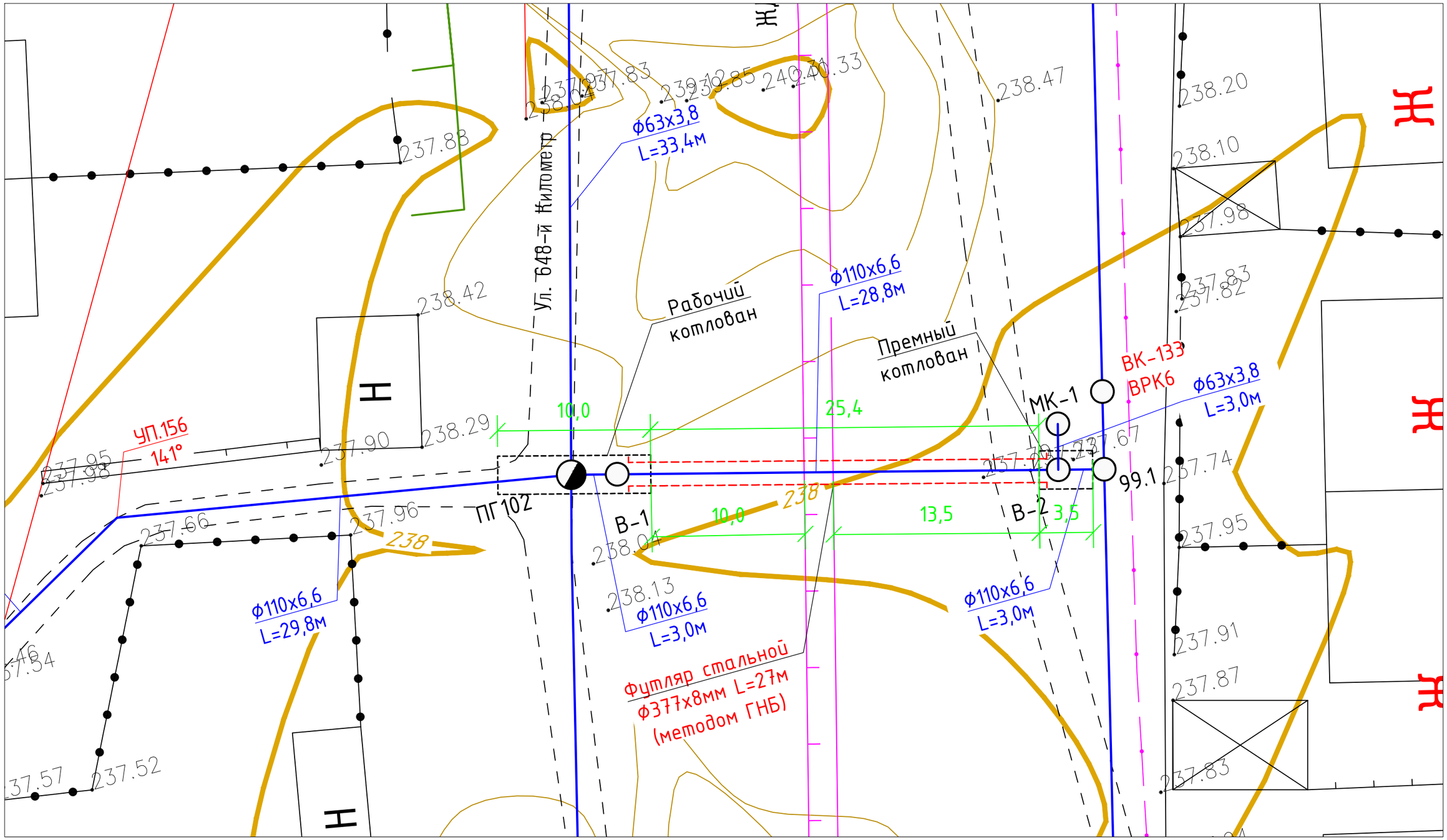


Согласовано

Взам. инв. №

Подпись и дата

Инв. № подл.

| Изм. | Кол.уч | Лист | №док | Подпись | Дата |
|---|---|---|---|---|---|
| Исполнил | | Байболов А. | | | 04.22 |
| Проверил | | Аспанов О. | | | 04.22 |
| Нор.Контро | | Алибеков К. | | | 04.22 |

01-11-2021 НВ

Строительство водопроводных сетей в районе Красный кордон г.Семей ВКО

Переход водопровода через ж/д дорогу

| Стадия | Лист | Листов |
|---|---|---|
| РП | 2 | |

План перехода водопровода через ж/д М1:250

ТОО «Redline Pro»
г. Шымкент - 2022 год

Формат: А3

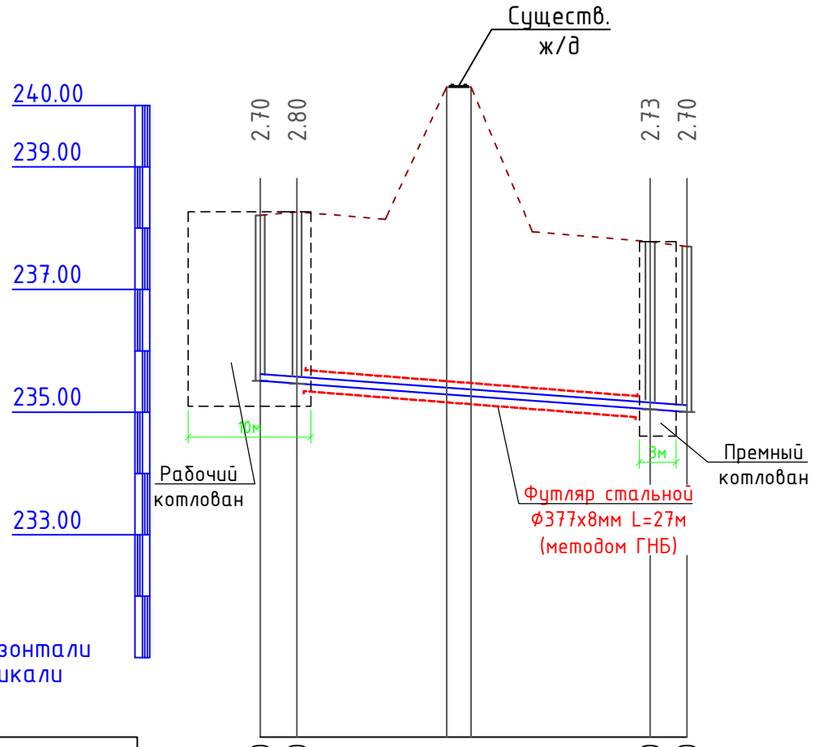


M1:500 по горизонтали
M1:100 по вертикали

| | | | | | | | | | | |
|---|---|---|---|---|---|---|---|---|---|---|
| Отметка низа или лотка трубы | 235.510 | 235.510 | | | | | | 235.510 | 235.510 | |
| Проектная отметка земли | 238.210 | 238.267 | | | | | | 237.781 | 237.702 | |
| Натурная отметка земли | 238.210 | 238.267 | | | | | | 237.781 | 237.702 | |
| Обозначение трубы и тип изоляции | | | | | | | | | | |
| Основание | | | | | | | | | | |
| Уклон / Длина | | | | | | | | | | |
| Расстояние, м | 3.0 | 28.8 | | | | | | | 3.0 | |
| Номер колодца, точки, угла поворота | ПГ102 | В-1 | | | | | | В-2 | 99.1 | |

Примечания.

1. Все размеры на чертеже даны в см, а отметки в м.
2. Конструкция перехода разработана на основании ТП 901-09-9.87
" Переходы трубопроводами водопровода и канализации под железнодорожными путями на станциях и перегонах и под автомобильными дорогами."

Взаим. инв.N

Подп. и дата

Инв. N подл.

| Изм. | Кол.уч | Лист | №док | Подпись | Дата | 01-11-2021 НВ | | | |
|---|---|---|---|---|---|---|---|---|---|
| | | | | | | Строительство водопроводных сетей в районе Красный кордон г.Семей ВКО | | | |
| | | | | | | *Переход водопровода под ж/дорогой* | Стадия | Лист | Листов |
| Исполнил | | Байболов А. | | | 04.22 | | РП | 3 | |
| Проверил | | Аспанов О. | | | 04.22 | Продольный профиль сети В1. | ТОО «Redline Pro» г. Шымкент - 2022 год | | |
| Нор.Контро | | Алибеков К. | | | 04.22 | | | | |

Фотмат А3

В-1

Ø 1500 мм

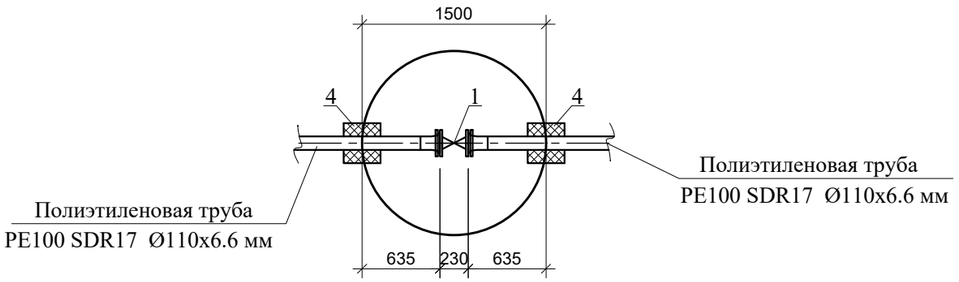


В-2

Ø 1500 мм

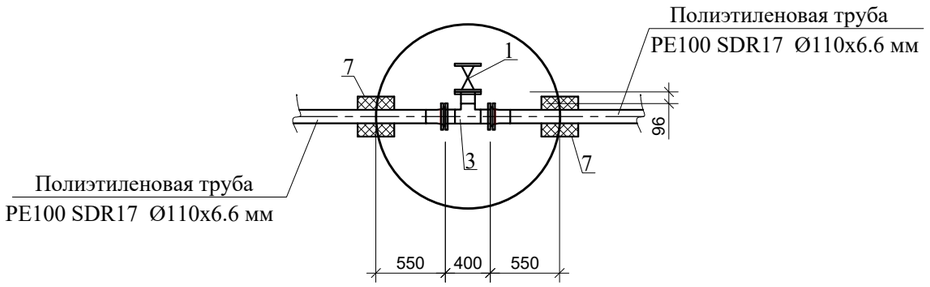


Спецификация

| Поз. | Обозначение | Наименование | Кол. | Масса ед. кг | Примечание |
|---|---|---|---|---|---|
| | | Колодец В-1 | | | |
| 1 | | Задвижка 30ч6бр Ду = 100 мм | 1 | 39.50 | |
| 2 | ГОСТ 12820-80 | Фланец 1- 114(Б) -10 | 2 | 3.81 | |
| 3 | ГОСТ 18599-2001 | Втулка под фланец PE SDR17 D=110 мм | 1 | 0.555 | |
| 4 | ГОСТ 10704-91 | Стал. труба 325х4,0 мм L=300 мм ( гильза) | 2 | 9.50 | |
| | | Колодец В-2 | | | |
| 1 | | Задвижка 30ч6бр Ду = 100 мм | 3 | 39.50 | |
| 2 | ГОСТ 10704-91 | Патрубок из стал. трубы 114х5 мм L=78 мм | 2 | 1.05 | |
| 3 | ГОСТ 17376-2001 | Тройник 114,3х6,3 мм | 1 | 7.80 | |
| 4 | ГОСТ 12820-80 | Фланец 1- 114(Б) -10 | 6 | 3.81 | |
| 5 | ГОСТ 10704-91 | Патрубок из стал. трубы 114х5 мм L=96 мм | 1 | 1.29 | |
| 6 | | Втулка под фланец PE SDR17 D=110 мм | 2 | 0.56 | |
| 7 | ГОСТ 10704-91 | Стал. труба 325х4,0 мм L=300 мм ( гильза) | 3 | 9.50 | |

Примечания.

Все размеры на чертеже даны в см.

| Взам. инв. № | Подп. и дата | Инв. № подл. |
|---|---|---|
| | | |

| Изм. | Кол.уч | Лист | №док | Подпись | Дата | 01-11-2021 НВ | | | |
|---|---|---|---|---|---|---|---|---|---|
| | | | | | | Строительство водопроводных сетей в районе Красный кордон г.Семей ВКО | | | |
| | | | | | | *Переход водопровода под ж/дорогой* | Стадия | Лист | Листов |
| | | | | | | | РП | 4 | |
| Исполнил | | Байболов А. | | | 04.22 | *Деталировка колодцев В1 и В3* | ТОО «Redline Pro» г. Шымкент - 2022 год | | |
| Проверил | | Аспанов О. | | | 04.22 | | | | |
| Нор.Контро | | Алибеков К. | | | 04.22 | | | | |

# ТАБЛИЦА ПАРАМЕТРОВ ВОДОРАЗБОРНЫХ КОЛОДЦЕВ

| № колодца по плану | Марка колодца по грунтовым условиям | Диаметры трубопроводов, мм | | № схемы узла | Диаметр колодца Дк, мм | Полная глубина колодца по профилю Н,мм | Высота рабочей части Н,мм | № строительно монтажной схемы | Высота горловины с перекрытием h,мм | Объем бетона на упоры, м3 В7.5 | Расход материалов | | | | | | | | | | | | | | | | | | | | | | | | | | | | | | | | | | | |
|---|---|---|---|---|---|---|---|---|---|---|---|---|---|---|---|---|---|---|---|---|---|---|---|---|---|---|---|---|---|---|---|---|---|---|---|---|---|---|---|---|---|---|---|---|
| | | | | | | | | | | | Днище | | | Рабочая часть | | | | | | | | | Плита перекрытия | | | | | | | | | | Горловина | | | | | Стремянка | Гидроизоляция | Соединительные элементы | | | | | | | |
| | | | | | | | | | | | Сборные железобетонные элементы. Серия 3.900.1-14 Выпуск1. | | | | | | | | | | | | | | | | | | | | | | | | | | | | | при сейсмичности 8 баллов | | | | | | | |
| | | Дн | dy | | | | | | | | ПН10 | ПН15 | ПН20 | КС10.6 | КС10.9 | КС15.6 | КС15.9 | КС15.9б | КС20.6 | КС20.6б | КС20.9 | КС20.9б | 1ПП10-1 | 1ПП10-2 | 1ПП15-1 | 1ПП15-2 | *2ПП15-1 | *2ПП15-2 | *1ПП20-1 | *1ПП20-2 | 2ПП20-1 | 2ПП20-2 | КО6 | ПО10 | ПД6 | КС7.3 | Тип люка | | | МС-1 | МС-2 | МС-3 | МС-4 | МС-5 | МС-6 | МС-7 | МС-8 |
| 1 | 2 | 3 | 4 | 5 | 6 | 7 | 8 | 9 | 10 | 11 | 12 | 13 | 14 | 15 | 16 | 17 | 18 | 19 | 20 | 21 | 22 | 23 | 24 | 25 | 26 | 27 | 28 | 29 | 30 | 31 | 32 | 33 | 34 | 35 | 36 | 37 | 38 | 39 | 40 | 41 | 42 | 43 | 44 | 45 | 46 | 47 | 48 |
| В-1 | В-2 | 110 | 110 | У-1 | 1500 | 3040 | 2400 | СМ-9 | 640 | | | 1 | | | | 1 | 1 | 1 | | | | | | | | | | | | | | | 1 | | | 1 | л | С-5 | + | | | | | | | | |
| В-2 | В-2 | 110 | 110 | У-1 | 1500 | 3040 | 2400 | СМ-9 | 640 | | | 1 | | | | 1 | 1 | 1 | | | | | | | | | | | | | | | 1 | | | 1 | л | С-5 | + | | | | | | | | |

| Взам. инв. № | Подп. и дата | Инв. № подл. |
|---|---|---|
| | | |

| Изм. | Кол.уч | Лист | №док | Подпись | Дата |
|---|---|---|---|---|---|
| Исполнил | | Байболов А. | | | 04.22 |
| Проверил | | Аспанов О. | | | 04.22 |
| Нор.Контро | | Алибеков К. | | | 04.22 |

01-11-2021 НВ

Строительство водопроводных сетей в районе Красный кордон г.Семей ВКО

*Переход водопровода под ж/дорогой*

| Стадия | Лист | Листов |
|---|---|---|
| РП | 1 | |

Таблица параметров водоразборных колодцев

ТОО «Redline Pro»
г. Шымкент - 2022 год

Формат А3

| Позиция | Наименование и техническая характеристика | Тип, марка, обозначение документа, опросного листа | Код оборудования, изделия, материала | Завод изготовитель | Единица измерения | Коли-чество | Масса единицы, кг | Примечания |
|---|---|---|---|---|---|---|---|---|
| 1 | 2 | 3 | 4 | 5 | 6 | 7 | 8 | 9 |
| 1 | Труба полиэтиленовая марки ПЭ100 SDR17 "питьевая" Ø110х6,6мм | ГОСТ 18599-2001 | | | м | 35 | | |
| 2 | Трубы стальные электросварные прямошовные Ø 377х8.0 мм ( футляр ) | ГОСТ 10704-91 | | | м | 27 | 72,8 | |
| 3 | Трубы стальные электросварные прямошовные 325х4,0 мм L=0.30м ( гильза) | ГОСТ 10704-91 | | | шт. | 1 | 9.50 | |
| 4 | Гидроизоляция трубопровода Ø377х8 эпоксидно-перхлорвиниловой изоля- | | | | | | | |
| | цией, армированной стеклотканью | | | | м² | 31.02 | | |
| 5 | Гидроизоляция трубопровода Ø114х5.0 битумно-полимерная "ВУ" | | | | м² | 13.47 | | |
| 6 | Промывка и дезинфекция трубопроводов Ø114х5.0 | | | | м | 35 | | |
| 7 | Гидравлическое испытание трубопроводов Ø114х5.0 | | | | м | 35 | | |
| 8 | Колодцы круглые из сборного железобетона Ø 1500 мм | | | | шт. | 2 | | |
| 9 | Бетонная отмостка вокруг люков колодцев t=15см, (F=5.34 м² на 1 кол.) бетон В7,5 | | | | м3 | 1,6 | | |
| 10 | Бетонная подготовка t=10см, бетон В3,5 | | | | м3 | 1.14 | | |
| 11 | Чугунные люки типа "Л" | | | | шт. | 2 | 60.00 | |
| 12 | Стремянка С-2 | ТП 901-09-11.84 Ал. V | | | шт. | 2 | 17.08 | |
| 13 | Бетонная пробка для заделки концов футляра , бетон В12,5 | | | | м3 | 0.026 | | |
| | | | | | | | | |
| | II. Земляные и прочие работы. | | | | | | | |
| 1 | Выемка грунта для устройства рабочего и приемного котлованов | | | | м3 | 112.00 | | |
| 2 | Рытье приямка для сварки звеньев футляра (1.0х1.0х2.0 м) | | | | м3 | 2.00 | | |
| 3 | Рытье приямка для откачки грунтовой воды (0.5х0.6х0.7 м) | | | | м3 | 0.21 | | |
| 4 | Обратная засыпка грунта вручную с уплотнением | | | | м3 | 39.00 | | |
| 5 | Обратная засыпка грунта с уплотнением | | | | м3 | 65.30 | | |
| 6 | Крепление рабочего котлована инвентарными щитами | | | | м2 | 44.20 | | |
| 7 | Крепление приемного котлована досками | | | | м2 | 11.93 | | |
| 8 | Устройство настила из досок | | | | м2 | 19.20 | | |
| 9 | Установка диэлектрических полозковых опор № 1 | ТП 901-09-9.87 а2 | | | шт. | 18 | | |
| 10 | Установка монтажных ручек Ø10 А I L=24 см | ГОСТ 5781-82 | | | шт. | 38 | 0.15 | |

Примечание.

1. Шаг расположения опор принят 3.0 м.
2. К рабочим трубам монтажные ручки приварить с шагом 1.5 м.

Взам. инв. №

Подп. и дата

Инв. № подл.

| Изм. | Кол.уч | Лист | №док | Подпись | Дата |
|---|---|---|---|---|---|
| Исполнил | | Байболов А. | | | 04.22 |
| Проверил | | Аспанов О. | | | 04.22 |
| Нор.Контро | | Алибеков К. | | | 04.22 |

01-11-2021 НВ

Строительство водопроводных сетей в районе Красный кордон г.Семей ВКО

*Переход водопровода под ж/дорогой*

| Стадия | Лист | Листов |
|---|---|---|
| РП | 1 | |

*Спецификация оборудования и изделии материалов*

ТОО «Redline Pro»
г. Шымкент - 2022 год