««Қызылорда облысы Жаңақорған ауданы «Оңтүстік Қарамұрын» кенішінің №5 сілемінде сыйымдылығы 100 м3 түпқойма салу» ЖЖ**»** жұмыс жобасы бойынша

30.01.2018 ж. № 14-0017/18

ОҢ

ҚОРЫТЫНДЫ

ТАПСЫРЫС БЕРУШІ:
«РУ-6» ЖШС

БАС ЖОБАЛАУШЫ:
«ЭлитСтройПроект-КС» ЖШС
Алматы қаласы

Қызылорда қаласы

АЛҒЫ СӨЗ

«Қызылорда облысы Жаңақорған ауданы «Оңтүстік Қарамұрын» кенішінің №5 сілемінде сыйымдылығы 100 м3 түпқойма салу» жұмыс жобасына осы қорытынды «Мемсараптама» республикалық мемлекеттік кәсіпорнының Қызылорда облысы бойынша филиалымен берілді.

«Мемсараптама» республикалық мемлекеттік кәсіпорнының Қызылорда облысы бойынша филиалының рұқсатынсыз осы қорытындыны толық немесе ішінара қайта шығаруға, көбейтуге және таратуға жол берілмейді.

ЗАКЛЮЧЕНИЕ

№ 14-0017/18 от 30.01.2018 г.
положительное
по рабочему проекту
«РП "Строительство поддона под 100 м3 емкость на залежи №5 месторождения «Южный Карамурун» в Жанакорганском районе Кызылординской области"**»**

ЗАКАЗЧИК:
ТОО «РУ-6»

ГЕНПРОЕКТИРОВЩИК:
ТОО «ЭлитСтройПроект-КС»
г. Алматы

г. Кызылорда

ПРЕДИСЛОВИЕ

Данное экспертное заключение на рабочий проект **«Строительство поддона под 100 м3 емкость на залежи №5 месторождения «Южный Карамурун» в Жанакорганском районе Кызылординской области»** выдано филиалом РГП «Госэкспертиза» по Кызылординской области.

Данное экспертное заключение не может быть полностью или частично воспроизведено, тиражировано и распространено без разрешения филиала РГП «Госэкспертиза» по Кызылординской области.

1. НАИМЕНОВАНИЕ: рабочий проект **«Строительство поддона под 100 м3 емкость на залежи №5 месторождения «Южный Карамурун» в Жанакорганском районе Кызылординской области»**.

Настоящее экспертное заключение выполнено в соответствии с договором от 09 ноября 2017 года № 01-2144 между Республиканским государственным предприятием на праве хозяйственного ведения «Государственная вневедомственная экспертиза проектов» (РГП «Госэкспертиза») и ТОО «РУ-6».

2. ЗАКАЗЧИК: ТОО «РУ-6».

3. ГЕНПРОЕКТИРОВЩИК: ТОО «ЭлитСтройПроект-КС», г.Алматы, государственная лицензия №15022554 от 28 декабря 2015 года, на проектную деятельность, I-категория, выданная КГУ «Управление государственного архитектурно-строительного контроля города Алматы».

ГИП – Иркитов А.Л. (приказ ТОО «ЭлитСтройПроект-КС» №24 от 05 апреля 2017 года).

4. ИСТОЧНИК ФИНАНСИРОВАНИЯ: собственные средства ТОО «РУ-6».

5. ОСНОВНЫЕ ИСХОДНЫЕ ДАННЫЕ

5.1 Основание для разработки

задание на проектирование от 03 апреля 2017 года, утвержденное ТОО «РУ-6» (приложение №1 к договору №93 от 03 апреля 2017 года);

постановление акимата Шиелийского района от 11 июня 2008 года №136 о предоставлении ТОО «РУ-6» права временного возмездного землепользования на земельные участки;

постановление акимата Шиелийского района от 18 сентября 2008 года №216 о внесении изменений в постановление акимата Шиелийского района от 11 июня 2008 года №136 «О предоставлении ТОО «РУ-6» права временного возмездного землепользования на земельные участки»;

постановление акимата Шиелийского района от 22 апреля 2015 года №491 «О предоставлении ТОО «РУ-6» права временного возмездного землепользования на земельные участки»;

постановление акимата Шиелийского района от 12 мая 2017 года №1120 о предоставлении ТОО «РУ-6» права временного возмездного землепользования (аренды) на земельный участок с дополнительным земельным участком;

дополнительное соглашение от 16 мая 2017 года №80 к дополнительному соглашению от 23 апреля 2015 года №655 к договору об аренде земельного участка от 03 октября 2008 года №824 между ГУ «Шиелийский районный отдел земельных отношений» и ТОО «РУ-6» об изменении общей площади земельного участка и цифр суммы договора;

акт и схема полевого обследования земельного участка, предоставляемого ТОО «РУ-6» правом временного возмездного землепользования (аренды) для площадки ПВ-2 производственной базы от 14 апреля 2017 года, составленные и согласованные специальной комиссией;

постановление акимата Кызылординской области от 25 июня 2013 года №174 о предоставлении ТОО «Горнорудная компания» права временного возмездного землепользования (аренда) на земельные участки;

государственный акт №0217082 с кадастровым номером 10-149-040-1640 от 20 января 2012 года на право временного возмездного землепользования (аренды) на земельный участок для полигонов добычи урана и их обустройства, 1-ая часть, 2-го участка;

договор от 26 июня 2013 года №937 об аренде земельного участка с кадастровым номером 10-149-040-1640 на право временного возмездного землепользования (аренды) для полигонов добычи урана и их обустройства, 1-ая часть, 2-го участка, между ГУ «Управление земельных отношений Кызылоррдинской области» и ТОО «РУ-6», действующее от лица ТОО «Горнорудная компания», с приложениями;

государственный акт №0217083 с кадастровым номером 10-149-040-1641 от 20 января 2012 года на право временного возмездного землепользования (аренды) земельного участка для полигонов добычи урана и их обустройства, 2-ая часть, 2-го участка;

договор от 28 июня 2013 года №938 об аренде земельного участка с кадастровым номером 10-149-040-1641 на право временного возмездного землепользования (аренды) для полигонов добычи урана и их обустройства, 2-ая часть, 2-го участка, между ГУ «Управление земельных отношений Кызылоррдинской области» и ТОО «РУ-6», действующее от лица ТОО «Горнорудная компания», с приложениями;

государственный акт №0217084 с кадастровым номером 10-149-040-1642 от 20 января 2012 года на право временного возмездного землепользования (аренды) для полигонов добычи урана и их обустройства, 3-й участок;

договор от 28 июня 2013 года №939 об аренде земельного участка с кадастровым номером 10-149-040-1642 на право временного возмездного землепользования (аренды) для полигонов добычи урана и их обустройства, 3-й участок, между ГУ «Управление земельных отношений Кызылоррдинской области» и ТОО «РУ-6», действующее от лица ТОО «Горнорудная компания», с приложениями;

государственный акт №0217085 с кадастровым номером 10-149-040-1643 от 20 января 2012 года на право временного возмездного землепользования (аренды) для полигонов добычи урана и их обустройства, 4-й участок;

договор от 28 июня 2013 года №940 об аренде земельного участка с кадастровым номером 10-149-040-1643 на право временного возмездного землепользования (аренды) для полигонов добычи урана и их обустройства, 4-й участок, между ГУ «Управление земельных отношений Кызылоррдинской области» и ТОО «РУ-6», действующее от лица ТОО «Горнорудная компания», с приложениями;

государственный акт №0185744 с кадастровым номером 10-149-040-1244 от 16 апреля 2010 года на право временного возмездного землепользования (аренды) для добычного полигона урана;

государственный акт от 20 января 2012 года №0204921 с кадастровым номером 10-149-042-263 на право временного возмездного землепользования (аренды) для полевой автомобильной дороги;

ситуационный план отработки месторождений Южный Карамурун и Северный Карамурун, внесение изменений и дополнений;

предоставление исходных материалов при разработке проектов строительства и реконструкций (перепланировки и переоборудования) от 13 июня 2017 года №38, утвержденное КГУ «Жанакорганский районный отдел архитектуры и градостроительства»;

топосъемка и отчет по инженерно-геологическим изысканиям, выполненный ТОО «Генконтроль-изыскание KZ», г. Кызылорда в 2017 году (ГСЛ лицензия ГСЛ №0000581 от 18 сентября 2008 года, приложение от 29 сентября 2015 года);

договор о закупках работ способом открытого тендера от 03 апреля 2017 года №93 РУ-6 между ТОО «РУ-6» и ТОО «ЭлитСтройПроект-КС» на разработку рабочего проекта.

Письма:

ТОО «РУ-6»:

от 16 октября 2017 года №24-04/1723 об источнике финансирования и о сроках

строительства;

от 16 октября 2017 года №24-04/1724 о направлении рабочего пректа для проведения комплексной вневедомственной экспертизы, об источнике финансирования, о сроках строительства и о согласовании проектных решений рабочего проекта;

от 29 декабря 2017 года №24-04/2259 о проведении расчета на дополнительную оплату труда в зонах экологического бедствия и радиационного риска при сметном расчете строительства;

от 29 декабря 2017 года №24-04/2260 о разработке разделов технологическая обвязка трубопроводами и электрическая часть отдельным проектом.

5.2 Согласования и заключения заинтересованных организаций:

санитарно-эпидемиологическое заключение РГУ «Департамент по защите прав потребителей» от 27 марта 2017 года № N.06.X.KZ82VBS00064133 о соответствии проекта обработки месторождений Южный Карамурун и Северный Карамурун санитарным правилам и гигиеническим нормативам;

генеральный план, согласованный ТОО «РУ-6».

5.3 Перечень документации, представленной на экспертизу:

17/05-ЭСП-ПП	Паспорт рабочего проекта
17/05-ЭСП-ПЗ	Общая пояснительная записка
17/05-ЭСП-ГП	Генеральный план
17/05-ЭСП-КЖ	Конструкции железобетонные
17/05-ЭСП-КМ	Конструкции металлические
17/05-ЭСП-ООС	Раздел Охрана окружающей среды, разработанный проектной организацией ИП «Мурзина Е.И.» (государственная лицензия №01464Р от 08.10.2008г.).
17/05-ЭСП-СМ	Локальные сметы
17/05-ЭСП-ССР	Сводный сметный расчёт

5.4 Цель и назначение объекта строительства

Настоящим проектом предусматривается строительство поддона расходного склада серной кислоты объемом V=100м3, расположенного в районе залежи №5, соединенного стальным кислотопроводом с базовым складом на перерабатывающем комплексе УППР-2.

6. ОСНОВНЫЕ ДАННЫЕ ОБЪЕКТА И ПРИНЯТЫЕ ПРОЕКТНЫЕ РЕШЕНИЯ

6.1 Место размещения объекта и характеристика участка строительства:

Урановое месторождение «Южный Карамурын» ТОО «РУ-6» в административном отношении расположено в Жанакорганском районе Кызылординской области.

Природно-климатические условия района строительства:

климатический район – IVг (СНиП РК 2.04-01-2010);

среднегодовое количество осадков – 151 мм;

средняя температура наружного воздуха (СНиП РК 2.04-01-2010):

наиболее холодной пятидневки – минус 24ºС;

наиболее холодных суток – минус 30ºС;

сейсмичность района – 5 баллов;

район по весу снегового покрова – I (S_o=50кг/м^2, СНиП 2.01.07-85*);

район по скоростному напору ветра – III (W_o=38кг/м^2, СНиП 2.01.07-85*);

экологическая характеристика района – зона экологического кризиса (Закон РК «О социальной защите граждан, пострадавших вследствие экологического бедствия в

Приаралье» №1468-XII от 30 июня 1992г. с изменениями).

Инженерно-геологические условия площадки строительства

Согласно топосъемке и отчету по инженерно-геологическим изысканиям, выполненные ТОО «Генконтроль-изыскание KZ» в 2017 году инженерно-геологические и гидрогеологические условия площадки строительства характеризуются следующими данными.

В геоморфологическом отношении, участок работ приурочен к первой надпойменной террасе реки Сырдарья.

Рельеф района работ относительно ровный, высотные отметки изменяются от 156,85м до 156,86м.

В геолого-литологическом строении участка работ принимают участие аллювиальные отложения верхнечетвертично-современного возраста, представленные песками пылеватыми, мелкими и суглинками.

По результатам полевых инженерно-геологических изысканий на исследуемой территории с поверхности земли залегает почвенно-плодородный слой, вскрытой мощностью 0,2м, подстилающийся суглинком, вскрытой мощностью 1,6м. Суглинки подстилаются песками пылеватыми, вскрытой мощностью 1,5м. Пески пылеватые подстилаются песками мелкими, вскрытой мощностью 5,9м.

По номенклатурному виду и физико-механическим свойствам грунтов в пределах сжимаемой толщи выделено 3(три) инженерно-геологических элемента:

1ИГЭ – суглинок темно-серого цвета, от мягкопластичной до текучей консистенции, с прослоями песка и супеси, без включений, мощностью 0,6-0,8м (γ_{II}=18,82кН/м^3, φ_{II}=16°, C_{II}=16кПа, E=7,8МПа);

ИГЭ-2 – песок пылеватый, серого цвета, водонасыщенный, полимиктового состава, мощностью 3,8-4,1м (γ_{II}=16,86кН/м^3, φ_{II}=24°, C_{II}=0кПа, E=6,8МПа);

ИГЭ-3 – песок мелкий, светло-серого цвета, водонасыщенный, средней плотности, полимиктового состава, мощностью 0,2-0,4м (γ_{II}=17,93кН/м^3, φ_{II}=28°, C_{II}=0кПа, E=12,2МПа).

По содержанию сухого остатка грунты – среднезасолены. Тип засоления - сульфатный. По содержанию сульфатов грунты сильноагрессивные к бетонам на портландцементе и шлакопортландцементе, слабоагрессивные к бетонам на сульфатостойком виде цемента. По содержанию хлоридов грунты среднеагрессивные к бетонам на всех видах цемента.

Коррозийная активность грунтов по отношению к железу – средняя, по отношению к алюминию – высокая, по отношению к свинцу – средняя степень коррозийности.

При промерзании грунты являются слабо - и среднепучинистыми.

Глинистые грунты в водонасыщенном состоянии при динамическом воздействии от землеройной техники способны к тиксотропии, т.е. к разжижению.

Пылеватые пески, ниже УПВ обладают плывунными свойствами.

Подземные воды инженерно-геологическими выработками, пройденными 04.06.2017г., вскрыты на глубине 1,2м от поверхности земли, т.е. на высотной отметке 155,66м. Предполагаемый максимальный уровень подземных вод, с учетом амплитуды колебания уровня подземных вод, влияния оросительных сетей во время поливов, паводкового периода, а также атмосферных осадков принят на отметке 156,36м.

Подземные воды на участке работ обладают сульфатной агрессией,

По содержанию сульфатов подземные воды среднеагрессивные к портландцементу, неагрессивные к шлакопортландцементу и к сульфатостойким видам цемента. По содержанию хлоридов - слабоагрессивные на арматуру железобетонных конструкций при периодическом смачивании.

Нормативная глубина промерзания грунтов: суглинки – 1,09м, пески пылеватые, мелкие – 1,33м.

6.2 Проектные решения

6.2.1 Генеральный план

Площадка строительства прямоугольной формы в плане, размерами 25,46х27,60м общей площадью 702,7м2 в условных границах, расположена южнее перерабатывающего комплекса УППР-2 ТОО «РУ-6» в Жанакорганском районе Кызылординской области. Участок свободен от построек. Рельеф участка относительно ровный с минимальным перепадом в южном направлении от 156,85 до 156,65.

С восточной стороны площадки, на расстоянии 20,0м, проходят транзитные подземные трубопроводы ПР и ВР, проходящие на юг в направлении залежи No1.

Генеральным планом на площадке предусмотрено размещение:

площадки под поддон с приямком под емкость 100м3;

площадки с фундаментом под насосные агрегаты;

двух стальных лестниц с фундаментами и площадкой обслуживания.

Часть площадки, площадью 368,0м2 по периметру проектируемых сооружений огорожена металлическим сетчатым ограждением высотой 1,96м с калиткой и спиральной лентой «Егоза» по верху.

К площадке будет подведена подъездная дорога в рамках отдельного проекта.

По периметру проектируемых сооружений, в пределах ограждения, предусмотрена отмостка тип-2 с армированным бетонным покрытием толщиной 10-13см уложенный на щебеночное основание толщиной 25см по георешетке, уложенная на щебеночное основание толщиной 25см по георешетке. Участки, свободные от застройки и отмостки, выполнены с покрытием тип-1: отсыпаны щебнем толщиной 25см по георешетке уложенная на щебеночное основание толщиной 25см по георешетке.

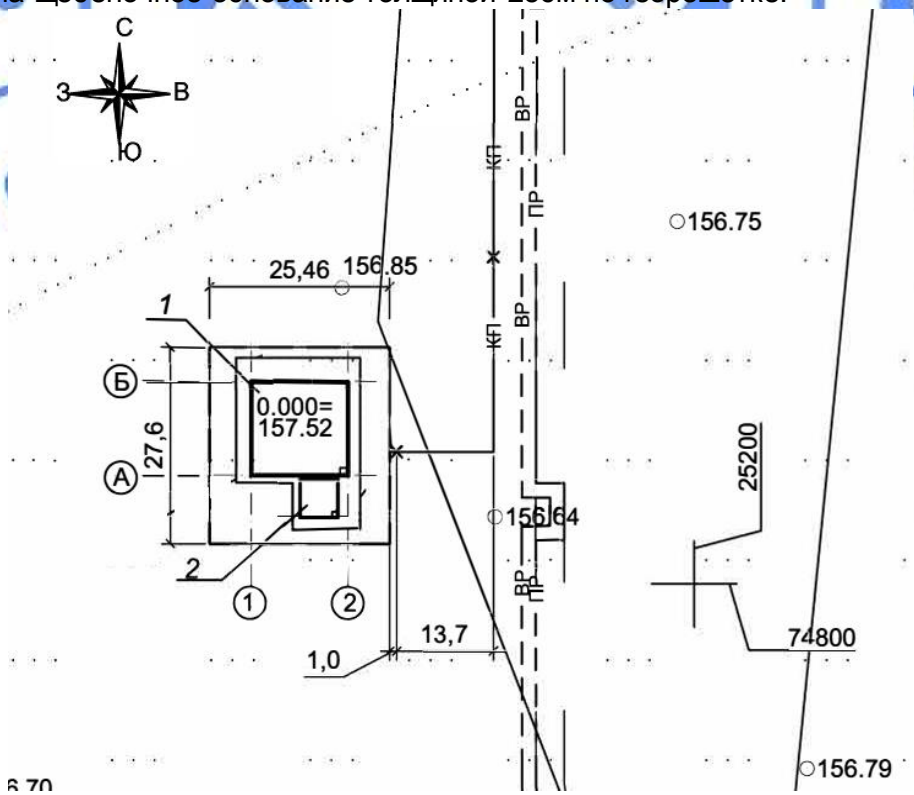

Рисунок 1. Ситуационная схема

1 – площадка под поддон емкости; 2 – площадка под насосный агрегат.

Планом организации рельефа обеспечен сток паводковых вод и атмосферных осадков за пределы площадки.

За условную нулевую отметку принята отметка верха площадки под поддон, соответствующая абсолютной отметке 157,52м.

Таблица №1

Показатели генерального плана (площадка ресиверов)

№	Наименование	Ед. изм.	Количество	% к общей площади
1	Площадь участка в условных границах	$м^2$	702,7	100
2	Площадь застройки	$м^2$	219,3	31,2
4	Площадь покрытий	$м^2$	483,4	68,8

6.2.2 Конструктивные решения

Площадка под резервуар

Габариты площадки – 13,7х13,5 м. Площадка выполнена из монолитного железобетона класса В15, W6, F100, арматура А-III (А400), AI (А240) по ГОСТ 5781-82*.

По краю площадки выполнен армированный бортик высотой 1,3 м и приямок 1,0х1,0 м.

Фундаменты – из бетонных блоков по ГОСТ 13579-78* и монолитные железобетонные из бетона класса В15, W6, F100, арматура А-III (А400), AI (А240) по ГОСТ 5781-82*.

Под площадки и фундаменты предусмотрена бетонная подготовка класса В7.5 толщиной 100 мм.

Опорные балки предусмотрены из прокатного профиля по ГОСТ 8239-89.

Площадки обслуживания емкости - выполнены из прокатных профилей по ГОСТ 8240-97, ГОСТ 8509-93, ГОСТ 19903-2015. Настил площадки из просечно-вытяжного листа по ТУ 36.26.11-5.89.

Площадка под насосный агрегат

Габариты площадки – 5,5х5,5 м. Площадка выполнена из монолитного железобетона класса В15, W6, F100, арматура А-III (А400), AI (А240) по ГОСТ 5781-82*.

По краю площадки выполнен армированный бортик высотой 150 мм.

Фундаменты – монолитные железобетонные из бетона класса В15, W6, F100, арматура А-III (А400), AI (А240) по ГОСТ 5781-82*.

Под площадки и фундаменты предусмотрена бетонная подготовка класса В7.5 толщиной 100 мм.

Лестницы:

Все элементы лестницы приняты по серии 1.450.3-3 и выполнены из прокатных профилей по ГОСТ 8240-97, ГОСТ 8509-93, ГОСТ 19903-2015.

Настил площадки из просечно-вытяжного листа по ТУ 36.26.11-5.89.

Фундаменты - столбчатые, монолитные железобетонные из бетона класса В15, W6, F100, арматура А-III (А400), AI (А240) по ГОСТ 5781-82*.

Под фундаменты предусмотрена бетонная подготовка класса В7.5 толщиной 100 мм.

Ограждение территории - выполнено сетчатыми панелями из стальной сетки «Рабица» по ГОСТ 5336-80 в рамке из уголка по стойкам из стальных труб по ГОСТ 10704-91.

Фундаменты под стойки ограждения – отдельно стоящие монолитные из бетона класса В15, W6, 100.

Мероприятия по защите конструкции от коррозии.

Мероприятия по защите конструкции от коррозии предусмотрены в соответствии с требованиями СНиП РК 2.01 -19-2004 и ГОСТ 9.602-2005.

Железобетонные и бетонные элементы, соприкасающиеся с грунтом, выполнены на сульфатостойком портландцементе, предусмотрена гидроизоляция поверхностей: вертикальная (обмазка горячим битумом за 2 раза) и горизонтальная (щебень, пропитанный битумом до насыщения толщиной 100 мм).

Открытые поверхности стальных и соединительных изделий защищаются лакокрасочным покрытием, либо защитным слоем из цементно-песчаного раствора марки 100, толщиной не менее 20 мм.

6.3 Инженерно-технические мероприятия по предупреждению чрезвычайных и взрывопожароопасных ситуаций

Проект разработан в соответствии с требованиями противопожарных и взрывобезопасных норм проектирования и других мероприятий, что обеспечивает безопасность эксплуатации объекта.

В соответствии с Законом РК «О гражданской защите» от 11 апреля 2014 года №188-V, проектом выполнены нормативные требования и план мероприятий с учетом:

организационной структуры управления предприятием, автоматизированной системы управления и его информационного, функционального, организационного и технического обеспечения;

прогноза возможных аварий, критерии для принятия решений о проведении защитных мероприятий, защитных мер персонала при проведении аварийных работ;

перечня организаций, с которыми осуществляется взаимодействие при ликвидации аварии и ее последствий;

организации аварийного контроля, порядка ведения аварийного плана в действие, оповещения и информирования;

графика проведения учебных тревог по планам ликвидации аварий, меры по локализации и ликвидации участков радиоактивного заражения;

санитарно-гигиенических условий труда работающих.

Эксплуатация сооружений осуществляется в комплексе существующих сооружений на месторождении Южный Карамурын со сложившимися производственной и управленческой структурами.

Мероприятия по охране труда и технике безопасности

Проектом предусмотрены меры по охране труда и технике безопасности:

соблюдение технологических параметров режима работы;

соблюдение правил, норм, положений, руководящих материалов по безопасному ведению работ;

обеспечение средствами индивидуальной защиты, спецодеждой и обувью;

обучение безопасным методам производства работ, ознакомление с инструкциями по технике безопасности.

6.4 Охрана окружающей среды

Материалы разработаны проектной организацией ИП «Мурзина Е.И.» (Государственная Лицензия №01464Р от 08.10.2008г.).

Атмосферный воздух. Все источники загрязнения атмосферы при строительстве по месторасположению привязаны к производству работ и расположены на единой строительной площадке. По этой причине они объединены в один источник выброса (источник № 6001).

При производстве строительных работ основными источниками выделений загрязняющих веществ в атмосферу являются земляные работы, выемочно-планировочные работы, сварочные работы, покрасочные работы, пересыпка строительных материалов. Все источники неорганизованные.

На период эксплуатации источники выбросов загрязняющих веществ отсутствуют.

Таблица №2

Нормативы выбросов загрязняющих веществ в атмосферу на период строительства

Производство цех, участок	Номер источника выброса	Нормативы выбросов загрязняющих веществ						
		существующее положение		на 2018 год		П Д В		год достижения ПДВ
Код и наименование загрязняющего вещества		г/с	т/год	г/с	т/год	г/с	т/год	
1	2	3	4	5	6	7	8	9
Неорганизованные источники								
(0123) Железо (II, III) оксиды (диЖелезо триоксид, Железа оксид) /в пересчете на(274)								
Строительно-монтажные работы	6001	-	-	0.00423	0.000718	0.00423	0.000718	2018
(0143) Марганец и его соединения /в пересчете на марганца (IV) оксид/ (327)								
Строительно-монтажные работы	6001	-	-	0.00075	0.0001272	0.00075	0.0001272	2018
(0333) Сероводород (Дигидросульфид) (518)								
Строительно-монтажные работы	6001	-	-	0.00000122	0.0000194	0.00000122	0.0000194	2018
(0342) Фтористые газообразные соединения /в пересчете на фтор/ (617)								
Строительно-монтажные работы	6001	-	-	0.0001733	0.0000294	0.0001733	0.0000294	2018
(0616) Диметилбензол (смесь о-, м-, п- изомеров) (203)								
Строительно-монтажные работы	6001	-	-	0.025	0.000882	0.025	0.000882	2018
(0621) Метилбензол (349)								
Строительно-монтажные работы	6001	-	-	0.08268	0.02002	0.08268	0.02002	2018
(1210) Бутилацетат (Уксусной кислоты бутиловый эфир) (110)								
Строительно-монтажные работы	6001	-	-	0.01601	0.003874	0.01601	0.003874	2018
(1401) Пропан-2-он (Ацетон) (470)								
Строительно-монтажные работы	6001	-	-	0.03466	0.008394	0.03466	0.008394	2018
(2754) Алканы С12-19 /в пересчете на С/ (Углеводороды предельные С12-С19 (в пересчете(10)								
Строительно-монтажные работы	6001	-	-	0.000434	0.0069	0.000434	0.0069	2018
(2908) Пыль неорганическая: 70-20% двуокиси кремния (шамот, цемент, пыль цементного(503)								
Строительно-монтажные работы	6001	-	-	0.4843	3.114032	0.4843	3.114032	2018
Итого по неорганизованным источникам:		-	-	0.64823852	3.154996	0.64823852	3.154996	
Т в е р д ы е:		-	-	0.48928	3.1148772	0.48928	3.1148772	
Газообразные, ж и д к и е:		-	-	0.15895852	0.0401188	0.15895852	0.0401188	
Всего по предприятию:		-	-	0.64823852	3.154996	0.64823852	3.154996	
Т в е р д ы е:		-	-	0.48928	3.1148772	0.48928	3.1148772	
Газообразные, ж и д к и е:		-	-	0.15895852	0.0401188	0.15895852	0.0401188	

Водоснабжение и водоотведение.

Вода на участке строительных работ будет использоваться для хозяйственно-питьевых и технических нужд.

Питьевые нужды рабочих на период строительства на участке строительства будут обеспечиваться привозной бутилированной водой.

Объем водопотребления воды для хозяйственно-бытовых целей составляет 0,042 м^3/период, для производственных нужд составляет 0,09388 м^3/период.

На территории строительной площадки будут устанавливаться биотуалеты для нужд рабочих, а также бетонированный приямок для бытовых сточных вод с последующей их ассенизацией.

Недра. Требования к охране недр включают систему правовых, организационных, экономических, технологических и других мероприятий, направленных на:

рациональное и комплексное использование полезного ископаемого;

сохранение свойств энергетического состояния верхних частей недр с целью предотвращения землетрясений, оползней, подтоплений, просадок грунтов.

Общими экологическими требованиями на стадиях недропользования являются:

сохранение земной поверхности;

предотвращение техногенного опустынивания;

сокращение территорий нарушаемых и отчуждаемых земель в связи со строительством, использование отходов добычи и переработки сырья;

предотвращение ветровой эрозии почв, отвалов и отходов производства;

ликвидация остатков ГСМ экологически безопасными методами.

Отходы производства и потребления.

При строительстве проектируемого участка образуются твёрдо-бытовые и производственные отходы.

Таблица №3

Нормативы размещения отходов производства потребления на период строительства

Наименование отходов	Образование, т/год	Размещение, т/год	Передача сторонним организациям, т/год
Всего	2,6766		2,6766
в т. ч. отходов производства	2,3266		2,3266
отходов потребления	0,35		0,35
Янтарный уровень опасности			
Жестяные банки из-под краски	0,0001		0,0001
Ветошь промасленная	0,0254		0,0254
Зеленый уровень опасности			
Твердо-бытовые отходы	0,35		0,35
Строительный мусор	2,3		2,3
Огарки сварочных электродов	0,0011		0,0011

На период строительства предусмотрен раздельный сбор твердо-бытовых и производственных отходов в металлических контейнерах.

Срок временного хранения твердо-бытовых отходов в контейнерах при температуре 0 С и ниже не более трех суток, при плюсовой температуре не более суток. Сроки временного хранения производственных отходов составляют не более 3-х месяцев.

Вывоз и утилизация отходов будут осуществляться на договорной основе со специализированными организациями.

Почва. Почвенный покров и почвы исследуемой территории отличаются значительной неоднородностью. В основном преобладают сложные комплексы, в которых в зависимости от рельефа местности и характера почвообразующих пород, формируются различные комбинации зональных почв с солонцами, солончаками и такырами.

Механические нарушения почвенного покрова и почв при ведении строительных работ являются наиболее значимыми по площади и часто носят необратимый характер.

Для сохранения почвенно-растительного покрова, при проведении строительных работ или после их завершения, необходимо провести механическую и биологическую рекультивацию участка строительства.

Оценка экологического риска на здоровье населения. С целью минимизации негативных воздействий на окружающую среду проектируемых работ в проекте предусмотрены следующие дополнительные мероприятия по защите отдельных ее компонентов.

Воздухоохранные мероприятия:

строгое соблюдение технологического регламента работ;

постоянная проверка двигателей спецтехники на токсичность;

проверка установок на содержание в выбросах CO и NOx;

своевременная ликвидация мест пролива ГСМ с помощью специальных средств и уборка образующегося мусора.

С целью исключения загрязнения водных ресурсов:

мойка спецтехники должна производиться только в специально отведенных местах, оборудованных гидроизоляцией;

места хранения и заправки ГСМ должны регулярно проверяться на предмет разлива и утечек.

Социально-экономическая среда. Экономический потенциал Кызылординской области имеет индустриальную направленность. В структуре промышленного производства наибольший удельный вес занимает добыча сырой нефти и попутного газа, перегонка нефти, производство и распределение электроэнергии.

Экономика области характеризуется устойчивой динамикой роста, повышенным потенциалом развития промышленного сектора, агропромышленного комплекса, ростом розничного товарооборота и строительных работ.

При проведении строительных работ потребность в кадрах будет удовлетворена за счет местных трудовых ресурсов, что будет способствовать сокращению безработицы в регионе и повышению уровня занятости населения.

Раздел «Охрана окружающей среды» к рабочему проекту «Строительство поддона под 100 м³ емкость на залежи № 5 месторождения «Южный Карамурун» в Жанакорганском районе Кызылординской области» **соответствует** исходным данным и требованиям Экологического Кодекса РК, нормативным документам и другим нормативным актам, регулирующий природоохранную деятельность.

6.5 Оценка соответствия проекта санитарным правилам и гигиеническим нормам

Проектом предусматривается строительство поддона под 100м³ емкость для расходного склада серной кислоты на залежи № 5 месторождения "Южный Карамурын". Производство предназначено для добычи ураносодержащих руд методом скважинного подземного выщелачивания. Площадка строительства расположена южнее перерабатывающего комплекса УППР-2 ТОО «РУ-6». Участок свободный от построек. В 20 м к востоку от ограждаемой территории склада проходят проектируемые транзитные подземные трубопроводы ПР и ВР, проходящие на юг в направлении залежи №1. Заполнение резервуара будет осуществляться с помощью стального кислотопровода, соединенного с базовым складом на перерабатывающем комплексе УППР-2. На площадке проектируются железобетонный поддон с фундаментом для установки резервуара хранения серной кислоты, приямок для сбора проливов кислоты, стальные конструкций для обслуживания емкостного оборудования, площадки для насосов перекачки кислоты на блоки технологического полигона и ограждение территории.

Размеры поддона в плане 13,5х14,0м, глубина – 1,3м. Проектирование по установке необходимого технологического оборудования будут выполнены в рамках отдельного проекта.

Проектируемый поддон не будет являться источником загрязнения атмосферного воздуха. Согласно требованиям санитарных правил по установлению санитарно-защитной зоны производственных объектов, работы по строительству железобетонного поддона не классифицируются, размер санитарно-защитной зоны (СЗЗ) для данного вида работ не устанавливается. Будущий расходный склад серной кислоты вместимостью 100м³ предназначен для обеспечения серной кислотой технологических блоков, расположенных вдали от основной промплощадки, где расположен базовый склад серной кислоты. Согласно требованиям санитарных правил закрытые склады кислот относятся к III классу опасности с СЗЗ не менее 300 м. Склад серной кислоты расположен в санитарно-защитной зоне действующего месторождения «Южный Карамурун», размеры СЗЗ составляет 500м, 2 класс опасности, согласно санитарно-эпидемиологического заключения № N.06.X.KZ82VBS00064133 от 27.03.2017г., выданное РГУ «Департамент по защите прав потребителей Кызылординской области Комитета по ЗПП Министерства Национальной экономики РК». В проекте определены мероприятия по обеспечению радиационной бесопасности персонала и населения.

Строительно-монтажные работы проводит подрядная организация. Проживание строителей предусматривается во временных бытовых помещениях. Образуемые отходы будут передаваться сторонним организациям по договору. На период строительства будет использоваться привозная вода для хозяйственно-бытовых нужд. На питьевые нужды используется бутилированная вода. Представлены расчеты водопотребления и водоотведения, нормы образования отходов.

Проектные решения не противоречат требованиям санитарных правил «Санитарно-эпидемиологические требования к обеспечению радиационной безопасности», утвержденных приказом и.о. Министра национальной экономики от 27.03.2015 года № 261, «Санитарно-эпидемиологические требования по установлению санитарно-защитной зоны производственных объектов», утвержденные приказом Министра национальной экономики РК №237 от 20 марта 2015 года.

6.6 Организация строительства

Раздел выполнен в соответствии со СН РК 1.03-00-2011 «Строительное производство. Организация строительства предприятий, зданий и сооружений».

Машины и механизмы

Автосамосвал КамАЗ-43255, КамАЗ-65115, автомобиль бортовой КамАЗ-43253, КамАЗ-6360, экскаваторы ЭО-2621, ЭО-3221, бульдозер Д-110А, автогрейдер ДЗ-99-1-4, грунтовой вибрационный каток Bomag BW 211 D-40, автокран «Галичанин» КС-55713-1В,автогидроподьемник Газ 3309, погрузчик вилочный 3м Hyundai, сварочный трансформатор СТШ-500, полуавтомат сварочный Kemppi FASTMIG 500, бетоносмеситель мобильный KARMIX 5.5, бетоносмеситель ручной загрузки БМ-320, вибратор глубинный ИВ-112, вибратор площадочный ИВ-2А, трамбовки электрические ИЭ-4505А, лебедки г/п 3-5т, компрессор передвижной 8 атм, трезфазная эл. станция передвижная АД-60, аппарат пескоструйный Uniblast DBS 200, аппарат окрасочный, автоцистерна КамАЗ-66052-211-62, вахтовый автобус ГАЗ 3309.

Технико-экономические показатели

Продолжительность строительства – 3 месяца, определена по СП РК 1.03-102-2014 г. «Продолжительность строительства и задел в строительстве предприятий, зданий и сооружений» табл. Б.1.5.1 пункт 6. Резервуарный парк.

Начало строительства – 2018 год согласно письму ТОО «РУ-6» от 16 октября 2017 года №24-04/1723.

6.7 Сметная документация

Сметная документация разработана в соответствии с Государственным нормативом по определению сметной стоимости строительства в Республике Казахстан, утвержденным приказом Комитета по делам строительства, жилищно-коммунального хозяйства и управления земельными ресурсами Министерства национальной экономики Республики Казахстан от 03 июля 2015 года №235-нқ, на основании государственных сметных нормативов и принятых проектных решений.

Постэкспертная сметная стоимость строительства подлежит утверждению заказчиком и является основанием для определения лимита средств на реализацию инвестиционных проектов за счет государственных инвестиций в строительство в соответствии с пунктом 17 Государственного норматива по определению сметной стоимости в Республике Казахстан.

Сметная документация составлена ресурсным методом с использованием программного комплекса АВС 4 в редакции 5.5.6 по выпуску сметной документации в текущих ценах IV квартала 2017 года.

При составлении смет использованы:

сборники элементных сметных норм расхода ресурсов на строительные работы, ЭСН РК 8.04-01-2015, изменения и дополнения выпуск 9;

сборники элементных сметных норм расхода ресурсов на монтажные работы ЭСН РК 8.04-02-2015, изменения и дополнения выпуск 9;

сборники сметных цен в текущем уровне IV квартал 2017 года на строительные материалы, изделия и конструкции ССЦ РК 8.04-08-2017, выпуск 3;

сборник сметных цен в текущем уровне IV квартал 2017 года на эксплуатацию строительных машин и механизмов СЦЭМ РК 8.04-11-2017, выпуск 1;

сборник сметных цен в текущем уровне на инженерное оборудование объектов строительства ССЦ РК 8.04-С9-2016 (выпуск 2);

сборник тарифных ставок в строительстве 2017 года СТС РК 8.04-07-2017;

сборник сметных цен в текущем уровне IV квартал 2017 года на перевозки грузов для строительства СЦПГ РК 8.04-12-2017, выпуск 1;

В сметной стоимости строительства учтены дополнительные затраты:

накладные расходы, определённые в соответствии с Государственным нормативом по определению величины накладных расходов в строительстве (приложение 2 к приказу от 3 июля 2015 года №235-нқ);

сметная прибыль в размере 8% от суммы прямых затрат и накладных расходов (п.79, приложение 1 к приказу от 3 июля 2015 года №235-нқ);

резерв средств заказчика на непредвиденные работы и затраты в размере 2% от общей суммы средств по позициям 1-7 сводного сметного расчета (п.91, приложение 1 к приказу от 3 июля 2015 года №235-нқ);

затраты на строительство временных зданий и сооружений (НДЗ РК 8.04-05-2015);

дополнительные затраты на производство строительно-монтажных работ в зимнее время (НДЗ РК 8.04-06-2015).

затраты на дополнительную оплату труда в зонах экологического бедствия и радиационного риска 30% от заработной платы (СН РК 8.02-02-2002).

Сметная стоимость строительства определена в ценах 2017 года, с учетом норм задела объема инвестиций и прогнозного уровня инфляции согласно Закону «О республиканском бюджете на 2017-2021 годы» (протокол №29 от 31 августа 2016 года).

Налог на добавленную стоимость (НДС) принят в размере 12%, установленном законодательством Республики Казахстан на период, соответствующий периоду строительства, от сметной стоимости строительства.

7. РЕЗУЛЬТАТЫ ЭКСПЕРТИЗЫ

7.1 Дополнения и изменения, внесенные в рабочий проект в процессе проведения экспертизы.

В процессе рассмотрения по замечаниям и предложениям филиала РГП «Госэкспертиза» по Кызылординской области в рабочий проект **«Строительство поддона под 100 м3 емкость на залежи №5 месторождения «Южный Карамурун» в Жанакорганском районе Кызылординской области»** внесены следующие изменения и дополнения:

По генеральному плану

7.1.1 Откорректированы технико-экономические показатели участка.

7.1.2 Устранены разночтения по конструктивным слоям покрытий.

7.1.3 Дополнены принятые решения в общей пояснительной записке площадкой под насосный агрегат.

По конструктивным решениям

7.1.4 Представлена схема расстановки бетонных блоков ФБС.

7.1.5 Представлена техническая спецификация металла.

7.1.6 Откорректирован объем бетона.

По охране окружающей среды

7.1.7 В проекте таблица «Нормативов выбросов загрязняющих веществ в атмосферу» представлена без нормирования передвижных источников выбросов.

7.1.8 Установлены конкретные сроки в местах временного хранения на каждый вид отходов, которые в ожидании последующей операции.

По санитарным правилам и гигиеническим нормам

7.1.9 Представлено санитарно-эпидемиологическое заключение по установлению санитарно-защитной зоны предприятия.

7.1.10 Учтены требования действующих санитарных правил.

По сметной документации

7.1.11 Объемы работ в сметной документации приведены в соответствие с откорректированным рабочим проектом.

7.2 Оценка проектных решений

В соответствии с «Правила определения общего порядка отнесения зданий и сооружений к технически и (или) технологическим сложным объектам», утвержденным приказом Министерства национальной экономики Республики Казахстан от 28 февраля 2015 года №165 разработчиком проекта установлен технически сложный I (повышенный) уровень ответственности.

Рабочий проект «**Строительство поддона под 100 м3 емкость на залежи №5 месторождения «Южный Карамурун» в Жанакорганском районе Кызылординской области»** разработан в необходимом объеме в соответствии с утвержденным заданием на проектирование, иными исходными данными и требованиями.

Состав и комплектность представленных материалов приведены в соответствие с требованиями СН РК 1.02-03-2011* «Порядок разработки, согласования, утверждения и состав проектной документации на строительство».

Технологические решения приведены в соответствие требованиями:

«Правила обеспечения промышленной безопасности для опасных производственных объектов химической отрасли промышленности», утвержденный приказом Министра по инвестициям и развитию Республики Казахстан от 30 декабря 2014 года №345.

Таблица №4

Основные технико-экономические показатели по рабочему проекту

№ п/п	Наименование показателей	Единицы измерения	Показатели	
			постпроектные	постэкспертные
1	Площадь застройки	$м^2$	219,3	219,3
2	Общая сметная стоимость строительства в уровне цен IV квартала 2017 года и в текущем уровне цен 2018 года, в том числе	млн.тенге	42,148	43,391
	СМР		28,828	29,634
	Оборудование		-	-
	Прочие затраты		13,320	13,757
	Из них в ценах:			
	2017 год (ПИР и экспертиза)	млн.тенге	6,581	6,581
	2018 год		35,567	36,81
3	Продолжительность строительства	мес.	3	3

ВЫВОДЫ:

8.1 С учетом внесенных изменений и дополнений рабочий проект **«Строительство поддона под 100 м3 емкость на залежи №5 месторождения «Южный Карамурун» в Жанакорганском районе Кызылординской области»** соответствует требованиям нормативных правовых актов и государственных нормативов, действующих в Республике Казахстан и рекомендуется к утверждению со следующими технико-экономическими показателями:

Площадь застройки, $м^2$ - 219,3
Общая сметная стоимость строительства в уровне цен IV квартала 2017 года и в текущем уровне цен 2018 года, в том числе: - 43,391
СМР, млн. тенге - 29,634
прочие затраты, млн. тенге - 13,757
Продолжительность строительства, мес. - 3

8.2 Настоящее экспертное заключение выполнено с учетом исходных материалов (данных), утвержденных заказчиком для проектирования, достоверность которых гарантирована ТОО «РУ-6» в соответствии с условием договора от 09 ноября 2017 года № 01-2144.

8.3 При представлении на утверждение и выдаче разрешения на производство работ рабочий проект подлежит проверке на соответствие его с настоящим заключением экспертизы.

8.4 Заказчику при строительстве максимально использовать оборудование, материалы и конструкции отечественных производителей.

8. ТҰЖЫРЫМДАР:

8.1 Енгізілген өзгерістер мен толықтыруларды ескере отырып, **«Қызылорда облысы Жаңақорған ауданы «Оңтүстік Қарамұрын» кенішінің №5 сілемінде сыйымдылығы 100 м3 түпқойма салу»** жұмыс жобасы Қазақстан Республикасында қолданылатын нормативтік құқықтық актілер мен мемлекеттік нормативтердің талаптарына сәйкес келеді және төмендегі техника-экономикалық көрсеткіштермен бекітуге ұсынылады:

Құрылыс алаңы, м^2	-	219,3
2017 жылдың IV тоқсанындағы баға деңгейіндегі және 2018 жылдың ағымдағы баға деңгейіндегі құрылыстың жалпы сметалық құны, млн.теңге, оның ішінде:	-	43,391
Құрылыс-монтаж жұмыстары, млн. теңге	-	29,634
Өзге де шығындар, млн. теңге	-	13,757
Құрылыстың ұзақтығы, ай	-	3

8.2 Осы сараптамалық қорытынды тапсырыс берушімен бекітілген, растығы 2017 жылғы 09 қарашадағы № 01-2144 шарт талаптарына сәйкес, «РУ-6» ЖШС-мен кепілдендірілген жобалауға арналған бастапқы материалдарды (деректерді) ескере отырып орындалды.

8.3 Жұмыс жобасы бекітуге және жұмыс өндірісіне рұқсат берген кезінде сараптаманың осы қорытындысына сәйкес екендігі тексерілуі тиіс.

8.4 Тапсырыс беруші құрылыс жүргізу барысында отандық өндірушілердің құрал-жабдықтарын, материалдарын және конструкцияларын барынша көп қолдануы қажет.

Ансатбаев К.Д.

Директор

Абдикаликов Б.А.

Заместитель директора

Бутабаева А.К.

Начальник производственного отдела

Наурызбаев И.О.

Эксперт

Кожаев М.М.

Эксперт

Жумартов А.С.

Эксперт

Сулеева Г.А.

Эксперт

Алиев Н.Д.

Главный специалист

Ерназарова С.А.

Эксперт