**РЕСПУБЛИКА КАЗАХСТАН**
**Товарищество с ограниченной ответственностью**
**«КОРПОРАЦИЯ «АСЫЛ-СТРОЙ»**
**Лицензия: 17 ГСЛ №14013440 от 30.05.2019 г.**

Заказ: 11-2020
Заказчик: КГКП «ЦПМСП №12 города Семей» УЗ Восточно-Казахстанского областного акимата»

# РАБОЧИЙ ПРОЕКТ

## «Капитальный ремонт здания КГКП «ЦПМСП №12 города Семей» УЗ Восточно-Казахстанского областного акимата»

## АЛЬБОМ 1

### АРХИТЕКТУРНО-СТРОИТЕЛЬНАЯ ЧАСТЬ

**Шымкент – 2020 г.**

## Ведомость рабочих чертежей основного комплекта

| Лист | Наименование | Примечание |
|---|---|---|
| 1 | Общие данные (начало) | |
| 2 | Общие данные (продолжение) | |
| 3 | Общие данные (продолжение) | |
| 4 | Общие данные (окончание) | |
| 5 | Фасад в осях1-5; 5-1; А-Г; Г-А. Ведомость отделки фасадов (Обмерочный чертеж) | |
| 6 | План первого этажа.Экспликация помещений (Обмерочный чертеж) | |
| 7 | Разрез 1-1. Ведомость элементов заполнения оконных и дверных блоков (Обмерочный чертеж) | |
| 8 | План первого этажа.Экспликация помещений (Демонтажные работы) | |
| 9 | Разрез 1-1. Ведомость элементов заполнения оконных и дверных блоков (Демонтажные работы) | |
| 10 | Экспликация полов первого этажа (Демонтажные работы) | |
| 11 | Ведомость демонтажных работ | |
| 12 | Фасад в осях1-5; 5-1; А-Г; Г-А. Ведомость отделки фасадов. (Ремонтные работы) | |
| 13 | План первого этажа.Экспликация помещений (Ремонтные работы) | |
| 14 | Разрез 1-1. Ведомость элементов заполнения оконных и дверных блоков (Ремонтные работы) | |
| 15 | Экспликация полов первого этажа (Ремонтные работы) | |
| 16 | Ведомость отделки помещений первого этажа. (Ремонтные работы) | |
| 17 | Эскизы оконных блоков ОК-1--ОК-5 | |
| 18 | Козырек КВ -1. Разрез 1 - 1. Спецификация конструктивных элементов на козырек КВ-1 | |
| 19 | Деталь уст-ва металлической перемычки над пробиваемым дверным проемом. Сечение 1-1. Спецификация консруктивных элементов | |
| 20 | Крыльцо Кр-3 с пандусом. Схема расположения Схема расположения стоек, балок навеса. Стойка Ст-1. Разрез 1-1. Спецификация конструктивных элементов | |
| 21 | Спецификация конструктивных элементов | |
| 22 | Узлы А, Б, В. Сечения 1-1,2-2,а-а,б-б | |
| 23 | Крыльца Кр-1. Разрезы 1-1. Спецификация конструктивных элементов на крыльцо Кр-1 | |
| 24 | Узлы усиления кирпичных перегородок | |
| 25 | Ведомость объемов работ (Ремонтные работы) | |

Рабочий проект "Капитальный ремонт здания КГКП "ЦПМСА №12 г.Семей" УЗ ВКО акимата" разработан в соответствии с действующими на территории Республики Казахстан нормами и правилами и предусматривает мероприятия, обеспечивающие взрыво- и пожаробезопасность, исключающие вредные воздействия на окружающую среду и воздушный бассейн, а также предупреждающие чрезвычайные ситуации природного и технического характера.

Главный инженер проекта_____Доспаева Ш.

## Ведомость ссылочных и прилагаемых документов

| Обозначение | Наименование | Примечание |
|---|---|---|
| СН РК 3.02-13-2014 | «Лечебно-профилактические учреждения» | |
| СП РК 3.06-101-2012 | "Проектирование зданий и сооружений с учетом доступности для маломобильных групп населения. Общие положения". | |
| СП РК 3.02-113-2014 | «Лечебно – профилактические учреждения» | |
| СН РК 3.02-07-2014 | "Общественные здания и сооружения" | |
| СП РК 2.02-101-2014 | "Пожарная безопасность зданий и сооружений" | |
| СН РК 2.01-01-2013 | "Защита строительных конструкций от коррозий" | |
| СП РК 3.02-137-2013 | "Крыши и кровли" | |
| ГОСТ 30970-2014 | Блоки дверные из поливинилхлоридных профилей. | |
| ГОСТ 30970-2014 | Блоки дверные из поливинилхлоридных профилей. | |
| | Общие технические условия | |
| ГОСТ 30674-99* | Блоки оконные из поливинилхлоридных профилей. | |
| | Общие технические условия | |

## Основные технико-экономические показатели

| № п/п | Наименование | Ед. изм. | Показатель |
|---|---|---|---|
| 1 | Площадь застройки | м2 | 505,74 |
| 2 | Общая площадь | м2 | 425,63 |
| 3 | Полезная площадь | м2 | 314,06 |
| 4 | Расчетная площадь | м2 | 210,83 |
| 5 | Строительный объем здания | м3 | 2235,37 |
| | | | |

Согласовано
часть ОВ — Смирнова
часть ЭЛ — Айнабеков

Взам инв. N

Подпись и дата

Инв. N подл.

| Изм. | Кол.уч. | Лист | N док. | Подпись | Дата |
|---|---|---|---|---|---|
| Проверил | | Плотникова | | | 07.20 |
| Разработал | | Атамбаев | | | 07.20 |
| Н.контроль | | Доспаева | | | 07.20 |

11-2020-АС

"Капитальный ремонт здания КГКП "ЦПМСП №12 города Семей" УЗ Восточно-Казахстанского областного акимата"

Поликлиника

| Стадия | Лист | Листов |
|---|---|---|
| РП | 1 | |

Общие данные (начало)

ТОО "Корпорация Асыл-Строй" г. Шымкент 2020 г.

**Общие сведения**

Рабочий проект "Капитальный ремонт здания КГКП "ЦПМСА №12 г.Семей" УЗ ВКО акимата" разработан на основании следующих документов:

- задания на проектирование;
- технического обследования.

Степень огнестойкости - II
Класс ответственности - II
Уровень ответственности - II (нормальный) технически несложный (согласно Приказа Министра национальной экономики Республики Казахстан от 28 февраля 2015 года № 165 «Об утверждении Правил определения общего порядка отнесения зданий и сооружений к технически и (или) технологически сложным объектам» (с изменениями на 20.12.2016 г.);
Класс здания по функциональной пожарной опасности - Ф3.5 (согласно приложение 1. Технический регламент "Общие требования к пожарной безопасности")
Класс по конструктивной пожарной опасности здания - С1(согласно приложение 1. Технический регламент "Общие требования к пожарной безопасности")
Расчетный срок службы- 60 лет (согласно СП РК 1.04-102-2012 табл.Г1).

Характеристика района строительства

Преобладающее направление ветра за декабрь-февраль - ЮВ;
Преобладающее направление ветра за июнь-август - СЗ;
Ветровой район - III;
Нормативная ветровая нагрузка - 0,38кПа;
Нормативная снеговая нагрузка - 1,0 кПа (III район);
Гололедный район - II;
Нормативная глубина промерзания - 1,8 м;
Сейсмичность района - 6 балов.

**Общие данные**

Настоящим проектом предусмотрен капитальный ремонт здания КГКП "ЦПМСА №12 г.Семей" УЗ ВКО акимата.

В связи с отсуствием проектной документации специалистами ТОО "Корпорация Асыл-Строй" выполнены обмерочные работы и обследование технического состояния здания.

На время обследования здания несущие конструкции находятся в удовлетворительном состоянии. Деформаций в конструкциях не наблюдается, что позволяет произвести капитальный ремонт.

При обследовании технического состояния использованы следующие технические нормативы:
-СН РК 1.04-01-2002 «Инструкция о составе, порядке разработки, согласования и утверждения проектно-сметной документации на капитальный ремонт жилых зданий»;
-СН РК 1-04-04-2002 «Обследование и оценка технического состояния зданий и сооружений»;
-РДС РК 1.04-07-2002 «Правила оценки физического износа зданий и сооружений».
- СН 04-26-2004 «Реконструкция, капитальный и текущий ремонт жилых зданий и объектов коммунального и соц. культурного назначения».

Рабочая документация, по которой были построены здания, не обнаружена.
Год строительства здания- 1969 год.

**Обследование технического состояния здания**

Обследуемое здание построено и введено в эксплуатацию в 1983 году. Здание нежилое, в данный момент в эксплуатации.
Здание представляет собой одноэтажное, без подвала, с чердачной крышей в плане с размерами в осях 24,00 х 18,40 м.
Высота помещений от пола до потолка первого этажа 3,0 м.
- электроснабжение от городских сетей;
- водоснабжение от городских сетей;
- отопление - от городских сетей;
- канализация - от городских сетей;

Конструктивная схема здания - каркас рамный – пространственная система колонн и ригелей со всеми или некоторыми жесткими узлами их соединений (способными воспринимать изгибающие моменты), воспринимающая всю совокупность вертикальных и горизонтальных нагрузок.

Согласовано
часть ОВ Смирнова
часть ЭЛ Айнабеков

Взам инв. N
Подпись и дата
Инв. N подл.

| Изм. | Кол.уч. | Лист | N док.. | Подпись | Дата | 11-2020-АС | | |
|---|---|---|---|---|---|---|---|---|
| | | | | | | "Капитальный ремонт здания КГКП "ЦПМСП №12 города Семей" УЗ Восточно-Казахстанского областного акимата" | | |
| | | | | | | Поликлиника | Стадия | Лист | Листов |
| Проверил | | Плотникова | | | 07.20 | | РП | 2 | |
| Разработал | | Атамбаев | | | 07.20 | Общие данные (продолжение) | ТОО "Корпорация Асыл-Строй" г. Шымкент 2020 г. | | |
| Н.контроль | | Доспаева | | | 07.20 | | | | |

- фундаменты - монолитные железобетонные;
- стены из кирпича, наружные стены толщ. 640 мм, перегородки кирпичные толщ. 120 мм;
- чердачное перекрытие - ж/б плиты перекрытия;
- крыша чердачная из деревянных конструкции;
- кровля из профнастила по деревянной обрешетке;
- водосток - неорганизованный;
- теплоизоляционный слой стен - не имеется.
- оконные блоки - из ПВХ;
- дверные блоки - деревянные, металлические;
- полы - с покрытием из линолеума, керамические, бетонные;
- внутренняя отделка улучшенная штукатурка поверх покраска водоэмульсионной покраской;
- наружная отделка - кирпичная кладка под расшивку швов;
- перемычки - сборные ж/б.
- отмостка по периметру - бетонная.

В целом по объемно-планировочным и конструктивным решением строительство рассматриваемого здания соответствует основным требованиям действующих строительных норм.

## Результаты обследования несущих конструкций зданий

### Фундаменты

Фундаменты здания - ленточные, железобетонные.

Освидетельствованием установлены следующие дефекты и недостатки конструкций фундаментов:

- бетонная отмостка по всему периметру здания не имеет видимых дефектов
- у центрального входа выполнена укладка тротуарной плитки;

**Состояние фундаментов под несущие стены здания на момент обследования соответствует II категории технического состояния (работоспособные конструкции)**.

### Конструкция наружных и внутренних стен

Наружные стены выполнены из силикатного кирпича марки М100 на растворе марки М50, толщиной 640 мм.

Кирпичные перегородки имеют множество сквозных трещин и просадок.

Видны множественные заделки трещин, намокание кирпичной кладки

**Общее техническое состояние строительных конструкций наружных стен соответствует II категории - работоспособные конструкции, Состояние перегородок соответствует III категории - ограниченно - работоспособное предаварийное.**

### Перекрытие

Перекрытия в здании сборное железобетонное. Покрытие - плиты многопустотные по железобетонным балкам. Перекрытие находится в удовлетворительном состоянии, имеются пробивки отверстий для прохода коммуникаций и вентиляции.

**Категория технического состояния железобетонных плит покрытия и перекрытия оценивается как II категории - работоспособные конструкции.**

### Окна, двери

Окна выполнены металлопластиковыми и витражными из алюмелевых сплавов. Оконные блоки выполнены из двухкамерного профиля и двойным остеклением.

Двери внутренние - деревянные.

**Конструкции окон и дверей не имеют повреждений.**

### Крыша

Конструкции крыши чердачная двухскатная

Деревянные конструкции находятся в удовлетворительном состоянии. Капитальный ремонт крыши проводился несколько лет назад. Все деревянные элементы кровли

### Кровля

Кровля здания выполнена из оцинкованного профильного листа и находится в хорошем состоянии.

**Техническое состояние деревянных конструкций крыши соответствует II категории - работоспособной конструкции**

Согласовано
часть ОВ Смирнова
часть ЭЛ Айнабеков
Взам инв. N
Подпись и дата
Инв. N подл.

| Изм. | Кол.уч. | Лист | N док.. | Подпись | Дата | 11-2020-АС | | |
|---|---|---|---|---|---|---|---|---|
| | | | | | | "Капитальный ремонт здания КГКП "ЦПМСП №12 города Семей" УЗ Восточно-Казахстанского областного акимата" | | |
| | | | | | | Поликлиника | Стадия | Лист | Листов |
| Проверил | | Плотникова | | | 07.20 | | РП | 3 | |
| Разработал | | Атамбаев | | | 07.20 | Общие данные (продолжение) | ТОО "Корпорация Асыл-Строй" г. Шымкент 2020 г. | | |
| Н.контроль | | Доспаева | | | 07.20 | | | | |

**Принятые проектные решения для капитального ремонта**

- полная замена отмостки здания с соблюдением уклона;
- ремонт стен, перегородок и потолка внутри зданий с подготовкой поверхности и дальнейшей покраской;
- полная замена кирпичных перегородок на гипсокартонные перегородки системы "КНАУФ";
- полная замена конструкции полов;
- полная замена оконных блоков на окна из ПВХ;
- замена деревянных дверных блоков на двери из жесткого ПВХ;
- устройство пандуса с навесом и крылец входной группы;
- устройство козырьков над входами.

**Противопожарные мероприятия**

Степень огнестойкости здания - II.
Противопожарные мероприятия запроектированы в соответствии с требованиями СП РК 2.02-101-2014 "Пожарная безопасность зданий и сооружений",СН РК 3.02-07-2014 " Общественные здания и сооружения",
СН РК 3.01-01-2013 " Градостроительство. Планировка и застройка городских и сельских поселений".

Планировка помещений и пути эвакуации решены в соответствии с требованиями действующих норм. Отделочные материалы, применяемые в проекте, делжны иметь сертификат качества и в обязательном порядке согласованы с " Госпожинспекцией" и " Сан-эпидстанцией".Все деревянные конструкции и элементы подлежат антисептированию и окраске влагостойким антипиреновым составом в соответствии с требованиями действующих норм.
К зданию обеспечен подъезд пожарных машин.

Безопасность здания обеспечивается комплексом мероприятий, принятых на основании требований действующих норм, а также планировочными решениями, предусматривающими беспрепятственную эвакуацию людей в случае пожара, а именно:
- наличие эвакуационных выходов на нормативных расстояниях от рабочих мест;
- все помещения полностью обеспечиваются путями эвакуации и эвакуационными выходами;
- приборами для самозакрывания и уплотнениями в притворах.

Проект установки дверей выполнен согласно СП РК 2.02-101-2014.

**Антикоррозионные мероприятия**

Проектом предусмотрены мероприятия по защите строительных конструкций от коррозии в соответствии с требованиями
СН РК 2.01-01-2013 "Защита строительных конструкций от коррозии".
Окраску металлических конструкций производить масляной краской за 2 раза по слою грунтовки.
Все деревянные элементы и изделия подлежат антисептированию.

Мероприятия по охране окружающей среды

При разработке рабочего учтены шумозащитные мероприятия в соответствии с требованиями СН РК 2.04-02-2011 "Защита от шума".

На территории здания ЦОН озеленение уже предусмотрено разбивкой цветников и посадкой деревьев. Уровень шума не должен превышать допустимый уровень шума, разрешенный санитарными нормами. Уборка мусора с территории здания осуществляется в урны с последующим выносом в мусороконтейнеры, с последующим вывозом в специально отведенные места.

В проектируемом объекте вредные технологические процессы отсутствуют.

**Техника безопасности**

При капитальном ремонте здания следует соблюдать следующие требования по охране труда и техники безопасности :
- передвижение людей в пределах площадки строительно-монтажных работ;
- установка и движение строительных механизмов и автотранспорта в пределах призмы обрушения;
- ходить по уложенной арматуре, разрешается только по специальным мостикам шириной не менее 0,6м;
- пребывание людей на конструкциях во время их подъёма, перемещения и установки.

Более подробный перечень требований по охране труда и техники безопасности приведён в СН РК 1.03-05-2011 «Охрана труда и техника безопасности в строительстве»

Перечень видов работ, для которых необходимо составлять акты освидетельствования скрытых работ:

- устройство основания под полы.

Внимание!

По всем видам скрытых работ необходимо составление актов на скрытые работы с подписью всех ответственных и заинтересованных лиц.

Все отклонения и предложения, улучшающие объемно - планировочные и технико - экономические показатели необходимо согласовать с проектной организацией.

Согласовано
часть ОВ Смирнова
часть ЭП Айнабеков
Взам инв. N
Подпись и дата
Инв. N подл.

| Изм. | Кол.уч. | Лист | N док.. | Подпись | Дата | 11-2020-АС | | |
|---|---|---|---|---|---|---|---|---|
| | | | | | | "Капитальный ремонт здания КГКП "ЦПМСП №12 города Семей" УЗ Восточно-Казахстанского областного акимата" | | |
| | | | | | | Поликлиника | Стадия | Лист | Листов |
| | | | | | | | РП | 4 | |
| Проверил | | Плотникова | | | 07.20 | | | | |
| Разработал | | Атамбаев | | | 07.20 | Общие данные (окончание) | ТОО "Корпорация Асыл-Строй" г. Шымкент 2020 г. | | |
| Н.контроль | | Доспаева | | | 07.20 | | | | |

## Фасад в осях 1-5

## Фасад в осях А-Г

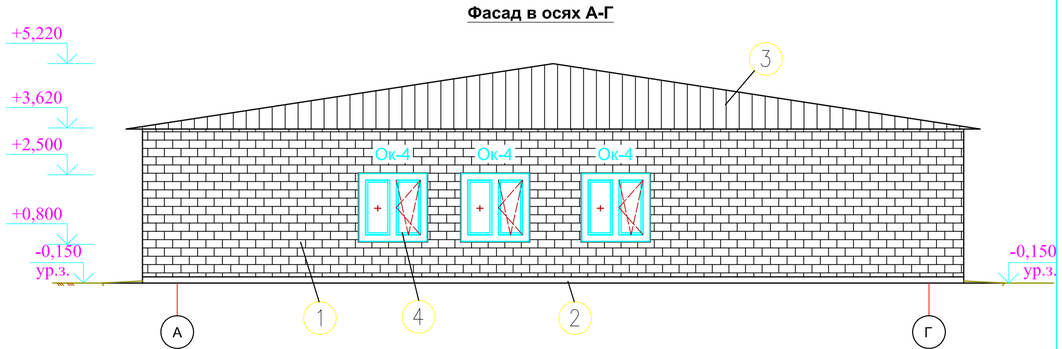


## Фасад в осях 5-1

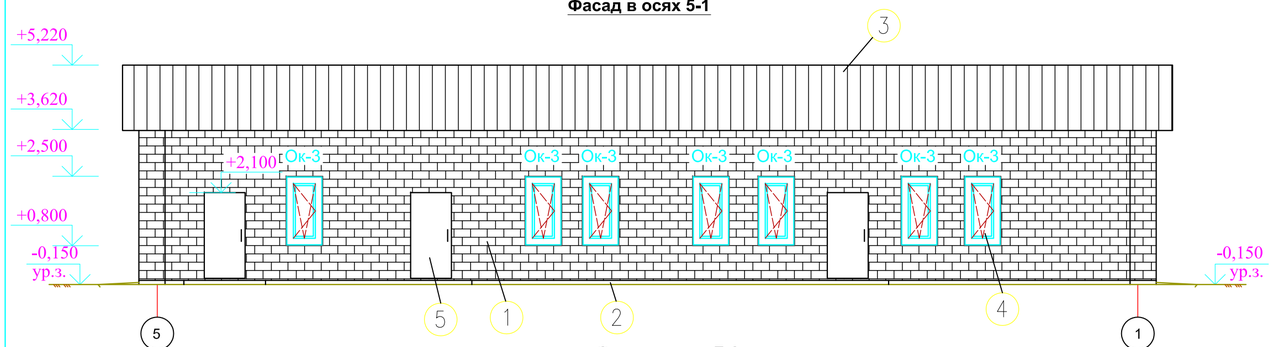


## Фасад в осях Г-А

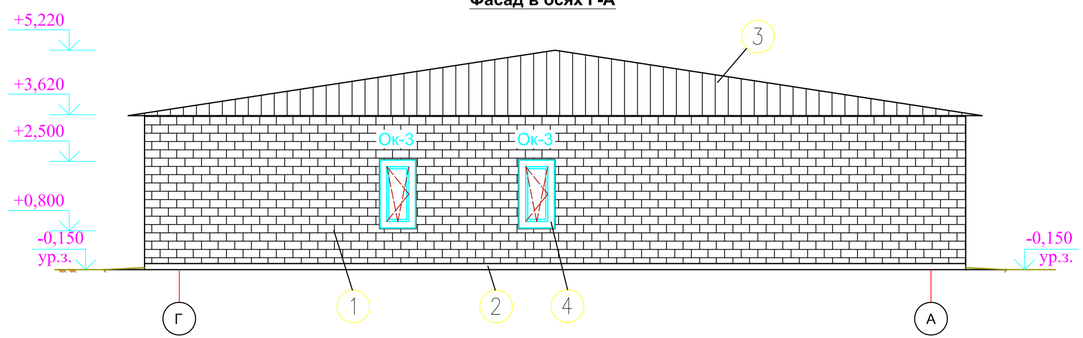


1. Данный лист смотреть совместно с листом АС - 6.

## Ведомость отделки фасадов

| Поз | Наименование | Вид отделки | Цветовое решение |
|---|---|---|---|
| 1 | Наружные стены | Кирпичная кладка под расшивку швов | Светлые тона |
| 2 | Цоколь | Цементно-песчаная штукатурка | Темные тона |
| 3 | Кровля | Профлист | Светлые тона |
| 4 | Окна | Деревянные, ПВХ | Светлые тона |
| 5 | Наружные двери | Металлические | Темные тона |

| | | | | | | | | |
|---|---|---|---|---|---|---|---|---|
| | | | | | | 11-2020-АС | | |
| | | | | | | "Капитальный ремонт здания КГКП "ЦПМСП №12 города Семей" УЗ Восточно-Казахстанского областного акимата" | | |
| Изм. | Кол.уч. | Лист | N док. | Подпись | Дата | | | |
| | | | | | | Поликлиника | Стадия | Лист | Листов |
| | | | | | | | РП | 5 | |
| Проверил | | Плотникова | | | 07.20 | Фасад в осях1-5; 5-1; А-Г; Г-А. Ведомость отделки фасадов. (Обмерочный чертеж) | ТОО "Корпорация Асыл-Строй" г. Шымкент 2020 г. | |
| Разработал | | Атамбаев | | | 07.20 | | | |
| Н.контроль | | Доспаева | | | 07.20 | | | |

Взам. инв. №

Подп. и дата

Инв. № подл.

## План первого этажа

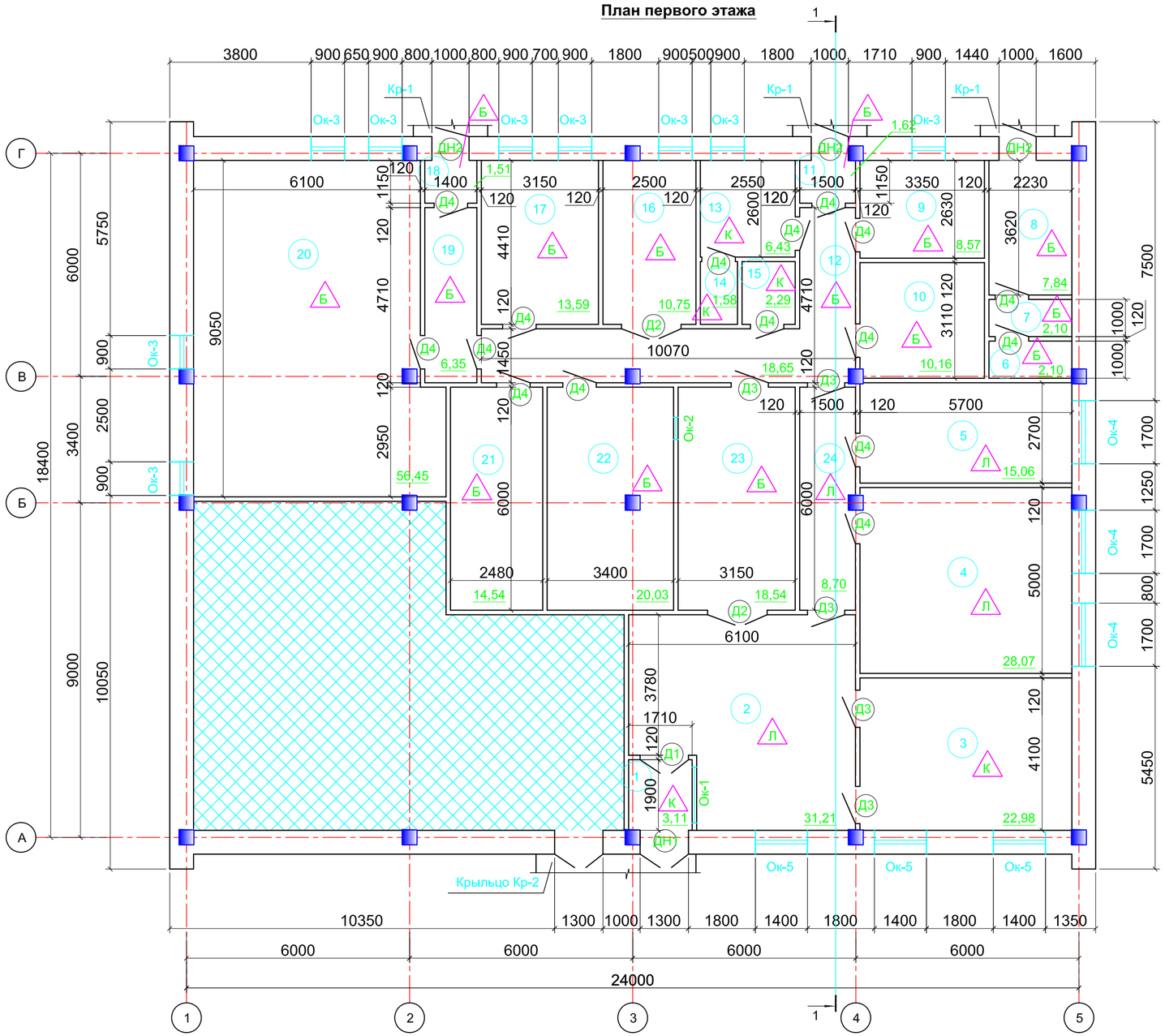


## Экспликация помещений

| Номер помещ. | Наименование | Площ. м$^2$ | Кат. пом. |
|---|---|---|---|
| 1 | Тамбур | 3,11 | Д |
| 2 | Вестибюль | 31,21 | Д |
| 3 | Помещение | 22,98 | Д |
| 4 | Помещение | 28,07 | Д |
| 5 | Помещение | 15,06 | Д |
| 6 | Подсобное помещение | 2,10 | Д |
| 7 | Подсобное помещение | 2,10 | Д |
| 8 | Подсобное помещение | 7,84 | Д |
| 9 | Помещение | 8,57 | Д |
| 10 | Электрощитовая | 10,16 | Д |
| 11 | Тамбур | 1,62 | Д |
| 12 | Коридор | 18,65 | Д |
| 13 | Подсобное помещение | 6,43 | Д |
| 14 | Душевая | 1,58 | Д |
| 15 | Сан.узел | 2,29 | Д |
| 16 | Помещение | 10,75 | Д |
| 17 | Помещение | 13,59 | Д |
| 18 | Тамбур | 1,51 | Д |
| 19 | Коридор | 6,35 | Д |
| 20 | Помещение | 56,45 | Д |
| 21 | Помещение | 14,54 | Д |
| 22 | Помещение | 20,03 | Д |
| 23 | Коридор | 18,54 | Д |
| 24 | Коридор | 8,70 | Д |

### Условные обозначения

Площадь здания, не относящаяся к поликлинике

1. Данный лист смотреть совместно с листом АС - 7.

| Изм. | Кол.уч. | Лист | N док. | Подпись | Дата |
|---|---|---|---|---|---|
| Проверил | | Плотникова | | | 07.20 |
| Разработал | | Атамбаев | | | 07.20 |
| Н.контроль | | Доспаева | | | 07.20 |

11-2020-АС

"Капитальный ремонт здания КГКП "ЦПМСП №12 города Семей" УЗ Восточно-Казахстанского областного акимата"

Поликлиника

| Стадия | Лист | Листов |
|---|---|---|
| РП | 6 | |

План первого этажа.Экспликация помещений (Обмерочный чертеж)

ТОО "Корпорация Асыл-Строй" г. Шымкент 2020 г.

Взам. инв. № | Подп. и дата | Инв. № подл.

Разрез 1-1

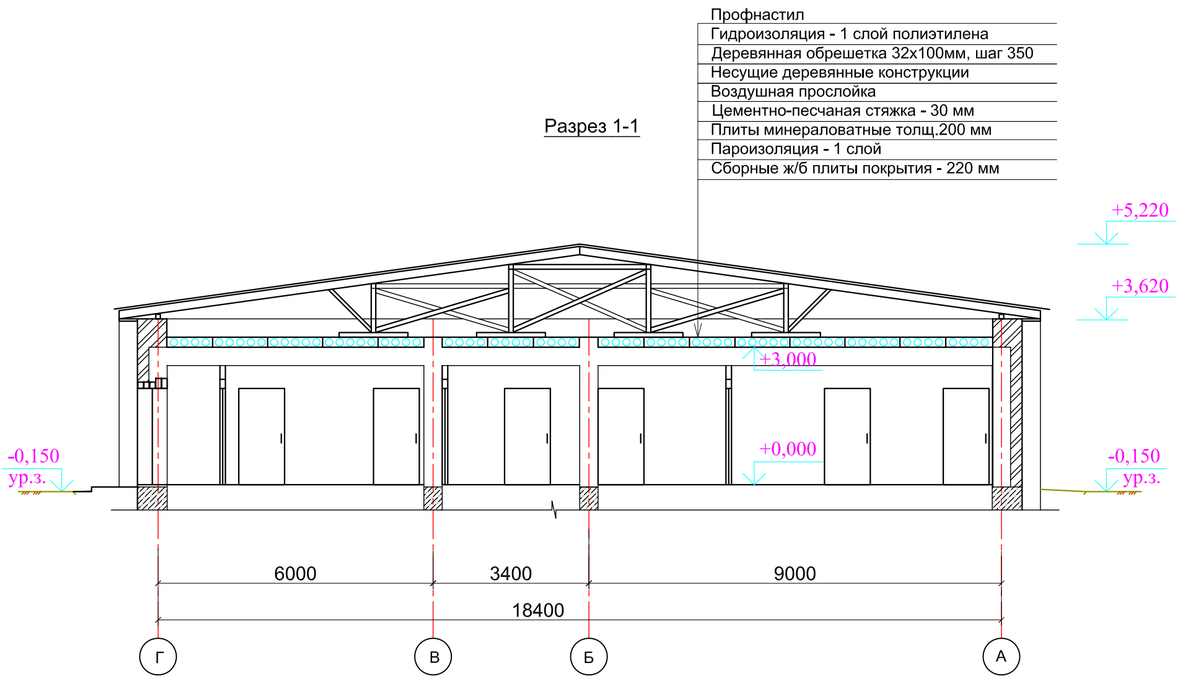


## Ведомость элементов заполнения оконных блоков

| Марка поз. | Обозначение | Наименование | Кол. шт | Масса, кг | Примеч. |
|---|---|---|---|---|---|
| | | Оконные блоки из ПВХ | | | |
| ОК -1 | ГОСТ 30674-99 | Окно ОП В10 1500-1500 (4М1-12-4М1-12-4М1) | 1 | | |
| | | Подоконные доски | | | |
| | ГОСТ 23166-99 | ПД1-34-300-1600 | 1 | | |
| ОК -3 | ГОСТ 30674-99 | Окно ОП В10 1700-900 (4М1-12-4М1-12-4М1) | 9 | | |
| | | Подоконные доски | | | |
| | ГОСТ 23166-99 | ПД1-34-300-1000 | 9 | | |
| | | Подоконные сливы | | | |
| | ГОСТ 19418-85 | Оцинкованная кровельная сталь толщиной 0,7мм, В=420 м2 | 3,40 | | |
| ОК -4 | ГОСТ 30674-99 | Окно ОП В10 1700-1700 (4М1-12-4М1-12-4М1) | 3 | | |
| | | Подоконные доски | | | |
| | ГОСТ 23166-99 | ПД1-34-300-1800 | 3 | | |
| | | Подоконные сливы | | | |
| | ГОСТ 19418-85 | Оцинкованная кровельная сталь толщиной 0,7мм, В=420 м2 | 2,14 | | |
| ОК -5 | ГОСТ 30674-99 | Окно ОП В10 1700-1400 (4М1-12-4М1-12-4М1) | 3 | | |
| | | Подоконные доски | | | |
| | ГОСТ 23166-99 | ПД1-34-300-1500 | 3 | | |
| | | Подоконные сливы | | | |
| | ГОСТ 19418-85 | Оцинкованная кровельная сталь толщиной 0,7мм, В=420 м2 | 1,76 | | |

## Ведомость элементов заполнения дверных блоков

| Марка поз. | Обозначение | Наименование | Кол. шт | Масса, кг | Примеч. |
|---|---|---|---|---|---|
| | | Наружные дверные блоки | | | |
| ДН1 | индивид. | ДСН ППН 1-2-2 У 2100х1300 (мет. утеплен. двупольная дверь) вес 120кг | 1 | | |
| ДН2 | -//- | ДСН ППН 1-2-2 У 2100х1000 (мет. утеплен. двупольная дверь) вес 100кг | 3 | | |
| | | Внутренние дверные блоки | | | |
| Д1 | индивид. | Блоки дверные внутренние однопольные с глухими полотнами ДГ21-13 | 1 | | |
| Д2 | -//- | Блоки дверные внутренние однопольные с глухими полотнами ДГ21-16 | 2 | | |
| Д3 | -//- | Блоки дверные внутренние однопольные с глухими полотнами ДГ21-10 | 4 | | |
| Д4 | -//- | Блоки дверные внутренние однопольные с глухими полотнами ДГ21-9 | 16 | | |
| | | | | | |

1. Данный лист смотреть совместно с листом АС - 6.

Взам. инв. №

Подп. и дата

Инв. № подл.

| Изм. | Кол.уч. | Лист | N док. | Подпись | Дата | 11-2020-АС | | |
|---|---|---|---|---|---|---|---|---|
| | | | | | | "Капитальный ремонт здания КГКП "ЦПМСП №12 города Семей" УЗ Восточно-Казахстанского областного акимата" | | |
| | | | | | | Поликлиника | Стадия | Лист | Листов |
| | | | | | | | РП | 7 | |
| Проверил | | Плотникова | | | 07.20 | Разрез 1-1. Ведомость элементов заполнения оконных и дверных блоков (Обмерочный чертеж) | ТОО "Корпорация Асыл-Строй" г. Шымкент 2020 г. | |
| Разработал | | Атамбаев | | | 07.20 | | | |
| Н.контроль | | Доспаева | | | 07.20 | | | |

## План первого этажа

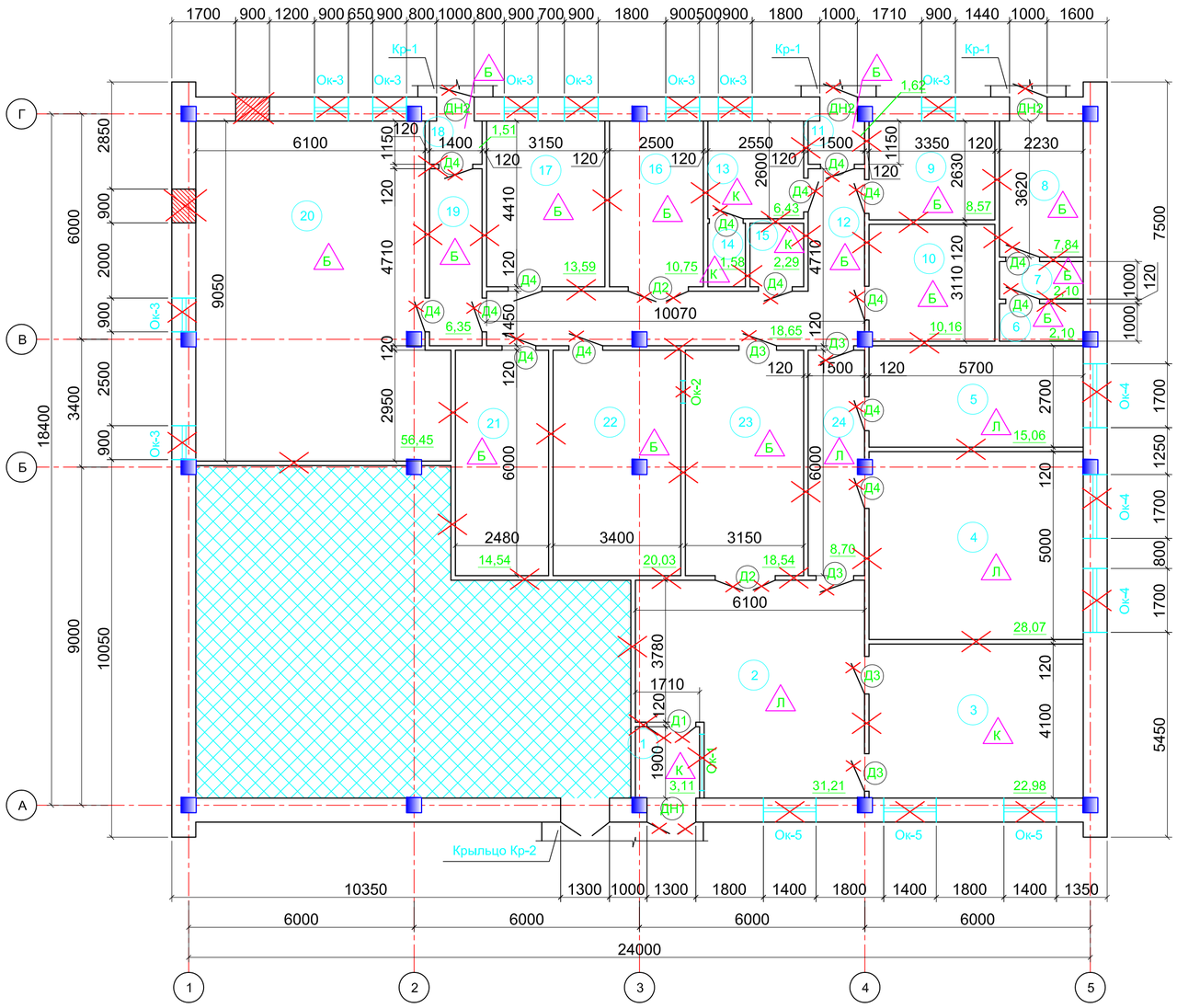


## Экспликация помещений

| Номер помещ. | Наименование | Площ. м$^2$ | Кат. пом. |
|---|---|---|---|
| 1 | Тамбур | 3,11 | Д |
| 2 | Вестибюль | 31,21 | Д |
| 3 | Помещение | 22,98 | Д |
| 4 | Помещение | 28,07 | Д |
| 5 | Помещение | 15,06 | Д |
| 6 | Подсобное помещение | 2,10 | Д |
| 7 | Подсобное помещение | 2,10 | Д |
| 8 | Подсобное помещение | 7,84 | Д |
| 9 | Помещение | 8,57 | Д |
| 10 | Электрощитовая | 10,16 | Д |
| 11 | Тамбур | 1,62 | Д |
| 12 | Коридор | 18,65 | Д |
| 13 | Подсобное помещение | 6,43 | Д |
| 14 | Душевая | 1,58 | Д |
| 15 | Сан.узел | 2,29 | Д |
| 16 | Помещение | 10,75 | Д |
| 17 | Помещение | 13,59 | Д |
| 18 | Тамбур | 1,51 | Д |
| 19 | Коридор | 6,35 | Д |
| 20 | Помещение | 56,45 | Д |
| 21 | Помещение | 14,54 | Д |
| 22 | Помещение | 20,03 | Д |
| 23 | Коридор | 18,54 | Д |
| 24 | Коридор | 8,70 | Д |

### Условные обозначения

- Площадь здания, не относящаяся к поликлинике
- Демонтаж дверного блока
- Демонтаж оконного блока
- Демонтаж кирпичной перегородки толщ.120мм
- Устройство оконного проема

1. Данный лист смотреть совместно с листом АС - 9.

| Взам. инв. № | Подп. и дата | Инв. № подл. |
|---|---|---|
| | | |

| Изм. | Кол.уч. | Лист | N док. | Подпись | Дата |
|---|---|---|---|---|---|
| Проверил | Плотникова | | | | 07.20 |
| Разработал | Атамбаев | | | | 07.20 |
| Н.контроль | Доспаева | | | | 07.20 |

11-2020-АС

"Капитальный ремонт здания КГКП "ЦПМСП №12 города Семей" УЗ Восточно-Казахстанского областного акимата"

Поликлиника

| Стадия | Лист | Листов |
|---|---|---|
| РП | 8 | |

План первого этажа.Экспликация помещений (Демонтажные работы)

ТОО "Корпорация Асыл-Строй" г. Шымкент 2020 г.

Разрез 1-1

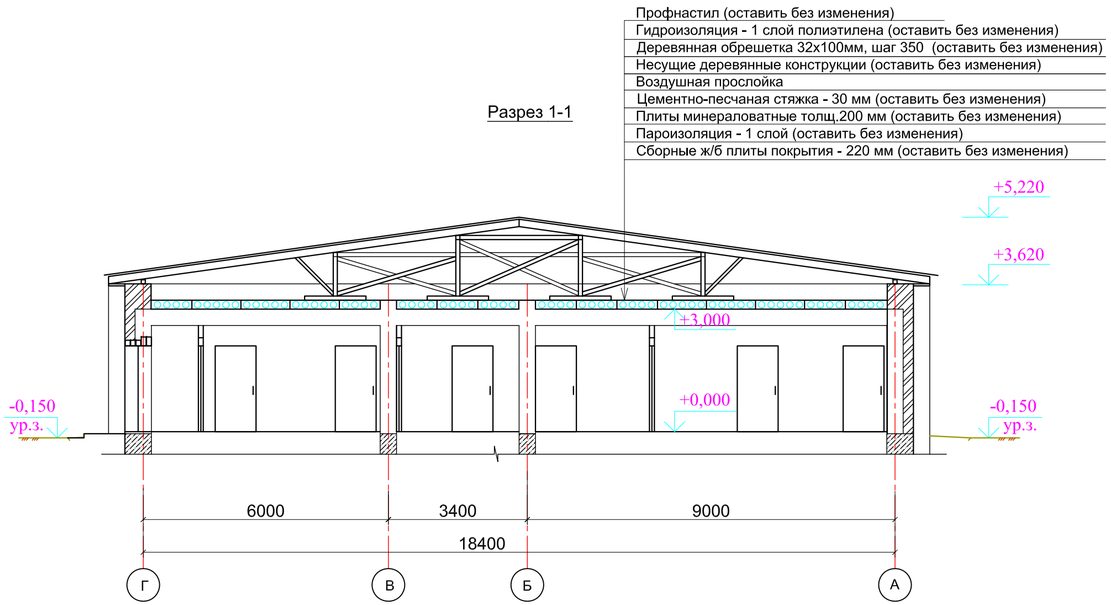


Ведомость элементов заполнения оконных блоков

| Марка поз. | Обозначение | Наименование | Кол. шт | Масса, кг | Примеч. |
|---|---|---|---|---|---|
| | | Оконные блоки из ПВХ | | | |
| ОК -1 | ГОСТ 30674-99 | Окно ОП В10 1500-1500 (4М1-12-4М1-12-4М1) | 1 | | Демонтаж |
| | | Подоконные доски | | | |
| | ГОСТ 23166-99 | ПД1-34-300-1600 | 1 | | Демонтаж |
| ОК -3 | ГОСТ 30674-99 | Окно ОП В10 1700-900 (4М1-12-4М1-12-4М1) | 9 | | Демонтаж |
| | | Подоконные доски | | | |
| | ГОСТ 23166-99 | ПД1-34-300-1000 | 9 | | Демонтаж |
| | | Подоконные сливы | | | |
| | ГОСТ 19418-85 | Оцинкованная кровельная сталь толщиной 0,7мм, В=420 м2 | 3,40 | | Демонтаж |
| ОК -4 | ГОСТ 30674-99 | Окно ОП В10 1700-1700 (4М1-12-4М1-12-4М1) | 3 | | Демонтаж |
| | | Подоконные доски | | | |
| | ГОСТ 23166-99 | ПД1-34-300-1800 | 3 | | Демонтаж |
| | | Подоконные сливы | | | |
| | ГОСТ 19418-85 | Оцинкованная кровельная сталь толщиной 0,7мм, В=420 м2 | 2,14 | | Демонтаж |
| ОК -5 | ГОСТ 30674-99 | Окно ОП В10 1700-1400 (4М1-12-4М1-12-4М1) | 3 | | Демонтаж |
| | | Подоконные доски | | | |
| | ГОСТ 23166-99 | ПД1-34-300-1500 | 3 | | Демонтаж |
| | | Подоконные сливы | | | |
| | ГОСТ 19418-85 | Оцинкованная кровельная сталь толщиной 0,7мм, В=420 м2 | 1,76 | | Демонтаж |

Ведомость элементов заполнения дверных блоков

| Марка поз. | Обозначение | Наименование | Кол. шт | Масса, кг | Примеч. |
|---|---|---|---|---|---|
| | | Наружные дверные блоки | | | |
| ДН1 | индивид. | ДСН ППН 1-2-2 У 2100х1300 (мет. утеплен. двупольная дверь) вес 120кг | 1 | | Демонтаж |
| ДН2 | -//- | ДСН ППН 1-2-2 У 2100х1000 (мет. утеплен. двупольная дверь) вес 100кг | 3 | | Демонтаж |
| | | Внутренние дверные блоки | | | |
| Д1 | индивид. | Блоки деревянные дверные внутренние двупольные с глухими полотнами ДГ21-13 | 1 | | Демонтаж |
| Д2 | -//- | Блоки деревянные дверные внутренние двупольные с глухими полотнами ДГ21-16 | 2 | | Демонтаж |
| Д3 | -//- | Блоки деревянные дверные внутренние однопольные с глухими полотнами ДГ21-10 | 4 | | Демонтаж |
| Д4 | -//- | Блоки деревянные дверные внутренние однопольные с глухими полотнами ДГ21-9 | 16 | | Демонтаж |

1. Данный лист смотреть совместно с листом АС - 8.

| Взам. инв. № | Подп. и дата | Инв. № подл. |
|---|---|---|
| | | |

| Изм. | Кол.уч. | Лист | N док.. | Подпись | Дата | 11-2020-АС | | |
|---|---|---|---|---|---|---|---|---|
| | | | | | | "Капитальный ремонт здания КГКП "ЦПМСП №12 города Семей" УЗ Восточно-Казахстанского областного акимата" | | |
| | | | | | | Поликлиника | Стадия | Лист | Листов |
| | | | | | | | РП | 9 | |
| Проверил | | Плотникова | | | 07.20 | Разрез 1-1. Ведомость элементов заполнения оконных и дверных блоков (Демонтажные работы) | ТОО "Корпорация Асыл-Строй" г. Шымкент 2020 г. | |
| Разработал | | Атамбаев | | | 07.20 | | | |
| Н.контроль | | Доспаева | | | 07.20 | | | |

# Экспликация полов (Демонтаж)

(Начало)

| № помещен. | Тип пола | Схема пола или тип пола по серии | Данные элементы пола (наименование, толщина,основание и др.) мм | Площадь м2 / Периметр пог.м. |
|---|---|---|---|---|
| | | Первый этаж | | |
| 6,7,8,9,10,11, 12,16,17,18, 19,20,21,22,23 | Б | Индивид. | 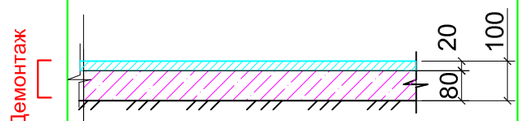 <br>Бетонные из бетона кл В15<br>Подстилающий слой из бетона кл В7,5<br>Грунт основания с втрамбованным гравием крупн.40-60 мм<br>Демонтаж | 192,80 |
| | | | Демонтаж бетонных плинтусов | 202,44 |
| 2,4,5,24 | Л | Индивид. | 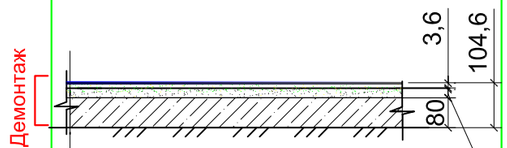 <br>Линолеум на теплоизолирующей подосно-ве ГОСТ 18108-80<br>Прослойка из клеящей мастики<br>Стяжка из легкого бетона объемный вес 1300-1400кг/м3, М150<br>Подстилающий слой: бетон кл. В7,5<br>Грунт основания с втрамбованным щебнем или гравием крупн.40-60 мм<br>Демонтаж | 83,04 |
| | | | Демонтаж деревянных плинтусов | 65,60 |

(Окончание)

| № помещен. | Тип пола | Схема пола или тип пола по серии | Данные элементы пола (наименование, толщина,основание и др.) мм | Площадь м2 / Периметр пог.м. |
|---|---|---|---|---|
| 1,3,13,14,15 | К | Индивид. | 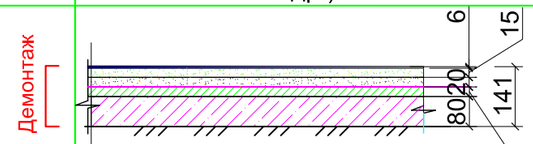 <br>Керамическая плитка ГОСТ 6787-89<br>Прослойка и заполнение швов из цементно-песчаного раствора М150<br>Стяжка из цементно-песчаного раствора М150<br>3 слоя изола И-БД ГОСТ 10296-79 на горячей битумной мастике МБК-Г-55 ГОСТ2889-80<br>Стяжка из цементно-песчаного раствора по уклону<br>Подстилающий слой: бетон кл. В7,5<br>Грунт основания с втрамбованным щебнем или гравием крупн.40-60 мм<br>Демонтаж | 36,39 |
| | | | Демонтаж керамических плинтусов | 42,64 |

1. Данный лист смотреть совместно с листом АС - 8.

| Изм. | Кол.уч. | Лист | N док.. | Подпись | Дата | 11-2020-АС | | |
|---|---|---|---|---|---|---|---|---|
| | | | | | | "Капитальный ремонт здания КГКП "ЦПМСП №12 города Семей" УЗ Восточно-Казахстанского областного акимата" | | |
| | | | | | | Поликлиника | Стадия | Лист | Листов |
| Проверил | | Плотникова | | | 07.20 | | РП | 10 | |
| Разработал | | Атамбаев | | | 07.20 | Экспликация полов первого этажа (Демонтажные работы) | ТОО "Корпорация Асыл-Строй" г. Шымкент 2020 г. | | |
| Н.контроль | | Доспаева | | | 07.20 | | | | |

Взам. инв. №

Подп. и дата

Инв. № подл.

# Ведомость демонтажных работ

| № п / п | Обозна-чение | Наименование работ | Ед. изм. | Кол-во | Примеч. |
|---|---|---|---|---|---|
| 1 | | Зачистка потолка от набелов | м2 | 284,16 | |
| 2 | | Демонтаж потолка из подшивного потолка | м2 | 28,07 | |
| 3 | | Отбивка штукатурки внутренних стен | м2 | 146,16 | |
| 4 | | Демонтаж кирпичных перегородок толщ.120мм | м2 | 468,81 | |
| 5 | | Демонтаж оконных блоков | | | лист АС-9 |
| 6 | | Демонтаж дверных блоков | | | лист АС-9 |
| 7 | | Демонтаж полов | | | лист АС-10 |
| 8 | | Разборка бетонной отмостки,шириной - 1000мм, толщиной - 150мм | м2 | 92,40 | |
| 9 | | Демонтаж бетонных крылец Кр-1,2 | м3 | 3,62 | |
| 10 | | Демонтаж металлических решеток окон | т | 0,30 | |
| | | | | | |

Взам. инв. №

Подп. и дата

Инв. № подл.

| Изм. | Кол.уч. | Лист | N док.. | Подпись | Дата |
|---|---|---|---|---|---|
| Проверил | | Плотникова | | | 07.20 |
| Разработал | | Атамбаев | | | 07.20 |
| Н.контроль | | Доспаева | | | 07.20 |

11-2020-АС

"Капитальный ремонт здания КГКП "ЦПМСП №12 города Семей" УЗ Восточно-Казахстанского областного акимата"

Поликлиника

| Стадия | Лист | Листов |
|---|---|---|
| РП | 11 | |

Ведомость демонтажных работ

ТОО "Корпорация Асыл-Строй" г. Шымкент 2020 г.

## Фасад в осях 1-5

## Фасад в осях А-Г

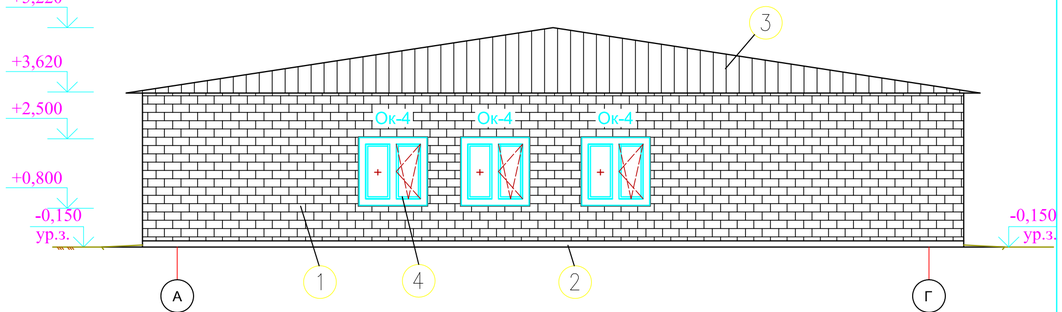


## Фасад в осях 5-1

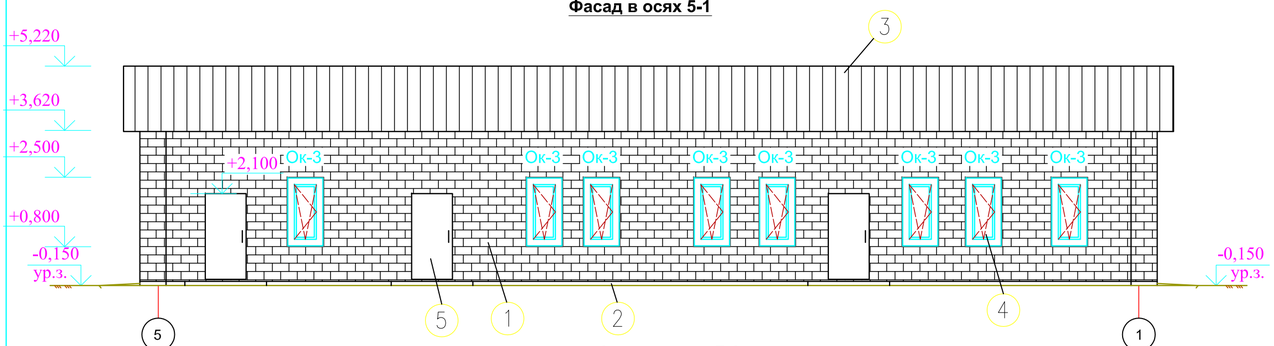


## Фасад в осях Г-А

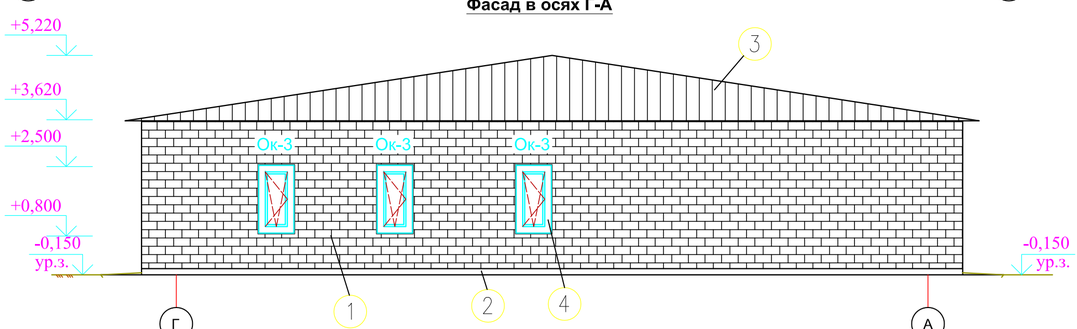


## Ведомость отделки фасадов

| Поз | Наименование | Вид отделки | Цветовое решение |
|---|---|---|---|
| 1 | Наружные стены | Кирпичная кладка под расшивку швов | Светлые тона |
| 2 | Цоколь | Цементно-песчаная штукатурка | Темные тона |
| 3 | Кровля | Профлист | Светлые тона |
| 4 | Окна | ПВХ | Светлые тона |
| 5 | Наружные двери | Металлические | Темные тона |

1. Данный лист смотреть совместно с листом АС - 13.

| | | | | | | |
|---|---|---|---|---|---|---|
| | | | | | | 11-2020-АС |
| | | | | | | "Капитальный ремонт здания КГКП "ЦПМСП №12 города Семей" УЗ Восточно-Казахстанского областного акимата" |
| Изм. | Кол.уч. | Лист | N док. | Подпись | Дата | |
| | | | | | | Поликлиника |
| Проверил | | Плотникова | | | 07.20 | |
| Разработал | | Атамбаев | | | 07.20 | Фасад в осях1-5; 5-1; А-Г; Г-А. Ведомость отделки фасадов. (Ремонтные работы) |
| Н.контроль | | Доспаева | | | 07.20 | |

| Стадия | Лист | Листов |
|---|---|---|
| РП | 12 | |

ТОО "Корпорация Асыл-Строй" г. Шымкент 2020 г.

Взам. инв. №

Подп. и дата

Инв. № подл.

## План первого этажа

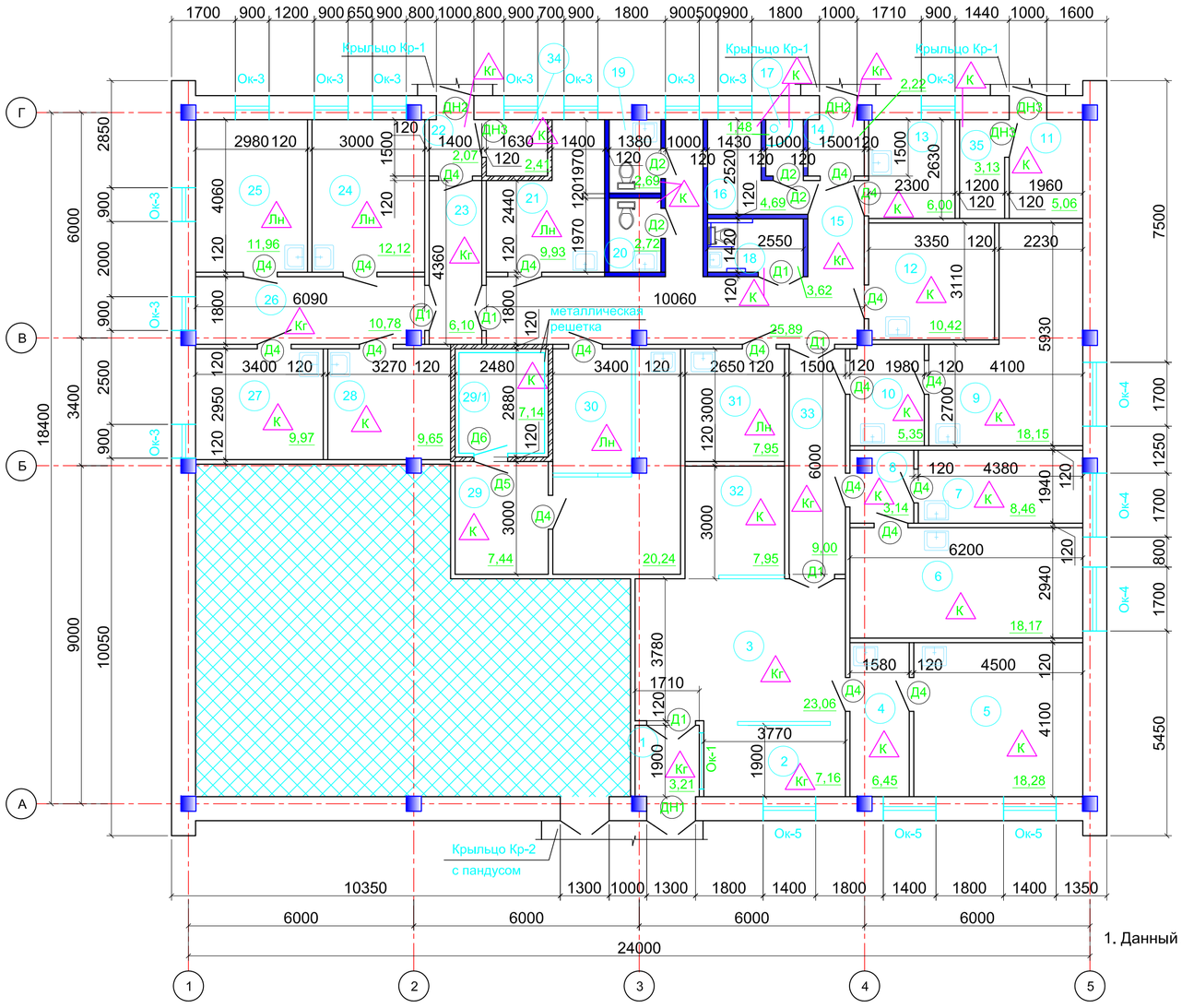


## Экспликация помещений

| Номер помещ. | Наименование | Площ. м$^2$ | Кат. пом. |
|---|---|---|---|
| 25 | Кабинет медсестры | 11,96 | Д |
| 26 | Кордиор | 10,78 | Д |
| 27 | Лаборатория | 9,97 | Д |
| 28 | Кабинет забора анализов | 9,65 | Д |
| 29 | Комната хранения медикаментов | 7,44 | Д |
| 29/1 | Комната хранения наркотических средств | 7,14 | Д |
| 30 | Аптека | 20,24 | Д |
| 31 | Кабинет здорового ребенка | 7,95 | Д |
| 32 | Гардероб | 7,95 | Д |
| 33 | Коридор | 9,00 | Д |
| 34 | Электрощитовая | 2,41 | Д |
| 35 | Венткамера | 3,13 | Д |
| | | | |

## Экспликация помещений

| Номер помещ. | Наименование | Площ. м$^2$ | Кат. пом. |
|---|---|---|---|
| 1 | Тамбур | 3,21 | Д |
| 2 | Ресепшн | 8,05 | Д |
| 3 | Вестибюль | 23,06 | Д |
| 4 | Доврачебный кабинет | 6,45 | Д |
| 5 | Смотровой кабинет | 18,28 | Д |
| 6 | Процедурный кабинет | 18,17 | Д |
| 7 | Прививочный кабинет | 8,46 | Д |
| 8 | Коридор | 3,14 | Д |
| 9 | Смотровой кабинет гинекологии | 18,15 | Д |
| 10 | Доврачебный кабинет | 5,35 | Д |
| 11 | Узел ввода | 5,86 | Д |
| 12 | Кабинет ВОП | 10,42 | Д |
| 13 | Кабинет для забора мокрот | 6,00 | Д |
| 14 | Тамбур | 2,22 | Д |
| 15 | Коридор | 25,89 | Д |
| 16 | Фильтр | 4,69 | Д |
| 17 | Душевая | 1,48 | Д |
| 18 | Сан.узел для МГН | 3,62 | Д |
| 19 | Сан.узел | 2,69 | Д |
| 20 | Сан.узел | 2,72 | Д |
| 21 | Кабинет ВОП | 12,73 | Д |
| 22 | Тамбур | 2,07 | Д |
| 23 | Коридор | 6,10 | Д |
| 24 | Кабинет бухгалтерии | 12,12 | Д |

### Условные обозначения

- Площадь здания, не относящаяся к поликлинике
- Устройство гипсокартонных перегородок системы "КНАУФ" типа ГКЛВО С111 толщ.120 мм
- Устройство гипсокартонных перегородок системы "КНАУФ" типа ГКЛВ С111 толщ.120 мм
- Устройство кирпичных перегородок толщ.120 мм

1. Данный лист смотреть совместно с листом АС - 14.

| Изм. | Кол.уч. | Лист | N док. | Подпись | Дата |
|---|---|---|---|---|---|
| Проверил | Плотникова | | | | 07.20 |
| Разработал | Атамбаев | | | | 07.20 |
| Н.контроль | Доспаева | | | | 07.20 |

11-2020-АС

"Капитальный ремонт здания КГКП "ЦПМСП №12 города Семей" УЗ Восточно-Казахстанского областного акимата"

Поликлиника

| Стадия | Лист | Листов |
|---|---|---|
| РП | 13 | |

План первого этажа.Экспликация помещений (Ремонтные работы)

ТОО "Корпорация Асыл-Строй" г. Шымкент 2020 г.

Взам. инв. №

Подп. и дата

Инв. № подл.

Разрез 1-1

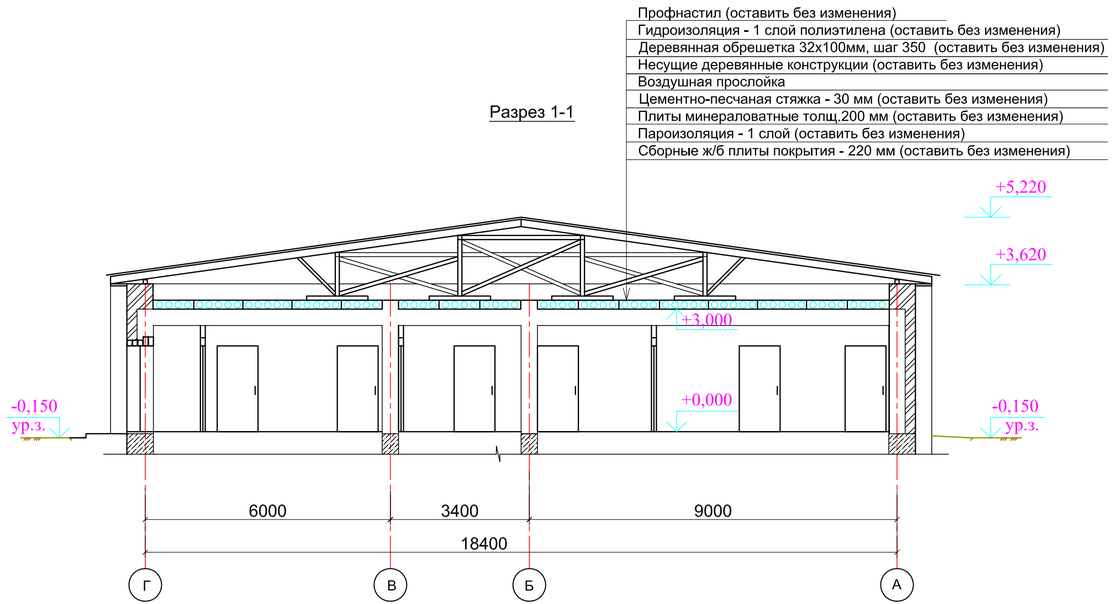


Ведомость элементов заполнения оконных блоков

| Марка поз. | Обозначение | Наименование | Кол. шт | Масса, кг | Примеч. |
|---|---|---|---|---|---|
| | | Оконные блоки из ПВХ | | | |
| ОК -1 | ГОСТ 30674-99 | Окно ОП В10 1500-1500 (4М1-12-4М1-12-4М1) | 1 | | вновь устанавлив. |
| | | Подоконные доски | | | |
| | ГОСТ 23166-99 | ПД1-34-300-1600 | 1 | | вновь устанавлив. |
| ОК -3 | ГОСТ 30674-99 | Окно ОП В10 1700-900 (4М1-12-4М1-12-4М1) | 11 | | вновь устанавлив. |
| | | Подоконные доски | | | |
| | ГОСТ 23166-99 | ПД1-34-300-1000 | 11 | | вновь устанавлив. |
| | | Подоконные сливы | | | |
| | ГОСТ 19418-85 | Оцинкованная кровельная сталь толщиной 0,7мм, В=420 м2 | 4,16 | | вновь устанавлив. |
| ОК -4 | ГОСТ 30674-99 | Окно ОП В10 1700-1700 (4М1-12-4М1-12-4М1) | 3 | | вновь устанавлив. |
| | | Подоконные доски | | | |
| | ГОСТ 23166-99 | ПД1-34-300-1800 | 3 | | вновь устанавлив. |
| | | Подоконные сливы | | | |
| | ГОСТ 19418-85 | Оцинкованная кровельная сталь толщиной 0,7мм, В=420 м2 | 2,14 | | вновь устанавлив. |
| ОК -5 | ГОСТ 30674-99 | Окно ОП В10 1700-1400 (4М1-12-4М1-12-4М1) | 3 | | вновь устанавлив. |
| | | Подоконные доски | | | |
| | ГОСТ 23166-99 | ПД1-34-300-1500 | 3 | | вновь устанавлив. |
| | | Подоконные сливы | | | |
| | ГОСТ 19418-85 | Оцинкованная кровельная сталь толщиной 0,7мм, В=420 м2 | 1,76 | | вновь устанавлив. |

Ведомость элементов заполнения дверных блоков

| Марка поз. | Обозначение | Наименование | Кол. шт | Масса, кг | Примеч. |
|---|---|---|---|---|---|
| | | Наружные дверные блоки | | | |
| ДН1 | ГОСТ 31173-2003 | ДСН ППН 1-2-2 У 2100х1300 (мет. утеплен. двупольная дверь) вес 120кг | 1 | | вновь устанавлив. |
| ДН2 | ГОСТ 31173-2003 | ДСН ППН 1-2-2 У 2100х1000 (мет. утеплен.однопольная дверь) вес 100кг | 2 | | вновь устанавлив. |
| ДН3 | ГОСТ Р 57327-2016 | ДПС 01 2100-900 правая EI45 | 2 | | вновь устанавлив. |
| | | Внутренние дверные блоки | | | |
| Д1 | Медицинские двери ТОО "Алатау Про" | Блоки дверные внутренние однопольные с глухими полотнами ДГ21-12 из жесткого ПВХ | 6 | | вновь устанавлив. |
| Д2 | Медицинские двери ТОО "Алатау Про" | Блоки дверные внутренние однопольные с глухими полотнами ДГ21-8 из жесткого ПВХ | 4 | | вновь устанавлив. |
| Д4 | Медицинские двери ТОО "Алатау Про" | Блоки дверные внутренние однопольные с глухими полотнами ДГ21-9 из жесткого ПВХ | 19 | | вновь устанавлив. |
| Д5 | ГОСТ Р 57327-2016 | ДПС 01 2100-900 левая EI45 | 1 | | вновь устанавлив. |
| Д6 | | Сварная решетчатая дверь РДС - 06 | 1 | | вновь устанавлив. |

1. Данный лист смотреть совместно с листом АС - 13.

Взам. инв. №

Подп. и дата

Инв. № подл.

| Изм. | Кол.уч. | Лист | N док. | Подпись | Дата | 11-2020-АС | | |
|---|---|---|---|---|---|---|---|---|
| | | | | | | "Капитальный ремонт здания КГКП "ЦПМСП №12 города Семей" УЗ Восточно-Казахстанского областного акимата" | | |
| | | | | | | Поликлиника | Стадия | Лист | Листов |
| | | | | | | | РП | 14 | |
| Проверил | | Плотникова | | | 07.20 | Разрез 1-1. Ведомость элементов заполнения оконных и дверных блоков (Ремонтные работы) | ТОО "Корпорация Асыл-Строй" г. Шымкент 2020 г. | |
| Разработал | | Атамбаев | | | 07.20 | | | |
| Н.контроль | | Доспаева | | | 07.20 | | | |

## Экспликация полов

(Начало)

| № помещен. | Тип пола | Схема пола или тип пола по серии | Данные элементы пола (наименование, толщина,основание и др.) мм | Площадь м2 / Периметр пог.м. |
|---|---|---|---|---|
| | | | Второй этаж | |
| 21,24,25,30,31 | Лн | ПО ТД 1-3<br>Серия 2.244-1 вып.5 | 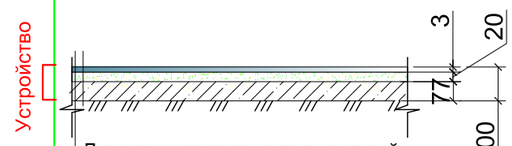 <br>Линолеум поливинилхлоридный на теплозвукоизолирующей подоснове ГОСТ 18108-80<br>Выравнивающий слой цементно-песчаного раствора марки М150<br>Подстилающий слой из бетона кл.В7,5<br>Щебень крупностью 40-60 мм, втрамбованный в грунт | Устройство<br>62,20 |
| | | | Устройство поливинилхлоридных плинтусов | 65,31 |
| 4,5,6,7,8,9,10, 11,12,13,16,17, 18,19,20,27,28, 29,32 | К | ПО ТД 9-2<br>Серия 2.244-1 вып.5 | 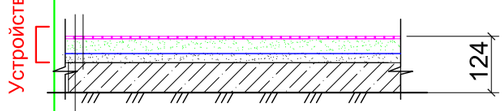 <br>Керамическая плитка рельефная ГОСТ 6787-89 -10<br>Прослойка и заполнение швов из цементно-песчаного раствора М150 -25<br>3 слоя изола И-БД ГОСТ 10296-79 на горячей битумной мастике МБК-Г-55 ГОСТ 2889-80 -9<br>Подстилающий слой из бетона клВ7,5 -80<br>Щебень крупностью 40-60 мм, втрамбованный в грунт | Устройство<br>162,37 |
| | | | Устройство керамических плинтусов | 170,49 |

1. Данный лист смотреть совместно с листом АС - 13.

## Экспликация полов

(окончание)

| № помещен. | Тип пола | Схема пола или тип пола по серии | Данные элементы пола (наименование, толщина,основание и др.) мм | Площадь м2 / Периметр пог.м. |
|---|---|---|---|---|
| | | | Второй этаж | |
| 1,2,3,14,15,22, 23,26 | Кг | ПО типу ТД 9-2<br>Серия 2.244-1 вып.5 | 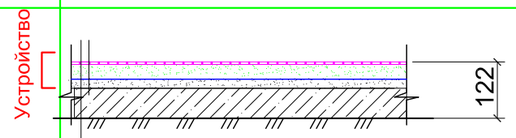 <br>Керамогранит ГОСТ Р 57141-2016 - 8<br>Прослойка и заполнение швов из цементно-песчаного раствора М150 -25<br>3 слоя изола И-БД ГОСТ 10296-79 на горячей битумной мастике МБК-Г-55 ГОСТ 2889-80 -9<br>Подстилающий слой из бетона клВ7,5 -80<br>Щебень крупностью 40-60 мм, втрамбованный в грунт | Устройство<br>89,49 |
| | | | Устройство керамогранитных плинтусов | 93,96 |

| Изм. | Кол.уч. | Лист | N док.. | Подпись | Дата |
|---|---|---|---|---|---|
| Проверил | | Плотникова | | | 07.20 |
| Разработал | | Атамбаев | | | 07.20 |
| Н.контроль | | Доспаева | | | 07.20 |

11-2020-АС

"Капитальный ремонт здания КГКП "ЦПМСП №12 города Семей" УЗ Восточно-Казахстанского областного акимата"

Поликлиника

| Стадия | Лист | Листов |
|---|---|---|
| РП | 15 | |

Экспликация полов первого этажа (Ремонтные работы)

ТОО "Корпорация Асыл-Строй" г. Шымкент 2020 г.

Взам. инв. №

Подп. и дата

Инв. № подл.

## Ведомость отделки помещений

| Наименование или номер помещения | Вид отделки элементов интерьера | | | | | | Примечание |
|---|---|---|---|---|---|---|---|
| | Потолок | Пло-щадь,м2 | Стены или перегородки | Пло-щадь,м2 | Низ стен или перегородок (панель) | Пло-щадь,м2 | |
| 11,34,35 (Узел ввода, электрощитовая, венткамера) | Финишная отделка сухими смесями типа "Алинекс" толщ. 2 мм.<br>Водоэмульсион. покраска за 2 раза | 10,60<br>10,60 | Финишная отделка сухими смесями типа "Алинекс" толщ.3-4мм<br>Масляная покраска за 2 раза | 61,47<br>61,47 | | | |
| 16,17,18,19,20 (сан.узлы) | Финишная отделка сухими смесями типа "Алинекс" толщ. 2 мм.<br>Водоэмульсион. покраска за 2 раза | 15,20<br>15,20 | Облицовка глазурованной плиткой | 97,62 | | | h=3,00 м |
| 24,31,32 | Финишная отделка сухими смесями типа "Алинекс" толщ. 2 мм.<br>Водоэмульсион. покраска за 2 раза | 28,02<br>28,02 | Финишная отделка сухими смесями типа "Алинекс" толщ.3-4мм<br>Водоэмульсион. покраска за 2 раза | 95,37<br>95,37 | | | |
| 1,2,3,14,15,22,23,26,33 (коридоры, вестибюль, тамбур) | Финишная отделка сухими смесями типа "Алинекс" толщ. 2 мм.<br>Водоэмульсион. покраска за 2 раза | 90,38<br>90,38 | Финишная отделка сухими смесями типа "Алинекс" толщ.3-4мм<br>Водоэмульсион. покраска за 2 раза | 276,37<br>131,58 | Масялная покраска за 2 раза | 144,79 | h=1,80 м |

| Наименование или номер помещения | Вид отделки элементов интерьера | | | | | | Примечание |
|---|---|---|---|---|---|---|---|
| | Потолок | Пло-щадь,м2 | Стены или перегородки | Пло-щадь,м2 | Низ стен или перегородок (панель) | Пло-щадь,м2 | |
| 4,5,6,7,8,9,10,12,13, 21,25,27,28,29,29/1,30 | Финишная отделка сухими смесями типа "Алинекс" толщ. 2 мм.<br>Водоэмульсион. покраска за 2 раза | 170,75<br>170,75 | Облицовка глазурованной плиткой | 581,38 | | | h=3,00 м |

1. Данный лист смотреть совместно с листом АС - 13.

Взам. инв. №

Подп. и дата

Инв. № подл.

| Изм. | Кол.уч. | Лист | N док.. | Подпись | Дата |
|---|---|---|---|---|---|
| Проверил | | Плотникова | | | 07.20 |
| Разработал | | Атамбаев | | | 07.20 |
| Н.контроль | | Доспаева | | | 07.20 |

11-2020-АС

"Капитальный ремонт здания КГКП "ЦПМСП №12 города Семей" УЗ Восточно-Казахстанского областного акимата"

Поликлиника

| Стадия | Лист | Листов |
|---|---|---|
| РП | 16 | |

Ведомость отделки помещений первого этажа. (Ремонтные работы)

ТОО "Корпорация Асыл-Строй" г. Шымкент 2020 г.

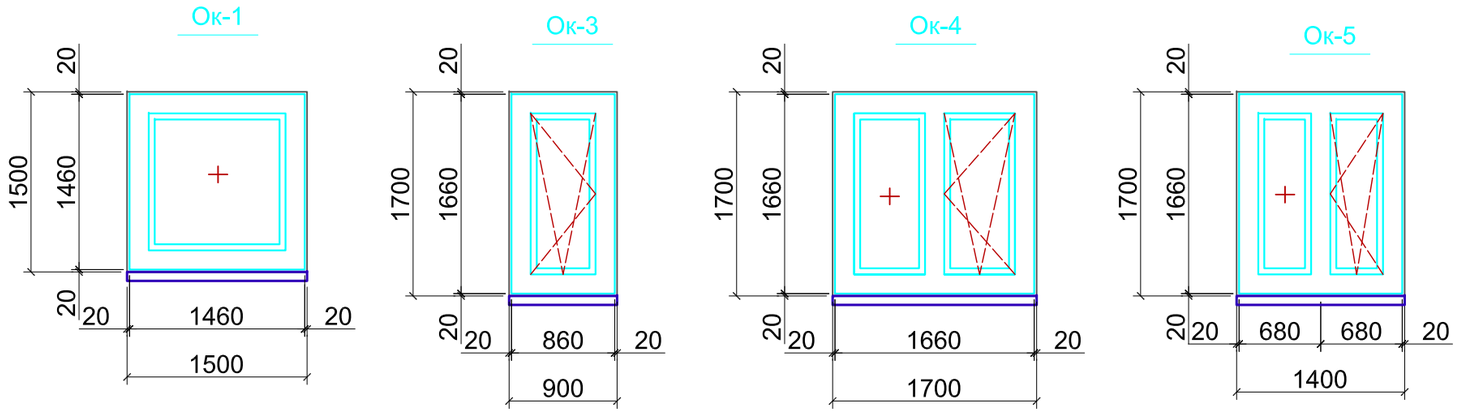


1. Данный лист смотреть совместно с листом АС - 14.

| Взам. инв. № | |
|---|---|
| Подп. и дата | |
| Инв. № подл. | |

| Изм. | Кол.уч. | Лист | N док.. | Подпись | Дата | 11-2020-АС | | |
|---|---|---|---|---|---|---|---|---|
| | | | | | | "Капитальный ремонт здания КГКП "ЦПМСП №12 города Семей" УЗ Восточно-Казахстанского областного акимата" | | |
| Проверил | | Плотникова | | | 07.20 | Поликлиника | Стадия: РП | Лист: 17 / Листов: |
| Разработал | | Атамбаев | | | 07.20 | Эскизы оконных блоков ОК-1--ОК-5 | ТОО "Корпорация Асыл-Строй" г. Шымкент 2020 г. | |
| Н.контроль | | Доспаева | | | 07.20 | | | |

## Козырёк КВ - 1

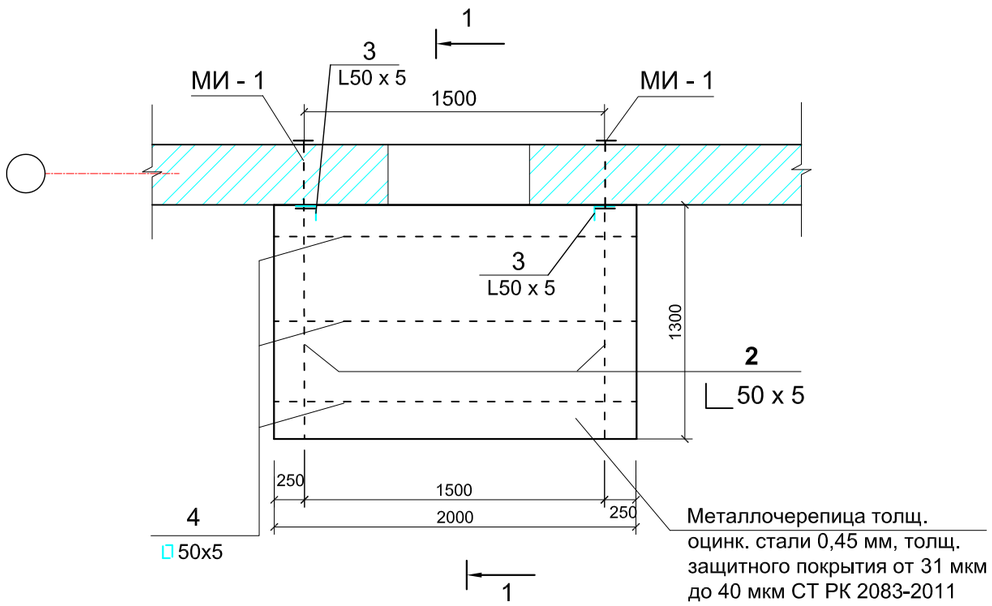


## Разрез 1 - 1

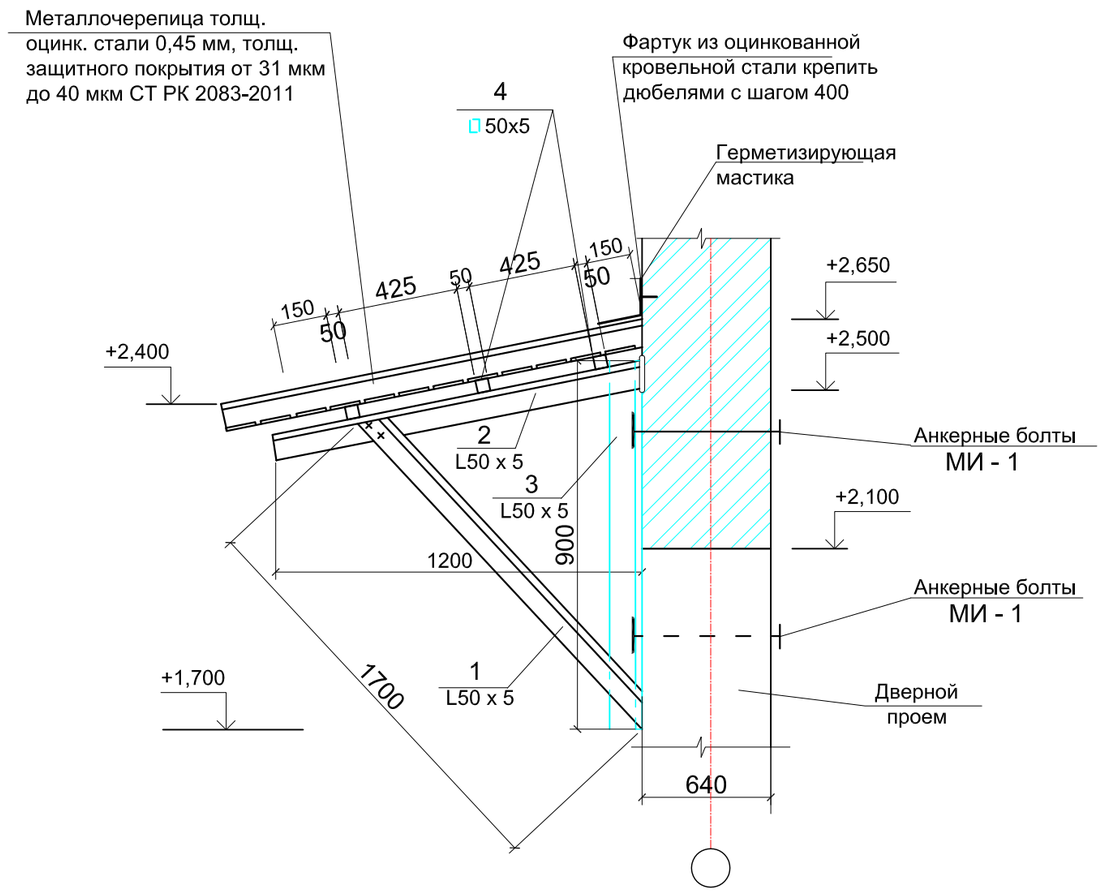


## Спецификация конструктивных элементов на козырек КВ-1

| Марка Поз. | Обозначение | Наименование | Кол. шт. | Масса ед., кг. | Примеч. |
|---|---|---|---|---|---|
| | | КВ - 1 | 3 | | |
| 1 | ГОСТ 8509-93 | ∟ 50x5 L = 1700 | 2 | 6,409 | 12,82 |
| 2 | ГОСТ 8509-93 | ∟ 50x5 L = 1200 | 2 | 4,524 | 9,048 |
| 3 | ГОСТ 8509-93 | ∟ 50x5 L = 900 | 2 | 3,393 | 6,786 |
| 4 | ГОСТ 8509-93 | □ 50x5 L = 2000 | 3 | 15,08 | 45,24 |
| | СТ РК 2083-2011 | Металлочерепица толщ. оцинк. стали 0,45 мм, толщ. защитного покрытия от 31 мкм до 40 мкм | — | — | 2,99 $м^2$ |
| | ГОСТ 19904-90 | Оцинкованная кровельная сталь 2000x300x0,7 мм | — | — | 0,60$м^2$ |
| | | Анкерный болт МИ-1 | 4 | | расход на КВ-1 |
| 1 | ГОСТ 5781-91 | Ф 12 А-I L=660 | 1 | 0,59 | 0,59 кг |
| 2 | ГОСТ 19903-90 | Сталь листовая δ=5 (120x120) | 1 | 0,57 | 0,57 кг |
| 3 | ГОСТ 7798 - 70* | Стяжной болт М12x200 | 2 | 0.188 | 0.376 кг |
| 4 | ГОСТ 11371 - 78* | Шайба для стяжного болта | 2 | 0.0063 | 0.0126 кг |

## Анкерный болт МИ-1

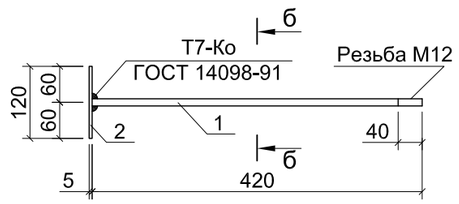


## б-б

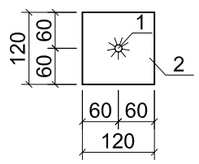


1. Данный лист смотреть совместно с листом АС - 13.
2. Металлочерепицу крепить к уголкам самонарезающими винтами М6x25 по СТ РК 2083-2011 в каждом гофре.
3. Соединение металлических элементов козырька между собой выполнять ручной электродуговой сваркой электродами Э 42 А ГОСТ 9467 - 75*, длину сварных швов принимать по длине контактов( не менее 40 мм), высота швов h(ш)=5.
4. После окончания сварочных работ металлические элементы козырьков окрасить масляной краской за 2 раза.

| Изм. | Кол.уч. | Лист | N док.. | Подпись | Дата | 11-2020-АС | | |
|---|---|---|---|---|---|---|---|---|
| | | | | | | "Капитальный ремонт здания КГКП "ЦПМСП №12 города Семей" УЗ Восточно-Казахстанского областного акимата" | | |
| | | | | | | Поликлиника | Стадия | Лист | Листов |
| | | | | | | | РП | 18 | |
| Проверил | | Плотникова | | | 07.20 | | | | |
| Разработал | | Атамбаев | | | 07.20 | Козырек КВ -1. Разрез 1 - 1. Спецификация конструктивных элементов на козырек КВ-1 | ТОО "Корпорация Асыл-Строй" г. Шымкент 2020 г. | |
| Н.контроль | | Доспаева | | | 07.20 | | | |

Взам инв. N

Подпись и дата

Инв. N подл.

## Деталь устройства металлической перемычки над пробиваемым оконным проемом в наружной кирпичной стене

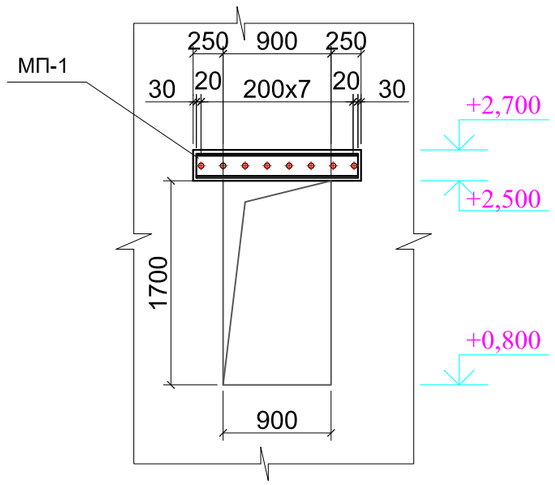


**1 - 1**

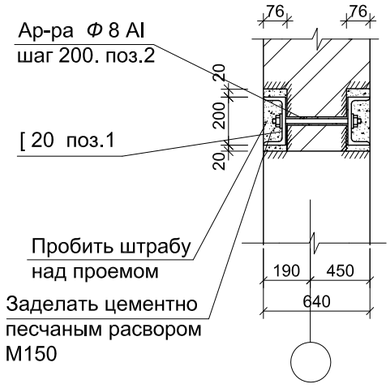


## Спецификация конструктивных элементов

| Поз. | Обозначение | Наименование | Кол. шт. | Масса ед. кг. | Примеч. |
|---|---|---|---|---|---|
| | | Оконный проем 900x1700(h) | 2 | | |
| | | Металлическая перемычка МП-1 | 1 | 76,94 | |
| 1 | ГОСТ 8240-97 | Швеллер [ 20 L=1400 | 2 | 25,76 | 51,52 |
| 2 | ГОСТ 5781-91 | Арматура 8 AI L=520 | 8 | 3,16 | 25,28 |
| 3 | ГОСТ 7798-96 | Гайка М8 | 16 | 0,0061 | 0,098 |
| 4 | ГОСТ 7798-96 | Шайба М8 | 16 | 0,0024 | 0,038 |
| | | Материал (Разбока кирпичной кладки) | | | |
| | | Керамический кирпич, м3 | | | 0,98 |
| | | | | | |

1. Данный лист смотреть совместно с листом АС - 13.

| Взам. инв. № | Подп. и дата | Инв. № подл. |
|---|---|---|
| | | |

| Изм. | Кол.уч. | Лист | N док.. | Подпись | Дата | 11-2020-АС | | |
|---|---|---|---|---|---|---|---|---|
| | | | | | | "Капитальный ремонт здания КГКП "ЦПМСП №12 города Семей" УЗ Восточно-Казахстанского областного акимата" | | |
| | | | | | | Поликлиника | Стадия | Лист | Листов |
| | | | | | | | РП | 19 | |
| Проверил | | Плотникова | | | 07.20 | Деталь уст-ва металлической перемычки над пробиваемым дверным проемом. Сечение 1-1. Спецификация конструктивных элементов | ТОО "Корпорация Асыл-Строй" г. Шымкент 2020 г. | |
| Разработал | | Атамбаев | | | 07.20 | | | |
| Н.контроль | | Доспаева | | | 07.20 | | | |

## Крыльцо Кр-2 с пандусом

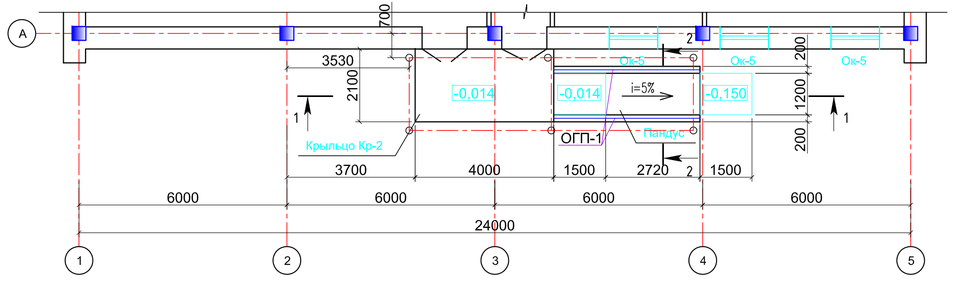


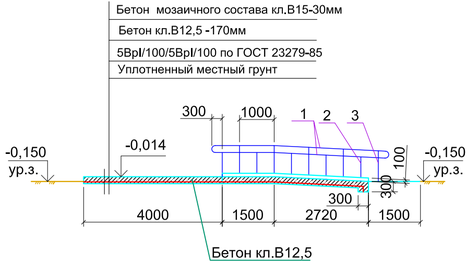


## Сечение 2 - 2

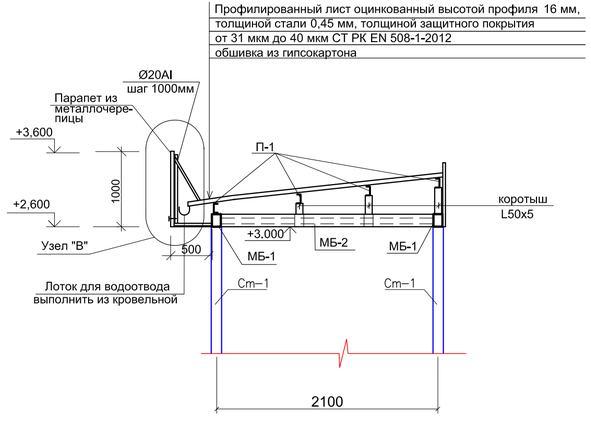


## Стойки Ст-1

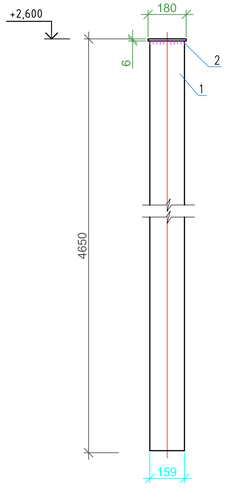


## Схема расположения стоек навеса

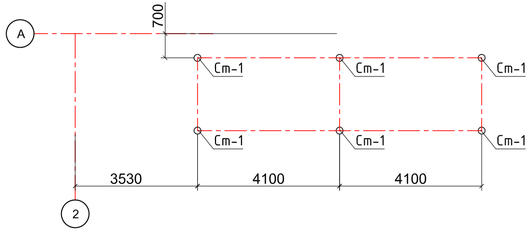


## План кровли навеса

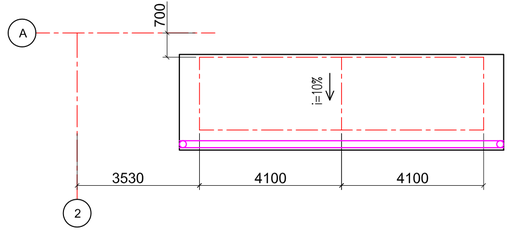


## Узел "А"

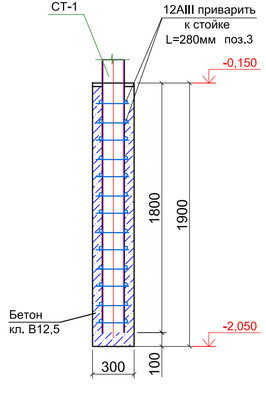


## Схема расположения балок навеса

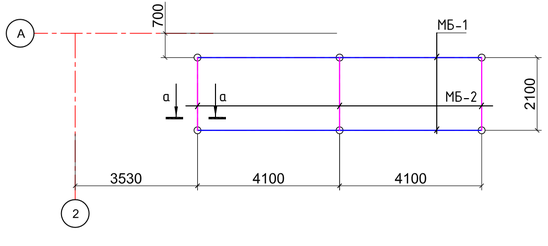


1. Данный лист смотреть совместно с листами АС - 12,13.

| Изм. | Кол.уч. | Лист | N док. | Подпись | Дата | 11-2020-АС | | |
|---|---|---|---|---|---|---|---|---|
| | | | | | | "Капитальный ремонт здания КГКП "ЦПМСП №12 города Семей" УЗ Восточно-Казахстанского областного акимата" | | |
| Проверил | Плотникова | | | | 07.20 | Поликлиника | Стадия: РП | Лист: 20 / Листов: |
| Разработал | Атамбаев | | | | 07.20 | Крыльцо Кр-3 с пандусом. Схема расположения Схема расположения стоек, балок навеса. Стойка Ст-1. Разрез 1-1. Спецификация конструктивных элементов | ТОО "Корпорация Асыл-Строй" г. Шымкент 2020 г. | |
| Н.контроль | Доспаева | | | | 07.20 | | | |

Взам. инв.N | Подп. и дата | Инв.N подл.

## Спецификация конструктивных элементов (начало)

| Поз. | Обозначение | Наименование | Кол. | Масса ед.,кг. | Примеч. |
|---|---|---|---|---|---|
| | | Крыльцо Кр-1 с пандусом | | | |
| С-1 | ГОСТ 6727-80* | Сетка 5Вр-1 100/100 м2 | 16,35 | 2,88 | 47,09 |
| | | Материалы: | | | |
| | | бетон кл. В12,5 м3 | 3,49 | | |
| | | бетон кл. В15 м3 | 0,40 | | |
| | | Ограждение пандуса ОГП-1 | | | |
| 1 | ГОСТ 9941-81 | Труба Ø40х2.0мм нержавеющ.(цвет серебра) L=5,020 | 2 | 9,53 | 19,06 |
| 2 | ГОСТ 9941-81 | Труба Ø15х3.0мм нержавеющ.(цвет латуни) L=700 | 10 | 0,62 | 6,20 |
| 3 | ГОСТ 9941-81 | Труба Ø40х2.0мм нержавеющ.(цвет латуни) L=900 | 10 | 1,71 | 17,10 |
| 4 | ГОСТ 9941-81 | Труба Ø89х3.0мм нержавеющ.(цвет латуни) L=150 | 20 | 0,95 | 19,00 |
| | | Навес | | | |
| | | Стойка Ст-1 | 6 | 102,83 | 616,98 |
| 1 | ГОСТ 8732-78 | Труба 159х5 ГОСТ 8732-78 / С235 ГОСТ 27772-88* L=4650 | 1 | 88,30 | 88,30 |
| 2 | ГОСТ 19903-74* | Лист 6х180х180 ГОСТ 19903-74* / С235 ГОСТ 27772-88* | 1 | 1,53 | 1,53 |
| 3 | ГОСТ 5781-82 | ø12 А-III L=280 | 52 | 0.25 | 13,00 |
| | | Материалы | | | |
| | | Бетон кл. В12,5 м3 | | | 0,171 |
| | | Балки и прогоны | | | |
| МБ-1 | ГОСТ 8240-97 | Швеллер 14 ГОСТ 8240-97 / С235 ГОСТ 27772-88* L=8100 | 2 | 99,63 | 199,26 |
| МБ-2 | ГОСТ 8240-97 | Швеллер 14 ГОСТ 8240-97 / С235 ГОСТ 27772-88* L=2100 | 3 | 25,83 | 77,49 |
| П-1 | ГОСТ 19903-74 | Гнутый швеллер 140х40х4 п.м. | 32,80 | 1,05 | 34,44 |
| | ГОСТ 8509-93 | Коротыши L50х5 L=210 | 3 | 0,792 | 2,376 |
| | ГОСТ 8509-93 | Коротыши L50х5 L=140 | 3 | 0,528 | 1,584 |

## Спецификация конструктивных элементов (окончание)

| Поз. | Обозначение | Наименование | Кол. | Масса ед.,кг. | Примеч. |
|---|---|---|---|---|---|
| | ГОСТ 8509-93 | Коротыши L50х5 L=70 | 3 | 0,264 | 0,792 |
| | ГОСТ 8509-93 | Уголок 50х50х5 ГОСТ 8509-93 / С235 ГОСТ 27772-88* м.п. | 6,30 | 3.77 | 23,75 |
| | СТ РК 971-93 | Гипсокартон ГВЛВ(влагостойкий) | | | 25,83 м2 |
| | | Устройство парапета | | | |
| | ГОСТ 8509-93 | Уголок 50х50х5 ГОСТ 8509-93 / С235 ГОСТ 27772-88* м.п. | 39,76 | 3.77 | 149,90 |
| | ГОСТ 14918-80 | Желоб из оцинкованной кровельной стали -500х 0,7 п.м | 9,36 | 2.75 | 25,74 |
| | | Парапет из металлочерепицы | | | 33,60 м2 |
| | ГОСТ 14918-80 | Фартук из оцинкованной кровельной стали толщиной 0,7 мм | | | 4,68 м2 |
| | СТ РК EN 508-1-2012 | Профлист оцинк.высотой профиля 16 мм толщиной стали 0,45 мм, толщиной покрытия от 31 мкм до 40 мкм | | | 26,00 м2 |

1. Бетонные работы вести в соответствии с указаниями СНиП РК 5.03.34-2005. "Бетонные и железобетонные конструкции".
2. Укладка и вибрирование бетонной массы производится слоями не более 60мм.
3. Снятие несущей опалубки произвести после достижения бетоном 70 % проектной прочности.
4. Данный лист см. совместно с листом АС - 20.

Взам. инв.N | Подп. и дата | Инв.N подл.

| Изм. | Кол.уч. | Лист | N док.. | Подпись | Дата |
|---|---|---|---|---|---|
| Проверил | | Плотникова | | | 07.20 |
| Разработал | | Атамбаев | | | 07.20 |
| Н.контроль | | Доспаева | | | 07.20 |

11-2020-АС

"Капитальный ремонт здания КГКП "ЦПМСП №12 города Семей" УЗ Восточно-Казахстанского областного акимата"

Поликлиника

| Стадия | Лист | Листов |
|---|---|---|
| РП | 21 | |

Спецификация конструктивных элементов

ТОО "Корпорация Асыл-Строй" г. Шымкент 2020 г.

А

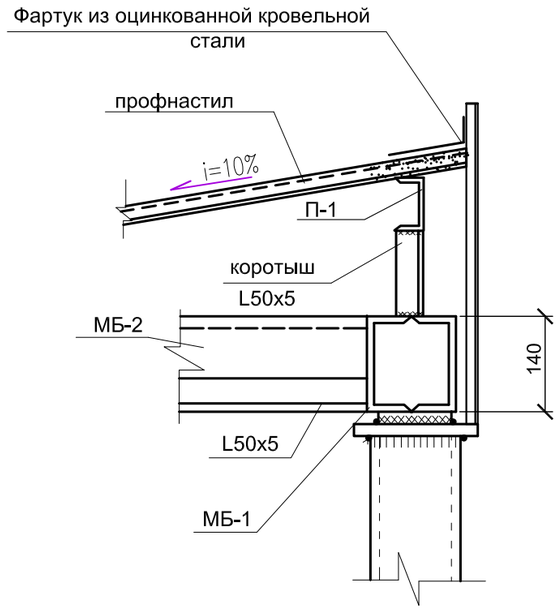


Б

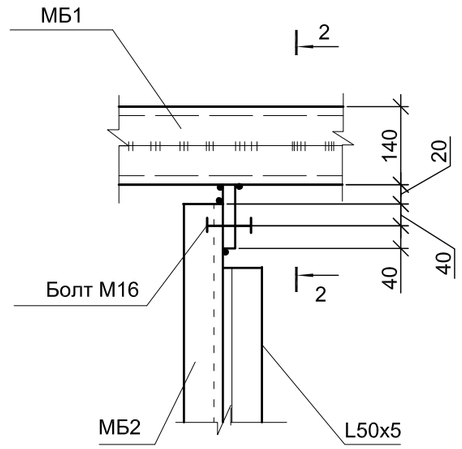


В

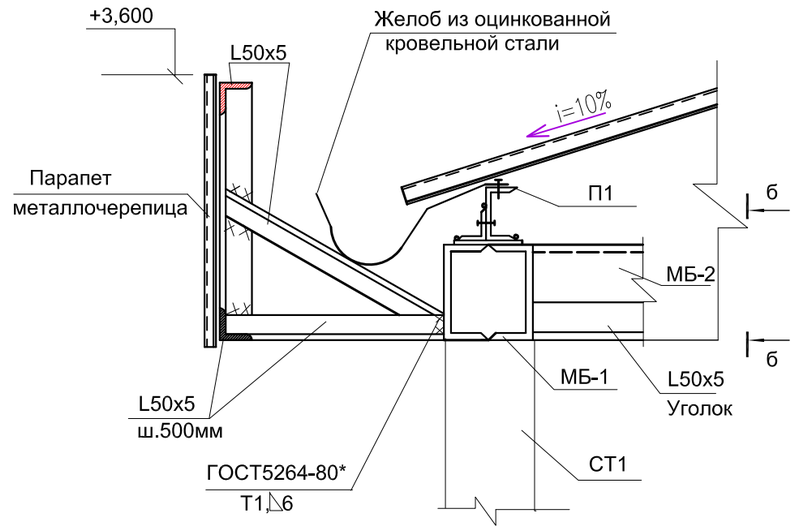


2-2

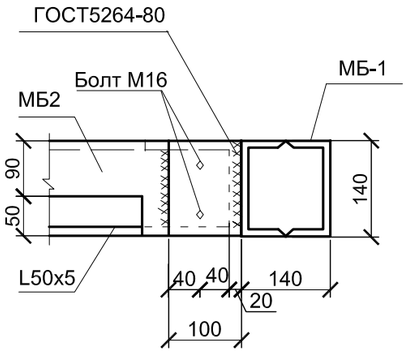


б-б

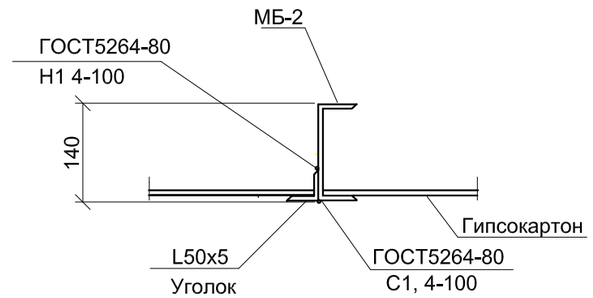


а-а

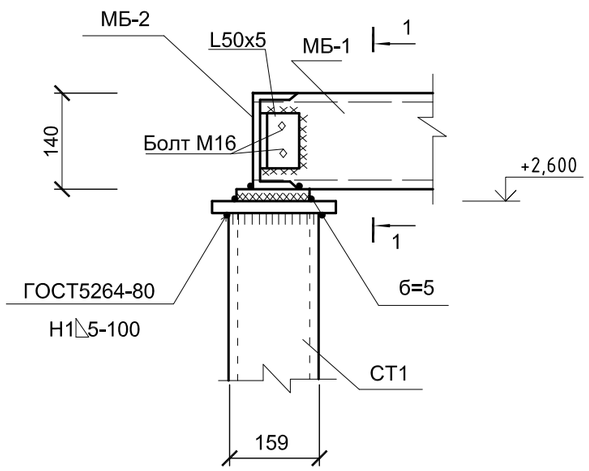


1-1

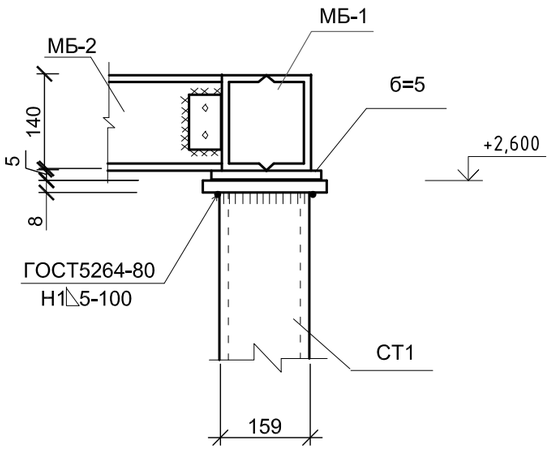


1. Данный лист смотри с листом АС - 20.
2. Сварку элементов производить электродами типа Э42А по ГОСТ9467-75*. неоговоренные швы h=4мм, длиной не менее 100мм.

| | | | | | | | | |
|---|---|---|---|---|---|---|---|---|
| | | | | | | 11-2020-АС | | |
| Изм. | Кол.уч. | Лист | N док.. | Подпись | Дата | "Капитальный ремонт здания КГКП "ЦПМСП №12 города Семей" УЗ Восточно-Казахстанского областного акимата" | | |
| Проверил | Плотникова | | | | 07.20 | Поликлиника | Стадия | Лист | Листов |
| Разработал | Атамбаев | | | | 07.20 | | РП | 22 | |
| Н.контроль | Доспаева | | | | 07.20 | Узлы А, Б, В. Сечения 1-1,2-2,а-а,б-б | ТОО "Корпорация Асыл-Строй" г. Шымкент 2020 г. | | |

Взамен инв.№

Подпись и дата.

Инв.№ подл.

## Крыльцо Кр-1

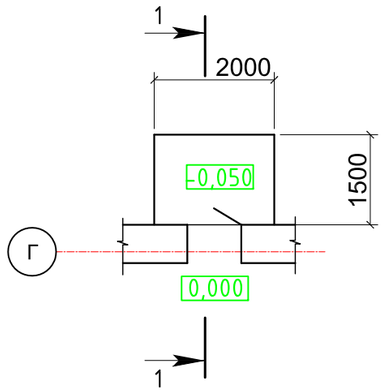


## Разрез 1-1

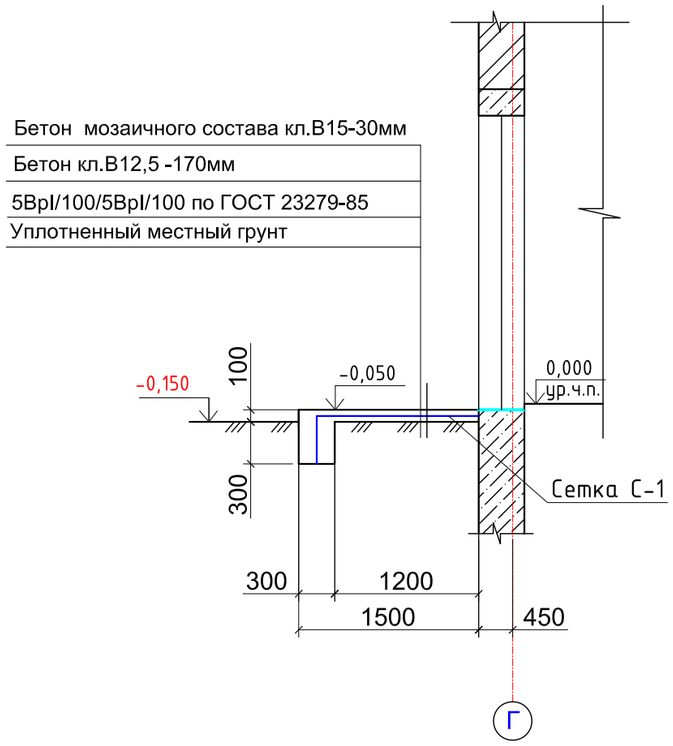


## Спецификация конструктивных элементов на крыльцо Кр-1

| Марка поз. | Обозначение | Наименование | Кол. | Масса ед.,кг | Примеч. |
|---|---|---|---|---|---|
| | | Крыльцо Кр-1 | 3 | | |
| С-1 | ГОСТ 6727-80* | Сетка 5Вр-1 100/100 м2 | 3,60 | 2,88 | 10,37 |
| | | Материалы: | | | |
| | | Бетон кл. В15 мозаичного состава м3 | 0,096 | | |
| | | Бетон кл. В12,5 м3 | 0,690 | | |
| | | | | | |

1. Данный лист смотреть с листом АС - 13.

| Взам инв. N | Подпись и дата | Инв. N подл. |
|---|---|---|
| | | |

| Изм. | Кол.уч. | Лист | N док.. | Подпись | Дата | | | | |
|---|---|---|---|---|---|---|---|---|---|
| | | | | | | 11-2020-АС | | | |
| | | | | | | "Капитальный ремонт здания КГКП "ЦПМСП №12 города Семей" УЗ Восточно-Казахстанского областного акимата" | | | |
| | | | | | | Поликлиника | Стадия | Лист | Листов |
| Проверил | | Плотникова | | | 07.20 | | РП | 23 | |
| Разработал | | Атамбаев | | | 07.20 | Крыльца Кр-1. Разрезы 1-1. Спецификация конструктивных элементов на крыльцо Кр-1 | ТОО "Корпорация Асыл-Строй" г. Шымкент 2020 г. | | |
| Н.контроль | | Доспаева | | | 07.20 | | | | |

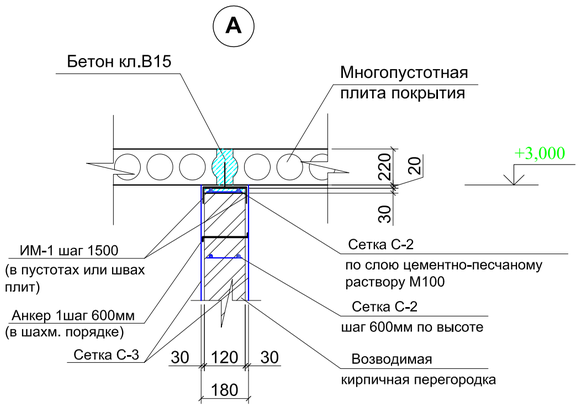


Сетка С-1 (1 пм)

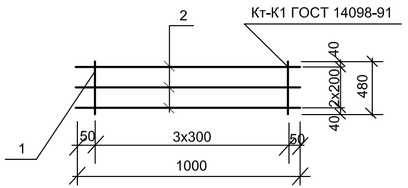


Сетка С-2 (1 пм)

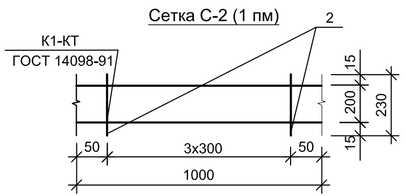


**Сетка С-3**
условно на 1м2

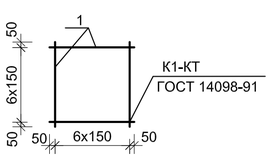


Деталь устройства фундамента
под кирпичные перегородки

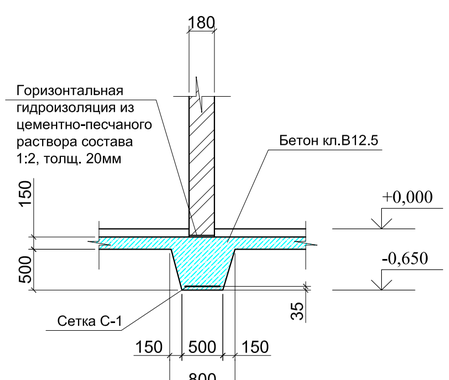


1. Данный лист смотреть совместно с листом АС-
2. Перегородки-армокирпичные толщиной 120мм из полнотелого кирпича марки КР-р-по (КР-п-по) 250х120х65/1НФ/200/2,0/50 ГОСТ 530-2012 на цементно-песчаном растворе М50.
3. Перегородки армируются в горизонтальных швах сетками С-2.
4. Сетки укладываются непрерывно по всей длине перегородок с шагом 675 мм. по высоте.
5. Концы продольной арматуры сеток должны быть заанкеренны в тело кладки стен не менее 250 мм и должны быть закончены крюком.
6. Перегородки длиной более 3 метров армируются дополнительно сеткой С-2 (продольные стержни -2Ø5ВрI, поперечные - 3ØВрI) в слое толщ. 30мм цементно - песчаного раствора В10 и крепятся к перекрытию согласно узла Б.

Ведомость деталей

| Поз. | Эскиз |
|---|---|
| ИМ-1 | 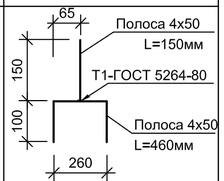  |
| | |
| Анкер 1 | 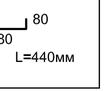  |

Спецификация конструктивных элементов на усиление кирпичных перегородок

| Марка поз. | Обозначение | Наименование | Кол. шт. | Масса кг. | Примеч. |
|---|---|---|---|---|---|
| | | Сетка С-2 | 16,81 | | пм |
| 1 | ГОСТ 8478-87 | Ø5ВрI L=1000 | 2 | 0,154 | 0,308 |
| 2 | ГОСТ 8478-87 | Ø3ВрI L=230 | 4 | 0,013 | 0,052 |
| | | Сетка С-3 | 100,86 | | м2 |
| 2 | ГОСТ 8478-87 | Ø3ВрI L=1000 | 14 | 0,056 | 0,78 |
| | | Анкер 1 | 174 | | |
| | ГОСТ 5781-91 | Ø6AIII L=440 | 1 | 0,098 | 0,098 |
| | | Изделие металлическое ИМ-1 | 13 | | |
| | ГОСТ 103-87 | полоса 50х4х150 | 1 | 0,236 | 0,236 |
| | ГОСТ 103-87 | полоса 50х4х460 | 1 | 0,722 | 0,722 |
| | | Фундамент под перегородки | | | |
| | | Сборочные единицы | | | |
| | | Сетка С-1 | 16,81 | | пм |
| 1 | ГОСТ 5781-91 | Ø10AIII L=1000 | 3 | 0,617 | 1,85 |
| 2 | ГОСТ 5781-91 | Ø6AI L=480 | 4 | 0,107 | 0,43 |
| | Материалы | Бетон кл. В12.5 м3 | 4,91 | | |
| | | | | | |

| Изм. | Кол.уч. | Лист | N док. | Подпись | Дата |
|---|---|---|---|---|---|
| Проверил | | Плотникова | | | 07.20 |
| Разработал | | Атамбаев | | | 07.20 |
| Н.контроль | | Доспаева | | | 07.20 |

11-2020-АС

"Капитальный ремонт здания КГКП "ЦПМСП №12 города Семей" УЗ Восточно-Казахстанского областного акимата"

Поликлиника

| Стадия | Лист | Листов |
|---|---|---|
| РП | 24 | |

Узлы усиления кирпичных перегородок

ТОО "Корпорация Асыл-Строй"
г. Шымкент 2020 г.

Взам инв. N
Подпись и дата
Инв. N подл.

## Ведомость объемов работ (ремонтные работы)

| № п / п | Обозна-чение | Наименование работ | Ед. изм. | Кол-во | Примеч. |
|---|---|---|---|---|---|
| 1 | | Ведомость отделки помещений | | | см.л.АС-16 |
| 2 | | Улучшенная штукатурка внутренних стен | м2 | 146,16 | |
| 3 | | Улучшенная штукатурка кирпичной перегородки | м2 | 66,00 | |
| 4 | | Устройство полов | | | см.л.АС-15 |
| 5 | | Устройство гипсокартонных перегородок систему "КНАУФ" типа ГКЛ С111 толщ.120мм | м2 | 480,00 | |
| 6 | | Устройство гипсокартонных перегородок систему "КНАУФ" типа ГКЛВ С111 толщ.120мм | м2 | 83,04 | |
| 7 | | Устройство кирпичных перегородок толщ.120мм | м3 | 6,04 | |
| 8 | | Устройство оконных блоков | | | лист АС-14 |
| 9 | | Устройство дверных блоков | | | лист АС-14 |
| 10 | | Устройство бетонной отмостки, шириной - 1500мм, толщиной - 150мм согласно дет.90 серии 2.110-3п( без бортового камня) | м2 | 138,60 | |
| 11 | | Штукатурка внутренних откосов оконных и дверных проемов с последующей финишной отделкой и водоэмульсионной покраской | м2 | 29,43 | |
| 12 | | Штукатурка наружных откосов оконных и дверных проемов с последующей финишной отделкой и водоэмульсионной покраской | пм | 98,10 | |
| 13 | | Устройство пандуса с навесом и бетонных крылец Кр-1,2 | | | лист АС-20--23 |
| 14 | | Устройство защитной металлической решетки из арматуры 10 А-I шагом 150х150 в комнате хранения наркотических средств | т | 0,275 | |
| | | | | | |

Взам. инв. №

Подп. и дата

Инв. № подл.

| Изм. | Кол.уч. | Лист | N док.. | Подпись | Дата |
|---|---|---|---|---|---|
| Проверил | | Плотникова | | | 07.20 |
| Разработал | | Атамбаев | | | 07.20 |
| Н.контроль | | Доспаева | | | 07.20 |

11-2020-АС

"Капитальный ремонт здания КГКП "ЦПМСП №12 города Семей" УЗ Восточно-Казахстанского областного акимата"

Поликлиника

| Стадия | Лист | Листов |
|---|---|---|
| РП | 25 | |

Ведомость объемов работ (Ремонтные работы)

ТОО "Корпорация Асыл-Строй" г. Шымкент 2020 г.