Министр юстиции
Республики Казахстан
М. Бекетаев
25 апреля 2017 года

«АЛМАТЫ ТАУ КЕНІШІ» ТОО
Орындаушы Маман
Отеш Ж.Т.
(Т.А.Ә., қолы)
Күні 2021 ж.« 03 » 12

Утвержден
приказом Министра
по инвестициям и развитию
Республики Казахстан
от 24 апреля 2017 года №234

Акт приёмки объекта в эксплуатацию

«10» декабря 2019 г.

Заказчик: РГУ Комитет по водным ресурсам Министерства экологии геологии и природных ресурсов Республики Казахстан, 010000 г. Астана, район Есиль, проспект Мангилик Ел д. 8

(фамилия, имя, отчество (при наличии) – для физических лиц, наименование организации – для юридических лиц, почтовый индекс, область, город, район, населённый пункт, наименование улицы, номер дома/здания (стационарного помещения))

на основании:

Декларации о соответствии От «10» декабря 2019 г.
РГП «Казводхоз» Комитета по водным ресурсам Министерства экологии геологии и природных ресурсов Республики Казахстан, в лице и. о. генерального директора Арыстанбаева Б.С., 010000, г. Астана ул. Пушкина д.25/5

(дата декларации, наименование подрядной (генподрядной) организации, фамилия, имя, отчество (при наличии) руководителя, юридический адрес)

Заключения о качестве строительно-монтажных работ «10» декабря 2019 г.
ТОО "Аймереке", эксперта технического надзора Байкенже А., аттестат эксперта №KZ93VJE00014722 от 29.12.2015г. № KZ06VJE00014348 от 09.12.2015 г. № KZ89VJE00014115 от 23.11.2015 г.

(дата заключения, наименование организации, фамилия, имя, отчество (при наличии) экспертов технического надзора, № и дата получения аттестатов)

Заключения о соответствии выполненных работ по проекту «10» декабря 2019 г
Товарищество с ограниченной ответственностью «Гипроводхоз», главный инженер проекта Акашев Т.М. аттестат №000133 от 06.02.2017 г.

(дата заключения, наименование организации, фамилия, имя, отчество (при наличии) экспертов авторского надзора, № и дата получения аттестатов)

Проведя осмотр готовности предъявленного подрядчиком (генеральным подрядчиком) к приёмке в эксплуатацию объекта: Реконструкция группового водовода «Жайрем - Каражал» (Тузкольский водозабор), 2 очередь.

(наименование объекта и вид строительства (новое, расширение, реконструкция, техническое перевооружение, модернизация, капитальный ремонт))

Проверив комплектность исполнительной технической документации подтверждает что:

1. Строительство объекта осуществлено на основании:

а) решения (постановления) о предоставлении соответствующего права на землю № 09-104-016-005; постановление акимата города Каражал _____

(наименование органа, вынесшего решение)

либо решения о реконструкции (перепланировке, переоборудовании) помещений существующих зданий от «__» _____2019 г_____

(наименование органа, вынесшего решение)

б) талона о приёме уведомления о начале или прекращении осуществления деятельности или определённых действий ГУ «Управление Государственного архитектурно-строительного контроля и лицензирования Карагандинской области, № KZ96REA00076256 от 31.10.2017г._____

(наименование органа, принявшего уведомление, дата выдачи талона)

в) проекта (проектно-сметной документации) Товарищество с ограниченной ответственностью «Гипроводхоз» г. Караганда Государственная лицензия ГСЛ № 001611от 24 октября 2000 года, №384-00 Реконструкция группового водовода «Жайрем-Каражал» (Тузкольский водозабор) _____

(наименование проектной организации, номер проекта)

утвержденного (й) «Отдел строительства города Каражал» №1-05/10 от 20.03.2015 года.

(наименование организации, утвердившей (переутвердившей) проект и дата утверждения)

1. Строительно-монтажные работы осуществлены в сроки:

Начало работ **октябрь 2017** год

(месяц, год)

Окончание работ **ноябрь 2019** год

(месяц, год)

при продолжительности строительства, месяц:

по норме или по проекту организации строительства **31(тридцать один) месяц**;

Фактически **26 (двадцать шесть) месяц;**

2. Объект (комплекс) имеет следующие основные технико-экономические показатели (мощность, производительность, производственная площадь, протяжённость, вместимость, объем, пропускная способность, провозная способность, число рабочих мест и тому подобное, заполняется по всем объектам (кроме жилых домов) в единицах измерения соответственно целевой продукции или основным видам услуг):

Мощность, производительность и так далее	Единица измерения	По проекту		Фактически	
		Общая (с учётом ранее принятых)	В том числе пускового комплекса или очереди	Общая (с учётом ранее принятых)	В том числе пускового комплекса или очереди
Водопотребление					

Г.Каражал - годовой объем подачи воды	$м^3$	737446,0	737446,0	737446,0	737446,0
- среднесуточный расход воды	$м^3$	2020,4	2020,4	2020,4	2020,4
- среднечасовой расход воды	$м^3$	84,18	84,18	84,18	84,18
- средне-секундный расход воды	л	23,39	23,39	23,39	23,39
П. Жайрем - годовой объем подачи воды	$м^3$	747775,50	747775,50	747775,50	747775,50
- среднесуточный расход воды	$м^3$	2048,7	2048,7	2048,7	2048,7
- среднечасовой расход воды	$м^3$	85,36	85,36	85,36	85,36
- средне-секундный расход воды	л	23,719	23,71	23,71	23,719
Общая протяженность группового водовода	км	117,3687	117,3687	117,3687	117,3687
Электроснабжение -Протяжённость воздушной линии (ВЛ)-6кВ	км	43,5	43,5	43,5	43,5
-КТП-160кВа – 6/04 кВ	шт.	1	1	1	1
КТПН-63-6/0,4 с масляным трансформатором	шт.	6	6	6	6

Технологические и архитектурно-строительные решения по объекту характеризуются следующими данными: На водоводе предусмотрена установка: запорно-регулирующей арматуры для выделения ремонтных участков, вантузов для выпуска воздуха в процессе работы водовода, выпусков в пониженных точках каждого ремонтного участка, а также в местах выпуска воды от промывки трубопроводов, обратных клапанов. В местах размещения запорной арматуры на водоводе предусматривается устройство колодцев. Длина ремонтных участков принята не более 3,0 км (см.п.11.10 СНиП РК 4.01-02-2009). Вантузы предусмотрены в повышенных переломных точках профиля, во избежании образования воздушных «мешков» или пробок. Для бесперебойной работы и технического обслуживания вантуза перед ним устанавливается задвижка. Выпуски предусмотрены в пониженных точках

под автодорогами и водными преградами. Отвод воды от выпусков выполняется в «мокрые» колодцы с последующей ее откачкой. При переходах под автодорогами, водовод проложен из стальных электросварных труб d325x6,0 в стальном футляре d 530x7,0 по ГОСТ 10704-91. По обе стороны перехода через дороги предусмотрены колодцы, с установкой в них запорной арматуры. В качестве мероприятии по предотвращению подмыва или подтопления дорог при повреждении трубопровода предусмотрены выпуски. При переходе водовода через реку количество линии дюкера принято две ,при выключении одной линии, вторая должна обеспечивать подачу 100% расчетного расхода воды. Линии дюкера укладываются из стальных труб с усиленной антикор-розийной изоляцией, защищенной от механических повреждений см.п.11.60 СНиП РК 4.01-02-2009. Заглубления линии дюкера принято с учетом того, что река периодически пересыхает в маловодные годы. По обе стороны дюкера предусмотрено устройство колодцев и переключений с установкой запорной арматуры. На поворотах трассы водовода устанавливаются бетонные упоры. Соединение полиэтиленовых труб со стальными выполняются на разъемных соединениях, которые устанавливаются в колодцах. Стальные трубы прокладываются в земле покрыты весьма усиленной антикоррозийной изоляцией. В проекте предусмотрено строительство насосных станций 1-го подъема в количестве 41 шт . с установкой технологического оборудования и погружных скважинных насосов типа ЭЦВ. Насосные станции №2 и №3 п. Жайрем отремонтированы полностью заменены технологические и электротехнические оборудования. На насосной станции 2-го подъема заменены два насоса ЦН 300-120 на насосы Насос LS 200-150-508 мощностью 160 кВт и установлены два частотных преобразователя для управления насосами. Насосная станция 3-го подъема оборудована 4-мя насосными агрегатами, из которых два насосных агрегата подают воду на п. Жайрем и Жайремский ГОК, а два насосных агрегата – на г.Каражал . Участок водовода от насосной станции 3-го подъема п. Жайрем» до насосной станции 3-го подъема г. Каражал протяженностью 59,17 км проходит по пересеченной местности, пересекает 4 речки, железную дорогу и нефтепровод, имеет большой геодезический перепад 48,4 м. Для снижения давления в напорном трубопроводе принято решение о строительстве водопроводной станции подкачки на 324 пикете, от насосной станции №3 п. Жайрем. В связи с уменьшением напора в трубопроводе с 108м до 35м на насосной станции 3-го подъема п.Жайрем предусмотрена замена сущест-вующих центробежных насосов ЦН 300-120, подающих воду в г. Каражал, на насос 1Д200-90 производительностью 180м^3/час, напор 74 м, мощностью 72 кВт. Работа насосных агрегатов с (1 – рабочий и 1-резервный) предусмат-ривается в автоматическом режиме. Насосы забирают воду из 2-х существующих резервуаров емкостью по 2000м^3 на насосной станции №3 п. Жайрем и подают воду в запроек-тированные резервуары 2x700м^3 ,расположенные на узле водопроводных сооружений насосной станции подкачки. Включение и выключение насосного агрегата предусмотрено в автоматическом режиме в зависимости от уровня воды в резервуарах насосной станции подкачки. Проектом предусматрино строительство насосной станции подкачки для подачи воды насосами из резервуаров чистой воды емкостью 700м^3

площадку насосной станции 3-го подъема г. Каражал , в существующие резервуары емк.3000м^3. Насосная станция оборудована двумя насос 1Д200-90 производительностью 180м^3/час, напор 74 м, мощностью 72 кВт. (1-рабочий, 1-резервный).. Включение и выключение насосов предусмотрено в автоматическом режиме в зависимости от уровня воды в резервуарах насосной станции 3-го подъема г. Каражал. Для электроснабжения насосной станции подкачки проектом предусмотрено: строительство ВЛ -6 кВ от ПС 220/110/35/6 «Каражалская» до насосной станции подкачки предусмотрено на железобетонных опорах проводом АС-50. Реконструкция ячейки 6кВ ПС «Каражалская» с учетом монтажа одного вакуумного выключателя типа ВВ/тел с трансформаторами тока в выкатной части ячейки №42 II СШ в ГРУ-6кВ. Проектом выполнен выход 2х кабельных линии 6кВ от ячейки №42 до опоры №1ВЛ 6кВ «Насосная станция». Для ячейки №42 6кВ предусмотрена устройство РЗА на микропроцессорной базе а также релейная защита к камере КСО с микропроцессорным блоком фирмы «SIEMENS». Прибор коммерческого учета электроэнергии «Альфа 1802» с подключением к системе АСКУЭ АО «ЖезРЭК»

3. (краткие технические характеристики по особенностям его размещения, по основным материалам и конструкциям, инженерному и технологическому оборудованию)
4. На объекте установлено предусмотренное проектом оборудование в количестве согласно актам о его приёмке после индивидуального испытания и комплексного опробования;
5. Наружные инженерные коммуникации (холодное и горячее водоснабжение, канализация, теплоснабжение, газоснабжение, электроснабжение и связь) обеспечивают нормальную эксплуатацию объекта, что подтверждается поставщиками услуг по инженерному и коммунальному обеспечению;
6. Сметная стоимость по утверждённому проекту (проектно-сметной документации):

Всего **3822261,215** тысяч тенге, в том числе строительно-монтажных работ **2942808** тысяч тенге, оборудования, инструмента и инвентаря **359357** тысяч тенге

7. Сметная стоимость основных фондов, принимаемых в эксплуатацию **3373498,386** тысяч тенге, в том числе:

стоимость строительно-монтажных работ **3323065,053** тысяч тенге;

стоимость оборудования, инструмента и инвентаря **261766,387** тысяч тенге;

8. Объект построен в соответствии с утверждённым проектом (проектно-сметной документацией) и требованиями государственных нормативных документов в области архитектуры, градостроительства и строительства;

Грузовольский водозабор), 2 очередь

(наименование объекта комплекса)

Заказчик ГУ Комитет по водным ресурсам МЭГиПР РК, председатель

Турлубек А.А. зам. пред. Асашев М.Т. М. П.

(фамилия, имя, отчество (при наличии), подпись руководителя)

Технический надзорТОО "Аймереке" эксперт технического надзора

Байкенже А. М. П.

(фамилия, имя, отчество (при наличии), подпись эксперта)

Авторский надзорТОО «Гипроводхоз» Акашев Т.М. Главный инженер проекта М. П.

Акашев Т.М.

(фамилия, имя, отчество (при наличии), подпись эксперта)

Подрядчик (генеральный подрядчик)РГП на ПХВ «Казводхоз»,

и.о. Генерального директора Арыстанбаев Б.С. М. П.

(фамилия, имя, отчество (при наличии), подпись руководителя)

КОГАМДЫҚ ДЕРЕКТЕР ЖӨНІНДЕГІ ОБЛЫСЫ БОЙЫНША ФИЛИАЛЫ 49

ӨТІНІШ № 0021921891 9

ТІРКЕЛГЕН УАҚЫТЫ 29.12.21

ТІРКЕЛГЕН УАҚЫТЫ 12:14

КАДАСТРЛЫҚ № 09:104:016:063

ЖЫЛЖЫМАЙТЫН МҮЛІК ОБЪЕКТІСІНІҢ МЕКЕН ЖАЙЫ: с. Дугуский

ТІРКЕУШІ (МАМАН) Сексенова Ш.И. ҚОЛЫ

БӨЛІМ БАСШЫСЫ ҚОЛЫ

БАСШЫ Абдукаликашов Т.З. ҚОЛЫ

Приложение 1
к приказу Министра
по инвестициям и развитию
Республики Казахстан
от 24 апреля 2017 года № 235

Форма

Заключение о качестве строительно-монтажных работ

«10» декабря 2019 года

Технический надзор ТОО «Аймереке», директор Байкенже А.А., г.Кызылорда, ул. Байтурсынова, д.49.

наименование организации, фамилия, имя, отчество (при наличии) руководителя, юридический адрес

в лице эксперта Бакиров Ж., аттестат эксперта №KZ93VJE00014722 от 29.12.2015г.

фамилия, имя, отчество (при наличии) экспертов, № аттестатов, дата получения

действующего на основании №2 от 28.02.2018г.

№ договора и дата

по объекту: «Реконструкция Группового водопровода Жайрем-Каражал (Тузкольский водозабор) 2 очередь»

наименование и местонахождение объекта

заказчиком которого является Комитет по водным ресурсам Министерства экологии геологии и природных ресурсов Республики Казахстан, 010000 г. Астана, район Есиль, проспект Мангилик Ел д.8 в лице Турлыбек А.А.

наименование организации, фамилия, имя, отчество (при наличии) руководителя

подтверждает, что:

1. Строительство объекта осуществлялось

1) подрядчиком (генеральным подрядчиком) РГП «Казводхоз» Комитета по водным ресурсам Министерства экологии геологии и природных ресурсов Республики Казахстан г. Астана ул. Пушкина 25/5.

наименование организации, № лицензии и дата получения

в лице и. о. генерального директора Б. Арыстанбаев

фамилия, имя, отчество (при наличии) руководителя

2) субподрядными организациями ТОО «Жанэм» №15009214 от 19.05.2015г.

наименование организации, № лицензии и дата получения

в лице директора Смаилов С.М.

фамилия, имя, отчество (при наличии) руководителя

2. Строительно-монтажные работы осуществлены в сроки:
начало работ **октябрь 2017г.;**
месяц, год
окончание работ **декабрь 2019г.;**
месяц, год
при продолжительности строительства, месяц:
по норме или по проекту организации строительства **31** месяц;
фактически **27** месяц;

3. Сметная стоимость по утвержденному проекту (проектно-сметной документации):
всего **3822261,215** тысяч тенге, в том числе строительно-монтажных работ **2942808** тысяч тенге, оборудования, инструмента и инвентаря **359357** тысяч тенге;

4. Сметная стоимость основных фондов, принимаемых в эксплуатацию **3373498,386** тысяч тенге, в том числе:
стоимость строительно-монтажных работ **3323065,053** тысяч тенге;
стоимость оборудования, инструмента и инвентаря **261766,387** тысяч тенге;

5. Объект построен в соответствии с проектом (проектно-сметной документацией) ТОО «Гипроводхоз», №384-00 Реконструкция группового водовода «Жайрем-Каражал» (Тузкольский водозабор), 2 очередь, Государственная лицензия ГСЛ №001611 от 24.10.2000г.
наименование проектной организации, номер проекта
утвержденным(ой) «Отдел строительства города Каражал», №1-05/10 от 20.03.2015 года.----------
наименование организации утвердившей (переутвердившей) проект и дата утверждения
и требованиями государственных нормативных документов в области архитектуры, градостроительства и строительства;

6. Примененные строительные материалы, конструкции, оборудование и изделия
соответствуют проекту и требованиям государственных нормативов;

6-1. Доля местного содержания предусмотрена в проектно-сметной документации _____% и фактически применено _____% (на объектах финансируемых за счет государственных инвестиций и средств квазигосударственного сектора);

7. Исполнительная техническая документация имеется в полном объеме, в том числе в электронном модуле;

8. Замечания, выданные техническим надзором в процессе строительства, устранены;

9. Завершенный строительством объект обеспечивает прочность, устойчивость и надежность на протяжении всего срока службы (эксплуатации, использования, применения) и соответствует требованиям государственных нормативов направленных на обеспечение интересов и безопасности собственников (пользователей) и общества в целом.

Технический надзор:
организация ТОО «Аймереке», директор Байкенже А.А.

наименование организации, фамилия, имя, отчество (при наличии) руководителя,

подпись, дата Место печати (при наличии)

эксперт(ы) по техническому надзору Бактров Ж.Х., аттестат эксперта KZ36VJE00039901 от 27.07.2018г., KZ45VJE00047790 от 02.07.2019г.

фамилия, имя, отчество (при наличии) эксперта (экспертов) № аттестатов, подпись, дата

Место печати (при наличии)

Приложение 2
к приказу Министра
по инвестициям и развитию
Республики Казахстан
от 24 апреля 2017 года № 235
форма

Заключение о соответствии выполненных работ проекту

"10" декабря 2019 год

Авторский надзор_ Товарищество с ограниченной ответственностью «Гипроводхоз», Тыль Е. В.

наименование организации, фамилия, имя, отчество (при наличии) руководителя

в лице главный инженер проекта Акашев Т.М. аттестат эксперта № 000133 от 06.02.2017

фамилия, имя, отчество (при наличии) экспертов, № аттестатов и дата получения

действующего на основании договора № 19 от 27.10.2017 года

№ договора и дата

по объекту Реконструкция группового водовода «Жайрем - Каражал» (Тузкольский водозабор), 2 очередь Карагандинской области.

наименование и местонахождение объекта

заказчиком которого является РГУ Комитет по водным ресурсам Министерства сельского хозяйства Республики Казахстан, 010000 г. Астана, район Есиль, проспект Мангилик Ел д. 8

наименование организации, фамилия, имя, отчество (при наличии) руководителя

подтверждает, что:

1. Строительство объекта осуществлялось

1) подрядчиком (генеральным подрядчиком)_ РГП «Казводхоз» Комитета по водным ресурсам Министерства сельского хозяйства Республики Казахстан, 010000, г. Астана ул. Пушкина.д.25/5

наименование организации, № лицензии и дата получения

в лице и.о. генерального директора Арыстанбаева Б.С.

фамилия, имя, отчество (при наличии) руководителя

2) субподрядными организациями ТОО «ЖАНЭМ» №15009214 от 19.05.2015г.

наименование организации, № лицензии и дата получения

В лице директора Смаилов С. М.

фамилия, имя, отчество (при наличии) руководителя

2. Строительно-монтажные работы осуществлены в сроки:

начало работ **октябрь 2017 год**;

месяц, год

окончание работ **ноябрь 2019 год**;

месяц, год

при продолжительности строительства, месяц:

по норме или по проекту организации строительства **31 (тридцать один) месяц**;

фактически **26 (двадцать шесть) месяцев**;

3. Примененные строительные материалы, конструкции, оборудование и изделия соответствуют требованиям проекта;

4. Замечания, выданные авторским надзором в процессе строительства, устранены;

5. Внесенные изменения в проект (проектно-сметную документацию) в процессе строительства выполнены в соответствии с требованиями нормативов в области архитектуры, градостроительства и строительства;

6. Объект построен в соответствии с проектом (проектно-сметной документацией) Товарищество с ограниченной ответственностью «Гипроводхоз» г. Караганда Государственная лицензия ГСЛ № 001611 от 24 октября 2000 года, №384-00 Реконструкция группового водовода «Жайрем-Каражал» (Тузкольский водозабор)

наименование проектной организации, номер проекта

утвержденным (ой) «Отдел строительства города Каражал» №1-05/10 от 20.03.2015 года.

наименование организации утвердившей (переутвердившей) проект и дата утверждения

Авторский надзор: организация Товарищество с ограниченной ответственностью «Гипроводхоз», главный инженер проекта Тыль Е.В.

наименование организации, фамилия, имя, отчество (при наличии) руководителя

подпись, дата Место печати (при наличии)

эксперт(ы) по авторскому надзору главный инженер проекта Акашев Т.М. аттестат эксперта №000133 от 06.02.2017 г.

фамилия, имя, отчество (при наличии) эксперта (экспертов), № аттестатов, подпись, дата

подпись, дата

Главный инженер проекта Акашев Т.М.

Место печати (при наличии)

Приложение 3
к приказу Министра
по инвестициям и развитию
Республики Казахстан
от 24 апреля 2017 года № 235

Форма

Декларация о соответствии

"10" декабря 2019года

Подрядчик (генеральный подрядчик):РГП «Казводхоз» Комитета по водным ресурсам Министерства экологии геологии и природных ресурсов Республики Казахстан г. Астана ул. Пушкина25/5

наименование организации, юридический адрес

в лицегенерального директора Арыстанбаева Б.С.

фамилия, имя, отчество (при наличии) руководителя организации

по объекту:Реконструкция группового водовода «Жайрем-Каражал» (Тузкольский водозабор), 2 очередь

наименование, местонахождения объекта

Заказчиком которого является:РГУ Комитет по водным ресурсам Министерства экологии геологии и природных ресурсов Республики Казахстан, в лице АяшеваМ.Т.

наименование организации, фамилия, имя, отчество(при наличии)руководителя

удостоверяет, что:

1. Строительно – монтажные работы на объекте выполнены в соответствии с утвержденным проектом (проектно – сметной документацией), государственныминормативами в сфере архитектурной, градостроительной и строительной деятельности;

2.**Субподрядные организации:**ТОО«ЖАНЭМ»

наименование организации

3. **Проект (проектно-сметная документация)**ТОО «Гипроводхоз», №384-00 Реконструкция группового водовода «Жайрем-Каражал» (Тузкольский водозабор), 2 очередь, (Заключение РГП «Госэкспертиза» №10-0069/15 от 20.03.2015г.)

наименование проектной организации, номер проекта

утвержден(а)«Отдел строительства города Каражал» №1-05/10 от 20.03.2015 года.

наименование организации утвердившей (переутвердившей) проект и дата утверждения

4. Объект (комплекс) имеет следующие основные технико-экономические показатели(мощность, производительность, производственная площадь, протяженность,вместимость, объем, пропускная способность, провозная способность, число рабочихмест и тому подобное, заполняется по всем объектам (кроме жилых домов) в единицахизмерения соответственно целевой продукции или основным видам услуг):

		ранее принятых)	комплекса или очереди	ранее принятых)	комплекса или очереди
Водопотребление г. Каражал - годовой объем подачи воды	м3	737446,0	737446,0	737446,0	737446,0
- среднесуточный расход воды	м3	2020,4	2020,4	2020,4	2020,4
-среднечасовой расход воды	м3	84,18	84,18	84,18	84,18
- средне-секундный расход воды	л	23,39	23,39	23,39	23,39
п. Жайрем					
- годовой объем подачи воды	м3	747775,50	747775,50	747775,50	747775,50
- среднесуточный расход воды	м3	2048,7	2048,7	2048,7	2048,7
-среднечасовой расход воды	м3	85,36	85,36	85,36	85,36
- средне-секундный расход воды	л	23,719	23,719	23,719	23,719
Общая протяженность группового водопровода	км	117,3687	117,3687	117,3687	117,3687

5. Технологические и архитектурно-строительные решения по объекту характеризуется следующими данными:На водоводе предусмотрена установка: запорно-регулирующей арматуры для выделения ремонтных участков, вантузов для выпуска воздуха в процессе работы водовода, выпусков в пониженных точках каждого ремонтного участка, а также в местах выпуска воды от промывки

принята не более 3,0 км (см.п.11.10 СНиП РК 4.01-02-2009). Вантузы предусмотрены в повышенных переломных точках профиля во избежание образования воздушных «мешков» или пробок. Для бесперебойной работы и технического обслуживания вантуза перед ним устанавливается задвижка. Выпуски предусмотрены в пониженных точках каждого ремонтируемого участка, а также в качестве мероприятии при переходах под автодорогами и водными преградами. Отвод воды от выпусков выполняется в «мокрые» колодцы с последующей ее откачкой. При переходах под автодорогами, водовод проложен из стальных электросварных труб d325x6,0 в стальном футляре d530x7,0 по ГОСТ 10704-91. По обе стороны перехода через дороги предусмотрены колодцы, с установкой в них запорной арматуры. В качестве мероприятии по предотвращению подмыва или подтопления дорог при повреждении трубопровода предусмотрены выпуски. При переходе воды через реку количество линии дюкера принято две, при выключении одной линии, вторая должна обеспечить подачу 100% расчетного расхода воды. Линии дюкера укладываются из стальных труб с усиленной антикоррозийной изоляцией, защищенной от механических повреждений см.п.11.60 СНиП РК 4.01-02-2009. Заглубление линии дюкера принято с учетом того, что река периодически пересыхает в маловодные годы. По обе стороны дюкера предусмотрено устройство колодцев и переключений с установкой запорной арматуры. На поворотах трассы водовода устанавливаются бетонные упоры. Соединение полиэтиленовых труб со стальными выполняются на разъемных соединениях, которые устанавливаются в колодцах. Стальные трубы прокладываются в земле покрыты весьма усиленной антикоррозийной изоляцией. В проекте предусмотрено строительство насосных станций 1-го подъема в количестве 41 шт. с установкой технологического оборудования и погружных скважинных насосов типа ЭЦВ. Насосные станции 2-го и 3-го подъема п. Жайремотремонтированы полностью заменены технологические и электротехнические оборудования. На насосной станции 2-го подъема заменены два насоса ЦН 300-120 на насосы Насос LS 200-150-508 мощностью 160 кВт и установлены два частотных преобразователя для управления насосами. Насосная станция 3-го подъема оборудована 4-мя насосными агрегатами, из которых два насосных агрегата подают воду на п. Жайрем и Жайремский ГОК, а два насосных агрегата – на г. Каражал. Участок водовода от насосной станции 3-го подъема п. Жайрем до насосной станции 3-го подъема г. Каражал протяженностью 59,17 км проходит по пересеченной местности, пересекает 4 речки, железную дорогу и нефтепровод, имеет большой геодезический перепад 48,4 м. Для снижения давления в напорной трубопроводе прийто решение о строительстве водопроводной станции подкачки на 324 пикете, от насосной станции 3-го подъема п. Жайрем. В связи с уменьшением напора в трубопроводе с 108 м до 35 мна насосной станции 3-го подъема п. Жайрем предусмотрена замена существующих центробежных насосов ЦН 300-120, подающих воду в г. Каражал, на насос 1Д200-90 производительностью 180 $м^3$/час, напор 74 м,мощностью 72 кВт. Работа насосных агрегатов с (1- рабочий и 1-резервный) предусматривается в автоматическом режиме. Насосы забирают воды из 2-х существующих резервуаров емкостью по 2000 $м^3$ на насосной станции 3-го подъема п. Жайрем и подают воду в

сооружения насосной станции подкачки. Включение и выключение насосного агрегата предусмотрено в автоматическом режиме в зависимости от уровня воды в резервуарах насосной станции подкачки. Проектом предусмотрено строительство насосной станции подкачки для подачи воды насосами из резервуаров чистой воды емкостью 700 м^3, на площадку насосной станции 3-го подъема г. Каражал, в существующие резервуары емк. 3000 м^3. Насосная станция оборудована двумя насосами 1Д200-90 производительностью 180 м^3/час, напор 74 м, мощностью 72 кВт. (1-рабочий,1-резервный). Включение и выключение насосов предусмотрено автоматическом режиме в зависимости от уровня воды в резервуарах насосной станции 3-го подъема г. Каражал. Для электроснабжения насосной станции подкачки проектом предусмотрено: строительство ВЛ-6 кВот ПС 220/110/35/6 «Каражалская» до насосной станции подкачки предусмотрено на железобетонных опорах проводом АС-50. Реконструкция ячейки 6кВ ПС «Каражалская» с учетом монтажа одного вакуумного выключателя типа ВВ/тел с трансформаторами тока и выкаткой части ячейки №42 II СШ в ГРУ-6кВ. Проектом выполнен выход 2х кабельных линий 6кВ от ячейки №42 до опоры №1ВЛ 6кВ «Насосная станция». Для ячейки №42 6кВ предусмотрено устройство РЗА на микропроцессорной базе а также релейная защита к камере КСО с микропроцессорным блоком фирмы «SIEMENS». Прибор коммерческого учета электроэнергии «Альфа 1802» с подключением к системе АСКУЭ АО «ЖезРЭК»

краткие технические характеристики по особенностям его размещения,по основным материалам и конструкциям, инженерному итехнологическому оборудованию

6. На объекте установлено предусмотренное проектом оборудование в количестве согласно актам о его приемке после индивидуального испытания и комплексного опробования;

7. Мероприятия по охране труда, обеспечению взрывобезопасности, пожаробезопасности,
охране окружающей природной среды и антисейсмические мероприятия, предусмотренные
проектом выполнены;

8. Строительно-монтажные работы осуществлены в сроки:
начало работ **октябрь 2017** год;

месяц, год

окончание работ **ноябрь 2019** год;

месяц, год

при продолжительности строительства, месяц:
по норме или по проекту организации строительства:**31 (тридцать один) месяц;**
фактически:**26 (двадцать шесть) месяцев;**

9. Примененные строительные материалы, конструкции, оборудование и изделия соответствуют требованиям проекта и государственных нормативов;

9-1. Доля местного содержания предусмотрена в проектно-сметной документации _____% и фактически применено _____% (на объектах финансируемых за счет государственных инвестиций и средств квазигосударственного сектора);

10. Исполнительная геодезическая съемка фактического положения подземных инженерных сетей и/или зданий (сооружений) выполнена (обязательное приложениек декларации о соответствии);

11. Наружные инженерные коммуникации (холодное и горячееводоснабжение, канализация, теплоснабжение, газоснабжение,электроснабжение и связь) обеспечивают нормальную эксплуатацию объекта, чтоподтверждается поставщиками услуг по инженерному и коммунальному обеспечению.
Поставщики услуг по инженерному и коммунальному обеспечению:Филиал «Канал имени К.Сатпаева» РГП «Казводхоз» Комитета по водным ресурсов МЭГИПР РК. Заместитель директора – **Амангельдин Г.А.**
(наименование организации, фамилия, имя, отчество(при наличии), подпись руководителя, дата)

Место печати(при наличии)

12. Шумоизоляция здания соответствует проекту и подтверждается экспертным заключением выдаваемым государственной организацией, осуществляющей санитарно-эпидемиологическую экспертизу по результатам лабораторных замеров проведенных аккредитованными испытательными лабораториями (центрами) (экспертное заключение прилагается);
13. Обеспечен доступ для маломобильных групп населения, что подтверждается органами социальной защиты населения;
фамилия, имя, отчество (при наличии), подпись руководителя, дата. Место печати (при наличии)

Подрядчик (генеральный подрядчик) считает объект:Реконструкция группового водовода «Жайрем-Каражал» (Тузкольский водозабор), 2 очередьготовым к приемке в эксплуатацию,наименование объекта (комплекса) гарантирует качество выполненных строительно-монтажных и специальных работ, и принимает на себя обязательство устранять дефекты, возникшие по его вине при строительстве объекта согласно гарантийного срока в соответствии сзаконодательством Республики Казахстан.
Подрядчик (генеральный подрядчик)РГП «Казводхоз» Комитета по водным ресурсам Министерства экологии геологии и природных ресурсов Республики Казахстан и.о. генерального директора **АрыстанбаевБ.С.**
фамилия, имя, отчество (при наличии) руководителя, подпись, дата)

Место печати(при наличии)

Утвержден приказом
Министра по инвестициям и развитию
Республики Казахстан
от 24 апреля 2017 года №234

Приложение 13 к акту приемки
объекта в эксплуатацию
форма

Технические характеристики объекта "Групповой водопровод Жайрем-Каражал" (Тузкольский водозабор)

(сети, водоводы, коллекторы и тому подобное)

№ п/п	Наименование	Единицы измерения	Количество, протяженность	Примечание
1	2	3	4	5
Водопровод				
1	Водоводы (общая протяженность)	км	117,4	
	1) из стальных труб	км	1,8	
	2) из чугунных труб	км	0	
	3) из асбестоцементных труб	км	0	
	4) из железобетонных труб	км	0	
	5) из ПЭТ	км	115,6	
2	Распределительная сеть (общая протяженность)	км	0	
	1) из стальных труб	км	0	
	2) из чугунных труб	км	0	
	3) из асбестоцементных труб	км	0	
	4) из полиэтиленовых труб	км	0	
3	Прочие устройства		0	
	Смотровой колодец	шт	247	
	D 1000	шт	92	
	D 1500	шт	101	
	D 2000	шт	54	
	Задвижки		379	
	d-50	шт	62	
	d-100	шт	179	
	d-150	шт	12	

	d-300 d-400	шт шт	98 1	
	Вентили d-50	шт	0	
	Кран d-	шт	0	
	" d-	шт	0	
	" d-	шт	0	
	Гидрант	шт	0	
	Водопроводный ввод	шт	0	
	Водоразборная колонка	шт	0	
	Стальной футляр	шт	0	
Канализация	Питьевой фонтанчик	шт	0	нет
1				
	Коллекторы (общая протяженность)	м	0	
	1) из керамических труб	м	0	
	2) из чугунных труб	м	0	
	3) из бетонных труб	м	0	
	4) из асбестоцементных труб	м	0	
	5) из железобетонных труб	м	0	
2		м		
	Канализационная сеть (общая протяженность)	м	0	
	1) из керамических труб	м	0	
	2) из чугунных труб	м	0	
	3) из бетонных труб	м	0	
	4) из асбестоцементных труб	м	0	
	5) из железобетонных труб	м	0	
3	6)	м	0	
	Прочие устройства			
	Смотровой колодец	шт	0	
	Выпуск	шт	0	

Горизонтальный разрез колодца: **прилагается**	Вертикальный разрез колодца: **прилагается**
Масштаб 1:50	Масштаб 1:50

№ п/п	Наименование	Марка	Материал	Диаметр (мм) (размеры)	Количеств	Примечание
1	Колодец	901-9-11.84	ж/б	1000,1500,2000	247	
2	Задвижка	FAF 6000	чугун	d 50- d 400	379	

Схема привязки колодца к постоянным точкам-ориентирам: по проекту

Заказчик: Аяшев М.Т.

фамилия, имя, отчество (при его наличии), подпись руководителя

Место печати (при наличии)

Авторский надзор: Акашев Т.М.

фамилия, имя, отчество (при его наличии), подпись эксперта

Место печати (при наличии)

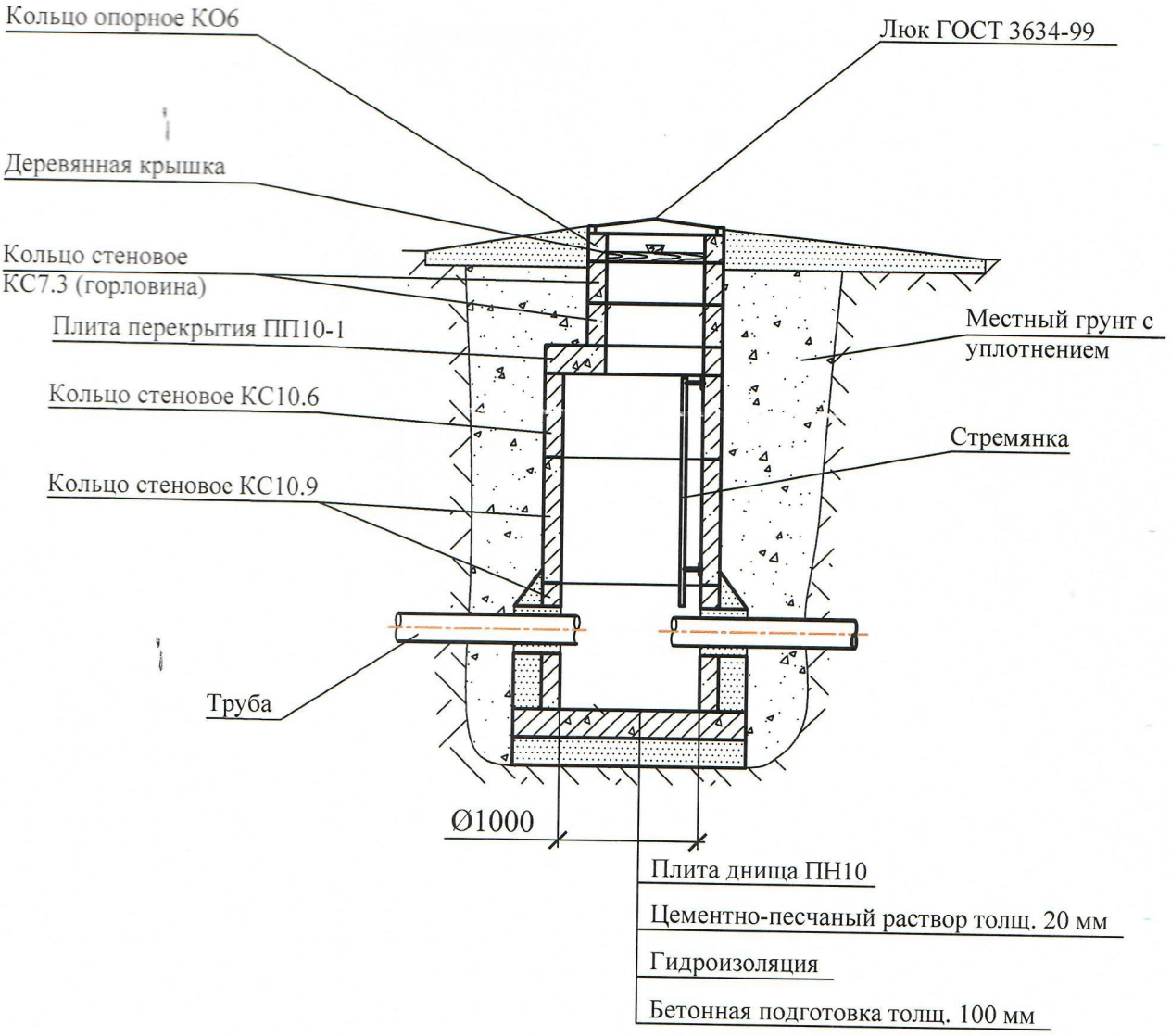

Горизонтальный разрез колодца D1000 мм

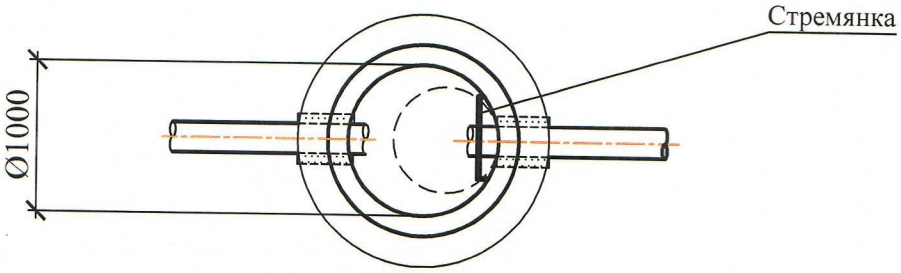

Согласовано

Взам. инв. №

Подп. и дата

Инв. №подл.

Изм.	Кол.уч	Лист	№ док.	Подп.	Дата
Проверил					
Разработал					

Выполнено по рабочим чертежам Т.пр. 901-09-11.84 -АС

Реконструкция группового водовода "Жайрем-Каражал" (Тузкольский водозабор), 2 очередь

Колодцы водопроводные круглые из сборного железобетона для труб Ду 50-600 мм

Стадия	Лист	Листов
ИС		

Исполнительная схема. Вертикальный и горизонтальный разрезы колодца D1000 мм. М 1:50

ТОО "ЖАНЭМ"

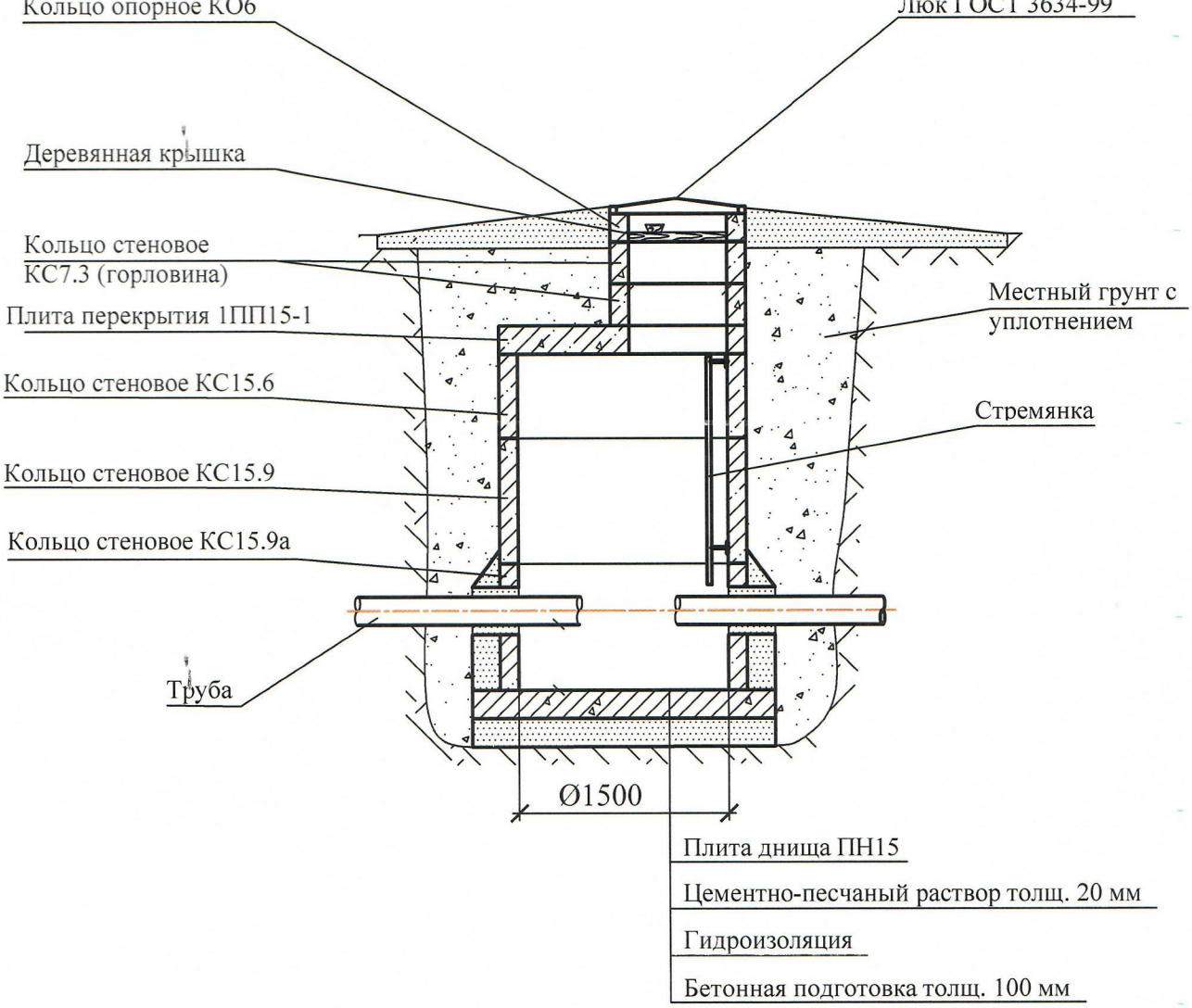

Горизонтальный разрез колодца D1500 мм

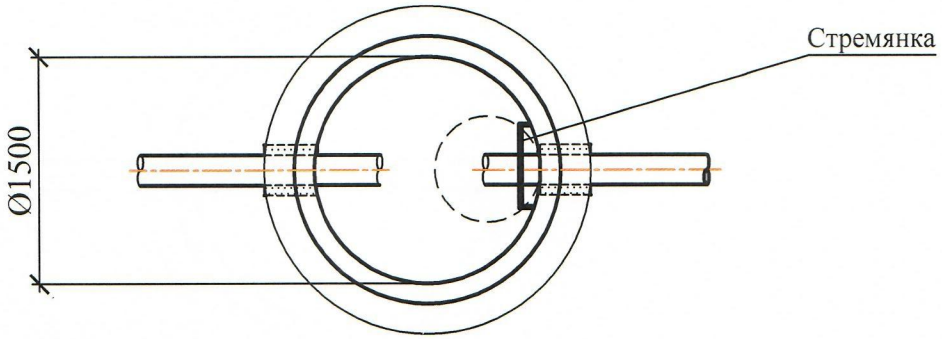

Согласовано

Взам. инв. №

Подп. и дата

Инв. №подл.

Изм.	Кол.уч	Лист	№ док.	Подп.	Дата	Выполнено по рабочим чертежам Т.пр. 901-09-11.84 -АС		
						Реконструкция группового водовода "Жайрем-Каражал" (Тузкольский водозабор), 2 очередь		
						Колодцы водопроводные круглые из сборного железобетона для труб Ду 50-600 мм	Стадия	Лист	Листов
							ИС		
Проверил		Хамидуллин				Исполнительная схема. Вертикальный и горизонтальный разрезы колодца D1500 мм. М 1:50	ТОО "ЖАНЭМ"		
Разработал		Сманов							

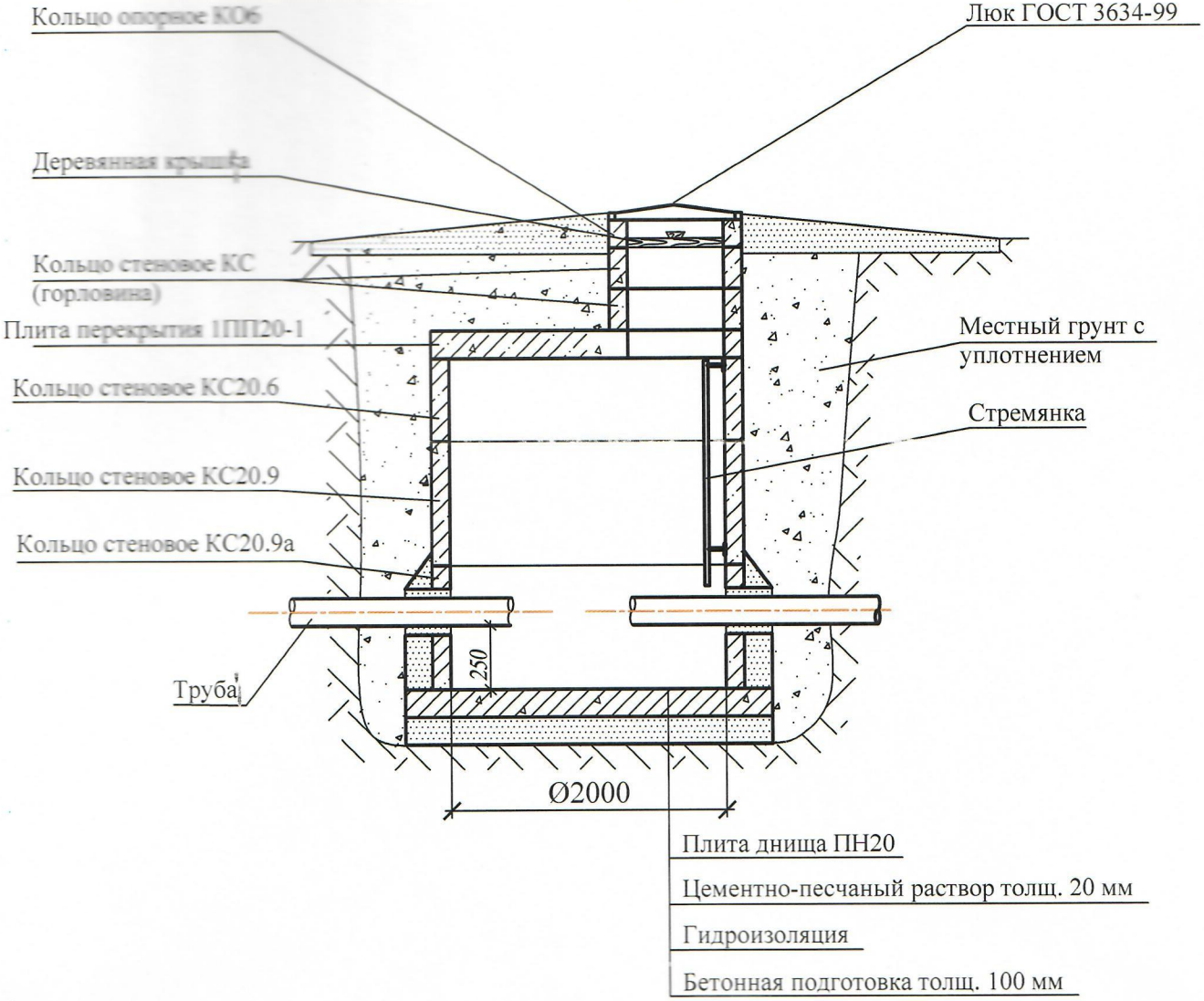

Горизонтальный разрез колодца D2000 мм

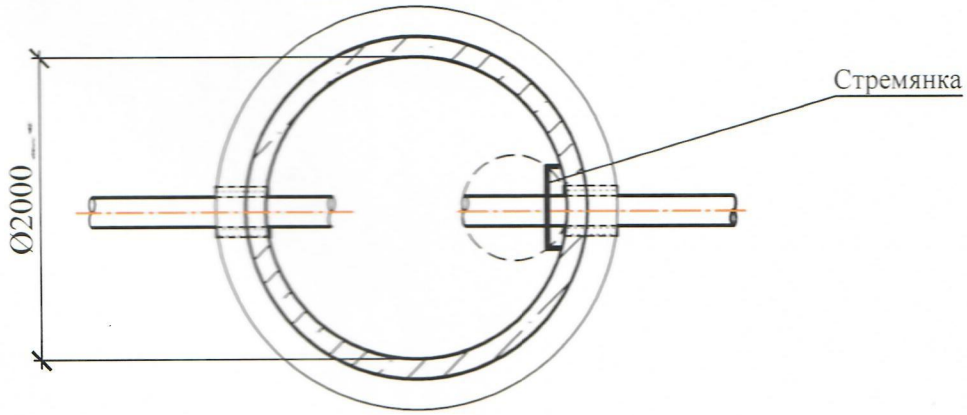

Согласовано

Взам. инв. №

Подп. и дата

Инв. №подл.

Изм.	Кол.уч	Лист	№ док.	Подп.	Дата
Проверил					
Разработал					

Выполнено по рабочим чертежам Т.пр. 901-09-11.84 -АС

Реконструкция группового водовода "Жайрем-Каражал" (Тузкольский водозабор), 2 очередь

Колодцы водопроводные круглые из сборного железобетона для труб Ду 50-600 мм

Стадия	Лист	Листов
ИС		

Исполнительная схема. Вертикальный и горизонтальный разрезы колодца D2000 мм. М 1:50

ТОО "ЖАНЭМ"

Байланған, нөмірленген
22 (жиырма екі) парақ
М.О.