Приложение 1 к приказу
Министра
индустрии и
инфраструктурного развития
Республики Казахстан от 9
августа 2019 года № 632

Утвержден приказом
Министра по инвестициям и
развитию Республики
Казахстан от 8 февраля 2021
года №53

Форма

Акт приемки объекта в эксплуатацию

"30" Мая 2022 года

Заказчик: **ГУ "Отдел строительства, архитектуры и градостроительства Карасайского района", 40900, Каскелен, Карасайский район, Абылай хана , 213, 8(72771)2-95-06-Руководитель Сагындыков Б.Б.**

фамилия, имя, отчество (при наличии) – для физических лиц, наименование организации – для юридических лиц, почтовый индекс, область, город, район, населенный пункт, наименование улицы, номер дома/здания (стационарного помещения)

на основании: **Договора № 28 от 27.05.2021 г.**

Декларация о соответствии(прилагается) **от "30" Мая 2022 г., ТОО "Компания Строй Индустрия" Директор Ахман Самат Қанатұлы, адрес: Алматинская область, Кегенский район, с.Узынбулак, улица Жаксылыков Байбарак, дом №79. БИН 050 240 006 817,**

дата декларации, наименование подрядной (генподрядной) организации, фамилия, имя, отчество (при наличии) руководителя, юридический адрес)

Заключения о качестве строительно-монтажных работ (прилагается):
от "30" Мая 2022 г.,Технический надзор - ТОО "Saulet Trans Servis" Эксперт:Бекентуров Ахмет Ильясович KZ60VJE00031418 от 16.10.2017 г. адрес: г.Алматы.пр.Абая,151,офис1305

дата заключения, наименование организации, фамилия, имя, отчество (при наличии) экспертов технического надзора, № и дата получения аттестатов

Заключения о соответствии выполненных работ проекту (прилагается)
от "30" Мая 2022 г. ТОО "АРС ЛТД" Эксперт: Абдрахманов Серик Нурганатович, KZ85VJE000598756 от 08.08.2017 г. Алматинская область, Талдыкорган Г.А., г. Талдыкорган, Биржан сал, 73.

дата заключения, наименование организации, фамилия, имя, отчество (при наличии) экспертов авторского надзора, № и дата получения аттестатов)

произведя осмотр готовности предъявленного подрядчиком (генеральным подрядчиком) к приемке в эксплуатацию объекта:
«Строительство 5-ти индивидуальных жилых домов в селе Турар Карасайского района Алматинской области»

наименование объекта и вид строительства (новое, расширение, реконструкция, техническое перевооружение, модернизация, капитальный ремонт)

уровень ответственности, техническая и технологическая сложность объекта
второй - нормальный

о адресу: **Республика Казахстан, Алматинская область, Карасайский район, с.о.Жибек жолы, Гурар**

(область, район, населенный пункт, микрорайон, квартал, улица, номер дома (корпуса)

роверив комплектность исполнительной технической документации, подтверждает, что:

.Строительство объекта осуществлено на основании: **Договора № 28 от 27.05.2021 г.**

1) правоустанавливающего документа на земельный участок: решение (постановление) о редоставлении соответствующего права на землю выдано **Акимат Новошамалганского се льского округа от 20.08.2015 года №8-200**

наименование органа, вынесшего решение

либо решения о реконструкции (перепланировке, переоборудовании) помещений (отдельных частей) существующих зданий от «___»_____ 20____ года №_____

наименование органа вынесшего решение

2) талона о приеме уведомления о начале или прекращении осуществления деятельности или определенных действий: **ГУ «Управление государственного архитектурно-строительного контроля Алматинской области» KZ49REA00224542 от 31.05.2021**

наименование органа, принявшего уведомление, дата выдачи талона

3)проекта (проектно-сметной документации) **ТОО "АРС ЛТД" №505/2021**

наименование проектной организации, номер проекта утвержденного(й) Рабочий проект

утвержденным: **ГУ "Отдел строительства Карасайского района №30от 28 мая 2021г.**

наименование организации утвердившей (пере утвердившей) проект и дата утверждения

2. Строительно-монтажные работы осуществлены в сроки:

начало работ **Июнь 2021 г.**

месяц, год

окончание работ **Май 2022 г.**

месяц, год

при продолжительности строительства, месяц:
по норме или по проекту организации строительства, месяц: **6;**
фактически, месяц:**12;**

3. Объект (комплекс) имеет следующие основные технико-экономические показатели (мощность, производительность, производственная площадь, протяженность, вместимость, объем, пропускная способность, провозная способность, число рабочих мест и тому подобное, заполняется по всем объектам(кроме жилых домов) в единицах измерения соответственно целевой продукции или основным видам услуг):

Жилой дом имеет следующие показатели:

Показатели	Единица измерения	По проекту	Фактически
Общая площадь	метр в квадрате (далее – м2)	67,7	67,7
Число этажей	этаж	1	1
Общий строительный объем	метр в кубе (далее – м3)	248,73	248,73
В том числе подземной части	м3	-	-
Площадь встроенных, встроено-пристроенных и пристроенных помещений	м2	-	

4. Технологические архитектурно- строительные решения по объекту характеризуются следующими данными:
краткие технические характеристики по особенностям его размещения

Строительство 5-ти индивидуальных жилых домов в селе Турар Карасайского района Алматинской области

Здание жилого арендного дома,одноэтажное без подвала.Высота жилых помещений от пола до низа потолка 2,7м.Здание прямоугольной формы с размерами в осях 9.00ммх8,3м.Фундаменты-ленточные монолитные.Монолитные стенки толщиной 500мм.Бетон класса С 12/15. Перекрытие здания деревянный щитовой досчатый настил по деревянным несущим балкам.Кровля четырехскатная,с холодным чердаком,с покрытием металлочерепицы,по деревянным стропилам,оконные блоки из ПВХ,двери наружные-стальные,внутренние –деревянные,внутренная отделка включает в себя улучшенную штукатурку 20мм,левкас сухими смесями 1мм по стенам,перегородкам с последующей окраской в/эмульсионной краской. Отделка потолков-подшивка гипсокартонном,левкас сухими смесями 1мм с последующей окраской в/эмульсионной краской.Покрытие пола –в санузле,тамбуре керамическая плитка неглазурованная, в жилых комнатах,кухне,коридоре-линолеум поливинилхлоридный гетерогенный.

по основным материалом и конструкциям, инженерному и техническому оборудованию

5. На объекте установлено предусмотренное проектом оборудование в количестве согласно актам о его приемке после индивидуального испытания и комплексного опробования; (не предусмотрено)

6. Наружные инженерные коммуникации (холодное и горячее водоснабжение, канализация, теплоснабжение, газоснабжение, электроснабжение и связь) обеспечивают нормальную эксплуатацию объекта (здания, сооружения, помещения) и приняты городскими эксплуатационными организациями; (не предусмотрено)

7. Сметная стоимость по утвержденному проекту (проектной - сметной документации): Всего **93586,737** тысяч тенге, в том числе строительно-монтажных работ **83143,207** тысяч тенге; оборудования, инструмента и инвентаря: **416,380** тысяч тенге; прочие затраты: **10027,150** тыс. тенге;

8. Сметная стоимость основных фондов , принимаемых в эксплуатацию **94300,92303**тысяч тенге, в том числе: стоимость строительно-монтажных работ:**83811,6837**тысяч тенге; оборудования, инструмента и инвентаря: **416,380** прочие затраты:**10072,85933** тысяч тенге**;**

9. Доля местного содержания предусмотрена в проектно-сметной документации 97% и фактически применено 79% (на объектах, финансируемых за счет государственных инвестиций и средств квазигосударственного сектора);

10. Класс энергоэффективности здания - высокий «В+»;;

11. Объект построен в соответствии с утвержденным проектом (проектно-сметной документацией) и требованиями государственных нормативных документов в области архитектуры, градостроительства и строительства.

РЕШИЛ: **«Строительство 5-ти индивидуальных жилых домов в селе Турар Карасайского района Алматинской области»**
принять в эксплуатацию

(наименование объекта (комплекса)

Заказчик:
ГОСУДАРСТВЕННОЕ УЧРЕЖДЕНИЕ " Отдел строительства, архитектуры и градостроительства Карасайского района"
РУКОВОДИТЕЛЬ Сагындыков Б.Б.

фамилия, имя, отчество (при наличии), подпись руководителя, М.П. (при наличии)

Технический надзор:

1) Аттестованный(-ые) эксперт(-ы) **Бекентуров А.И. KZ60VJE0031421 , от 16.10.2017г.**

фамилия, имя, отчество (при наличии) подпись эксперта, М.П. (при наличии)

2) Аккредитованная организация **ТОО "Saulet Trans Servis"**
Директор Смагулов Б.С.
(наименование организации) имеющей в своем составе аттестованного(-ых) эксперта(-ов),фамилия,имя,отчество(при его наличии)руководителя,подпись,дата,
Место печати(при наличии)

Авторский надзор:

3) Разработчик проекта **ТОО "АРС ЛТД"**
Директор Файзуллин Р.Д.
(наименование организации) имеющей в своем составе аттестованного(-ых) эксперта(-ов),фамилия,имя,отчество(при его наличии)руководителя,подпись,дата,
Место печати(при наличии)

4) Аттестованный(-ые) эксперт(-ы) **Абдрахманов С.Н.**

фамилия, имя, отчество (при наличии) подпись эксперта, М.П. (при наличии)

Подрядчик (генеральный подрядчик):
ТОО "Компания Строй Индустрия"

Директор: Ахман С.К.

фамилия, имя, отчество (при наличии), подпись руководителя, М.П. (при наличии)

План на отм.±0.000

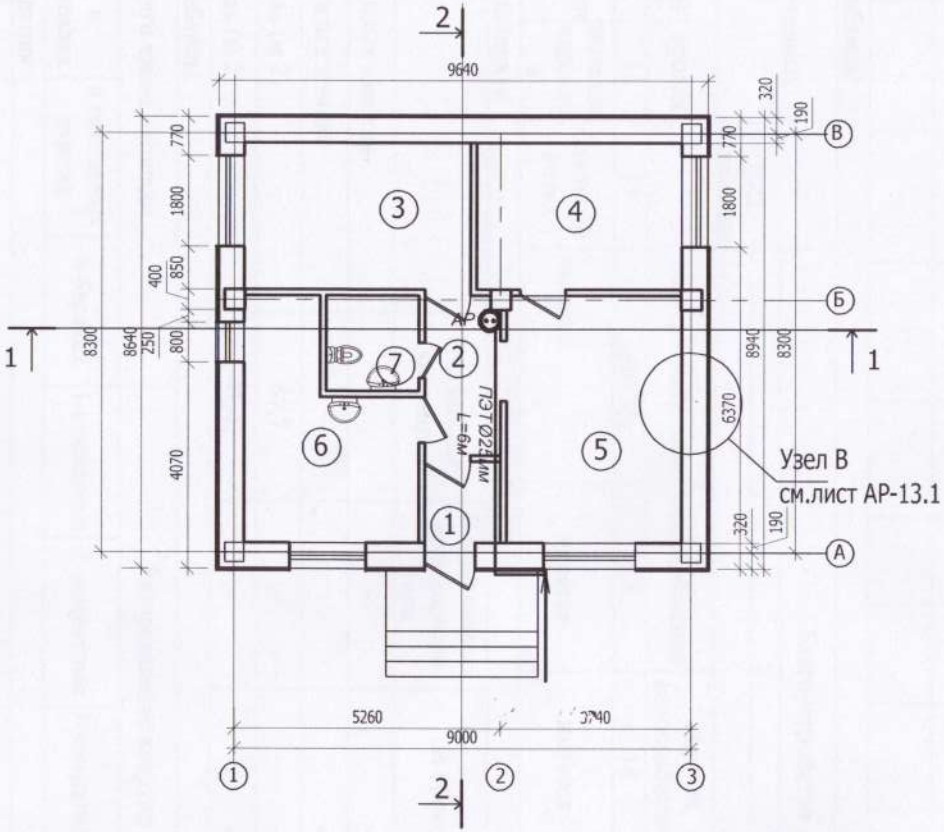

Экспликация помещений

№	Наименование	Площ. помещ. м²	
	Жилой дом		
1	Тамбур	2.33	
2	Прихожая-коридор	4.66	
3	Спальня	12.80	
4	Спальня	11.54	
5	Общая комната	16.54	
6	Кухня	12.73	
7	Санузел	3.43	
	Общая площадь:	64.03	
	Жилая площадь:	41.42	
	Полезная площадь:	62.59	

Инв. № подл. | Подпись и дата | Взам. инв. №

Изм.	Кол.уч.	Лист	№ док.	Подп.	
ГИП					
Разработал					
Проверил					
Норм.контроль					

Строительство 5-ти индивидуальных жилых домов в с.Турар Карасайского района Алматинской области.

Жилой дом
Пятно 1-5.

Стадия	Лист	Листов

Яременко А.В.

Приложение 2
к акту приемки объекта
в эксплуатацию
форма

Технические характеристики объекта
(многоквартирные жилые дома, промышленные, торговые объекты и тому подобное)

Наименование (многоквартирный жилой дом, промышленные, торговые объекты и т.п.)	Общие сведения									
	количество этажей (этаж)	количество квартир	количество помещений, комнат	площадь застройки (м2)	объем здания (м3)	общая площадь (м2)	жилая площадь (м2)	площадь не жилых помещений (м2)	площадь парковочных мест (м2)	площадь балкона, лоджии (м2)
1	2	3	4	5	6	7	8	9	10	11
«Строительство 5-ти индивидуальных жилых домов в селе Турар Карасайского района Алматинской области»	1		-	-	248,73	67,7	41,42	-	-	-

продолжение таблицы

Описание конструктивных элементов			Вид отопления	Благоустройство				
фундамент	стены	кровля		электроснабжение	водоснабжение	горячее водоснабжение	канализация	газоснабжение
12	13	14	15	16	17	18	19	20
ленточный	монолит	металлочерепица	Стальной котел	имеется	имеется	имеется	имеется	имеется

Распределение площади

№		В отдельных квартирах	В помещениях коридорного типа	В общежитиях	В гостиницах
1	Количество жилых квартир		-	-	-
2	Количество жилых комнат		-	-	-
3	Общая площадь (м 2)	67,7	-	-	-
4	Жилая площадь (м 2)	41,42	-	-	-

продолжение таблицы

Из общего числа площади				Распределение квартир по числу комнат				
в мансардах	в подвалах	в цокольных этажах	в бараках	1-комнатные	2-комнатные	3-комнатные	4-комнатные	5-комнатные

Нежилые помещения

Площадь (м2)	Жилая площадь в нежилых помещениях	Торговая	Промышленно-производственных зданий и сооружений	Складская	Бытового обслуживания	Гаражи	Организаций и учреждений управления, научных, банковский, общественных и т.п.
1	2	3	4	5	6	7	8

Основная	-	-	-	-	-	-	-
вспомогательная	-	-	-	-	-	-	-

продолжение таблицы

общественного питания	Учреждений образования	Транспортных зданий и сооружений	Здравоохранения, лечебного назначения	Физкультуры и спорта	Учреждений культуры и искусства	Сооружений инженерных сетей	Прочие	Всего
9	10	11	12	13	14	15	16	17

Перечень документов, прилагаемых к техническим характеристикам объекта:
1. Поэтажные планы _Согласно ПСД_____
2. Экспликация к поэтажным планам __ Согласно ПСД _____
Экспликация земельного участка (м2)

Общая площадь земельного участка	Застроенная площадь			Незастроенная площадь		
	всего	под основными строениями	под прочими постройками и сооружениями	асфальтовые покрытия	прочие замощения	грунт
1	2	3	4	5	6	7

продолжение таблицы

Незастроенная площадь (м2)									
оборудованные площадки				зеленые насаждения					
					в том числе				
всего	спортивные	детские	хозяйственные	всего	газон с деревьями	плодовый сад	газоны, цветочные клумбы	огород	прочие
8	9	10	11	12	13	14	15	16	17

Экспликация к плану объекта

Этаж	Номер помещения, квартиры	Номера частей помещения, квартиры	Назначение частей помещения, квартиры	Площадь по внутреннему обмеру (м2), в том числе			
				Общая	Полезная	Жилая	Нежилая
1	2	3	4	5	6	7	8

продолжение таблицы

Площадь по внутреннему обмеру (м2), в том числе								
В отдельных квартирах	В общежитиях	В гостиницах	Торговая	Промышленно-производственных зданий и сооружений	Складская	Учреждений образования	Предприятий бытового обслуживания	Организаций и учреждений управления, научных, банковских, общественных и т.п.
9	10	11	12	13	14	15	16	17

продолжение таблицы

Площадь по внутреннему обмеру (м2), в том числе							
Предприятий общественного питания	Организации здравоохранения	Физкультурно-спортивная	Учреждений культуры и искусства	Транспортных зданий и сооружений	Сооружений инженерных сетей	Гаражей	Прочие
18	19	20	21	22	23	24	25

Техническое описание конструктивных элементов основного строения

№ п.п.	Наименование конструктивных элементов		Описание конструктивных элементов (материал, отделка и т.д.)
1	2		3
1	Фундамент		Бетон
2	1) наружные и внутренние капитальные стены		Монолит
	2) перегородки		газоблок
3	Перекрытия	чердачное	-
		междуэтажное	Деревянный настил

	Крыша		Металлочерепица	
	Полы	1-го этажа	Линолеумные и керамическая плитка	
		последующих этажей		
	Проемы	окна	Металлопластиковые индивидуального изготовления	
		двери	Внутренние -деревянные; наружные-металлические глухие	
	Отделочные работы	внутренние	Водоэмульсионная окраска	
		наружные	Водоэмульсионная окраска	
8	Горячее водоснабжение		имеется	
9	Водопровод		имеется	
10	Канализация		имеется	
11	Электроосвещение		имеется	
12	Отопление	печное	-	
13		печное газовое	имеется	
14		от ТЭЦ	-	
15		от АГВ	-	
16		от индивидуальной отопительной установки	на газе	имеется
17			на твердом топливе	-
18		от районной котельной	на газе	-
19			на твердом топливе	-
20	Разные работы			

Техническое описание служебных построек

Показатели		Наименование служебных построек
Площадь (м 2)		-
Высота строения (м)		-
Объем строения (м 3)		-
Фундамент		-
Стены		-
Перекрытия		-
Крыша		-
Полы		-
Окна		-
Двери		-
Внутренняя отделка		-
Наружная отделка		-
Печи		-

Техническое описание внутри дворовых сооружений

Наименование сооружений	Размер в метрах				Объем (м3)	Материал
	длина	ширина	площадь	высота или глубина		
1	2	3	4	5	6	7

Техническое описание отдельных частей строения (подвалов, полуподвалов, мезонинов, мансард)

Наименование и назначение отдельных частей строения	Заглубление спланированной поверхности земли до пола подвала	Описание элементов					
		стены	перекрытия	полы	внутренняя отделка	крыша	дополнительные устройства
1	2	3	4	5	6	7	8

Техническое описание нежилых пристроек к основному строению

Наименование конструктивных элементов		Техническое описание конструктивных элементов
1		2
Фундамент		-
Стены и перегородки		-
Крыша		-
Полы		-
Перекрытия		-
Проемы	-	
	-	
Отделочные работы	-	
	-	
Разные работы		-
Итого:		-
Фундамент		-
Стены и перегородки		-
Крыша		-
Полы		-
Перекрытия		-
Проемы	-	-
	-	
Отделочные работы	-	
	-	
Разные работы		-
Итого:		-
Фундамент		-
Стены и перегородки		-
Крыша		-
Полы		-
Перекрытия		-
Проемы	-	
Отделочные работы		

Исчисление площадей и объемов основной и отдельных частей строения
(подвалов, полуподвалов, мезонинов, мансард, крыш, пристроек и т.п.)

Наименование частей строения и пристроек	Формула для подсчета площадей по наружному обмеру	Площадь (м 2)	Высота (м)	Объем (м 3)	Наименование частей строения и пристроек	Формула для подсчета площадей по наружному обмеру	Площадь (м 2)	Высота (м)	Объем (м 3)
1	2	3	4	5	6	7	8	9	10

Заказчик ГУ "Отдел строительства, архитектуры и градостроительства Карасайского района"

Руководитель **Сагындыков Б.Б.**

фамилия, имя, отчество (при наличии), подпись руководителя

Место печати (при наличии)

Авторский надзор **ТОО "АРС ЛТД"** Абдрахманов С.Н.

фамилия, имя, отчество (при наличии), подпись эксперта

Место печати (при наличии)