ТОО"Жылыой-Проект"

Рабочий проект

Капитальный ремонт здания "Центральная районная больница на 50 коек"

Заказчик: Коммунальное государственное предприятие на праве хозяйственного ведения «Индерский центральная районная больница»

АРХИТЕКТУРНО-СТРОИТЕЛЬНЫЕ РЕШЕНИЯ
Здание больницы
ТОМ III. Книга 2
121-АС

Директор
ТОО «Жылыой-Проект»

Ғалымжан Қ.Ғ.

г.Атырау 2021г.

Ведомость чертежей основного комплекта АС

Лист	Наименование	Примечание
1	Общие данные(начало)	
2	Общие данные(продолжение)	
3	План капремонта первого этажа	
4	План капремонта второго этажа	
5	План первого этажа после капремонта	
6	План второго этажа после капремонта	
6.1	План первого этажа для доступности МГН	
6.2	План второго этажа для доступности МГН	
7	Фасад А-Д, Д-А	
8	Фасад 1-8, 8-1	
9	Разрез 1-1, 2-2	
10	План полов и перемычек 1-го этажа	
11	План полов и перемычек 2-го этажа	
12	Спецификация элементов заполнения оконных, витражных, дверных проемов.	
13	Ведомость отделки помещений 1-этажа	
14	Ведомость отделки помещений 2-этажа	
15	Крыльцо-1	
16	Крыльцо-2	
17	Ведомость объемов демонтажных работ	

ВЕДОМОСТЬ ОСНОВНЫХ КОМПЛЕКТОВ РАБОЧИХ ЧЕРТЕЖЕЙ

ОБОЗНАЧЕНИЕ	НАИМЕНОВАНИЕ	ПРИМЕЧАНИЕ
АС	АРХИТЕКТУРНО-СТРОИТЕЛЬНЫЕ РЕШЕНИЯ	

ВЕДОМОСТЬ ССЫЛОЧНЫХ И ПРИЛАГАЕМЫХ ДОКУМЕНТОВ

ОБОЗНАЧЕНИЕ	НАИМЕНОВАНИЕ	ПРИМЕЧАНИЕ
	ССЫЛОЧНЫЕ ДОКУМЕНТЫ	
СН РК 1.02-03-2011	ПОРЯДОК РАЗРАБОТКИ , СОГЛАСОВАНИЯ , УТВЕРЖДЕНИЯ	
	И СОСТАВ ПРОЕКТНОЙ ДОКУМЕНТАЦИИ НА СТРОИТЕЛЬСТВО	
СП РК 3.02-113-2014	«ЛЕЧЕБНО-ПРОФИЛАКТИЧЕСКИЕ УЧРЕЖДЕНИЯ».	
СЕРИЯ 1.038.1-1.1 ВЫП.1	ПЕРЕМЫЧКИ ЖЕЛЕЗОБЕТОННЫЕ	
ТУ640 РК 388001050062 ТОО-03-99	ОКНА, ВИТРАЖИ И ДВЕРИ ИЗ АЛЮМИНИЕВЫХ ПРОФИЛЕЙ	
	ИМПОРТНОГО ПРОИЗВОДСТВА	
ГОСТ 30674-99	БЛОКИ ОКОННЫЕ ИЗ ПОЛИВИНИЛХЛОРИДНЫХ ПРОФИЛЕЙ	
ГОСТ 31173-2016	БЛОКИ ДВЕРНЫЕ СТАЛЬНЫЕ	
СП РК 2.01-101-2013	ЗАЩИТА СТРОИТЕЛЬНЫХ КОНСТРУКЦИЙ ОТ КОРРОЗИЙ	
СП РК 2.02-101-2014	ПОЖАРНАЯ БЕЗОПАСНОСТЬ ЗДАНИИ И СООРУЖЕНИЙ	

ПРИМЕЧАНИЯ:
1. ОБЩИЕ УКАЗАНИЯ СМОТРЕТЬ НА ЛИСТЕ 2.
2. ДАННЫЙ ЛИСТ ЧИТАТЬ СОВМЕСТНО С ЛИСТОМ 2.

ТЕХНИЧЕСКИЕ РЕШЕНИЯ, ПРИНЯТЫЕ В ПРОЕКТЕ, СООТВЕТСТВУЮТ ТРЕБОВАНИЯМ ЭКОЛОГИЧЕСКИХ, САНИТАРНО-ТЕХНИЧЕСКИХ, ПРОТИВОПОЖАРНЫХ И ДРУГИХ НОРМ, ДЕЙСТВУЮЩИХ НА ТЕРРИТОРИИ РЕСПУБЛИКИ КАЗАХСТАН, И ОБЕСПЕЧИВАЮТ БЕЗОПАСНУЮ ДЛЯ ЖИЗНИ И ЗДОРОВЬЯ ЛЮДЕЙ ЭКСПЛУАТАЦИЮ ОБЪЕКТА ПРИ СОБЛЮДЕНИИ ПРЕДУСМОТРЕННЫХ В ПРОЕКТЕ МЕРОПРИЯТИЙ.

ГЛАВНЫЙ ИНЖЕНЕР ПРОЕКТА /Рахмет Ш./

Изм.	Кол.	Лист	N док.	Подпись	Дата
Разработал		Шагиров А			
Проверил		Рахмет Ш.			
Н. контроль		Рахмет Ш.			
ГИП		Рахмет Ш.			

121-АС

Капитальный ремонт здания
"Центральная районная больница на 50 коек"

Здание больницы

Стадия	Лист	Листов
РП	1	17

Общие данные(начало)

ТОО "Жылыой-Проект"

Взам. инв. No | Подпись и дата | Инв. No подл.

Формат А3

ОБЩИЕ УКАЗАНИЯ

1. ДАННЫЙ РАЗДЕЛ РАБОЧЕГО ПРОЕКТА КАПИТАЛЬНЫЙ РЕМОНТ ЗДАНИЯ "ЦЕНТРАЛЬНАЯ РАЙОННАЯ БОЛЬНИЦА НА 50 КОЕК" РАЗРАБОТАН НА ОСНОВАНИИ:
   - ДОГОВОРА №121 от 13.04.2021 г, ПОДПИСАННОГО МЕЖДУ ЗАКАЗЧИКОМ И ИСПОЛНИТЕЛЕМ;
   - ЗАДАНИЯ НА ПРОЕКТИРОВАНИЕ, УТВЕРЖДЕННОГО ЗАКАЗЧИКОМ;
   - ИСХОДНЫХ ДАННЫХ ПРЕДОСТАВЛЕННЫХ ЗАКАЗЧИКОМ;
   - ТЕХНИЧЕСКОГО ЗАКЛЮЧЕНИЕ ТОО "QENES ENGINEERING" ОТ 21.10.2019
   - ДЕФЕКТНОГО АКТА УТВЕРЖДЕННОЕ ДИРЕКТОРОМ КГП
   - ДЕЙСТВУЮЩИХ НОРМАТИВНЫХ ДОКУМЕНТОВ И ПРАВИЛ РЕСПУБЛИКИ КАЗАХСТАНА;

2. КОМПЛЕКТ ЧЕРТЕЖЕЙ МАРКИ АС РАЗРАБОТАН ДЛЯ СЛЕДУЮЩИХ ПРИРОДНО-КЛИМАТИЧЕСКИХ УСЛОВЯХ: - КЛИМАТИЧЕСКИЙ РАЙОН СТРОИТЕЛЬСТВА IVГ;
- НОРМАТИВНАЯ СНЕГОВАЯ НАГРУЗКА, 80 кгс/м2;
- НОРМАТИВНАЯ ВЕТРОВАЯ НАГРУЗКА, 77 кгс/м2;
- ТЕМПЕРАТУРА НАРУЖНОГО ВОЗДУХА - МИНУС 24,9°С;
- УРОВЕНЬ ОТВЕТСТВЕННОСТИ - II;
- СТЕПЕНЬ ОГНЕСТОЙКОСТИ - II;
- ФУНКЦИОНАЛЬНАЯ ПОЖАРНАЯ ОПАСНОСТЬ - Ф3,4.

3. ЗА УСЛОВНУЮ ОТМЕТКУ 0.000 ПРИНЯТ УРОВЕНЬ ЧИСТОГО ПОЛА I-ГО ЭТАЖА ЗДАНИЯ

4. АРХИТЕКТУРНО -СТРОИТЕЛЬНЫЕ РЕШЕНИЯ

ЗДАНИЯ ИНФЕКЦИОННОГО ОТДЕЛЕНИЕ ИМЕЕТ СЛОЖНУЮ Г-ОБРАЗНУЮ ФОРМУ В ПЛАНЕ С РАЗМЕРАМИ 59,2 Х 44,0 М ПО ОСЯМ.

ЗДАНИЯ ДВУХЭТАЖНОЕ, ВЫСОТА 3,15М ОТ УРОВНЯ ПОЛА ДО НИЗА ПЕРЕКРЫТИЯ.

ПРОЕКТОМ ПРЕДУСМАТРИВАЕТСЯ КАПИТАЛЬНЫЙ РЕМОНТ ЗДАНИИ.

ПРЕДУСМАТРИВАЕТСЯ ДЕМОНТАЖ ГКЛ ПЕРЕГОРОДОК, РАЗБОРКА ПОКРЫТИЯ ПОЛОВ ИЗ КЕРАМИЧЕСКИХ ПЛИТОК, ИЗ ЛИНОЛЕУМА, РАЗБОРКА КЕРАМИЧЕСКИХ ПЛИНТУСОВ И ПЛИНТУСОВ ИЗ ПВХ, РАЗБОРКА ОБЛИЦОВКИ СТЕН ИЗ КЕРАМИЧЕСКИХ ГЛАЗУРОВАННЫХ ПЛИТОК, СНЯТЬ СТЕННЫЕ КРАСКИ, ОТБИВКА ШТУКАТУРКИ, ДЕМОНТАЖ ОБШИВОЧНЫХ МАТЕРИАЛОВ СТЕНЫ, ДЕМОНТАЖ ВСЕХ ДВЕРЕЙ И ОКОН, ДЕМОНТАЖ КЛАДКИ КИРПИЧА НА МЕСТАХ ДВЕРНЫХ И ОКОННЫХ ПРОЕМОВ, СНЯТЬ СТЕННЫЕ КРАСКИ, ДЕМОНТАЖ КРЫЛЕЦ И НАВЕСОВ ВХОДНЫХ ГРУПП.

СТРОИТЕЛЬНЫЕ РАБОТЫ ВКЛЮЧАЕТ В СЕБЕ УСТРОЙСТВА ПЕРЕГОРОДОК ИЗ ОБЫЧНЫХ КИРПИЧЕЙ, ПОКРЫТИЯ ПОЛОВ ИЗ КАФЕЛЯ, ИЗ ЛИНОЛЕУМА, УСТРОЙСТВА ПЛИНТУСОВ ПО ТИПУ ПОЛОВ, ОБЛИЦОВКА КАФЕЛЕМ ПОВЕРХНОСТИ СТЕН, ШТУКАТУРКА И ПОКРАСКА ВОДОДИСПЕРСНОЙ КРАСКОЙ, ПОКРАСКА МАСЛЯНОЙ., ЗАТИРКА БЕТОНИТОМ И ПОКРАСКА ВОДОЭМУЛЬСИОННЫМИ СОСТАВАМИ ПОТОЛКОВ, УСТАНОВКА ОКОН И ДВЕРЕЙ, КРЫЛЬЦА, ПАНДУСОВ, НАВЕСОВ НАД ВХОДНЫМИ ГРУППАМИ, УСТРОЙСТВО ОТМОСТКИ.

УТЕПЛЕНИЕ НАРУЖНЫХ СТЕН ПО ПРОЕКТУ НЕ ПРЕДУСМАТРИВАЕТСЯ.

ВХОДЫ В КАБИНЕТЫ ВРАЧЕЙ И ПРОЦЕДУРНЫЕ НЕ ОБОРУДОВАНЫ СВЕТОВЫМИ СИГНАЛИЗАТОРАМИ ВЫЗОВА ПАЦИЕНТОВ. ПО ПРОЕКТУ НЕ ПРЕДУСМАТРИВАЕТСЯ.

5. СУЩЕСТВУЮЩЕЕ ПОЛОЖЕНИЕ ОБЪЕКТА
- ФУНДАМЕНТ - ФБС БЛОКИ;
- НАРУЖНЫЕ ОГРАЖДАЮЩИЕ СТЕНЫ - ИЗ РАКУШЕБЛОКА С ОБЛИЦОВКОЙ ИЗ СИЛИКАТНОГО КИРПИЧА.
- ВНУТРЕННИЕ СТЕНЫ И ПЕРЕГОРОДКИ - ИЗ РАКУШЕБЛОКА С ОБЩИВКОЙ ГИПСОКАРТОНА ТОЛЩИНОЙ 0,6 М И ИЗ ГИПСОКАРТОНА ТОЛЩИНОЙ-0,12М..;
- ПЕРЕКРЫТИЕ - ЖЕЛЕЗОБЕТОННЫЕ ПУСТОТНЫЕ ПЛИТЫ;
- ЛЕСТНИЦЫ - ЖЕЛЕЗОБЕТОННЫЕ ЛЕСТНИЧНЫЕ МАРШИ И ПЛОЩАДКИ;
- КРЫША - ЧЕРДАЧНАЯ ШАТРОВОГО ТИПА ИЗ ДЕРЕВЯННОЙ КОНСТРУКЦИИ.
- КРОВЛЯ ЗДАНИЯ ВЫПОЛНЕНА ИЗ ПРОФЛИСТА;
- ОКНА - ПЛАСТИКОВЫЕ ОКОННЫЕ БЛОКИ;
- ДВЕРИ - ДЕРЕВЯННЫЕ ДВЕРНЫЕ БЛОКИ;
- ПОЛЫ - ЛИНОЛЕУМ, НАПОЛЬНАЯ ПЛИТКА;

6. ПРИНЯТЫЕ КОНСТРУКТИВНЫЕ РЕШЕНИЯ:

ЗА ОТНОСИТЕЛЬНУЮ ОТМЕТКУ +0.000 ПРИНЯТ УРОВЕНЬ ЧИСТОГО ПОЛА 1-ГО ЭТАЖА СУЩ. ЗДАНИЯ.

-ГИПСОКАРТОННЫЕ ПЕРЕГОРОДКИ БЕЗ ИЗМЕНЕНИЕ ПЛАНИРОВКИ МЕНЯЕТСЯ НА КИРПИЧ КОРПо 1НФ/100/25/2,0 ПО ГОСТ 530-2012 НА РАСТВОРЕ М25, ТОЛЩИНОЙ 120мм;

-ПОЛЫ - ЛИНОЛЕУМ, КЕРАМИЧЕСКИЕ.

-ДВЕРИ НАРУЖНЫЕ – МЕТАЛЛИЧЕСКИЕ ПО ГОСТ 31173-2003.

-ДВЕРИ ВНУТРЕННИЕ – ДЕРЕВЯННЫЕ, МЕТАЛЛИЧЕСКИЕ ПО ГОСТ 6629-88 И ГОСТ 31173-2003.

-ВИТРАЖ – АЛЮМИНИЕВЫЙ.

-ПЕРЕМЫЧКИ - СБОРНЫЕ ЖЕЛЕЗОБЕТОННЫЕ ПО СЕРИИ 1.038.1-1.1.

-ОКНА - МЕТАЛЛОПЛАСТИКОВЫЕ ПО ГОСТ 30674-99 С ТРОЙНЫМ ОСТЕКЛЕНИЕМ С ДВУХКАМЕРНЫМ ПАКЕТОМ;

-ПОДОКОННЫЕ ДОСКИ - МЕТАЛЛОПЛАСТИКОВЫЕ.

-ВНУТРЕННЯЯ ОТДЕЛКА ПОТОЛКА - ЗАТИРКА БЕТОНИТОМ. ПОКРАСКА ВОДОЭМУЛЬСИОННОЙ КРАСКОЙ.

-ВНУТРЕННЯЯ ОТДЕЛКА СТЕНЫ - ОТДЕЛКА КЕРАМИЧЕСКОЙ ПЛИТКОЙ, ОКРАСКА ВОДОДИСПЕРСНЫМИ СОСТАВАМИ. ОБЛИЦОВКА ГЛАЗУРОВАННЫМИ ПЛИТКАМИ.

-НАВЕС И КАРКАС НАВЕСА НАД ВХОДНЫМИ ГРУППАМИ - ОКРАСКА;

-ПАНДУС - ЖЕЛЕЗОБЕТОННЫЙ МОНОЛИТНЫЙ С УКЛОНАМИ 10% ДЛЯ ПЕРЕДНИХ КРЫЛЕЦ СООТВЕТСТВЕННО, С ПЕРИЛАМИ;

-ВОКРУГ ЗДАНИЯ ВЫПОЛНЯЕТСЯ БЕТОННАЯ ОТМОСТКА ТОЛЩИНОЙ - 100мм, ШИРИНОЙ 1000мм ПО ЩЕБЕНОЧНОМУ ОСНОВАНИЮ ТОЛЩИНОЙ 100мм И ШИРИНОЙ 1000мм.

7. ВСЕ ОБЩЕСТРОИТЕЛЬНЫЕ РАБОТЫ ВЫПОЛНИТЬ В СООТВЕТСТВИИ С ТРЕБОВАНИЯМИ СН РК 5.03-07-2013 "НЕСУЩИЕ И ОГРАЖДАЮЩИЕ КОНСТРУКЦИИ" И СН РК 1.03.-05-2011 "ОХРАНА ТРУДА И ТЕХНИКА БЕЗОПАСНОСТИ В СТРОИТЕЛЬСТВЕ", А ТАКЖЕ УКАЗАНИЯМИ В ПРИМЕНЕННЫХ СТАНДАРТАХ И ТИПОВЫХ СЕРИЯХ.

8. ПРОИЗВОДСТВО РАБОТ ПРИ ОТРИЦАТЕЛЬНЫХ ТЕМПЕРАТУРАХ ВЕСТИ В СООТВЕТСТВИИ С СН РК 5.03-07-2013 "НЕСУЩИЕ И ОГРАЖДАЮЩИЕ КОНСТРУКЦИИ".

9. МЕРОПРИЯТИЕ ПО АНТИКОРРОЗИОННОЙ ЗАЩИТЕ МЕТАЛЛИЧЕСКИХ КОНСТРУКЦИЙ ВЫПОЛНИТЬ СОГЛАСНО ТРЕБОВАНИЙ СН РК 2.01-01-2013 "ЗАЩИТА СТРОИТЕЛЬНЫХ КОНСТРУКЦИЙ ОТ КОРРОЗИИ".

ПРОТИВОПОЖАРНЫЕ МЕРОПРИЯТИЯ

ПРОТИВОПАЖАРНЫЕ МЕРОПРИЯТИЯ В ПРОЕКТЕ ВЫПОЛНЕНЫ В СООТВЕТСТВИИ С ТРЕБОВАНИЯМИ СН РК 2.02-01-2014 " ПОЖАРНАЯ БЕЗОПАСНОСТЬ ЗДАНИЙ И СООРУЖЕНИЙ ".

ОБЪЕМНО -ПЛАНИРОВОЧНЫЕ ПОКАЗАТЕЛИ

ОБЩАЯ ПЛОЩАДЬ - 2054,75 М2;
ПЛОЩАДЬ ЗАСТРОЙКИ - 1463,67 М2;
СТРОИТЕЛЬНЫЙ ОБЪЕМ - 10188,7 М3.
РАСЧЕТНАЯ ПЛОЩАДЬ - 1358,73М2;
ПОЛЕЗНАЯ ПЛОЩАДЬ - 1899,46М2

Взам. инв. No	Подпись и дата	Инв. No подл.

Изм.	Кол.	Лист	N док.	Подпись	Дата	121-АС		
						Капитальный ремонт здания "Центральная районная больница на 50 коек"		
Разработал		Шагиров А				Здание больницы	Стадия	Лист	Листов
Проверил		Рахмет Ш.					РП	2	
Н. контроль		Рахмет Ш.							
ГИП		Рахмет Ш.				Общие данные(продолжение)	ТОО "Жылыой-Проект"		

Формат А3

План капремонта первого этажа

МАСШТАБ 1:100

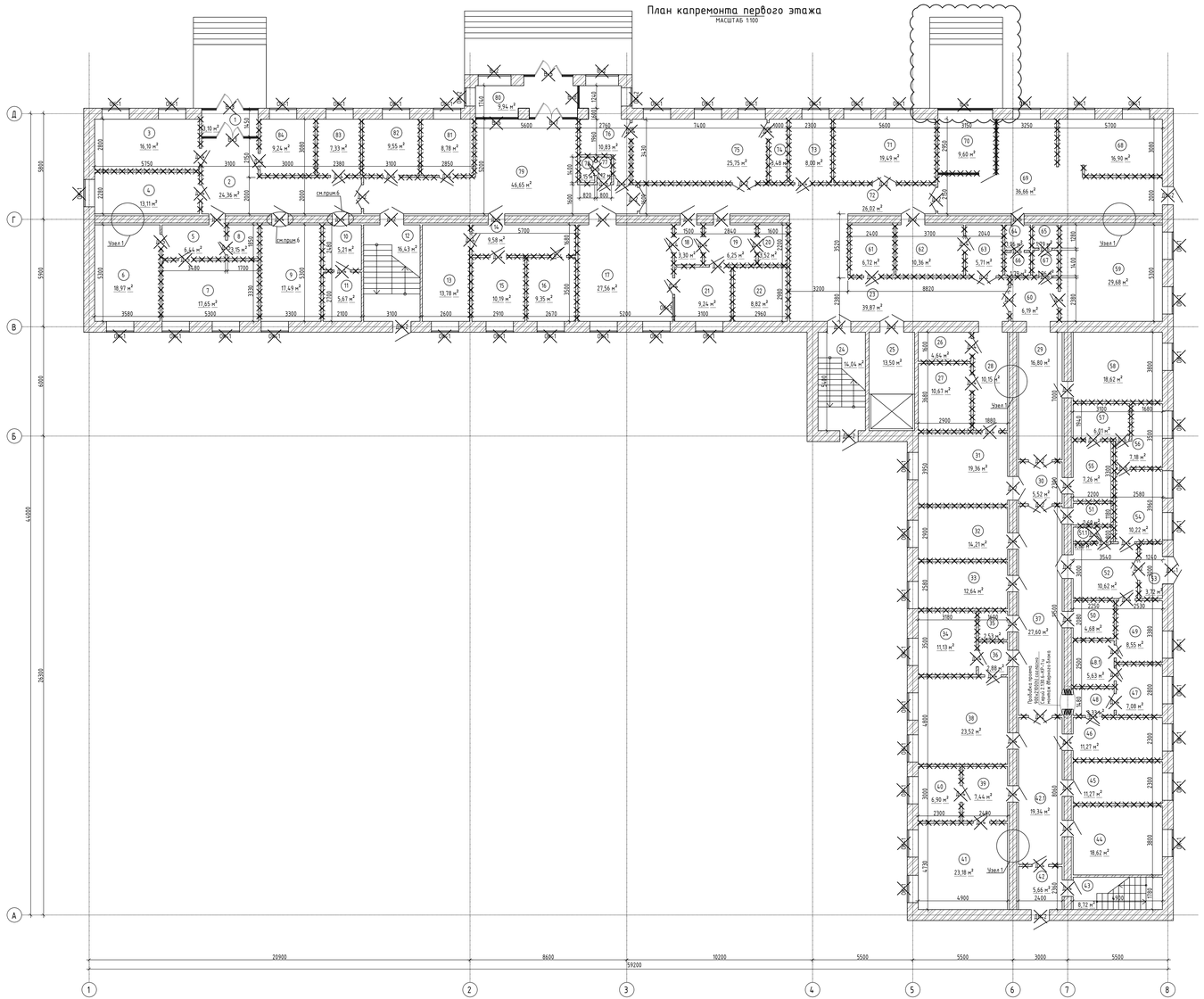

УЗЕЛ 1

МАСШТАБ 1:20

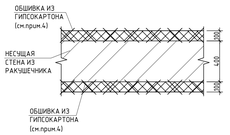

Экспликация помещений (начало)

Номер помещения	Наименование	Площадь, м²	Кат. помещения
1	Коридор	3,10	
2	Коридор	24,36	
3	зуб. врач	16,10	
4	каб. бухгалтера	13,11	
5	Коридор	6,44	
6	Кабинет гл. врача	18,97	
7	комната отдыха	17,65	
8	с/у	3,15	
9	аптека	17,49	
10	склад	5,21	
11	склад	5,67	
12	Лестничная клетка	16,43	
13	Лаборатория	13,78	
14	Коридор	9,58	
15	Лаборатория	10,19	
16	Лаборатория	9,35	
17	рентген	27,56	
18	Коридор	3,30	
19	Коридор	6,25	
20	Кладовая	3,52	
21	УЗИ	9,24	
22	Лаборатория	8,82	
23	Коридор	39,87	
24	Лестничная клетка	14,04	
25	Лифт	13,50	
26	Кладовая	4,64	
27	Кабинет	10,67	
28	Коридор	10,15	
29	Коридор	16,80	
30	Коридор	5,52	
31	Кабинет	19,36	
32	Столовая	14,21	
33	Палата на 1 койки	12,64	
34	Палата на 1 койки	11,13	
35	с/у	2,53	
36	Коридор	2,88	
37	Коридор	27,60	
38	Палата на 3 койки	23,52	
39	Коридор	7,44	
40	Палата на 1 койки	6,90	
41	Палата на 2 койки	23,18	
42	Коридор	5,66	
42.1	Коридор	19,34	
43	Лестничная клетка	8,72	

Экспликация помещений (продолжение)

Номер помещения	Наименование	Площадь, м²	Кат. помещения
44	Палата на 2 койки	18,62	
45	Раздевалка	11,27	
46	Палата на 1 койки	11,27	
47	Палата на 1 койки	7,08	
48	Коридор	3,33	
48.1	с/у	5,63	
49	с/у	8,55	
50	каб. окулиста	4,68	
51	Кладовая	2,60	
51.1	с/у	0,88	
52	Коридор	10,62	
53	Коридор	3,72	
54	Фильтровальня	10,22	
55	Коридор	7,26	
56	Стирка	7,18	
57	с/у	6,01	
58	кабинет	18,62	
59	кабинет	29,68	
60	Коридор	6,19	
61	Кладовая	6,72	
62	Кабинет	10,36	
63	подсобная	5,71	
64	с/у	1,96	
65	с/у	1,79	
66	с/у	1,79	
67	с/у	1,96	
68	Приемная	16,90	
69	Коридор	36,66	
70	Приемная	9,60	
71	Скорая	19,49	
72	Коридор	26,02	
73	Кабинет	8,00	
74	Кабинет	3,48	
75	Кабинет	25,75	
76	ССО	10,83	
77	с/у	1,12	
78	с/у	1,15	
79	Холл	46,65	
80	Коридор	9,94	
81	Зав. хоз	8,78	
82	ст. медсестра	9,55	
83	зам. глав. врача	7,33	
84	Раздевалка	9,24	

Условные обозначения

- стены подлежащие демонтажу
- пробиваемый проем в стене
- двери подлежащие демонтажу
- демонтируемая часть объекта
- окна подлежащие демонтажу

ПРИМЕЧАНИЯ:

1. ПЕРЕЧЕНЬ ЧЕРТЕЖЕЙ И ОБЩИЕ УКАЗАНИЯ СМОТРЕТЬ НА ЛИСТАХ 1 И 2.
2. ЗА УСЛОВНУЮ ОТМЕТКУ 0.000 ПРИНЯТ ВЕРХНИЙ УРОВЕНЬ ЧИСТОГО ПОЛА 1-ГО ЭТАЖА.
3. ВСЕ РАЗМЕРЫ ДАНЫ В МИЛЛИМЕТРАХ, ВСЕ ВЫСОТНЫЕ ОТМЕТКИ УКАЗАНЫ В МЕТРАХ, ЕСЛИ НЕТ ДРУГИХ УКАЗАНИЙ.
4. ДЕМОНТИРОВАТЬ ОБШИВКУ ИЗ ГИПСОКАРТОНА-1137,78 М2 НА ВЕСЬ ЭТАЖ, И ВЫРАВНИВАТЬ ШТУКАТУРКОЙ 20ММ.
5. ВЕДОМОСТЬ ВСЕХ ДЕМОНТАЖНЫХ РАБОТ СМ. НА ЛИСТЕ АС-17
6. МЕТАЛЛИЧЕСКИЕ РЕШЕТЧАТЫЕ ДВЕРИ В ПОМЕЩЕНИЯХ 9 И 10 ОСТАВИТЬ.

Изм.	Кол.	Лист	N док.	Подпись	Дата	121-АС		
						Капитальный ремонт здания "Центральная районная больница на 50 коек"		
Разработал		Шакиров А.				Здание больницы	Стадия	Лист	Листов
Проверил		Рахимет Ш.					РП	3	
Н. контроль		Рахимет Ш.							
ГИП		Рахимет Ш.				План капремонта первого этажа	ТОО "Жылыой-Проект"	

Формат А2х3

Инв. No подл. | Подпись и дата | Взам. инв. No

План капремонта второго этажа

МАСШТАБ 1:100

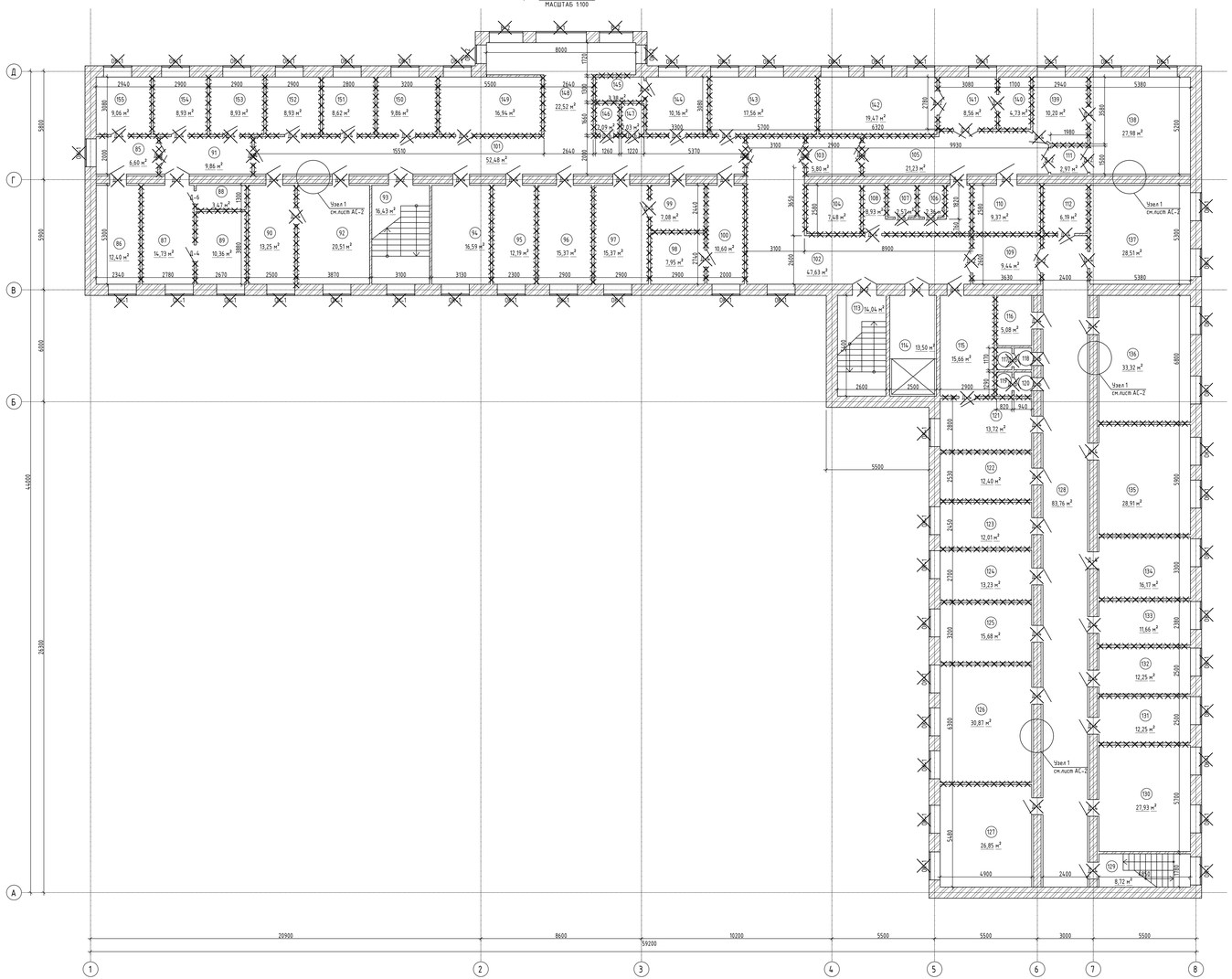

Экспликация помещений

Номер помещения	Наименование	Площадь, м²	Кат. помещения
85	Коридор	6,60	
86	Палата на 2 койки	12,40	
87	Палата на 2 койки	14,73	
88	с/у	3,47	
89	Палата на 1 койки	10,36	
90	Палата на 1 койки	13,25	
91	Коридор	9,86	
92	Процедурная	20,51	
93	Лестничная клетка	16,43	
94	Палата на 2 койки	16,59	
95	Палата на 1 койки	12,19	
96	Перевязочная	15,37	
97	Палата на 1 койки	15,37	
98	Палата на 1 койки	7,95	
99	Палата на 1 койки	7,08	
100	Палата на 1 койки	10,60	
101	Коридор	52,48	
102	Коридор	47,63	
103	Коридор	5,80	
104	Кабинет	7,48	
105	Коридор	21,23	
106	с/у	2,36	
107	с/у	2,57	
108	Коридор	8,93	
109	Коридор	9,44	
110	Кабинет	9,37	
111	Коридор	2,97	
112	с/у	6,19	
113	Лестничная клетка	14,04	
114	Лифт	13,50	
115	сестра-хозяйка	15,66	
116	с/у	5,08	
117	с/у	0,96	
118	с/у	1,10	
119	с/у	1,06	
120	с/у	1,21	

Экспликация помещений

Номер помещения	Наименование	Площадь, м²	Кат. помещения
121	Столовая	13,72	
122	ординаторская	12,40	
123	кабинет	12,01	
124	Палата на 1 койки	13,23	
125	Процедурная	15,68	
126	Палата на 3 койки	30,87	
127	Палата на 3 койки	26,85	
128	Коридор	83,76	
129	Лестничная клетка	8,72	
130	Палата на 3 койки	27,93	
131	Палата на 1 койки	12,25	
132	Палата на 1 койки	12,25	
133	Палата на 1 койки	11,66	
134	Палата на 1 койки	16,17	
135	Палата на 3 койки	28,91	
136	Физлаборатория	33,32	
137	Телемедицина	28,51	
138	Операционная	27,98	
139	Предоперационная	10,20	
140	подсобная комната	4,73	
141	Кабинет	8,56	
142	Кабинет	19,47	
143	Кабинет	17,56	
144	Столовая	10,16	
145	подсобная комната	3,38	
146	с/у	2,09	
147	с/у	2,03	
148	Холл	22,52	
149	Палата на 3 койки	16,94	
150	Палата на 1 койки	9,86	
151	Палата на 1 койки	8,62	
152	Палата на 1 койки	8,93	
153	Процедурная	8,93	
154	Палата на 1 койки	8,93	
155	Палата на 1 койки	9,06	

Условные обозначения

- стены подлежащие демонтажу
- пробиваемый проем в стене
- двери подлежащие демонтажу
- демонтируемая часть объекта
- окна подлежащие демонтажу

ПРИМЕЧАНИЯ:
1. ПЕРЕЧЕНЬ ЧЕРТЕЖЕЙ И ОБЩИЕ УКАЗАНИЯ СМОТРЕТЬ НА ЛИСТАХ 1 И 2.
2. ЗА УСЛОВНУЮ ОТМЕТКУ 0.000 ПРИНЯТ ВЕРХНИЙ УРОВЕНЬ ЧИСТОГО ПОЛА 1-ГО ЭТАЖА.
3. ВСЕ РАЗМЕРЫ ДАНЫ В МИЛЛИМЕТРАХ, ВСЕ ВЫСОТНЫЕ ОТМЕТКИ УКАЗАНЫ В МЕТРАХ, ЕСЛИ НЕТ ДРУГИХ УКАЗАНИЙ.
4. ВЕДОМОСТЬ ВСЕХ ДЕМОНТАЖНЫХ РАБОТ СМ. НА ЛИСТЕ АС-17

Изм.	Кол.	Лист	N док.	Подпись	Дата	121-АС		
						Капитальный ремонт здания "Центральная районная больница на 50 коек"		
Разработал		Шакиров А.				Здание больницы	Стадия	Лист	Листов
Проверил		Рахимет Ш.					РП	4	
Н. контроль		Рахимет Ш.							
ГИП		Рахимет Ш.				План капремонта второго этажа	ТОО "Жылыой-Проект"		

Формат А2х3

Инв. No подл. | Подпись и дата | Взам. инв. No

План первого этажа после капремонта

МАСШТАБ 1:100

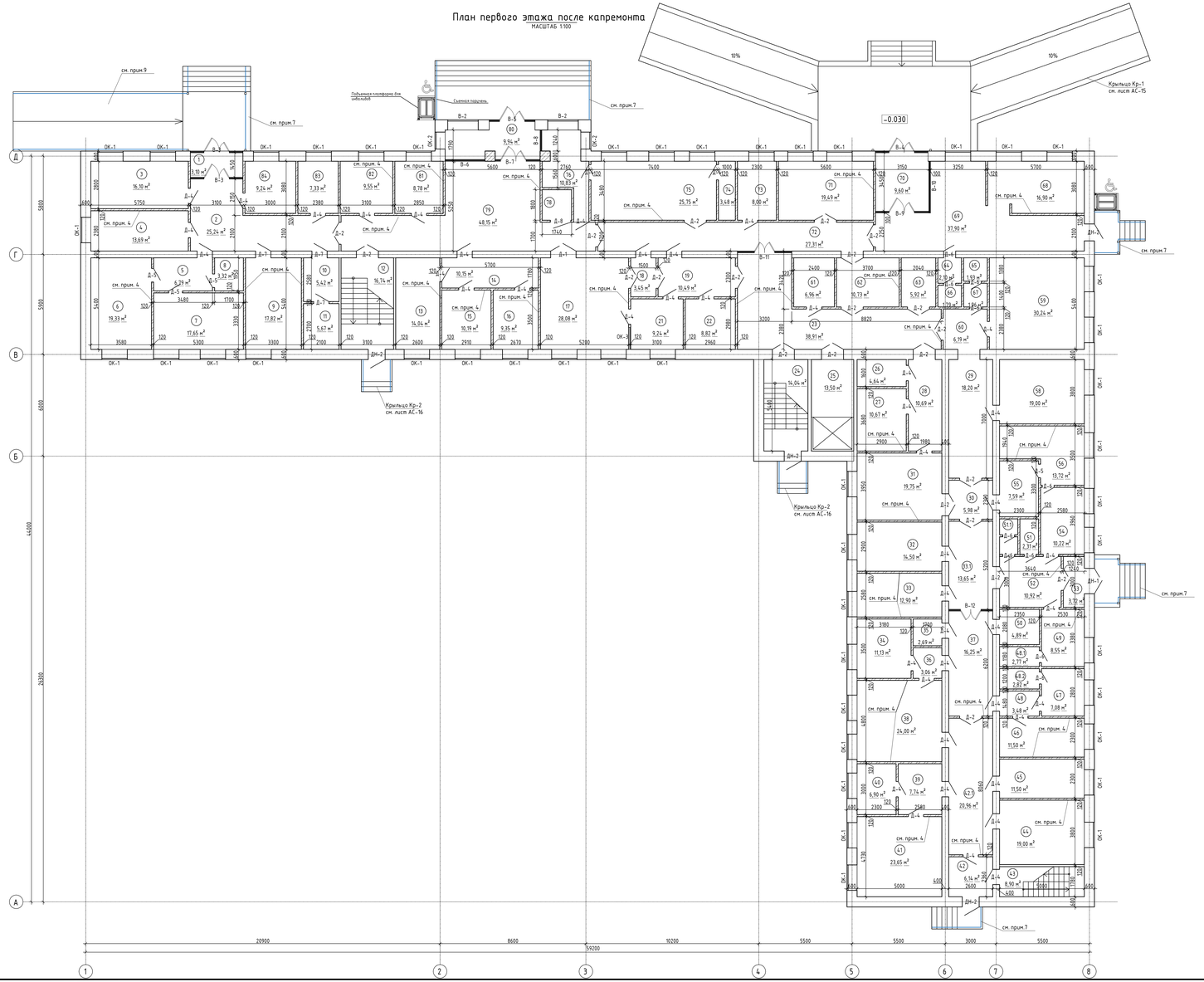

Экспликация помещений

Номер помещения	Наименование	Площадь, м²	Кат. помещения
1	Коридор	3,10	
2	Коридор	25,24	
3	зуб. врач	16,10	
4	каб. бухгалтера	13,69	
5	Коридор	6,79	
6	Кабинет гл.врача	19,33	
7	комната отдыха	17,65	
8	с/у	3,32	
9	аптека	17,82	
10	склад	5,42	
11	склад	5,67	
12	Лестничная клетка	16,74	
13	Лаборатория	14,04	
14	Коридор	10,15	
15	Лаборатория	10,19	
16	Лаборатория	9,35	
17	рентген	28,08	
18	Коридор	3,45	
19	Коридор	10,49	
21	УЗИ	9,24	
22	Лаборатория	8,82	
23	Коридор	38,91	
24	Лестничная клетка	14,04	
25	Лифт	13,50	
26	Кладовая	4,64	
27	Кабинет	10,67	
28	Коридор	10,69	
29	Коридор	18,20	
30	Коридор	5,98	
31	Кабинет	19,75	
32	Столовая	14,50	
33	Палата на 1 койки	12,90	
33.1	Коридор	13,65	
34	Палата на 1 койки	11,13	
35	с/у	2,69	
36	Коридор	3,06	
37	Коридор	16,25	
38	Палата на 3 койки	24,00	
39	Коридор	7,74	
40	Палата на 1 койки	6,90	
41	Палата на 2 койки	23,65	
42	Коридор	6,14	
42.1	Коридор	20,96	
43	Лестничная клетка	8,90	

Экспликация помещений

Номер помещения	Наименование	Площадь, м²	Кат. помещения
44	Палата на 2 койки	19,00	
45	Раздевалка	11,50	
46	Палата на 1 койки	11,50	
47	Палата на 1 койки	7,08	
48	Коридор	3,48	
48.1	с/у	2,77	
48.2	с/у	2,82	
49	с/у	8,55	
50	каб. окулира	4,89	
51	Кладовая	2,31	
51.1	с/у	2,27	
52	Коридор	10,92	
53	Коридор	3,72	
54	Фильтровальная	10,22	
55	Коридор	7,59	
56	Стерилова	13,72	
58	кабинет	19,00	
59	кабинет	30,24	
60	Коридор	6,19	
61	Кладовая	6,96	
62	Кабинет	10,73	
63	подсобная	5,92	
64	с/у	2,10	
65	с/у	1,93	
66	с/у	1,79	
67	с/у	1,96	
68	Приемная	16,90	
69	Коридор	37,90	
70	Приемная	9,60	
71	Скорая	19,49	
72	Коридор	27,31	
73	Кабинет	8,00	
74	Кабинет	3,48	
75	Кабинет	25,75	
76	ССО	10,83	
78	с/у для МГН	3,13	
79	Холл	48,15	
80	Коридор	9,94	
81	Зуб. каз	8,78	
82	ст. медсестра	9,55	
83	зам. глав. врача	7,33	
84	Раздевалка	9,24	

ПРИМЕЧАНИЯ.

1. ПЕРЕЧЕНЬ ЧЕРТЕЖЕЙ И ОБЩИЕ УКАЗАНИЯ СМОТРЕТЬ НА ЛИСТАХ 1 И 2.
2. ЗА УСЛОВНУЮ ОТМЕТКУ 0.000 ПРИНЯТ ВЕРХНИЙ УРОВЕНЬ ЧИСТОГО ПОЛА 1-ГО ЭТАЖА.
3. ВСЕ РАЗМЕРЫ ДАНЫ В МИЛЛИМЕТРАХ, ВСЕ ВЫСОТНЫЕ ОТМЕТКИ УКАЗАНЫ В МЕТРАХ, ЕСЛИ НЕТ ДРУГИХ УКАЗАНИЙ.
4. УСТРОЙСТВО ПЕРЕГОРОДКИ ИЗ КИРПИЧА ТОЛЩИНОЙ 120ММ СОСТАВЛЯЕТ, ДЛЯ ПЕРВОГО ЭТАЖА-120.2М²
5. ДЛЯ КРЕПЛЕНИЯ ДЕРЕВЯННЫХ ДВЕРНЫХ БЛОКОВ В КИРПИЧНЫХ ПЕРЕГОРОДОК ЗАЛОЖИТЬ ДЕРЕВЯННЫЕ АНТИСЕПТИРОВАННЫЕ ПРОБКИ ПО 2 ШТ. С КАЖДОЙ СТОРОНЫ ПРОЕМА.
6. КРЕПЛЕНИЕ ПРОЕКТИРУЕМЫХ КИРПИЧНЫХ ПЕРЕГОРОДОК ТОЛЩИНОЙ-120ММ К СУЩЕСТВУЮЩИМ СТЕНАМ И ПЛИТАМ ПЕРЕКРЫТИЙ ВЫПОЛНИТЬ ПО ДЕТАЛЯМ 1, 7, 19 СЕРИИ 2.230-1 ВЫП.5 РАСХОД АРМАТУРНЫХ ИЗДЕЛИЙ НА КРЕПЛЕНИЕ МН1-339ШТ/186.45КГ, К1-310ШТ/127.1КГ, К5-318м/54.06кг
7. В КРЫЛЬЦАХ ЗАМЕНИТЬ КЕРАМОГРАНИТ С ШЕРОХОВАТОЙ ПОВЕРХНОСТЬЮ - 10ММ И ПОДСТИЛАЮЩИЙ СЛОЙ ИЗ ЦЕМ. РАСТВОРА -20ММ. ОБЩАЯ ПЛОЩАДЬ - 90.05М2
8. ПЕРИЛА ИЗ НЕРЖАВЕЮЩЕЙ СТАЛИ КОМПАНИИ "КАЗСТЕКЛО" ИЛИ АНАЛОГ КРЕПИТСЯ К ЛЕСТНИЧНОЙ СТУПЕНИ и НА ПАНДУС. ОБЩАЯ ДЛИНА ПЕРИЛ КРЫЛЬЦА СОСТАВЛЯЕТ - 51.5 М.
9. УСТРОЙСТВО ПАНДУСА: ОБЩАЯ ПЛОЩАДЬ-35М2. ЩЕБЕНЬ ПРОЛИТОЙ БИТУМОМ-3,5М3, БЕТОН С20/25 ТОЛЩИНОЙ 250ММ-8,75М3.
10. ПЕРИЛА ЛЕСТНИЦЫ ПОКРАСИТЬ КРАСКОЙ. ОБЩАЯ ДЛИНА ПЕРИЛ-31,5м

Условные обозначения

- новая перегородка из кирпича толщиной 120мм
- окна новые
- двери новые

Изм.	Кол.	Лист	N док.	Подпись	Дата	121-АС	
Разработал		Шакиров А.				Капитальный ремонт здания "Центральная районная больница на 50 коек"	
Проверил		Рахимов Ш.				Здание больницы	Стадия: РП; Лист: 5; Листов:
Н. контроль		Рахимов Ш.				План первого этажа после капремонта	ТОО "Жылыой-Проект"
ГИП		Рахимов Ш.					

Формат А2х3

Инв. No подл. | Подпись и дата | Взам. инв. No

План второго этажа после капремонта

МАСШТАБ 1:100

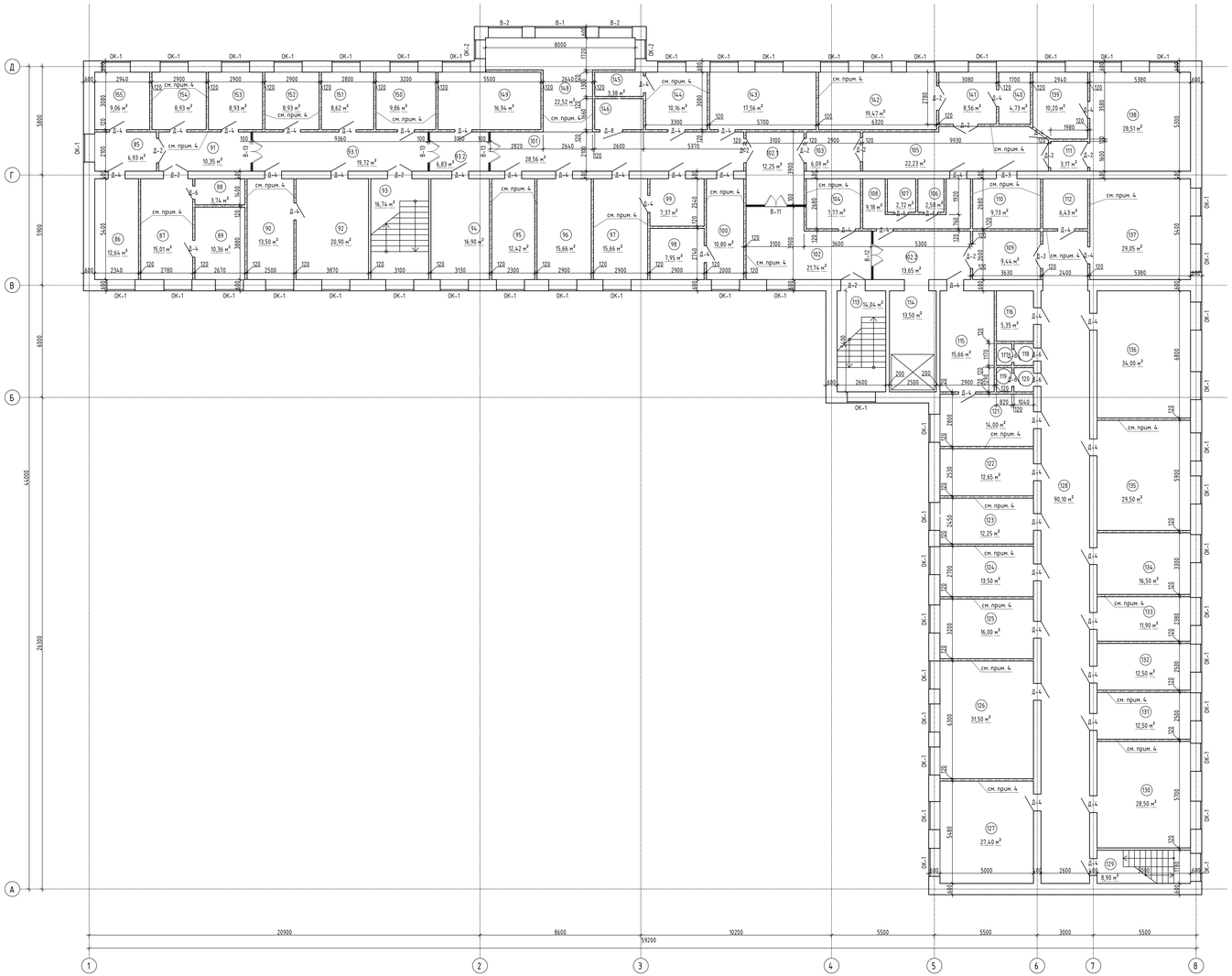

Экспликация помещений

Номер помещения	Наименование	Площадь, м²	Кат. помещения
85	Коридор	6,93	
86	Палата на 2 койки	12,64	
87	Палата на 2 койки	15,01	
88	с/у	3,74	
89	Палата на 1 койки	10,36	
90	Палата на 1 койки	13,50	
91	Коридор	10,35	
92	Процедурная	20,90	
93	Лестничная клетка	16,74	
93.1	Коридор	19,72	
93.2	Коридор	6,83	
94	Палата на 2 койки	16,90	
95	Палата на 1 койки	12,42	
96	Перевязочная	15,66	
97	Палата на 1 койки	15,66	
98	Палата на 1 койки	7,95	
99	Палата на 1 койки	7,37	
100	Палата на 1 койки	10,80	
101	Коридор	28,56	
102	Коридор	21,74	
102.1	Коридор	12,25	
102.2	Коридор	13,65	
103	Коридор	6,09	
104	Кабинет	7,77	
105	Коридор	22,23	
106	с/у	2,50	
107	с/у	2,72	
108	Коридор	9,18	
109	Коридор	9,44	
110	Кабинет	9,73	
111	Коридор	3,17	
112	с/у	6,43	
113	Лестничная клетка	14,04	
114	Лифт	13,50	
115	сестра-хозяйка	15,66	
116	с/у	5,35	

Экспликация помещений

Номер помещения	Наименование	Площадь, м²	Кат. помещения
117	с/у	0,96	
118	с/у	1,22	
119	с/у	1,06	
120	с/у	1,34	
121	Столовая	14,00	
122	ординаторская	12,65	
123	кабинет	12,25	
124	Палата на 1 койки	13,50	
125	Процедурная	16,00	
126	Палата на 3 койки	31,50	
127	Палата на 3 койки	27,40	
128	Коридор	90,10	
129	Лестничная клетка	8,90	
130	Палата на 3 койки	28,50	
131	Палата на 1 койки	12,50	
132	Палата на 1 койки	12,50	
133	Палата на 1 койки	11,90	
134	Палата на 1 койки	16,50	
135	Палата на 3 койки	29,50	
136	Физлаборатория	34,00	
137	Телемедицина	29,05	
138	Операционная	28,51	
139	Предоперационная	10,20	
140	подсобная комната	4,73	
141	Кабинет	8,56	
142	Кабинет	19,47	
143	Кабинет	17,56	
144	Столобая	10,16	
145	подсобная комната	3,38	
146	с/у для МГН	4,32	
148	Холл	22,52	
149	Палата на 3 койки	16,94	
150	Палата на 1 койки	9,86	
151	Палата на 1 койки	8,62	
152	Палата на 1 койки	8,93	
153	Процедурная	8,93	
154	Палата на 1 койки	8,93	
155	Палата на 1 койки	9,06	

Условные обозначения

- новая перегородка из кирпича толщиной 120мм
- окна новые
- двери новые

ПРИМЕЧАНИЯ:
1. ПЕРЕЧЕНЬ ЧЕРТЕЖЕЙ И ОБЩИЕ УКАЗАНИЯ СМОТРЕТЬ НА ЛИСТАХ 1 И 2.
2. ЗА УСЛОВНУЮ ОТМЕТКУ 0.000 ПРИНЯТ ВЕРХНИЙ УРОВЕНЬ ЧИСТОГО ПОЛА 1-ГО ЭТАЖА.
3. ВСЕ РАЗМЕРЫ ДАНЫ В МИЛЛИМЕТРАХ, ВСЕ ВЫСОТНЫЕ ОТМЕТКИ УКАЗАНЫ В МЕТРАХ, ЕСЛИ НЕТ ДРУГИХ УКАЗАНИЙ.
4. УСТРОЙСТВО ПЕРЕГОРОДКИ ИЗ КИРПИЧА ТОЛЩИНОЙ 120ММ СОСТАВЛЯЕТ, ДЛЯ ВТОРОГО ЭТАЖА-114.1М²
5. ДЛЯ КРЕПЛЕНИЯ ДЕРЕВЯННЫХ ДВЕРНЫХ БЛОКОВ В КИРПИЧНЫХ ПЕРЕГОРОДОК ЗАЛОЖИТЬ ДЕРЕВЯННЫЕ АНТИСЕПТИРОВАННЫЕ ПРОБКИ ПО 2 ШТ. С КАЖДОЙ СТОРОНЫ ПРОЕМА.
6. КРЕПЛЕНИЕ ПРОЕКТИРУЕМЫХ КИРПИЧНЫХ ПЕРЕГОРОДОК ТОЛЩИНОЙ-120ММ К СУЩЕСТВУЮЩИМ СТЕНАМ И ПЛИТАМ ПЕРЕКРЫТИЯ ВЫПОЛНЯТЬ ПО ДЕТАЛЯМ 1, 7, 19 СЕРИИ 2.230-1 ВЫП.5 РАСХОД АРМАТУРНЫХ ИЗДЕЛИЙ НА КРЕПЛЕНИЕ ММ1-283ШТ/155,65КГ, К1-390ШТ/159,9КГ, К5-302м/51,34кг

						121-АС			
Изм.	Кол.	Лист	N док.	Подпись	Дата	Капитальный ремонт здания "Центральная районная больница на 50 коек"			
Разработал		Шакиров А.				Здание больницы	Стадия	Лист	Листов
Проверил		Рахимов Ш.					РП	6	
Н. контроль		Рахимов Ш.				План второго этажа после капремонта	ТОО "Жылыой-Проект"		
ГИП		Рахимов Ш.							

Формат А2х3

Инв. No подл. | Подпись и дата | Взам. инв. No

План первого этажа для доступности МГН

МАСШТАБ 1:100

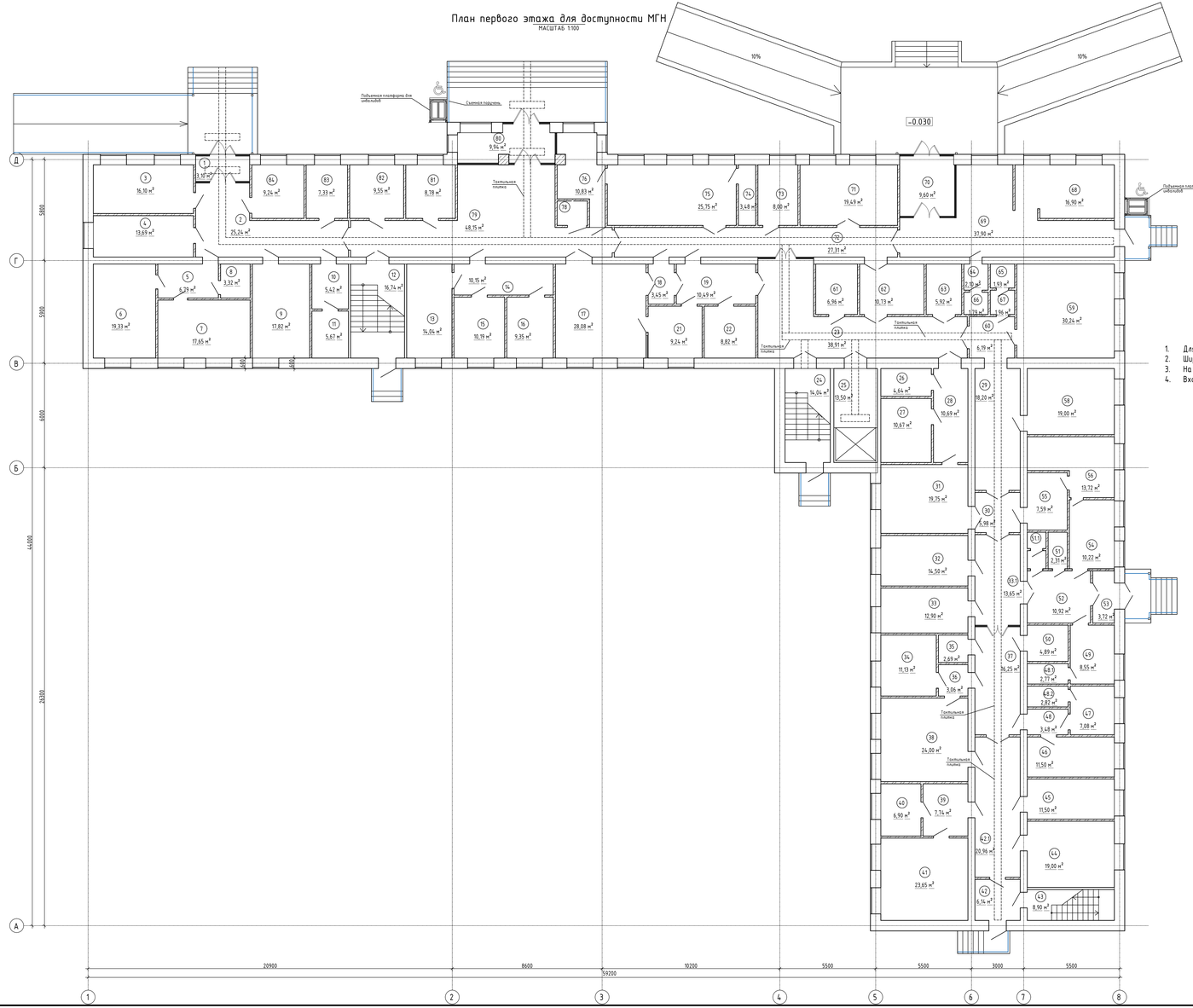

Мероприятия по доступности МГН

1. Для доступности МГН в здание, предусматривается входном площадке вертикальный подъемник.
2. Ширина дверного проема 1200мм.
3. На 1, 2 этаже предусмотрены санузлы для МГН.
4. Входном площадке и внутри зданий устанавливается тактильная плитка.

Экспликация помещений

Номер помещения	Наименование	Площадь, м²	Кат. помещения
1	Коридор	3,10	
2	Коридор	25,24	
3	зуб. врач	16,10	
4	каб. бухгалтера	13,69	
5	Коридор	6,79	
6	Кабинет гл. врача	19,33	
7	комната отдыха	17,65	
8	с/у	3,32	
9	аптека	17,82	
10	склад	5,42	
11	склад	5,67	
12	Лестничная клетка	16,74	
13	Лаборатория	14,04	
14	Коридор	10,15	
15	Лаборатория	10,19	
16	Лаборатория	9,35	
17	рентген	28,08	
18	Коридор	3,45	
19	Коридор	10,49	
21	УЗИ	9,24	
22	Лаборатория	8,82	
23	Коридор	38,91	
24	Лестничная клетка	14,04	
25	Лифт	13,50	
26	Кладовая	4,64	
27	Кабинет	10,67	
28	Коридор	10,69	
29	Коридор	18,20	
30	Коридор	5,98	
31	Кабинет	19,75	
32	Столовая	14,50	
33	Палата на 1 койки	12,90	
33.1	Коридор	13,65	
34	Палата на 1 койки	11,13	
35	с/у	2,69	
36	Коридор	3,06	
37	Коридор	16,25	
38	Палата на 3 койки	24,00	
39	Коридор	7,74	
40	Палата на 1 койки	6,90	
41	Палата на 2 койки	23,65	
42	Коридор	6,14	
42.1	Коридор	20,96	
43	Лестничная клетка	8,90	

Экспликация помещений

Номер помещения	Наименование	Площадь, м²	Кат. помещения
44	Палата на 2 койки	19,00	
45	Раздевалка	11,50	
46	Палата на 1 койки	11,50	
47	Палата на 1 койки	7,08	
48	Коридор	3,48	
48.1	с/у	2,77	
48.2	с/у	2,82	
49	с/у	8,55	
50	каб. акушера	4,89	
51	Кладовая	2,31	
51.1	с/у	2,27	
52	Коридор	10,92	
53	Коридор	3,72	
54	Фильтровальная	10,22	
55	Коридор	7,59	
56	Смотровая	13,72	
58	кабинет	19,00	
59	кабинет	30,24	
60	Коридор	6,19	
61	Кладовая	6,96	
62	Кабинет	10,73	
63	подсобная	5,92	
64	с/у	2,10	
65	с/у	1,93	
66	с/у	1,79	
67	с/у	1,96	
68	Приемная	16,90	
69	Коридор	37,90	
70	Приемная	9,60	
71	Скорая	19,49	
72	Коридор	27,31	
73	Кабинет	8,00	
74	Кабинет	3,48	
75	Кабинет	25,75	
76	ССО	10,83	
78	с/у для МГН	3,13	
79	Холл	48,15	
80	Коридор	9,94	
81	Зав. каз	8,78	
82	ст. медсестра	9,55	
83	зам. главв. врача	7,33	
84	Раздевалка	9,24	

ПРИМЕЧАНИЯ:
1. ПЕРЕЧЕНЬ ЧЕРТЕЖЕЙ И ОБЩИЕ УКАЗАНИЯ СМОТРЕТЬ НА ЛИСТАХ 1 И 2.
2. ОБЩИЙ РАСХОД ТАКТИЛЬНОЙ ПЛИТКИ ШИРИНОЙ 50СМ ДЛЯ ДАННОГО ЭТАЖА: 65,8 М2

						121-АС			
Изм.	Кол.	Лист	N док.	Подпись	Дата	Капитальный ремонт здания "Центральная районная больница на 50 коек"			
Разработал		Шакиров А.				Здание больницы	Стадия	Лист	Листов
Проверил		Рахимет Ш.					РП	6.1	
Н. контроль		Рахимет Ш.				План первого этажа для доступности МГН	ТОО "Жылыой-Проект"		
ГИП		Рахимет Ш.							

Формат А2х3

Инв. No подл. | Подпись и дата | Взам. инв. No

План второго этажа для доступности МГН

МАСШТАБ 1:100

Мероприятия по доступности МГН

1. Для доступности МГН в здание, предусматривается входном площадке вертикальный подъемник.
2. Ширина дверного проема 1200мм. .
3. На 1, 2 этаже предусмотрены санузлы для МГН.
4. Входном площадке и внутри зданий устанавливается тактильная плитка.

Экспликация помещений

Номер помещения	Наименование	Площадь, м²	Кат. помещения
85	Коридор	6,93	
86	Палата на 2 койки	12,64	
87	Палата на 2 койки	15,01	
88	с/у	3,74	
89	Палата на 1 койки	10,36	
90	Палата на 1 койки	13,50	
91	Коридор	10,35	
92	Процедурная	20,90	
93	Лестничная клетка	16,74	
93.1	Коридор	19,72	
93.2	Коридор	6,83	
94	Палата на 2 койки	16,98	
95	Палата на 1 койки	12,42	
96	Перевязочная	15,66	
97	Палата на 1 койки	15,66	
98	Палата на 1 койки	7,95	
99	Палата на 1 койки	7,37	
100	Палата на 1 койки	10,80	
101	Коридор	28,56	
102	Коридор	21,74	
102.1	Коридор	12,25	
102.2	Коридор	13,65	
103	Коридор	6,09	
104	Кабинет	7,77	
105	Коридор	22,23	
106	с/у	2,50	
107	с/у	2,72	
108	Коридор	9,18	
109	Коридор	9,44	
110	Кабинет	9,73	
111	Коридор	3,17	
112	с/у	6,43	
113	Лестничная клетка	14,04	
114	Лифт	13,50	
115	сестра-хозяйка	15,66	
116	с/у	5,35	

Экспликация помещений

Номер помещения	Наименование	Площадь, м²	Кат. помещения
117	с/у	0,96	
118	с/у	1,22	
119	с/у	1,06	
120	с/у	1,34	
121	Столовая	14,00	
122	ординаторская	12,65	
123	кабинет	12,25	
124	Палата на 1 койки	13,50	
125	Процедурная	16,00	
126	Палата на 3 койки	31,50	
127	Палата на 3 койки	27,40	
128	Коридор	90,10	
129	Лестничная клетка	8,90	
130	Палата на 3 койки	28,50	
131	Палата на 1 койки	12,50	
132	Палата на 1 койки	12,50	
133	Палата на 1 койки	11,90	
134	Палата на 1 койки	16,50	
135	Палата на 3 койки	29,50	
136	Физлаборатория	34,00	
137	Телемедицина	29,05	
138	Операционная	28,51	
139	Предоперационная	10,20	
140	подсобная комната	4,73	
141	Кабинет	8,56	
142	Кабинет	19,47	
143	Кабинет	17,56	
144	Столовая	10,16	
145	подсобная комната	3,38	
146	с/у для МГН	4,32	
148	Холл	22,52	
149	Палата на 3 койки	16,94	
150	Палата на 1 койки	9,86	
151	Палата на 1 койки	8,62	
152	Палата на 1 койки	8,93	
153	Процедурная	8,93	
154	Палата на 1 койки	8,93	
155	Палата на 1 койки	9,06	

ПРИМЕЧАНИЯ:
1. ПЕРЕЧЕНЬ ЧЕРТЕЖЕЙ И ОБЩИЕ УКАЗАНИЯ СМОТРЕТЬ НА ЛИСТАХ 1 И 2.
2. ОБЩИЙ РАСХОД ТАКТИЛЬНОЙ ПЛИТКИ ШИРИНОЙ 50СМ ДЛЯ ДАННОГО ЭТАЖА: 60,5 М2

						121-АС			
Изм.	Кол.	Лист	N док.	Подпись	Дата	Капитальный ремонт здания "Центральная районная больница на 50 коек"			
Разработал		Шакиров А.				Здание больницы	Стадия	Лист	Листов
Проверил		Рахимов Ш.					РП	6.2	
Н. контроль		Рахимов Ш.				План второго этажа для доступности МГН	ТОО "Жилье-Проект"		
ГИП		Рахимов Ш.							

Формат А2х3

Инв. № подл. | Подпись и дата | Взам. инв. №

ФАСАД А-Д
МАСШТАБ 1:100

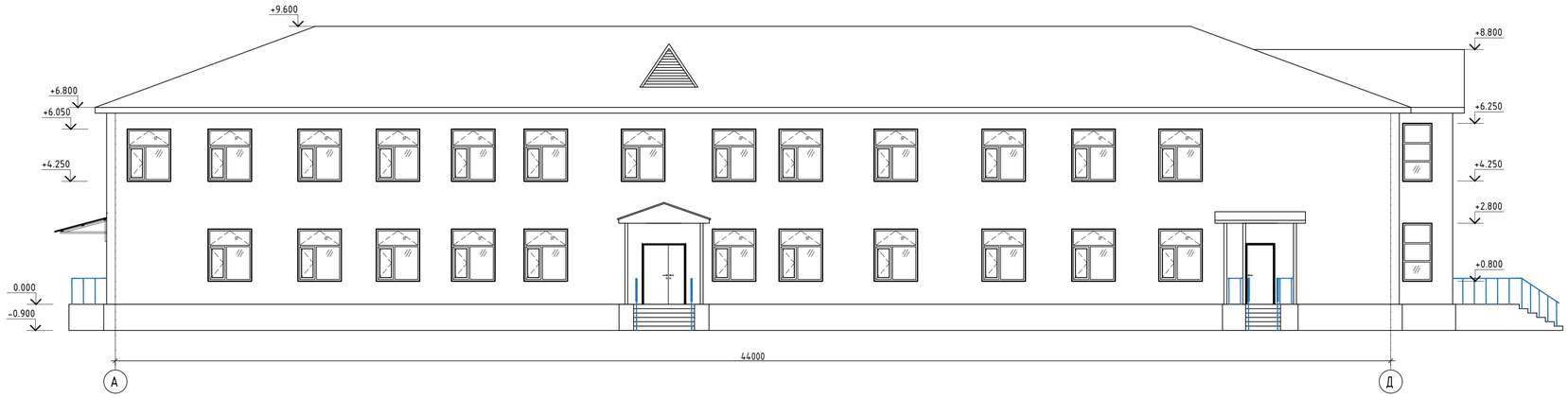

ФАСАД Д-А
МАСШТАБ 1:100

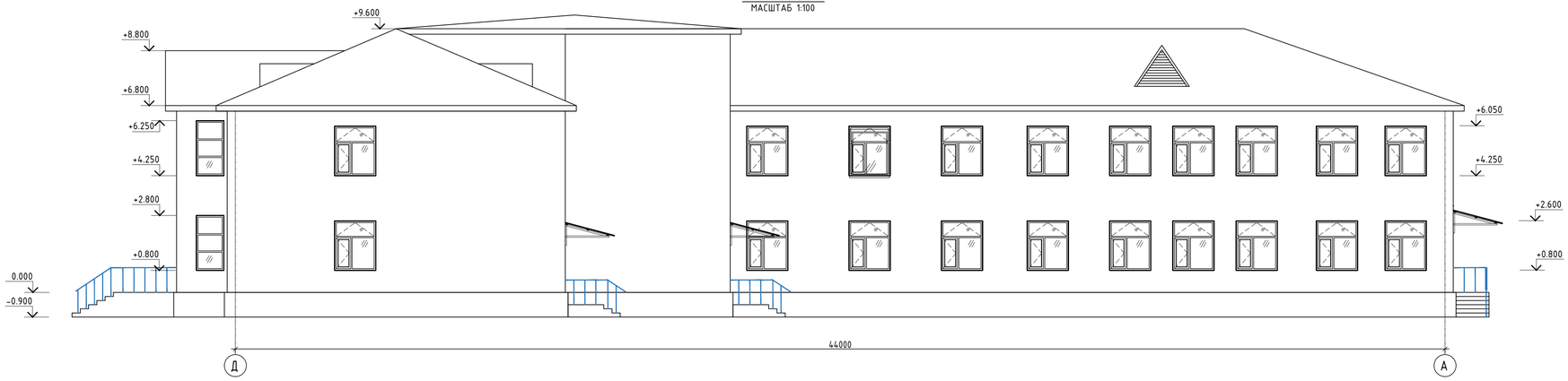

ПРИМЕЧАНИЯ:

1. ПЕРЕЧЕНЬ ЧЕРТЕЖЕЙ И ОБЩИЕ УКАЗАНИЯ СМОТРЕТЬ НА ЛИСТАХ 1 И 2.

						121-АС			
						Капитальный ремонт здания "Центральная районная больница на 50 коек"			
Изм.	Кол.	Лист	N док.	Подпись	Дата				
Разработал		Шагиров А				Здание больницы	Стадия	Лист	Листов
Проверил		Рахмет Ш.					РП	7	
Н. контроль		Рахмет Ш.							
ГИП		Рахмет Ш.				Фасад А-Д, Д-А	ТОО "Жылыой-Проект"		

Взам. инв. №

Подпись и дата

Инв. № подл.

Формат А1

ФАСАД 1-8
МАСШТАБ 1:100

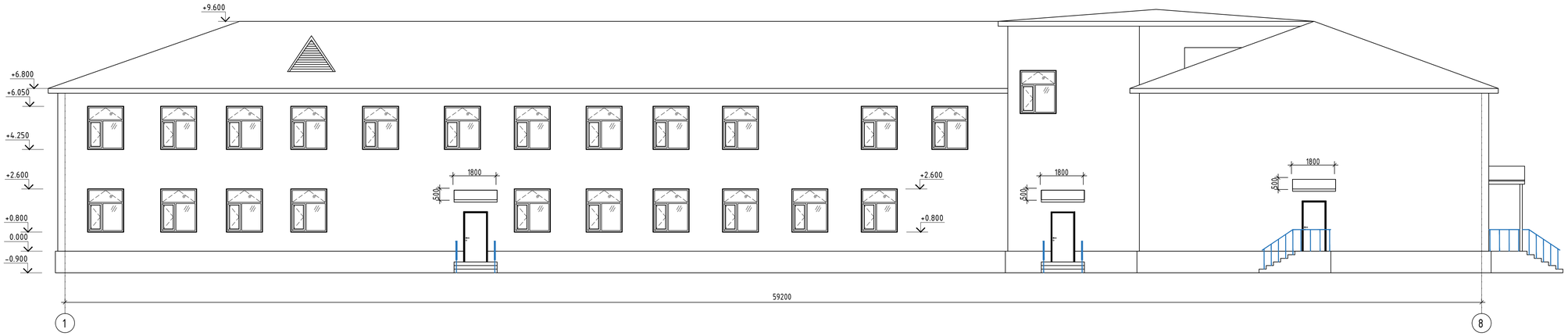

ФАСАД 8-1
МАСШТАБ 1:100

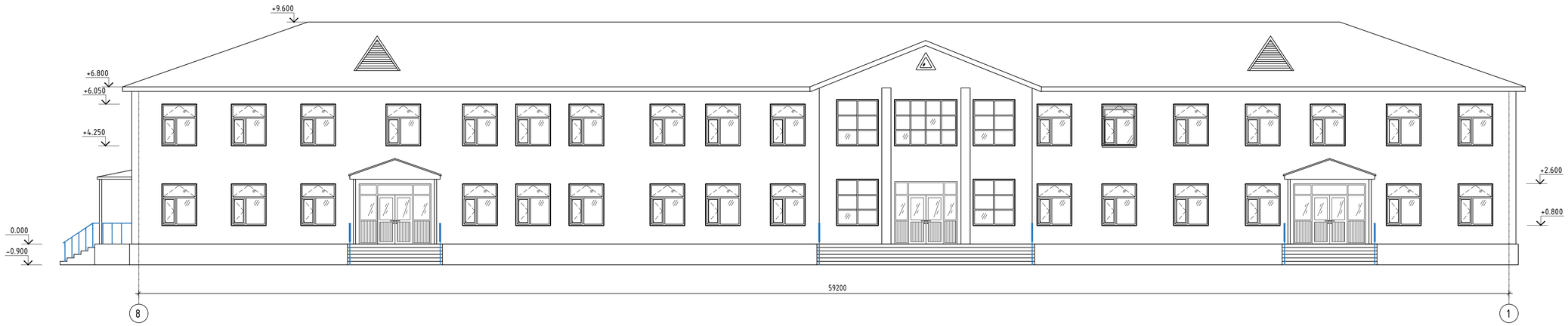

ПРИМЕЧАНИЯ:

1. ПЕРЕЧЕНЬ ЧЕРТЕЖЕЙ И ОБЩИЕ УКАЗАНИЯ СМОТРЕТЬ НА ЛИСТАХ 1 И 2.

Изм.	Кол.	Лист	N док.	Подпись	Дата	121-АС		
						Капитальный ремонт здания "Центральная районная больница на 50 коек"		
Разработал		Шагиров А				Здание больницы	Стадия	Лист	Листов
Проверил		Рахмет Ш.					РП	8	
Н. контроль		Рахмет Ш.							
ГИП		Рахмет Ш.				Фасад 1-8, 8-1	ТОО "Жылыой-Проект"		

Формат А1

Взам. инв. №

Подпись и дата

Инв. № подл.

РАЗРЕЗ 1-1
МАСШТАБ 1:100

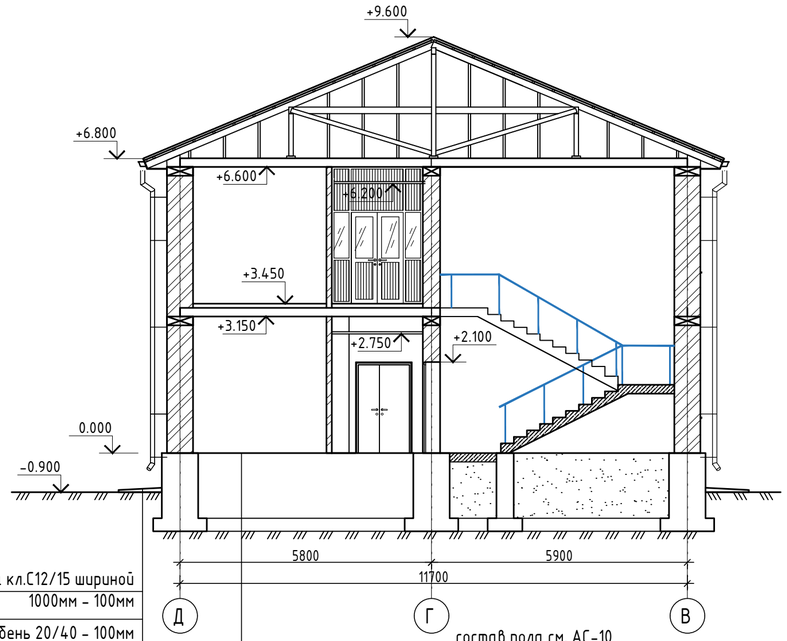

Бетонная отмостка кл.С12/15 шириной 1000мм - 100мм
Щебень 20/40 - 100мм
Естественно уплотненный грунт

состав пола см. АС-10
Существующий постилающий слой
Естественно уплотненный грунт

РАЗРЕЗ 2-2
МАСШТАБ 1:100

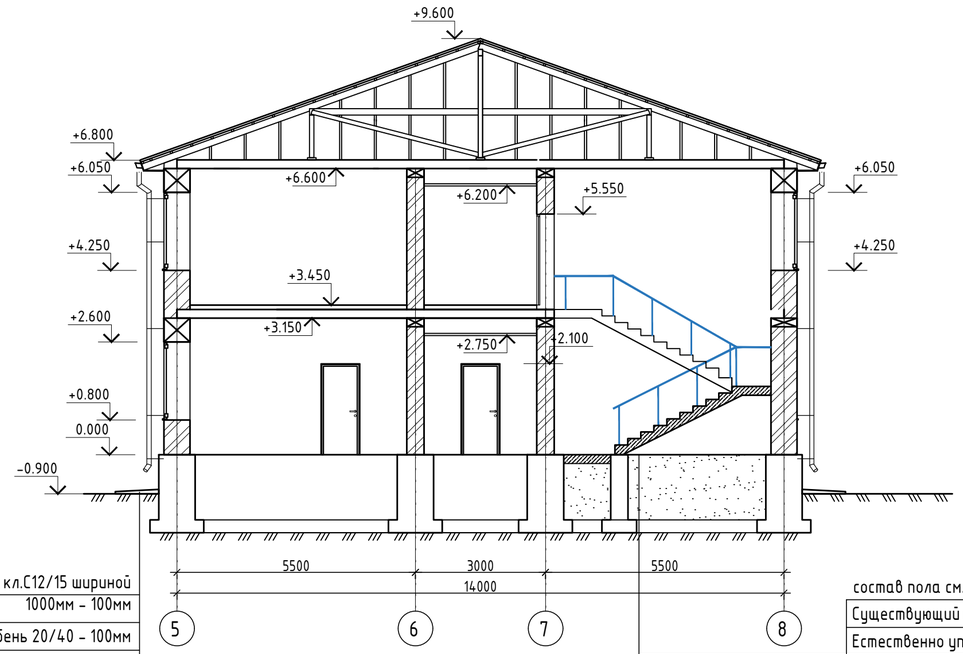

Бетонная отмостка кл.С12/15 шириной 1000мм - 100мм
Щебень 20/40 - 100мм
Естественно уплотненный грунт

состав пола см. АС-10
Существующий постилающий слой
Естественно уплотненный грунт

ПРИМЕЧАНИЯ:
1. ПЕРЕЧЕНЬ ЧЕРТЕЖЕЙ И ОБЩИЕ УКАЗАНИЯ СМОТРЕТЬ НА ЛИСТАХ 1 И 2.
2. ЗА УСЛОВНУЮ ОТМЕТКУ 0.000 ПРИНЯТ ВЕРХНИЙ УРОВЕНЬ ЧИСТОГО ПОЛА 1-ГО ЭТАЖА,
3. ВСЕ РАЗМЕРЫ ДАНЫ В МИЛЛИМЕТРАХ, ВСЕ ВЫСОТНЫЕ ОТМЕТКИ УКАЗАНЫ В МЕТРАХ, ЕСЛИ НЕТ ДРУГИХ УКАЗАНИЙ.
4. ПОДОКОННЫЕ ДОСКИ ИЗГОТОВИТЬ ПЛАСТИКОВЫМИ, В КОНСТРУКТИВНОМ ИСПОЛНЕНИИ ПО ГОСТ 8242-88.
5. РАСХОД БЕТОНА КЛ.С12/15 ДЛЯ ОТМОСТКИ ШИРИНОЙ 1000ММ СОСТАВЛЯЕТ - 159,36М3.

Изм.	Кол.	Лист	N док.	Подпись	Дата	121-АС		
						Капитальный ремонт здания "Центральная районная больница на 50 коек"		
Разработал		Шагиров А				Здание больницы	Стадия	Лист	Листов
Проверил		Рахмет Ш.					РП	9	
Н. контроль		Рахмет Ш.							
ГИП		Рахмет Ш.				Разрез 1-1, 2-2	ТОО "Жылыой-Проект"		

Взам. инв. No
Подпись и дата
Инв. No подл.

Формат А2

План полов и перемычек 1-го этажа

МАСШТАБ 1:100

ВЕДОМОСТЬ ПЕРЕМЫЧЕК

МАРКА	СХЕМА СЕЧЕНИЯ
Пр-1 (шт. 32)	120; 140; +2.100
Пр-2 (шт. 11)	120; 65; +2.100
Пр-3 (шт.16)	120; 220; +2.100

СПЕЦИФИКАЦИЯ

МАРКА ПОЗ.	ОБОЗНАЧЕНИЕ	НАИМЕНОВАНИЕ	КОЛ.	МАССА ЕД. кг	ПРИМЕЧ.
Пр-1	СЕРИЯ 1.038.1-1.1	ПЕРЕМЫЧКА 2ПБ 13-1	32	54	1728кг.
Пр-2	СЕРИЯ 1.038.1-1.1	ПЕРЕМЫЧКА 1ПБ 10-1	11	20	220кг.
Пр-3	СЕРИЯ 1.038.1-1.1	ПЕРЕМЫЧКА 3ПБ 16-37	16	102	1632кг.

ЭКСПЛИКАЦИЯ ПОЛОВ

НАИМЕН. ПОМЕЩЕНИЙ	ТИП ПОЛА	СХЕМА ПОЛА	ЭЛЕМЕНТЫ ПОЛА И ИХ ТОЛЩИНА	ПЛОЩАДЬ м2
1-16, 18, 19, 22-26, 28-32, 33.1, 35-37, 39, 42-43, 48-56, 60-73, 77-80,	1	1 2 3 4 5	1. КЕРАМИЧЕСКИЕ ПРОТИВОСКОЛЬЗЯЩИЕ ПЛИТКИ ГОСТ 6787-2001 – 15ММ 2. КЛЕЙ ПЛИТОЧНЫЙ ALINEX СЭТ 300 СТ РК 1168-2002 – 5ММ 3. СТЯЖКА ИЗ ЦЕМЕНТНО-ПЕСЧАННОГО РАСТВОРА М150 30ММ 4. 3 СЛОЯ ИЗОЛА И-БД ГОСТ 10296-79 НАГОРЯЧЕЙ БИТУМНОЙ МАСТИКЕ МБК-Г-55 ГОСТ 2889-80 10ММ 5. СУЩЕСТВУЮЩИЙ СЛОЙ	727,65
17, 21	2	ОЦИНКОВАННЫЙ СТЕРЖЕНЬ ⌀4-1 ПО КОНТУРУ 1 2 3 4	1. ПОКРЫТИЕ БЕЗШОВОЕ АНТИСТАТИЧЕСКОЕ МАРКИ МЗОО С ДОБАВЛЕНИЕМ ГРАФИТА 25 ММ 2. СТЯЖКА ИЗ ЦЕМЕНТНО-ПЕСЧАНОГО РАСТВОРА МАРКИ М200 С ДОБАВЛЕНИЕМ ГРАФИТА И ПРОКЛАДКОЙ ОЦИНКОВАННОЙ СЕТКИ 20-1.6А ГОСТ 23279-85 30ММ 3. 2 СЛОЯ ИЗОЛА И-БД ГОСТ 10296-79 НА ГОРЯЧЕЙ БИТУМНОЙ МАСТИКЕ МБК-Г-55 ГОСТ 2889-80 6ММ 4. СУЩЕСТВУЮЩИЙ СЛОЙ	37,32
27	3	1 2	1. БЕТОННАЯ ПОДГОТОВКА С12/15-100ММ 2. СУЩЕСТВУЮЩИЙ СЛОЙ	4,64
33-34, 38, 40, 41, 44-47, 58, 59, 74-76, 81-84	4	1 2 3 5 4	1. ПОКРЫТИЕ ИЗ ПОЛИВИНИЛХЛОРИДНОГО ЛИНОЛЕУМА С ТЕПЛОЗВУКОИЗОЛИРУЮЩЕЙ ПОДОСНОВОЙ ГОСТ 18108-80 НА ПРОСЛОЙКЕ КЛЕЯ 5 ММ 2. СТЯЖКА ЦЕМЕНТНО-ПЕСЧАНАЯ 55ММ 3. КЕРАМЗИТ-60ММ 4. ГИДРОИЗОЛЯЦИЯ ПОЛИЭТИЛ ПЛЕНКОЙ – В 2 СЛОЯ 5. существующий слой	251,86

ПРИМЕЧАНИЯ:

1. ПЕРЕЧЕНЬ ЧЕРТЕЖЕЙ И ОБЩИЕ УКАЗАНИЯ СМОТРЕТЬ НА ЛИСТАХ
2. ЭКСПЛИКАЦИЮ ПОМЕЩЕНИЙ СМОТРЕТЬ НА ЛИСТЕ
3. ЗА УСЛОВНУЮ ОТМЕТКУ 0.000 ПРИНЯТ ВЕРХНИЙ УРОВЕНЬ ЧИСТОГО ПОЛА 1-ГО ЭТАЖА.
4. ВСЕ РАЗМЕРЫ ДАНЫ В МИЛЛИМЕТРАХ, ВСЕ ВЫСОТНЫЕ ОТМЕТКИ УКАЗАНЫ В МЕТРАХ, ЕСЛИ НЕТ ДРУГИХ УКАЗАНИЙ.
5. В САНУЗЛАХ, ТАМБУРАХ САНУЗЛОВ, УМЫВАЛЬНЫХ ГИДРОИЗОЛЯЦИЮ ПОЛА ЗАВЕСТИ НА СТЕНЫ 300мм И ВЫВЕСТИ ЗА ПОРОГ ДВЕРНОГО ПРОЕМА СМЕЖНОГО ПОМЕЩЕНИЯ НА 500мм. ПОЛЫ В ЭТИХ ПОМЕЩЕНИЯХ ВЫПОЛНИТЬ НА 20мм НИЖЕ ПОЛА ОСНОВНЫХ ПОМЕЩЕНИЙ.
6. КОНСТРУКЦИИ ПОЛОВ ВЫПОЛНЯТЬ ПОСЛЕ ПРОКЛАДКИ ВСЕХ ИНЖЕНЕРНЫХ КОММУНИКАЦИЙ.
7. УКЛОН В СТОРОНУ ТРАПА В ПОМЕЩЕНИЯХ ДУШЕВЫХ, МОЕЧНОЙ КУХОННОЙ ПОСУДЫ, МОЕЧНОЙ СТОЛОВОЙ ПОСУДЫ, КАМЕРЫ ПИЩЕВЫХ ОТХОДОВ ПРИНЯТЬ 1%

Изм.	Кол.	Лист	N док.	Подпись	Дата	121-АС
Разработал		Шакиров А.				Капитальный ремонт здания "Центральная районная больница на 50 коек"
Проверил		Рахимет Ш.				Здание больницы — Стадия: РП; Лист: 10; Листов:
Н. контроль		Рахимет Ш.				
ГИП		Рахимет Ш.				План полов и перемычек 1-го этажа — ТОО "Жылыой-Проект"

Формат А2х3

Инв. No подл. | Подпись и дата | Взам. инв. No

План полов и перемычек 2-го этажа

МАСШТАБ 1:100

ВЕДОМОСТЬ ПЕРЕМЫЧЕК

МАРКА	СХЕМА СЕЧЕНИЯ
Пр-1 (шт. 22)	120; 140; +2.100
Пр-2 (шт. 5)	120; 65; +2.100
Пр-3 (шт. 11)	120; 220; +2.100

СПЕЦИФИКАЦИЯ

МАРКА ПОЗ.	ОБОЗНАЧЕНИЕ	НАИМЕНОВАНИЕ	КОЛ.	МАССА ЕД. кг	ПРИМЕЧ.
Пр-1	СЕРИЯ 1.038.1-1.1	ПЕРЕМЫЧКА 2ПБ 13-1	22	54	1188кг.
Пр-2	СЕРИЯ 1.038.1-1.1	ПЕРЕМЫЧКА 1ПБ 10-1	5	20	100кг.
Пр-3	СЕРИЯ 1.038.1-1.1	ПЕРЕМЫЧКА 3ПБ 16-37	11	102	1122кг.

ЭКСПЛИКАЦИЯ ПОЛОВ

НАИМЕН. ПОМЕЩЕНИЙ	ТИП ПОЛА	СХЕМА ПОЛА	ЭЛЕМЕНТЫ ПОЛА И ИХ ТОЛЩИНА	ПЛОЩАДЬ м2
85, 88, 91, 93–93.2, 99, 101–110, 112–123, 128, 129, 136, 137, 140, 141, 144–148,	1	1 2 3 4 5	1. КЕРАМИЧЕСКИЕ ПРОТИВОСКОЛЬЗЯЩИЕ ПЛИТКИ ГОСТ 6787–2001 — 15ММ 2. КЛЕЙ ПЛИТОЧНЫЙ ALINEX СЭТ 300 СТ РК 1168–2002 –5ММ 3. СТЯЖКА ИЗ ЦЕМЕНТНО–ПЕСЧАННОГО РАСТВОРА М150 40ММ 4. 3 СЛОЯ ИЗОЛА И–БД ГОСТ 10296–79 НА ГОРЯЧЕЙ БИТУМНОЙ МАСТИКЕ МБК–Г–55 ГОСТ 2889–80 10ММ 5. существующий слой	531,5
111, 138, 139	2	ОЦИНКОВАННЫЙ СТЕРЖЕНЬ ⌀А–I ПО КОНТУРУ 1 2 3 4	1. ПОКРЫТИЕ БЕЗИСКРОВОЕ АНТИСТАТИЧЕСКОЕ МАРКИ М200 С ДОБАВЛЕНИЕМ ГРАФИТА 25 ММ 2. СТЯЖКА ИЗ ЦЕМЕНТНО–ПЕСЧАНОГО РАСТВОРА МАРКИ М200 С ДОБАВЛЕНИЕМ ГРАФИТА И ПРОКЛАДКОЙ ОЦИНКОВАННОЙ СЕТКИ 20–1.6А ГОСТ 23279–85 39ММ 3. 2 СЛОЯ ИЗОЛА И–БД ГОСТ 10296–79 НА ГОРЯЧЕЙ БИТУМНОЙ МАСТИКЕ МБК–Г–55 ГОСТ 2889–80 6ММ 4. существующий слой	41,88
86, 87, 89, 90, 92, 94–98, 100, 124–127, 130–135, 142, 143, 149–155	4	1 2 3 4	1. ПОКРЫТИЕ ИЗ ПОЛИВИНИЛХЛОРИДНОГО ЛИНОЛЕУМА С ТЕПЛОЗВУКОИЗОЛИРУЮЩЕЙ ПОДОСНОВОЙ ГОСТ 18108–80 НА ПРОСПОЙКЕ КЛЕЙ 5 ММ 2. СТЯЖКА ЦЕМЕНТНО–ПЕСЧАНАЯ h=45ММ 3. ГИДРОИЗОЛЯЦИЯ ПОЛИЭТИЛ ПЛЕНКОЙ–В 2 СЛОЯ 4. существующий слой	459,9

ПРИМЕЧАНИЯ:

1. ПЕРЕЧЕНЬ ЧЕРТЕЖЕЙ И ОБЩИЕ УКАЗАНИЯ СМОТРЕТЬ НА ЛИСТАХ
2. ЭКСПЛИКАЦИЮ ПОМЕЩЕНИЙ СМОТРЕТЬ НА ЛИСТЕ
3. ЗА УСЛОВНЫЙ ОТМЕТКУ 0.000 ПРИНЯТ ВЕРХНИЙ УРОВЕНЬ ЧИСТОГО ПОЛА 1-ГО ЭТАЖА,
4. ВСЕ РАЗМЕРЫ ДАНЫ В МИЛЛИМЕТРАХ, ВСЕ ВЫСОТНЫЕ ОТМЕТКИ УКАЗАНЫ В МЕТРАХ, ЕСЛИ НЕТ ДРУГИХ УКАЗАНИЙ.
5. В САНУЗЛАХ, ТАМБУРАХ САНУЗЛОВ, УМЫВАЛЬНЫХ ГИДРОИЗОЛЯЦИЮ ПОЛА ЗАВЕСТИ НА СТЕНЫ 300мм И ВЫВЕСТИ ЗА ПОРОГ ДВЕРНОГО ПРОЕМА СМЕЖНОГО ПОМЕЩЕНИЯ НА 500мм. ПОЛЫ В ЭТИХ ПОМЕЩЕНИЯХ ВЫПОЛНЯТЬ НА 20мм НИЖЕ ПОЛА ОСНОВНЫХ ПОМЕЩЕНИЙ
6. КОНСТРУКЦИИ ПОЛОВ ВЫПОЛНЯТЬ ПОСЛЕ ПРОКЛАДКИ ВСЕХ ИНЖЕНЕРНЫХ КОММУНИКАЦИЙ.
7. УКЛОН В СТОРОНУ ТРАПА В ПОМЕЩЕНИЯХ ДУШЕВЫХ, МОЕЧНОЙ КУХОННОЙ ПОСУДЫ, МОЕЧНОЙ СТОЛОВОЙ ПОСУДЫ, КАМЕРЫ ПИЩЕВЫХ ОТХОДОВ ПРИНЯТЬ 1%

Изм.	Кол.	Лист	N док.	Подпись	Дата	121-АС
Разработал		Шакиров А.				Капитальный ремонт здания "Центральная районная больница на 50 коек"
Проверил		Рахимет Ш.				Здание больницы — Стадия: РП; Лист: 11; Листов:
Н. контроль		Рахимет Ш.				
ГИП		Рахимет Ш.				План полов и перемычек 2-го этажа — ТОО "Жилой-Проект"

Формат А2х3

Инв. No подл. | Подпись и дата | Взам. инв. No

Спецификация заполнения проемов

№	Обозначение	Наименование	1-этаж	2-этаж	Всего	Примечание
		Дверные блоки				
Дн-1	ГОСТ 31173-2003	ДСН ПН 2100-1500	1	-	1	металлическая
Дн-2		ДСН ПН 2100-1000	4	-	4	металлическая
Д-1	ГОСТ 6629-88	ДГ 21-15	1	-	1	
Д-2		ДГ 21-13	21	13	34	
Д-3		ДГ 21-11	1	-	1	
Д-4		ДГ 21-9	47	49	96	
Д-5		ДГ 21-8	4	-	4	
Д-6		ДГ 21-7	9	7	16	
Д-7	ГОСТ 31173-2003	ДСВ ПН 2100-900	3	-	3	металлическая
Д-8	ГОСТ 6629-88	ДГ 21-12	1	1	2	
		Оконные блоки				
ОК-1	ГОСТ 30674-99	ОП Д2 1500х1800(h) (4М1-16Ar-4М1)	46	53	99	СЛОЖНЫЙ ОТКР.
		Доска подоконная ПД 0.25-1.6	46	53	99	
ОК-2		ОП Д2 1000х2000(h) (4М1-16Ar-4М1)	2	2	4	
		Доска подоконная ПД 0.25-1.1	2	2	4	
ОК-3		ОП Д2 1300х900(h) (4М1-16Ar-4М1)	1	-	1	
		Доска подоконная ПД 0.25-1.4	1	-	1	
		Витражи				
В-1	Индивидуальные (алюминиевые)ALPROF	Витраж В-1 (5,4 $м^2$)	-	1	1	
В-2	Индивидуальные (алюминиевые)ALPROF	Витраж В-2 (3,6 $м^2$)	2	2	4	
В-3	Индивидуальные (алюминиевые)ALPROF	Витраж В-3 (8,06 $м^2$)	2	-	2	с дверью
В-4	Индивидуальные (алюминиевые)ALPROF	Витраж В-4 (8,06 $м^2$)	1	-	1	с дверью
В-5	Индивидуальные (алюминиевые)ALPROF	Витраж В-5 (7,29 $м^2$)	1	-	1	с дверью
В-6	Индивидуальные (алюминиевые)ALPROF	Витраж В-6 (6,35 $м^2$)	1	-	1	
В-7	Индивидуальные (алюминиевые)ALPROF	Витраж В-7 (7,16 $м^2$)	1	-	1	с дверью
В-8	Индивидуальные (алюминиевые)ALPROF	Витраж В-8 (3,35$м^2$)	1	-	1	
В-9	Индивидуальные (алюминиевые)ALPROF	Витраж В-9 (10,08 $м^2$)	1	-	1	с дверью
В-10	Индивидуальные (алюминиевые)ALPROF	Витраж В-10 (9,61 $м^2$)	1	-	1	
В-11	Индивидуальные (алюминиевые)ALPROF	Витраж В-11 (6,4 $м^2$)	1	1	2	с дверью
В-12	Индивидуальные (алюминиевые)ALPROF	Витраж В-12 (8,2 $м^2$)	1	1	2	с дверью
В-13	Индивидуальные (алюминиевые)ALPROF	Витраж В-13 (6,62 $м^2$)	-	3	3	с дверью

Примечание:

1. СХЕМА РАСПОЛОЖЕНИЯ ОКОННЫХ И ДВЕРНЫХ ПРОЕМОВ СМ. НА ЛИСТАХ АС-5,6 .
2. ПРИ ЗАКАЗЕ СТОЛЯРНЫХ ИЗДЕЛИЙ РАЗМЕРЫ ОКОННЫХ И ДВЕРНЫХ ПРОЕМОВ ПЕРЕИЗМЕРЯТЬ, С ЦЕЛЬЮ УТОЧНЕНИЯ РАЗМЕРОВ ПРЕДСТАВИТЕЛЕМ ОРГАНИЗАЦИИ, КОТОРАЯ БУДЕТ ИСПОЛНЯТЬ ЗАКАЗ.
3. ДВЕРНЫЕ И ОКОННЫЕ БЛОКИ В НАРУЖНЫХ СТЕНАХ СЛЕДУЕТ УСТАНАВЛИВАТЬ В СООТВЕТСТВИИ С ГОСТ 30971-2002 "ШВЫ МОНТАЖНЫЕ УЗЛОВ ПРИМЫКАНИЙ ОКОННЫХ БЛОКОВ К СТЕНОВЫМ ПРОЕМАМ".
4. В КАЧЕСТВЕ КРЕПЕЖНЫХ ЭЛЕМЕНТОВ ДЛЯ МОНТАЖА ДВЕРНЫХ БЛОКОВ СЛЕДУЕТ ПРИМЕНИТЬ ДЮБЕЛИ-ВТУЛКИ РАСПОРНЫЕ ДЛЯ СТРОИТЕЛЬСТВО ДИАМЕТР 6ММ, L=80ММ С ШАГОМ 500ММ.
5. ИЗДЕЛИЯ ДЛЯ ЗАПОЛНЕНИЯ ОКОННЫХ ПРОЕМОВ ВЫПОЛНЯЮТСЯ МЕТАЛЛОПЛАСТИКОВЫЕ ПО ГОСТ 30674-99 С ТРОЙНЫМ ОСТЕКЛЕНИЕМ С ДВУХКАМЕРНЫМ ПАКЕТОМ.
6. ПОДОКОННЫЕ ДОСКИ ИЗ ПЛАСТИКА ШИРИНОЙ 200ММ ВХОДЯТ В КОМПЛЕКТ С ОКНАМИ.
7. В МЕСТАХ УСТАНОВКИ ОКОННЫХ, ДВЕРНЫХ БЛОКОВ В КАЧЕСТВЕ УПЛОТНИТЕЛЯ ПРИМЕНЯТЬ ВСПЕНИВАЮЩИЕСЯ РАСТВОРЫ ДЛЯ ЗАДЕЛКИ СТЫКОВ.
8. В ОКОННЫХ ПРОЕМАХ С НАРУЖНОЙ ЧАСТИ ЗДАНИЯ ПРЕДУСМОТРЕТЬ ОЦИНКОВАННЫЙ СЛИВ.

Изм.	Кол.	Лист	N док.	Подпись	Дата	121-АС		
						Капитальный ремонт здания "Центральная районная больница на 50 коек"		
Разработал		Шагиров А				Здание больницы	Стадия	Лист	Листов
Проверил		Рахмет Ш.					РП	12	
Н. контроль		Рахмет Ш.							
ГИП		Рахмет Ш.				Спецификация элементов заполнения оконных, витражных, дверных проемов.	ТОО "Жылыой-Проект"		

Взам. инв. No

Подпись и дата

Инв. No подл.

Формат А2

Ведомость отделки помещений 1-го этажа(начало)

Номер помещ.	Наименование	Отделка потолка	Площ. м2	Отделка стен и перегородок	Площ. м2	Низ стен и перегородок	Площ. м2	Прим.
1	Коридор	---		Штукатурка. Окраска водоэмульсионными красками.	7,98	Отбойная доска из ЛДСП шириной 200мм. на высоте 20 и 90см.		5,8м
2	Коридор	---		Штукатурка. Окраска водоэмульсионными красками.	47,34	Отбойная доска из ЛДСП шириной 200мм. на высоте 20 и 90см.		30м
3	Зуб. врач	Затирка бетонитом, покраска водоэмульсионными составами 2 слоя	16,10	Штукатурка. Окраска водоэмульсионными красками.	46,58	---	---	
4	Каб. бухгалтера	Затирка бетонитом, покраска водоэмульсионными составами 2 слоя	13,69	Штукатурка. Окраска водоэмульсионными красками.	46,63	---	---	
5	Коридор	Затирка бетонитом, покраска водоэмульсионными составами 2 слоя	6,79	Штукатурка. Окраска водоэмульсионными красками.	27,66	---	---	
6	Кабинет гл. врача	Затирка бетонитом, покраска водоэмульсионными составами 2 слоя	19,33	Штукатурка. Окраска водоэмульсионными красками.	52,11	---	---	
7	комната отдыха	Затирка бетонитом, покраска водоэмульсионными составами 2 слоя	17,65	Штукатурка. Окраска водоэмульсионными красками.	47,3	---	---	
8	с/у	Затирка бетонитом, покраска водоэмульсионными составами 2 слоя	3,32	Кафельная плитка	21,63	---	---	
9	аптека	Затирка бетонитом, покраска водоэмульсионными составами 2 слоя	17,82	Штукатурка. Окраска водоэмульсионными красками.	50,22	---	---	
10	Склад	Затирка бетонитом, покраска водоэмульсионными составами 2 слоя	5,42	Штукатурка. Окраска водоэмульсионными красками.	10,97	Кафельная плитка h-1,8 м	14,76	
11	Склад	Затирка бетонитом, покраска водоэмульсионными составами 2 слоя	5,67	Штукатурка. Окраска водоэмульсионными красками.	12,15	Кафельная плитка h-1,8 м	16,2	
12	Лестничная клетка	Затирка бетонитом, покраска водоэмульсионными составами 2 слоя	16,74	Штукатурка. Окраска водоэмульсионными красками.	102,36			
13	Лаборатория	Затирка бетонитом, покраска водоэмульсионными составами 2 слоя	14,04	Штукатурка. Окраска водоэмульсионными красками.	45,8			
14	Коридор	Затирка бетонитом, покраска водоэмульсионными составами 2 слоя	10,15	Штукатурка. Окраска водоэмульсионными красками.	39,57	---	---	
15	Лаборатория	Затирка бетонитом, покраска водоэмульсионными составами 2 слоя	10,19	Штукатурка. Окраска водоэмульсионными красками.	35,73			
16	Лаборатория	Затирка бетонитом, покраска водоэмульсионными составами 2 слоя	9,35	Штукатурка. Окраска водоэмульсионными красками.	34,47			
17	Рентген	Затирка бетонитом, покраска водоэмульсионными составами 2 слоя	28,08	Баритовая штукатурка Выравнивание окраска водоэмульсионными красками	53,82			
18	Коридор	Затирка бетонитом, покраска водоэмульсионными составами 2 слоя	3,45	Штукатурка. Окраска водоэмульсионными красками.	17,01			
19	Коридор	Затирка бетонитом, покраска водоэмульсионными составами 2 слоя	10,49	Штукатурка. Окраска водоэмульсионными красками.	32,51			
21	УЗИ	Затирка бетонитом, покраска водоэмульсионными составами 2 слоя	9,24	Баритовая штукатурка Выравнивание окраска водоэмульсионными красками	31,95			
22	Лаборатория	Затирка бетонитом, покраска водоэмульсионными составами 2 слоя	8,82	Штукатурка. Окраска водоэмульсионными красками.	35,91	---	---	
23	Коридор			Штукатурка. Окраска водоэмульсионными красками.	81,57	Отбойная доска из ЛДСП шириной 200мм. на высоте 20 и 90см.		52,2
24	Лестничная клетка	Затирка бетонитом, покраска водоэмульсионными составами 2 слоя	14,04	Штукатурка. Окраска водоэмульсионными красками.	141,2	---	---	
25	Лифт	Затирка бетонитом, покраска водоэмульсионными составами 2 слоя	13,5	Штукатурка. Окраска водоэмульсионными красками.	39,7	---	---	
26	Кладовая	Затирка бетонитом, покраска водоэмульсионными составами 2 слоя	4,64	Штукатурка. Окраска водоэмульсионными красками.	26,46	---	---	
27	Кабинет	Затирка бетонитом, покраска водоэмульсионными составами 2 слоя	10,67	Штукатурка. Окраска водоэмульсионными красками.	39,7	---	---	
28	Коридор	Затирка бетонитом, покраска водоэмульсионными составами 2 слоя	10,69	Штукатурка. Окраска водоэмульсионными красками.	38,43	---	---	
29	Коридор			Штукатурка. Окраска водоэмульсионными красками.	45,87	Отбойная доска из ЛДСП шириной 200мм. на высоте 20 и 90см.		32,0
30	Коридор			Штукатурка. Окраска водоэмульсионными красками.	17,56	Отбойная доска из ЛДСП шириной 200мм. на высоте 20 и 90см.		5,3
31	Кабинет	Затирка бетонитом, покраска водоэмульсионными составами 2 слоя	19,75	Штукатурка. Окраска водоэмульсионными красками.	49,59			
32	Столовая	Затирка бетонитом, покраска водоэмульсионными составами 2 слоя	14,50	Штукатурка. Окраска водоэмульсионными красками.	45,18	---	---	
33	Палата	Затирка бетонитом, покраска водоэмульсионными составами 2 слоя	12,90	Штукатурка. Окраска водоэмульсионными красками.	43,3	---	---	
33.1	Коридор			Штукатурка. Окраска водоэмульсионными красками.	28,62	Отбойная доска из ЛДСП шириной 200мм. на высоте 20 и 90см.		14,0
34	Палата	Затирка бетонитом, покраска водоэмульсионными составами 2 слоя	11,13	Штукатурка. Окраска водоэмульсионными красками.	37,62			
35	с/у	Затирка бетонитом, покраска водоэмульсионными составами 2 слоя	2,69	Кафельная плитка	18,9			
36	Коридор	Затирка бетонитом, покраска водоэмульсионными составами 2 слоя	3,06	Штукатурка. Покраска водоэмульсионной краской 2 слоя	16,35			
37	Коридор			Штукатурка. Покраска водоэмульсионной краской 2 слоя	37,13	Отбойная доска из ЛДСП шириной 200мм. на высоте 20 и 90см.		30,0
38	Палата	Затирка бетонитом, покраска водоэмульсионными составами 2 слоя	24,0	Штукатурка. Окраска водоэмульсионными красками.	52,54			
39	Коридор	Затирка бетонитом, покраска водоэмульсионными составами 2 слоя	7,74	Штукатурка. Окраска водоэмульсионными красками.	29,58			
40	Палата	Затирка бетонитом, покраска водоэмульсионными составами 2 слоя	6,90	Штукатурка. Окраска водоэмульсионными красками.	28,8	---	---	
41	Палата	Затирка бетонитом, покраска водоэмульсионными составами 2 слоя	23,65	Штукатурка. Окраска водоэмульсионными красками.	54,0	---	---	
42	Коридор			Штукатурка. Окраска водоэмульсионными красками.	21,48	Отбойная доска из ЛДСП шириной 200мм. на высоте 20 и 90см.		14,24
42.1	Коридор			Штукатурка. Окраска водоэмульсионными красками.	47,11	Отбойная доска из ЛДСП шириной 200мм. на высоте 20 и 90см.		31,24

Ведомость отделки помещений 1-го этажа(продолжение)

Номер помещ.	Наименование	Отделка потолка	Площ. м2	Отделка стен и перегородок	Площ. м2	Низ стен и перегородок	Площ. м2	Прим.
43	Лестничная клетка	Затирка бетонитом, покраска водоэмульсионными составами 2 слоя	8,9	Штукатурка. Окраска водоэмульсионными красками.	83,26	---	---	
44	Палата	Затирка бетонитом, покраска водоэмульсионными составами 2 слоя	19,00	Штукатурка. Окраска водоэмульсионными красками.	50,85	---	---	
45	Раздевалка	Затирка бетонитом, покраска водоэмульсионными составами 2 слоя	11,5	Штукатурка. Окраска водоэмульсионными красками.	41,4	---	---	
46	Палата	Затирка бетонитом, покраска водоэмульсионными составами 2 слоя	11,5	Штукатурка. Окраска водоэмульсионными красками.	41,4			
47	Палата	Затирка бетонитом, покраска водоэмульсионными составами 2 слоя	7,08	Штукатурка. Окраска водоэмульсионными красками.	27,31			
48	Коридор	Затирка бетонитом, покраска водоэмульсионными составами 2 слоя	3,48	Штукатурка. Окраска водоэмульсионными красками.	18,59			
48.1	с/у	Затирка бетонитом, покраска водоэмульсионными составами 2 слоя	2,77	Кафельная плитка	20,69			
48.2	с/у	Затирка бетонитом, покраска водоэмульсионными составами 2 слоя	2,82	Кафельная плитка	20,69	---	---	
49	с/у	Затирка бетонитом, покраска водоэмульсионными составами 2 слоя	8,55	Кафельная плитка	30,96			
50	каб. акушера	Затирка бетонитом, покраска водоэмульсионными составами 2 слоя	4,89	Штукатурка. Окраска водоэмульсионными красками.	26,15			
51	Кладовая	Затирка бетонитом, покраска водоэмульсионными составами 2 слоя	2,31	Баритовая штукатурка Выравнивание окраска водоэмульсионными красками	53,82			
51.1	с/у	Затирка бетонитом, покраска водоэмульсионными составами 2 слоя	2,27	Кафельная плитка	53,82			
52	Коридор	Затирка бетонитом, покраска водоэмульсионными составами 2 слоя	10,92	Штукатурка. Окраска водоэмульсионными красками.	29,69			
53	Коридор	Затирка бетонитом, покраска водоэмульсионными составами 2 слоя	3,72	Баритовая штукатурка Выравнивание окраска водоэмульсионными красками	24,1			
54	Фильтровальная	Затирка бетонитом, покраска водоэмульсионными составами 2 слоя	10,22	Штукатурка. Окраска водоэмульсионными красками.	32,1	---	---	
55	Коридор	Затирка бетонитом, покраска водоэмульсионными составами 2 слоя	7,59	Штукатурка. Окраска водоэмульсионными красками.	31,71			
56	Смотровая	Затирка бетонитом, покраска водоэмульсионными составами 2 слоя	13,72	Кафельная плитка	39,2	---	---	
58	кабинет	Затирка бетонитом, покраска водоэмульсионными составами 2 слоя	19,00	Штукатурка. Окраска водоэмульсионными красками.	50,85	---	---	
59	кабинет	Затирка бетонитом, покраска водоэмульсионными составами 2 слоя	30,24	Штукатурка. Окраска водоэмульсионными красками.	58,23	---	---	
60	коридор			Штукатурка. Окраска водоэмульсионными красками.	21,41	Отбойная доска из ЛДСП шириной 200мм. на высоте 20 и 90см.		14,4
61	Кладовая	Затирка бетонитом, покраска водоэмульсионными составами 2 слоя	6,96	Штукатурка. Окраска водоэмульсионными красками.	31,5	---	---	
62	Кабинет	Затирка бетонитом, покраска водоэмульсионными составами 2 слоя	10,73	Штукатурка. Окраска водоэмульсионными красками.	36,54			
63	подсобная	Затирка бетонитом, покраска водоэмульсионными составами 2 слоя	5,92	Штукатурка. Окраска водоэмульсионными красками.	28,61			
64	с/у	Затирка бетонитом, покраска водоэмульсионными составами 2 слоя	2,10	Кафельная плитка	14,89			
65	с/у	Затирка бетонитом, покраска водоэмульсионными составами 2 слоя	1,93	Кафельная плитка	15,96	---	---	
66	с/у	Затирка бетонитом, покраска водоэмульсионными составами 2 слоя	1,79	Кафельная плитка	15,33	---	---	
67	с/у	Затирка бетонитом, покраска водоэмульсионными составами 2 слоя	1,96	Кафельная плитка	14,24			
68	приемная	Затирка бетонитом, покраска водоэмульсионными составами 2 слоя	16,90	Штукатурка. Окраска водоэмульсионными красками.	50,0			
69	коридор	Затирка бетонитом, покраска водоэмульсионными составами 2 слоя	37,90	Штукатурка. Окраска водоэмульсионными красками.	69,49	Отбойная доска из ЛДСП шириной 200мм. на высоте 20 и 90см.		92,0
70	Приемная	Затирка бетонитом, покраска водоэмульсионными составами 2 слоя	9,60	Штукатурка. Покраска водоэмульсионной краской 2 слоя	9,63	Отбойная доска из ЛДСП шириной 200мм. на высоте 20 и 90см.		7,0
71	Скорая	Затирка бетонитом, покраска водоэмульсионными составами 2 слоя	19,49	Штукатурка. Покраска водоэмульсионной краской 2 слоя	49,41			
72	коридор			Штукатурка. Покраска водоэмульсионной краской 2 слоя	71,9	Отбойная доска из ЛДСП шириной 200мм. на высоте 20 и 90см.		48,2
73	кабинет	Затирка бетонитом, покраска водоэмульсионными составами 2 слоя	8,0	Штукатурка. Окраска водоэмульсионными красками.	31,95	---	---	
74	кабинет	Затирка бетонитом, покраска водоэмульсионными составами 2 слоя	3,48	Штукатурка. Окраска водоэмульсионными красками.	26,46			
75	Кабинет	Затирка бетонитом, покраска водоэмульсионными составами 2 слоя	25,75	Штукатурка. Окраска водоэмульсионными красками.	54,81	---	---	
76	ССО	Затирка бетонитом, покраска водоэмульсионными составами 2 слоя	10,83	Штукатурка. Окраска водоэмульсионными красками.	38,43	---	---	
77	с/у	Затирка бетонитом, покраска водоэмульсионными составами 2 слоя	1,12	Кафельная плитка	10,5	---	---	
78	с/у	Затирка бетонитом, покраска водоэмульсионными составами 2 слоя	1,15	Кафельная плитка	12,31			
79	Холл			Штукатурка. Окраска водоэмульсионными красками.	78,69	Отбойная доска из ЛДСП шириной 200мм. на высоте 20 и 90см.		51,2
80	Коридор			Штукатурка. Окраска водоэмульсионными красками.	8,82			
81	зав. хоз.	Затирка бетонитом, покраска водоэмульсионными составами 2 слоя	8,78	Штукатурка. Окраска водоэмульсионными красками.	32,77			
82	ст. медсестра	Затирка бетонитом, покраска водоэмульсионными составами 2 слоя	9,55	Штукатурка. Окраска водоэмульсионными красками.	34,47			
83	зам. глав. врача	Затирка бетонитом, покраска водоэмульсионными составами 2 слоя	7,33	Штукатурка. Окраска водоэмульсионными красками.	30,0	---	---	
84	Раздевалка	Затирка бетонитом, покраска водоэмульсионными составами 2 слоя	9,24	Штукатурка. Окраска водоэмульсионными красками.	33,84	---	---	

ПРИМЕЧАНИЯ:
1. ПЕРЕЧЕНЬ ЧЕРТЕЖЕЙ И ОБЩИЕ УКАЗАНИЯ СМОТРЕТЬ НА ЛИСТАХ 1 И 2.
2. ЭКСПЛИКАЦИЮ ПОМЕЩЕНИЙ СМОТРЕТЬ НА ЛИСТАХ .
3. ОТДЕЛКУ ИЗ ШТУКАТУРКИ ВЫПОЛНИТЬ ТОЛЬКО ПОСЛЕ МОНТАЖА И ИСПЫТАНИЯ ИНЖЕНЕРНЫХ СИСТЕМ.

Изм.	Кол.	Лист	N док.	Подпись	Дата	121-АС		
						Капитальный ремонт здания "Центральная районная больница на 50 коек"		
Разработал		Шагиров А				Здание больницы	Стадия	Лист	Листов
Проверил		Рахмет Ш.					РП	13	
Н. контроль		Рахмет Ш.							
ГИП		Рахмет Ш.				Ведомость отделки помещений 1-этажа	ТОО "Жылыой-Проект"		

Взам. инв. No | Подпись и дата | Инв. No подл.

Формат А1

Ведомость отделки помещений 2-го этажа(начало)

Номер помещ.	Наименование	Отделка потолка	Площ. м2	Отделка стен и перегородок	Площ. м2	Низ стен и перегородок	Площ. м2	Прим.
85	Коридор			Штукатурка. Окраска вододисперсными красками.	20,68	Отбойная доска из ЛДСП шириной 200мм. на высоте 20 и 90см.		12,6
86	Палата	Затирка бетонитом, покраска водоэмульсионными составами 2 слоя	12,64	Штукатурка. Окраска вододисперсными красками.	44,2			
87	Палата	Затирка бетонитом, покраска водоэмульсионными составами 2 слоя	15,01	Штукатурка. Окраска вододисперсными красками.	42,74	---	---	
88	с/у	Затирка бетонитом, покраска водоэмульсионными составами 2 слоя	3,74	Кафельная плитка	23,96	---	---	
89	Палата	Затирка бетонитом, покраска водоэмульсионными составами 2 слоя	10,36	Штукатурка. Окраска вододисперсными красками.	36,8			
90	Палата	Затирка бетонитом, покраска водоэмульсионными составами 2 слоя	13,50	Штукатурка. Окраска вододисперсными красками.	45,97			
91	Коридор	Затирка бетонитом, покраска водоэмульсионными составами 2 слоя	10,35	Штукатурка. Окраска вододисперсными красками.	24,05	Отбойная доска из ЛДСП шириной 200мм. на высоте 20 и 90см.		15,52
92	Процедуарная	Затирка бетонитом, покраска водоэмульсионными составами 2 слоя	20,9	Кафельная плитка	52,11	---	---	
93.1	Коридор			Штукатурка. Окраска вододисперсными красками.	39,46	Отбойная доска из ЛДСП шириной 200мм. на высоте 20 и 90см.		26,0
93.2	Коридор			Штукатурка. Окраска вододисперсными красками.	13,53	Отбойная доска из ЛДСП шириной 200мм. на высоте 20 и 90см.		9,0
94	Палата	Затирка бетонитом, покраска водоэмульсионными составами 2 слоя	16,90	Штукатурка. Окраска вододисперсными красками.	49,15			
95	Палата	Затирка бетонитом, покраска водоэмульсионными составами 2 слоя	12,42	Штукатурка. Окраска вододисперсными красками.	43,92			
96	Перевязочная	Затирка бетонитом, покраска водоэмульсионными составами 2 слоя	15,66	Кафельная плитка	47,7			
97	Палата	Затирка бетонитом, покраска водоэмульсионными составами 2 слоя	15,66	Штукатурка. Окраска вододисперсными красками.	45,81	---	---	
98	Палата	Затирка бетонитом, покраска водоэмульсионными составами 2 слоя	7,95	Кафельная плитка	33,64			
99	Палата	Затирка бетонитом, покраска водоэмульсионными составами 2 слоя	7,37	Штукатурка. Окраска вододисперсными красками.	30,47			
100	Палата	Затирка бетонитом, покраска водоэмульсионными составами 2 слоя	10,80	Штукатурка. Окраска вододисперсными красками.	40,14			
101	Коридор			Штукатурка. Окраска вододисперсными красками.	53,82	Отбойная доска из ЛДСП шириной 200мм. на высоте 20 и 90см.		35,22
102	Коридор			Штукатурка. Окраска вододисперсными красками.	35,52	Отбойная доска из ЛДСП шириной 200мм. на высоте 20 и 90см.		23,8
102.1	Коридор			Штукатурка. Окраска вододисперсными красками.	24,94	Отбойная доска из ЛДСП шириной 200мм. на высоте 20 и 90см.		17,0
102.2	Коридор			Штукатурка. Окраска вододисперсными красками.	29,37	Отбойная доска из ЛДСП шириной 200мм. на высоте 20 и 90см.		18,0
103	Коридор			Штукатурка. Окраска вододисперсными красками.	22,46	Отбойная доска из ЛДСП шириной 200мм. на высоте 20 и 90см.		15,2
104	Кабинет	Затирка бетонитом, покраска водоэмульсионными составами 2 слоя	7,77	Штукатурка. Окраска вододисперсными красками.	33,39	---	---	
105	Коридор			Штукатурка. Окраска вододисперсными красками.	52,98	Отбойная доска из ЛДСП шириной 200мм. на высоте 20 и 90см.		35,52
106	с/у	Затирка бетонитом, покраска водоэмульсионными составами 2 слоя	2,50	Кафельная плитка	18,35	---	---	
107	с/у	Затирка бетонитом, покраска водоэмульсионными составами 2 слоя	2,72	Кафельная плитка	19,17			
108	Коридор	Затирка бетонитом, покраска водоэмульсионными составами 2 слоя	9,18	Штукатурка. Окраска вододисперсными красками.	58,1	---	---	
109	Коридор			Штукатурка. Окраска вододисперсными красками.	29,23	Отбойная доска из ЛДСП шириной 200мм. на высоте 20 и 90см.		35,52
110	Кабинет	Затирка бетонитом, покраска водоэмульсионными составами 2 слоя	9,73	Штукатурка. Окраска вододисперсными красками.	37,65			
111	Коридор	Затирка бетонитом, покраска водоэмульсионными составами 2 слоя	3,17	Штукатурка. Окраска вододисперсными красками.	17,64			
112	с/у	Затирка бетонитом, покраска водоэмульсионными составами 2 слоя	6,43	Кафельная плитка	30,12	---	---	
114	лифт	Затирка бетонитом, покраска водоэмульсионными составами 2 слоя	13,5	Штукатурка. Окраска вододисперсными красками.	39,7	---	---	
115	сестра-хозяйка	Затирка бетонитом, покраска водоэмульсионными составами 2 слоя	15,66	Штукатурка. Окраска вододисперсными красками.	48,5			
116	с/у	Затирка бетонитом, покраска водоэмульсионными составами 2 слоя	5,35	Кафельная плитка	27,72			
117	с/у	Затирка бетонитом, покраска водоэмульсионными составами 2 слоя	0,96	Кафельная плитка	10,92			
118	с/у	Затирка бетонитом, покраска водоэмульсионными составами 2 слоя	1,22	Кафельная плитка	10,46			
119	с/у	Затирка бетонитом, покраска водоэмульсионными составами 2 слоя	1,06	Кафельная плитка	11,55			
120	с/у	Затирка бетонитом, покраска водоэмульсионными составами 2 слоя	1,34	Кафельная плитка	11,09			
121	столовая	Затирка бетонитом, покраска водоэмульсионными составами 2 слоя	14,00	Штукатурка. Окраска вододисперсными красками.	42,66	---	---	
122	ординаторская	Затирка бетонитом, покраска водоэмульсионными составами 2 слоя	12,65	Штукатурка. Окраска вододисперсными красками.	42,85			
123	Кабинет	Затирка бетонитом, покраска водоэмульсионными составами 2 слоя	12,25	Штукатурка. Окраска вододисперсными красками.	43,7	---	---	
124	Палата	Затирка бетонитом, покраска водоэмульсионными составами 2 слоя	13,5	Штукатурка. Окраска вододисперсными красками.	43,92	---	---	
125	Процедуарная	Затирка бетонитом, покраска водоэмульсионными составами 2 слоя	16,00	Кафельная плитка	47,1	---	---	

Ведомость отделки помещений 2-го этажа(продолжение)

Номер помещ.	Наименование	Отделка потолка	Площ. м2	Отделка стен и перегородок	Площ. м2	Низ стен и перегородок	Площ. м2	Прим.
126	Палата	Затирка бетонитом, покраска водоэмульсионными составами 2 слоя	31,5	Штукатурка. Окраска вододисперсными красками.	61,2			
127	Палата	Затирка бетонитом, покраска водоэмульсионными составами 2 слоя	27,4	Штукатурка. Окраска вододисперсными красками.	58,73			
128	Коридор			Штукатурка. Окраска вододисперсными красками.	166,31	Отбойная доска из ЛДСП шириной 200мм. на высоте 20 и 90см.		112,4
130	Палата	Затирка бетонитом, покраска водоэмульсионными составами 2 слоя	28,5	Штукатурка. Окраска вододисперсными красками.	60,12			
131	Палата	Затирка бетонитом, покраска водоэмульсионными составами 2 слоя	12,5	Штукатурка. Окраска вододисперсными красками.	42,66			
132	Палата	Затирка бетонитом, покраска водоэмульсионными составами 2 слоя	12,5	Штукатурка. Окраска вододисперсными красками.	42,66	---	---	
133	Палата	Затирка бетонитом, покраска водоэмульсионными составами 2 слоя	11,9	Штукатурка. Окраска вододисперсными красками.	41,91	---	---	
134	Палата	Затирка бетонитом, покраска водоэмульсионными составами 2 слоя	16,5	Штукатурка. Окраска вододисперсными красками.	47,7			
135	Палата	Затирка бетонитом, покраска водоэмульсионными составами 2 слоя	29,5	Штукатурка. Окраска вододисперсными красками.	61,38			
136	Физлаборатория	Затирка бетонитом, покраска водоэмульсионными составами 2 слоя	34,00	Штукатурка. Окраска вододисперсными красками.	67,05	---	---	
137	Телемедицина	Затирка бетонитом, покраска водоэмульсионными составами 2 слоя	29,05	Штукатурка. Окраска вододисперсными красками.	60,63	---	---	
138	Операционная	Затирка бетонитом, покраска водоэмульсионными составами 2 слоя	28,51	HPL панели	57,47	---	---	
139	Предоперационная	Затирка бетонитом, покраска водоэмульсионными составами 2 слоя	10,20	Кафельная плитка	33,2	---	---	
140	подсобная комната	Затирка бетонитом, покраска водоэмульсионными составами 2 слоя	4,73	Штукатурка. Окраска вододисперсными красками.	26,33	---	---	
141	кабинет	Затирка бетонитом, покраска водоэмульсионными составами 2 слоя	8,56	Штукатурка. Окраска вододисперсными красками.	27,43	---	---	
142	кабинет	Затирка бетонитом, покраска водоэмульсионными составами 2 слоя	19,47	Штукатурка. Окраска вододисперсными красками.	46,71	---	---	
143	кабинет	Затирка бетонитом, покраска водоэмульсионными составами 2 слоя	17,56	Штукатурка. Окраска вододисперсными красками.	48,15			
144	столовая	Затирка бетонитом, покраска водоэмульсионными составами 2 слоя	10,16	Кафельная плитка	33,84			
145	подсобная комната	Затирка бетонитом, покраска водоэмульсионными составами 2 слоя	3,38	Штукатурка. Окраска вододисперсными красками.	22,68			
146	с/у	Затирка бетонитом, покраска водоэмульсионными составами 2 слоя	2,09	Кафельная плитка	16,72			
147	с/у	Затирка бетонитом, покраска водоэмульсионными составами 2 слоя	2,03	Кафельная плитка	16,46	---	---	
148	Холл			Штукатурка. Окраска вододисперсными красками.	72,64			
149	Палата	Затирка бетонитом, покраска водоэмульсионными составами 2 слоя	16,94	Штукатурка. Окраска вододисперсными красками.	49,59			
150	Палата	Затирка бетонитом, покраска водоэмульсионными составами 2 слоя	9,86	Штукатурка. Окраска вододисперсными красками.	34,97			
151	Палата	Затирка бетонитом, покраска водоэмульсионными составами 2 слоя	8,62	Штукатурка. Окраска вододисперсными красками.	32,58			
152	Палата	Затирка бетонитом, покраска водоэмульсионными составами 2 слоя	8,93	Штукатурка. Окраска вододисперсными красками.	33,21			
153	Процедурная	Затирка бетонитом, покраска водоэмульсионными составами 2 слоя	8,93	Кафельная плитка	33,21			
154	Палата	Затирка бетонитом, покраска водоэмульсионными составами 2 слоя	8,93	Штукатурка. Окраска вододисперсными красками.	33,21	---	---	
155	Палата	Затирка бетонитом, покраска водоэмульсионными составами 2 слоя	9,06	Штукатурка. Окраска вододисперсными красками.	33,46			

ПРИМЕЧАНИЯ:
1. ПЕРЕЧЕНЬ ЧЕРТЕЖЕЙ И ОБЩИЕ УКАЗАНИЯ СМОТРЕТЬ НА ЛИСТАХ 1 И 2.
2. ЭКСПЛИКАЦИЮ ПОМЕЩЕНИЙ СМОТРЕТЬ НА ЛИСТАХ .
3. ОТДЕЛКУ ИЗ ШТУКАТУРКИ ВЫПОЛНИТЬ ТОЛЬКО ПОСЛЕ МОНТАЖА И ИСПЫТАНИЯ ИНЖЕНЕРНЫХ СИСТЕМ.

Изм.	Кол.	Лист	N док.	Подпись	Дата	121-АС		
						Капитальный ремонт здания "Центральная районная больница на 50 коек"		
Разработал		Шагиров А				Здание больницы	Стадия	Лист	Листов
Проверил		Рахмет Ш.					РП	14	
Н. контроль		Рахмет Ш.							
ГИП		Рахмет Ш.				Ведомость отделки помещений 2-этажа	ТОО "Жылыой-Проект"		

Формат А1

Взам. инв. No | Подпись и дата | Инв. No подл.

ПЛАН КРЫЛЬЦА КР-1

МАСШТАБ 1:100

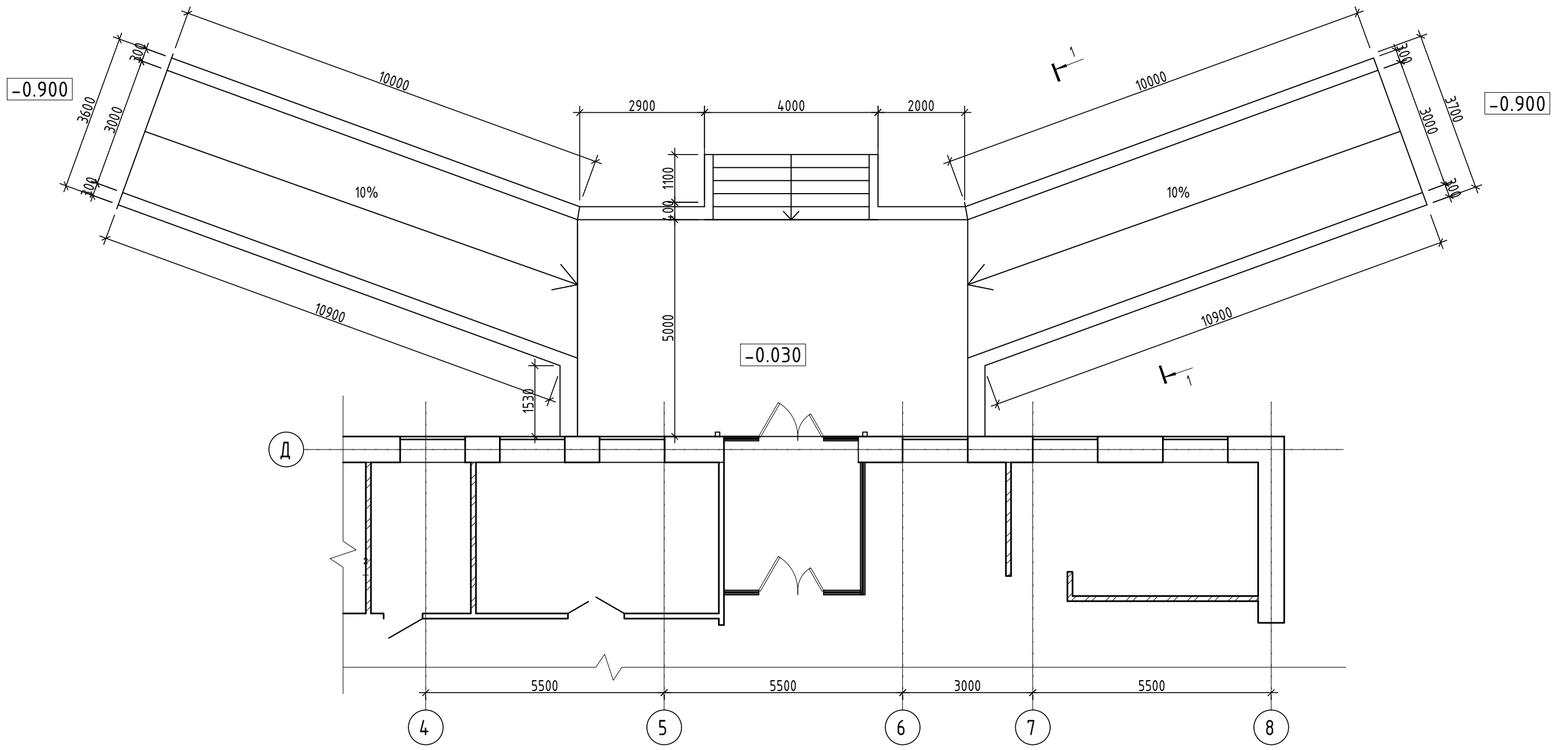

СПЕЦИФИКАЦИЯ

ПОЗ.	ОБОЗНАЧЕНИЕ	НАИМЕНОВАНИЕ	КОЛ.	МАССА ЕД.,КГ	ПРИМЕЧАНИЕ
		Крыльцо Кр-1			
1	ГОСТ 34028-2016	14-А-III(А400), L=м.п.	630	1,21	762,3
2	ГОСТ 34028-2016	12-А-III(А400), L=м.п.	4040	0,888	3587,5
		Бетон С20/25, м3	64,21		
		Щебеночная подготовка, м3	21,0		
		Асфальтобетон крупн.-30мм	31,5		
		Асфальтобетон мелко..-30мм	31,5		

РАЗРЕЗ 1-1

МАСШТАБ 1:25

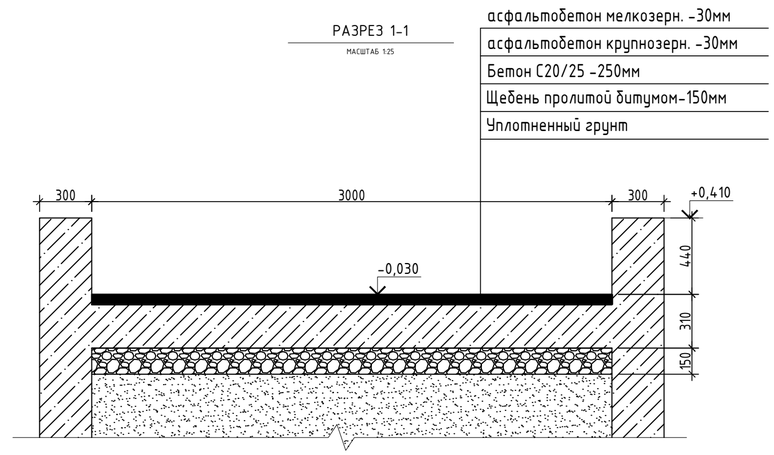

АРМИРОВАНИЕ ПАНДУСА

МАСШТАБ 1:25

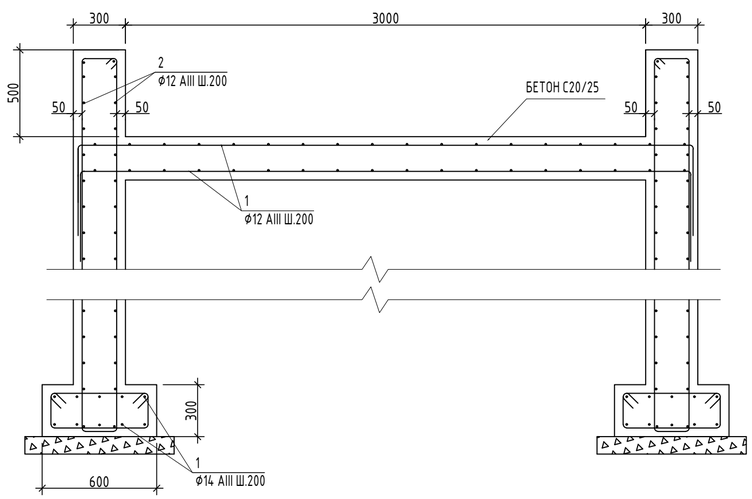

ПРИМЕЧАНИЯ:

1. ПЕРЕЧЕНЬ ЧЕРТЕЖЕЙ И ОБЩИЕ УКАЗАНИЯ СМОТРЕТЬ НА ЛИСТАХ 1 И 2.
2. ЗА УСЛОВНУЮ ОТМЕТКУ 0.000 ПРИНЯТ ВЕРХНИЙ УРОВЕНЬ ЧИСТОГО ПОЛА 1-ЭТАЖА
3. ВСЕ РАЗМЕРЫ ДАНЫ В МИЛЛИМЕТРАХ, ВСЕ ВЫСОТНЫЕ ОТМЕТКИ УКАЗАНЫ В МЕТРАХ, ЕСЛИ НЕТ ДРУГИХ УКАЗАНИЙ.
4. ВСЕ ЖЕЛЕЗОБЕТОННЫЕ ЭЛЕМЕНТЫ СОПРИКАСАЮЩИЕСЯ С ГРУНТАМИ ДОЛЖНЫ ИЗГОТАВЛИВАТЬСЯ ИЗ БЕТОНА ПО ВОДОНЕПРОНИЦАЕМОСТИ НЕ НИЖЕ W8 НА СУЛЬФАТОСТОЙКОМ ПОРТЛАНДЦЕМЕНТЕ ПО ГОСТ 22266-94 С ПОСЛЕДУЮЩИМ НАНЕСЕННИЕМ НА БОКОВЫЕ ПОВЕРХНОСТИ БИТУМНОЙ МАСТИКИ В 2 СЛОЯ.
5. ВСЕ МОНОЛИТНЫЕ ЭЛЕМЕНТЫ ДОЛЖНЫ ВЫПОЛНЯТЬСЯ С ВИБРИРОВАНИЕМ ГЛУБИННЫМИ ВИБРАТОРАМИ.
6. СНЯТИЕ ОПАЛУБКИ ПРОИЗВОДИТЬ ПОСЛЕ ДОСТИЖЕНИЯ БЕТОНОМ 70% ПРОЕКТНОГО КЛАССА ПО ПРОЧНОСТИ НА СЖАТИЕ.
7. СОЕДИНЕНИЕ АРМАТУРЫ ЗАПРОЕКТИРОВАНО ВЯЗАЛЬНОЙ МЯГКОЙ ОТТОЖЖЕННОЙ ПРОВОЛОКОЙ.
8. ЕСЛИ НЕТ ДРУГИХ УКАЗАНИЙ ВСЕ СВАРНЫЕ ШВЫ ДОЛЖНЫ БЫТЬ 6ММ УГЛОВЫМИ..
9. ПЕРИЛА ИЗ НЕРЖАВЕЮЩЕЙ СТАЛИ КОМПАНИИ "КАЗСТЕКЛО" ИЛИ АНАЛОГ КРЕПИТСЯ К ЛЕСТНИЧНОЙ СТУПЕНИ И К БОРТИКУ ПАНДУСА. ОБЩАЯ ДЛИНА ПЕРИЛ КРЫЛЬЦА КР-1 СОСТАВЛЯЕТ - 54 М.

Изм.	Кол.	Лист	N док.	Подпись	Дата
Разработал		Шагиров А			
Проверил		Рахмет Ш.			
Н. контроль		Рахмет Ш.			
ГИП		Рахмет Ш.			

121-АС

Капитальный ремонт здания "Центральная районная больница на 50 коек"

Здание больницы

Стадия	Лист	Листов
РП	15	

Крыльцо-1

ТОО "Жылыой-Проект"

Взам. инв. No | Подпись и дата | Инв. No подл.

Формат А2

ПЛАН КРЫЛЬЦА КР-2

МАСШТАБ 1:100

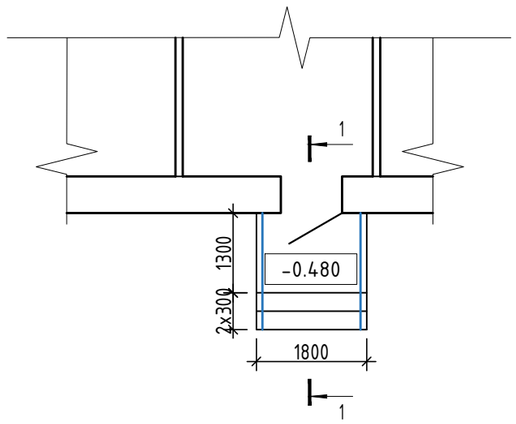

Разрез 1-1. М. 1:50

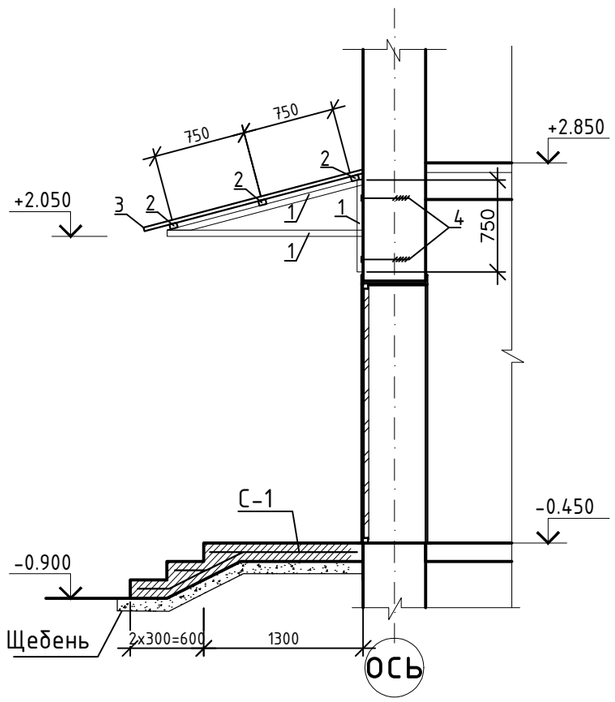

Спецификация

Поз.	Обозначение	Наименование	Кол.	Масса ед., кг	Приме-чание
		Крыльцо Кр-2	2		
С-1	ГОСТ 34028-2016	⌀12 AIII 200х200мм Lобщ-42,6п.м		0,888	37,83
	Покрытия	Неполированная керамич. плитка	м2	3,15	
	Материал:	Бетон кл. С12/15 сульфатостойкий	м3	0,59	
		Шебень пропитанный битумом	м3	0,42	
		Козырек			
1	ГОСТ 8509-93	Уголок 50х50х3 Lобщ=4050 мм	2	9,4	18,8
2	ГОСТ 30245-2003	▭ 60х40х2 l=2200мм	3	6,45	19,35
3		Профнастил 1,85х2,2 м			4,1 м2
4		Дюбели	4		

ПРИМЕЧАНИЯ:

1. ПЕРЕЧЕНЬ ЧЕРТЕЖЕЙ И ОБЩИЕ УКАЗАНИЯ СМОТРЕТЬ НА ЛИСТАХ 1 И 2.
2. ЗА УСЛОВНУЮ ОТМЕТКУ 0.000 ПРИНЯТ ВЕРХНИЙ УРОВЕНЬ ЧИСТОГО ПОЛА 1-ЭТАЖА
3. ВСЕ РАЗМЕРЫ ДАНЫ В МИЛЛИМЕТРАХ, ВСЕ ВЫСОТНЫЕ ОТМЕТКИ УКАЗАНЫ В МЕТРАХ, ЕСЛИ НЕТ ДРУГИХ УКАЗАНИЙ.
4. ВСЕ ЖЕЛЕЗОБЕТОННЫЕ ЭЛЕМЕНТЫ СОПРИКАСАЮЩИЕСЯ С ГРУНТАМИ ДОЛЖНЫ ИЗГОТАВЛИВАТЬСЯ ИЗ БЕТОНА ПО ВОДОНЕПРОНИЦАЕМОСТИ НЕ НИЖЕ W8 НА СУЛЬФАТОСТОЙКОМ ПОРТЛАНДЦЕМЕНТЕ ПО ГОСТ 22266-94 С ПОСЛЕДУЮЩИМ НАНЕСЕННИЕМ НА БОКОВЫЕ ПОВЕРХНОСТИ БИТУМНОЙ МАСТИКИ В 2 СЛОЯ.
5. ВСЕ МОНОЛИТНЫЕ ЭЛЕМЕНТЫ ДОЛЖНЫ ВЫПОЛНЯТЬСЯ С ВИБРИРОВАНИЕМ ГЛУБИННЫМИ ВИБРАТОРАМИ.
6. СНЯТИЕ ОПАЛУБКИ ПРОИЗВОДИТЬ ПОСЛЕ ДОСТИЖЕНИЯ БЕТОНОМ 70% ПРОЕКТНОГО КЛАССА ПО ПРОЧНОСТИ НА СЖАТИЕ.
7. СОЕДИНЕНИЕ АРМАТУРЫ ЗАПРОЕКТИРОВАНО ВЯЗАЛЬНОЙ МЯГКОЙ ОТТОЖЖЕННОЙ ПРОВОЛОКОЙ.
8. ЕСЛИ НЕТ ДРУГИХ УКАЗАНИЙ ВСЕ СВАРНЫЕ ШВЫ ДОЛЖНЫ БЫТЬ 6ММ УГЛОВЫМИ..
9. ПЕРИЛА ИЗ НЕРЖАВЕЮЩЕЙ СТАЛИ КОМПАНИИ "КАЗСТЕКЛО" ИЛИ АНАЛОГ КРЕПИТСЯ К ЛЕСТНИЧНОЙ СТУПЕНИ И К БОРТИКУ ПАНДУСА. ОБЩАЯ ДЛИНА ПЕРИЛ КРЫЛЬЦА КР-1 СОСТАВЛЯЕТ - 3,6 М.
10. СПЕЦИФИКАЦИЯ ДАНА НА ОДНОГО КРЫЛЬЦА.

Изм.	Кол.	Лист	N док.	Подпись	Дата	121-АС		
						Капитальный ремонт здания "Центральная районная больница на 50 коек"		
Разработал		Шагиров А				Здание больницы	Стадия	Лист	Листов
Проверил		Рахмет Ш.					РП	16	
Н. контроль		Рахмет Ш.							
ГИП		Рахмет Ш.				Общие данные(начало)	ТОО "Жылыой-Проект"		

Взам. инв. No

Подпись и дата

Инв. No подл.

Формат А3

ВЕДОМОСТЬ ОБЪЕМОВ ДЕМОНТАЖНЫХ РАБОТ

Ном п/п	НАИМЕНОВАНИЕ РАБОТ И ЗАТРАТ	ЕД. ИЗМ.	КОЛ.
	СТРОИТЕЛЬНАЯ ЧАСТЬ		
1	Демонтаж покрытия ступеней на входных крыльцах	$м^2$	117,57
2	Разборка перегородок из гисокартона толщ–120мм	$м^2$	1952,5
3	Очистка краски потолка	$м^2$	1511,83
4	Отбивка штукатурки вместе со стеннной краской	$м^2$	3022.52
5	Демонтаж общивки стены из гипсокартона	$м^2$	1137,78
6	Разборка облицовки стен из керамических глазурованных плиток	$м^2$	503,4
7	Разборка покрытия полов из керамических плиток	$м^2$	614,5
8	Разборка пола из линолеума	$м^2$	1430
9	Демонтаж дверного блока 1200х2100мм	шт.	10
10	Демонтаж дверного блока 900х2100мм	шт.	57
11	Демонтаж дверного блока 1500х2100мм	шт.	1
12	Демонтаж оконного блока 1500х1800мм	шт.	99
13	Демонтаж оконного блока 1000х2000мм	шт.	4
14	Демонтаж оконного блока 1300х900мм	шт.	1
15	Демонтаж витража м2,	м2.	87,51
16	Пробивка проемов 900х2100мм	шт.	1
17	Демонтаж крыльца входных групп.	м2.	20