РЕСПУБЛИКА КАЗАХСТАН
Товарищество с ограниченной ответственностью
RedlinePro
ГОСЛИЦЕНЗИЯ №19021538 от 31.05.2020 г.

Заказ:41-2021
Заказчик: ГУ "Городской отдел строительства"

РАБОЧИЙ ПРОЕКТ

«Строительство инженерно-коммуникационной инфраструктуры мкр. Кайнар г.Атырау (Водоснабжение)»

Альбом I
Наружные сети водоснабжения

г.Шымкент - 2022 г.

РЕСПУБЛИКА КАЗАХСТАН

Товарищество с ограниченной ответственностью

Redline Pro

ГОСЛИЦЕНЗИЯ №19021538 от 31.05.2020 г.

Заказ:41-2021

Заказчик: ГУ "Городской отдел строительства"

РАБОЧИЙ ПРОЕКТ

«Строительство инженерно-коммуникационной инфраструктуры мкр. Кайнар г.Атырау (Водоснабжение)»

Альбом I

Наружные сети водоснабжения

Директор Мусабай Е

Главный инженер проекта Тастемиров С

г.Шымкент - 2022 г.

ВЕДОМОСТЬ ОСНОВНЫХ КОМПЛЕКТОВ РАБОЧИХ ЧЕРТЕЖЕЙ

Обозначение	Наименование	Примечание
НВ	Наружные сети водоснабжения	

ВЕДОМОСТЬ ССЫЛОЧНЫХ И ПРИЛАГАЕМЫХ ДОКУМЕНТОВ

Обозначение	Наименование	Примечание
	ССЫЛОЧНЫЕ ДОКУМЕНТЫ	
СНиП РК 4.01-02-2009	Водоснабжение. Наружные сети и сооружения.	
Серия 4.900-10	Альбом оборудования,фасонных частей и арматуры	
Выпуск 1.2.5	для сетей и сооружений водопровода и канализации	
Серия 4.900-9 выпуск 0-1	Узлы и детали трубопроводов из пластмассовых труб	
	для систем водоснабжения и канализации	
СН СК 4.01-05-2002	Инструкция по проектированию и монтажу водопроводных	
	и канализационных сетей из пластмассовых труб	
Т.п 901-09-11.84	Колодцы водопроводные	
	ПРИЛАГАЕМЫЕ ДОКУМЕНТЫ	
41-2021 НВ.СО	Спецификация оборудования	2л
41-2021 НВ.У	Указатель пожарного гидранта	1л

ОСНОВНЫЕ ПОКАЗАТЕЛИ ПО СИСТЕМЕ ВОДОСНАБЖЕНИЯ

Наименование системы	Потребный напор на вводе,м.	Расчетный расход				Установл. мощность электродви-гателей кВт	Примечание
		м3/сут	м3/ч	л/с	При пожаре л/с		
Сеть хозяйственно-противо-пожарного водопровода	14,0	560,84	44,03	12,23	10,0		

Рабочий проект "Строительство инженерно-коммуникационной инфраструктуры мкр. Кайнар г.Атырау". разработан в соответствии с действующими на территории РК нормами и правилами и предусматривает мероприятия, обеспечивающие взрыво- пожаро-безопасность и исключающие вредные воздействия на окружающую среду и воздушный бассейн, а так же предупреждающие черезвычайные ситуации природного и техногенного характера.

Главный инженер проекта: _____ Сейдалы А.

Взам. инв.N | Подп. и дата | Инв.N подл.

Общие указания:

Настоящий проект разработан на основании :
а) -Задания на проектирование;
б) -Инженерно-геологических изысканий;
в) -топографических материалов;
г) -действующих норм и правил строительного проектирования;
д) - технических условий на водоснабжению №03/1764 от 17.04.2022 года, выданных КГП «Атырау облысы Су Арнасы»;
Площадка строительства характеризуется следующими показателями:
По номенклатурному виду и просадочным свойствам в пределах изучаемой трассы, до глубины 3,0 м выделены два инженерно-геологических элемента (ИГЭ):
ИГЭ-1 - Пески желтовато-серого цвета, преимущественно пылеватые с прослоями и линзами суглинков и глин. Распространение, мощностью 1,0-2,0 м.
ИГЭ-2 - Глина серого цвета, вскрытой мощностью 1,0-2,0 и более метров.
Глубина проникновения 0 С в грунт,м: - 1,50;
Подземные воды на трассе изыскания в период изыскания (июнь месяц 2022 года) пройденными разведочными скважинами, глубиной по 3,0 м были вскрыты на глубине 1,0-2,0 м с поверхности земли в зависимости от рельефа.
Категория системы водоснабжения - III.
Численность мкр. -3090 человек
Режим водопотребления на хозяйственно-питьевые нужды, согласно СНиП РК 4.01.02-2009 принят круглосуточно.
Водоснабжение село согласно ТУ предусматривается от существующих централизованных сетей водоснабжения г.Атырау.

Внутриквартальные сети

Протяженность трассы внутриквартальных водопроводных сетей составляет:
Ø125мм - 3510,0м;
Ø110мм - 12720,0м;
Ø20мм - 19460,0м;

Наружные сети водопровода проектируются из полиэтиленовых труб: РЕ100 SDR17 S8 "Питьевая", Ру=1.6 мПа по СТ РК ИСО 4427-2004. Трубопроводная арматура в колодцах-чугунная, фасонные части - стальные, чугунные и полиэтиленовые.

В проекте предусматривается подводка водопроводных сетей до границ участка потребителей с установкой приборов учета в водоразборном колодце на несколько потребителей.

Пересечение полиэтиленовыми трубами стен колодцев выполнить в полиэтиленовой гильзе L=0,3м с заделкой зазора между гильзой и трубопроводом асбестоцементным раствором. Для защиты от коррозии стальные фасонные части в колодцах покрыть антикоррозийной изоляцией типа весьма усиленной битумно-полимерной. Основание под трубопроводы запроектировано из естественного, выровненного местного грунта с песчаной подготовкой Н=100мм. При обратной засыпке трубопроводов над верхом трубы обязательно устройство защитного слоя из мягкого местного грунта толщиной не менее 30см, не содержащего твердых включений (щебня, камней, кирпичей и т.д.). Подбивка грунтом трубопровода производится ручным не механизированным инструментом. Уплотнение грунта в пазухах между стенкой траншеи и трубой, а также всего защитного слоя следует проводить ручной механической трамбовкой до достижения коэффициента уплотнения 1,65 тс/м3. Уплотнение первого защитного слоя толщиной 10 см непосредственно над трубопроводом производить ручным инструментом.

Наружное пожаротушение осуществляется от проектируемых пожарных гидрантов, устанавливаемых в колодцах на водопроводной сети. В местах расположения подземных пожарных гидрантов устанавливаются пожарные указатели с флуоресцентным или светоотражающим покрытием по ГОСТ 12.4.009-83. Расход воды на наружное пожаротушение - 10,0 л/сек.

Водопроводные колодцы приняты из сборных ж/б элементов по Т.П.Р. 901-09-11.84. Марка бетона приняты по морозостойкости при расчетной температуре наружного воздуха ниже минус 20°С до минус 40°С F100, по водонепроницаемости W8 (Согласно таб.17.2. СНиП РК 4.01-02-2009). Бетонные поверхности со стороны обратной засыпки окрасить лаком ХП-734 2 раза (Согласно табл.13 и приложения 5. СНиП РК 2.01-19-2004). Гидроизоляцию конструкций колодцев, заложенных ниже РУГВ согласно ТПР 901-09-11.84 принимаем: Гидроизоляция днища колодцев - штукатурная асфальтовая из горячего асфальтового раствора толщиной 10мм по огрунтовке разжиженным битумом. Наружная гидроизоляция стен, лотков и плита перекрытия - окрасочная из горячего битума, наносимого в 2 раза общей толщиной 4-5 мм, по грунтовке из битума, растворенного в бензине. Вокруг люков колодцев, устраиваемых вне проезжей части предусмотреть отмостку шириной 1м с уклоном от люков. Производство работ по укладке, испытанию и приемки сети вести согласно СНиП 3.05.04-85* и СНиП РК 4.01-05-2002 "Инструкция по проектированию и монтажу сетей водопровода и канализации из пластмассовых труб". После испытания трубопроводы подвергаются промывке и дезинфекции.

Перечень видов работ для которых необходимо составлять акты освидетельствования скрытых работ:
- акты на скрытые работы по основанию и строительным конструкциям на трубопроводах;
- акты наружного осмотра трубопроводов и элементов;
- акты испытания на прочность и плотность трубопроводов;
- акты на промывку и дизенфекцию водопровода;
- акты входного контроля качества труб и соединительных деталей.

Мероприятия по прокладке трубопроводов в мокрых грунтах.

При прокладке напорных и самотечных трубопроводов в мокрых грунтах необходимо предусматривать следующие мероприятия:
1) Под водопроводные и канализационные трубопроводы, прокладываемые ниже уровня грунтовых вод предусмотрено искусственное основание из песчаной смеси толщиной 0,10м.
2) При устройстве колодцев необходимо выполнить следующие мероприятия:
а) На утрамбованное щебнем основание укладывают бетонную подготовку толщиной 100мм из бетона М-50.
б) Поверх бетонной подготовки уложить слой асфальта толщина 20мм, затем плиту днища. Трубы в мокрых грунтах следует заделывать в стенки колодцев, устанавливая в них патрубки из стальной или асбестоцементной трубы с зазором 30мм на чеканку. Отверстие со стороны наружной поверхности патрубка бетонируется. Бетонная заделка должно выходить за пределы наружной поверхности стенки колодца на 100мм,а края ее должны перекрывать отверстие в стенке колодца. Щель между трубой и патрубком зачеканивается смоляным канатом, выходные отверстия щели заделываются асбестоцементом.

В проекте организации строительства (а так же в сметной части) предусматриваются мероприятия по разработке траншей в мокрых грунтах с устройством водоотлива в нижней части траншей.

ВЕДОМОСТЬ РАБОЧИХ ЧЕРТЕЖЕЙ ОСНОВНОГО КОМПЛЕКТА

Лист	Наименование	Примечание
1	Общие данные	
1.1	Ситуационная схема сетей В1.	
2-5	План сетей водопровода. М1:1000.	
6-31	Продольный профиль сети В1	
32-33	Деталировка колодцев В1	
34-38	Водоразборный колодец	
39-42	Таблица параметров колодцев	

СХЕМА УКЛАДКИ ТРУБОПРОВОДА
ИЗ ПОЛИЭТИЛЕНОВЫХ ТРУБ В ОДНУ НИТКУ

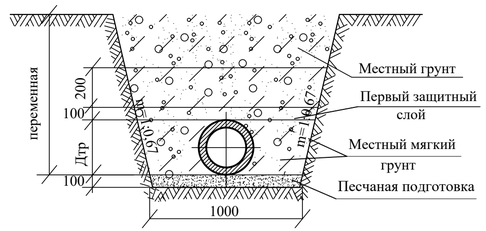

Условные обозначения

В1 Водопровод хоз-питьевой, проектируемый.
В1 Водопровод идущие к частному сектору, проектируемый.

Изм.	Кол.уч.	Лист	N°док.	Подпись	Дата	41-2021 НВ			
						"Строительство инженерно-коммуникационной инфраструктуры мкр. Кайнар г.Атырау"			
Разраб.		Сенгирбеков				Наружные сети водопровода и канализации	Стадия	Лист	Листов
Проверил		Байболов					РП	1	42
Н.Контроль		Байболов				Общие данные	ТОО "Redline Pro" г.Шымкент- 2021 г.		

Формат А3

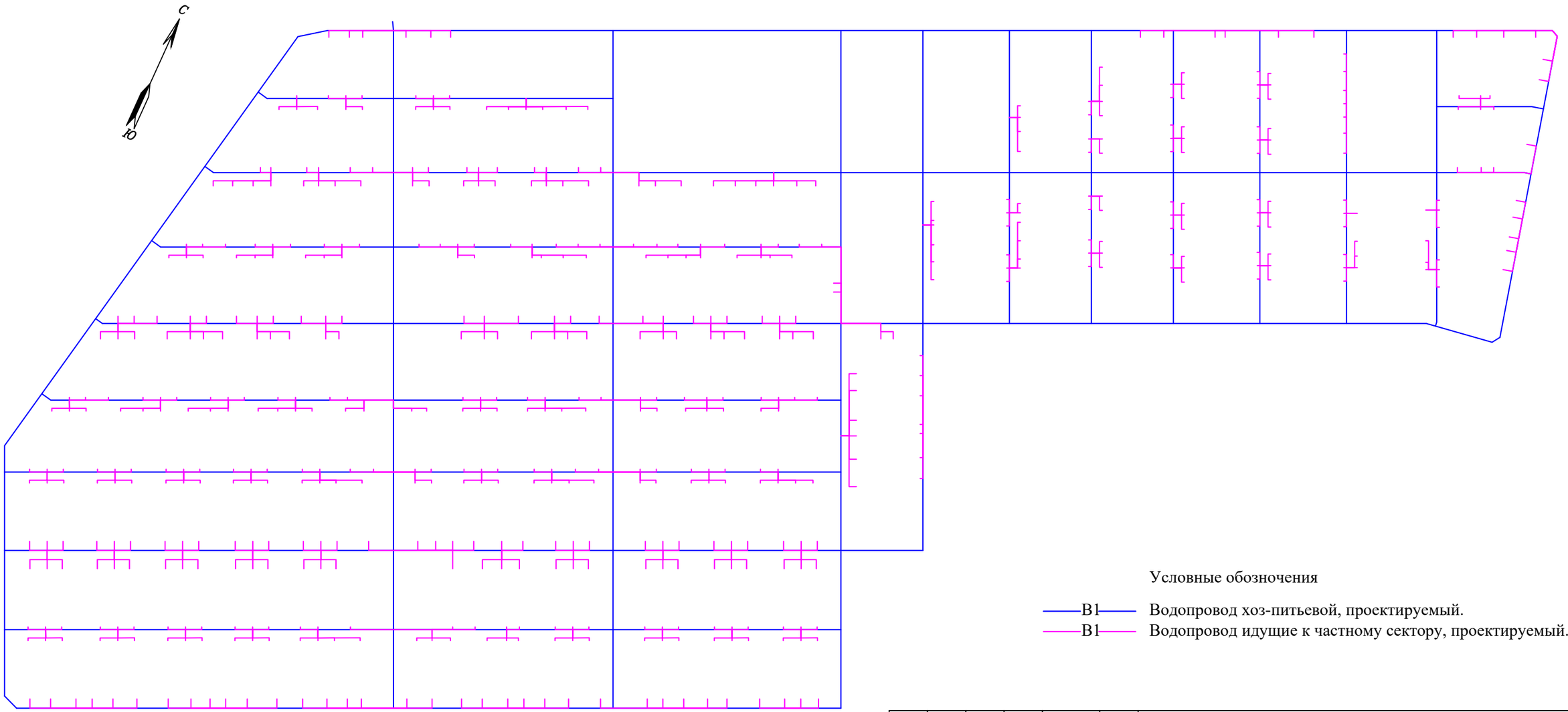

Условные обозначения

В1 — Водопровод хоз-питьевой, проектируемый.

В1 — Водопровод идущие к частному сектору, проектируемый.

						41-2021 НВ	
						"Строительство инженерно-коммуникационной инфраструктуры мкр. Кайнар г.Атырау"	
Изм.	Кол.уч.	Лист	№док.	Подпись	Дата		
Разраб.		Сенгирбеков				Наружные сети водопровода и канализации	Стадия: РП; Лист: 1.1; Листов: 42
Проверил		Байболов					
Н.Контроль		Байболов				Ситуационная схема сетей В1.	ТОО "Redline Pro" г.Шымкент- 2021 г.

Формат А3

41-2021 НВ						
"Строительство инженерно-коммуникационной инфраструктуры мкр. Кайнар г.Атырау"						
Изм.	Кол.уч.	Лист	№док.	Подпись	Дата	
Разраб.	Сенгирбеков					Наружные сети водопровода и канализации
Проверил	Байболов					Стадия: РП; Лист: 2; Листов: 42
Н.Контроль	Байболов					Деталировка колодцев В1.
						ТОО "Redline Pro" г.Шымкент- 2021 г.

Формат А1

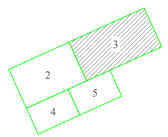

						41-2021 НВ	
						"Строительство инженерно-коммуникационной инфраструктуры мкр. Кайнар г.Атырау"	
Изм.	Кол.уч	Лист	N°док.	Подпись	Дата		
Разраб.		Сенгирбеков				Наружные сети водопровода и канализации	Стадия: РП; Лист: 3; Листов: 42
Проверил		Байболов					
Н.Контроль		Байболов				Деталировка колодцев В1.	ТОО "Redline Pro" г.Шымкент- 2021 г.

Формат А1

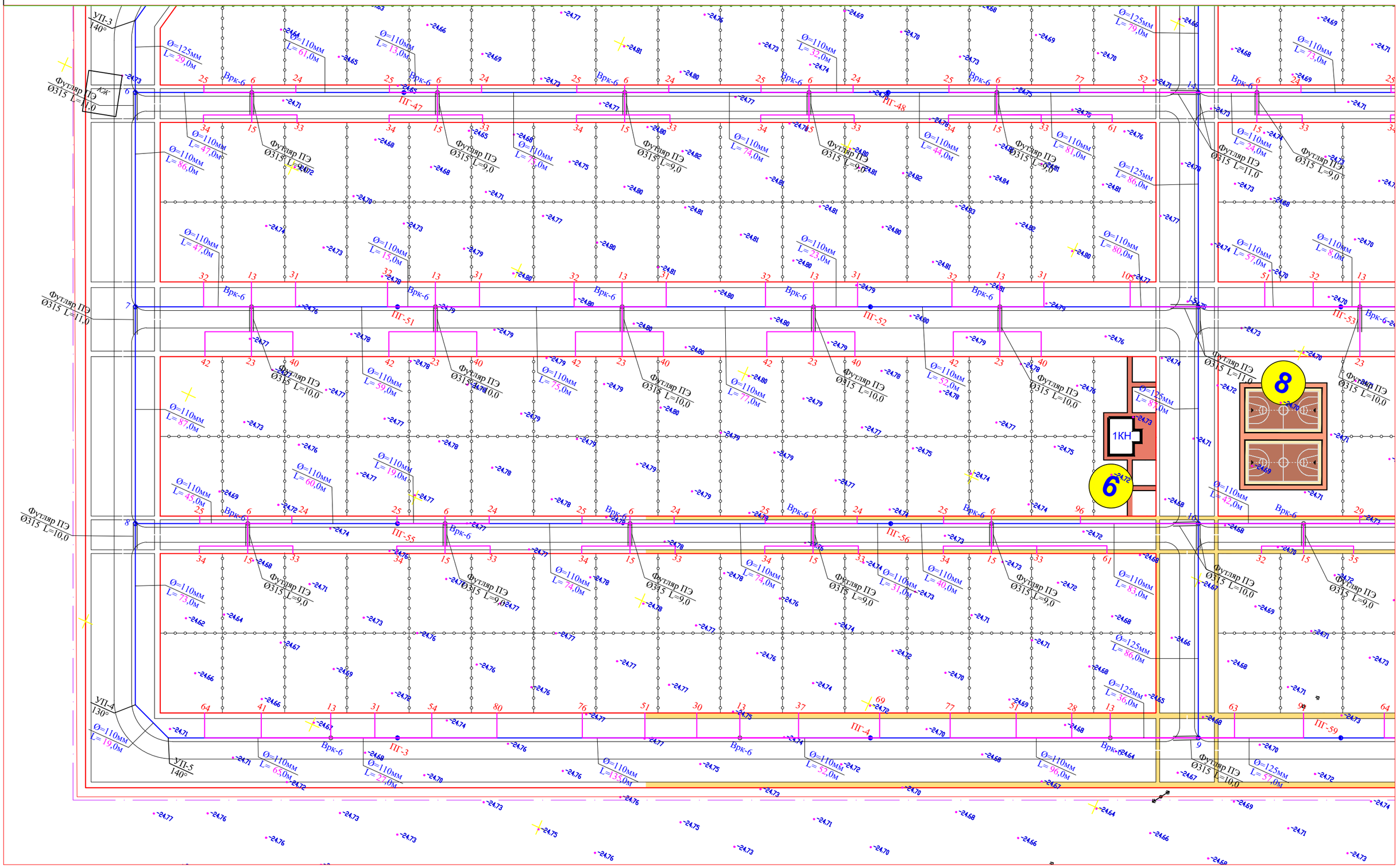

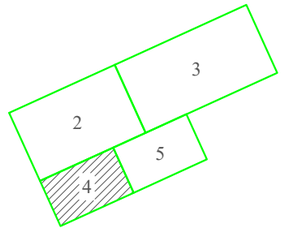

						41-2021 НВ
						"Строительство инженерно-коммуникационной инфраструктуры мкр. Кайнар г.Атырау"
Изм.	Кол.уч.	Лист	N°док.	Подпись	Дата	
Разраб.		Сенгирбеков				Наружные сети водопровода и канализации
Проверил		Байболов				Стадия: РП; Лист: 4; Листов: 42
Н.Контроль		Байболов				Деталировка колодцев В1.
						ТОО "Redline Pro" г.Шымкент- 2021 г.

Формат А2

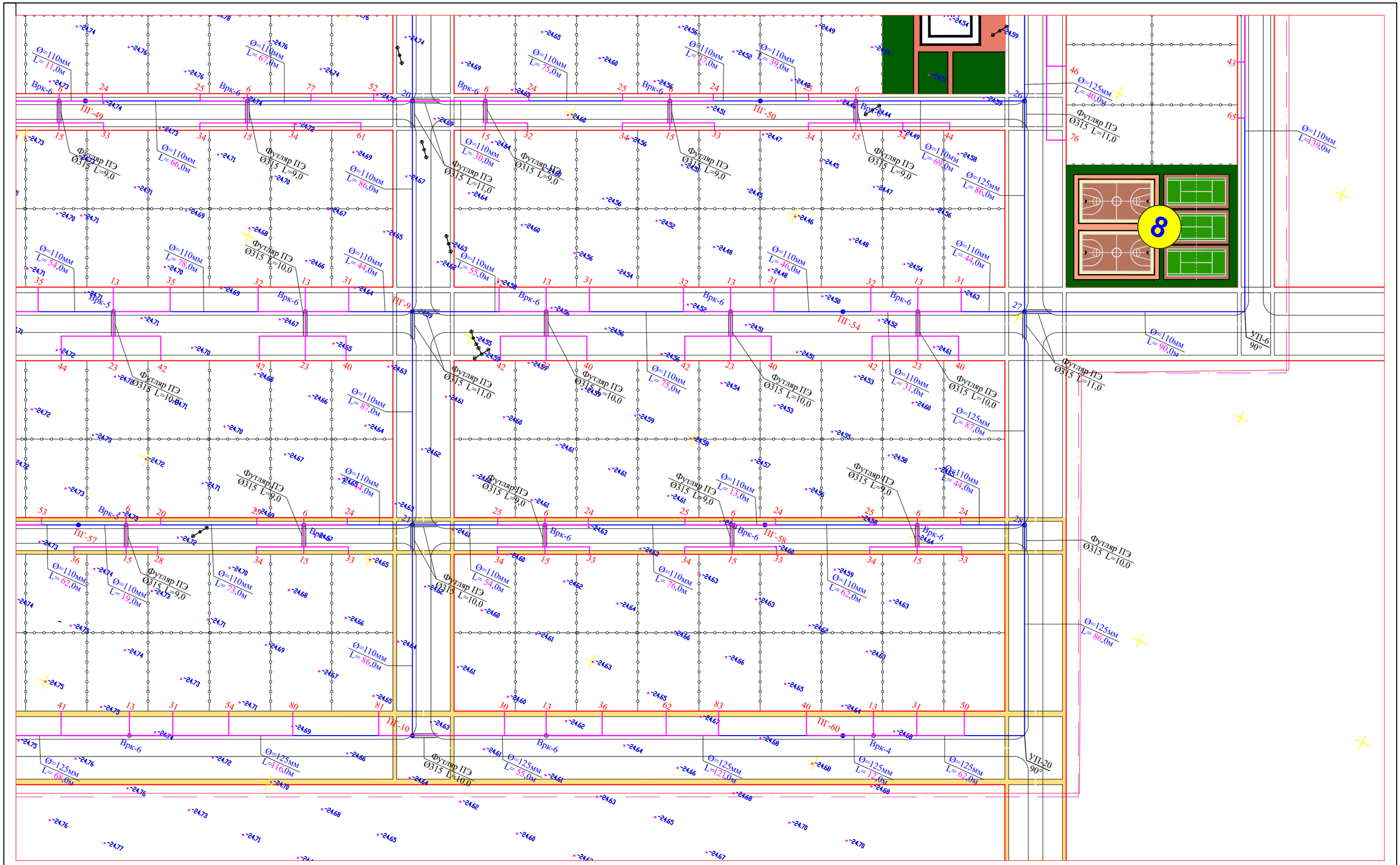

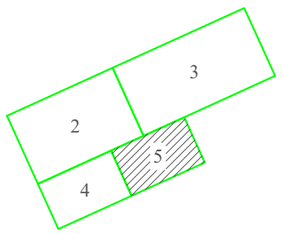

						41-2021 НВ
						"Строительство инженерно-коммуникационной инфраструктуры мкр. Кайнар г.Атырау"
Изм.	Кол.уч.	Лист	N°док.	Подпись	Дата	
Разраб.		Сенгирбеков				Наружные сети водопровода и канализации
Проверил		Байболов				Стадия: РП; Лист: 5; Листов: 42
Н.Контроль		Байболов				Деталировка колодцев В1.
						ТОО "Redline Pro" г.Шымкент- 2021 г.

Формат А2

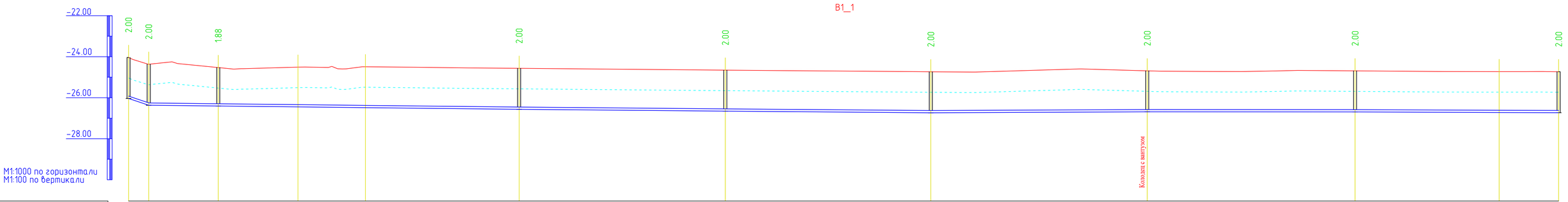

Отметка низа или лотка трубы	-26.037	-26.366	-26.404	-26.447	-26.484	-26.567	-26.655	-26.735	-26.687	-26.690	-26.720	-26.732	
Проектная отметка земли	-24.037	-24.366	-24.529	-24.509	-24.490	-24.567	-24.655	-24.735	-24.687	-24.690	-24.727	-24.732	
Натурная отметка земли	-24.037	-24.366	-24.529	-24.509	-24.490	-24.567	-24.655	-24.735	-24.687	-24.690	-24.727	-24.732	
Обозначение трубы и тип изоляции	Труба полиэтиленовые высокого давления DN 125х7,5 мм ГОСТ 18599-2001												
Основание	Песчаная подсыпка Н=100мм												
Уклон / Длина	83.43 / 9.84	1.11 / 180.50				0.88 / 100.48	0.79 / 100.12	0.45 / 105.47	0.03 / 101.29		0.42 / 99.19		
Расстояние, м	9.84	33.88	38.85	32.89	74.88	100.48	100.12	105.47	101.29		70.23	28.96	
Номер колодца, точки, угла поворота	1	ПГ-1	Врк.6	УП-1	УП-2	2	ПГ-2	3	4	5	УП-3	6	

						41-2021 НВ
						"Строительство инженерно-коммуникационной инфраструктуры мкр. Кайнар г.Атырау"
Изм.	Кол.уч.	Лист	№док.	Подпись	Дата	
Разраб.		Сенгирбеков				Наружные сети водопровода и канализации
Проверил		Байболов				
Н.Контроль		Байболов				Продольный профиль В1

Стадия	Лист	Листов
РП	6	42

ТОО "Redline Pro" г.Шымкент- 2021 г.

Формат А3

Номер колодца, точки, угла поворота	6	7	8	УП-4	УП-5	Врк.6	ПГ-3	Врк.6	ПГ-4	Врк.6	9
Отметка низа или лотка трубы	-26.732	-26.746	-26.801	-26.783	-26.778	-26.762	-26.756	-26.722	-26.709	-26.686	-26.677
Проектная отметка земли	-24.732	-24.746	-24.801	-24.700	-24.716	-24.677	-24.704	-24.745	-24.716	-24.651	-24.677
Натурная отметка земли	-24.732	-24.746	-24.801	-24.700	-24.716	-24.677	-24.704	-24.745	-24.716	-24.651	-24.677

Обозначение трубы и тип изоляции: Труба полиэтиленовые высокого давления DN 110х6,6мм ГОСТ 18599-2001

Основание: Песчаная подсипка Н=100мм

Уклон / Длина	6–7	7–8	8–9
Уклон	0.17	0.63	0.24
Длина	86.00	87.00	505.22

Расстояние, м	6–7	7–8	8–УП-4	УП-4–УП-5	УП-5–Врк.6	Врк.6–ПГ-3	ПГ-3–Врк.6	Врк.6–ПГ-4	ПГ-4–Врк.6	Врк.6–9
	86.00	87.00	72.72	18.78	65.22	26.84	137.50	52.47	96.35	35.34

Изм.	Кол.уч.	Лист	№док.	Подпись	Дата
Разраб.		Сенгирбеков			
Проверил		Байболов			
Н.Контроль		Байболов			

41-2021 НВ

"Строительство инженерно-коммуникационной инфраструктуры мкр. Кайнар г.Атырау"

Наружные сети водопровода и канализации

Стадия	Лист	Листов
РП	7	42

Продольный профиль В1

ТОО "Redline Pro" г.Шымкент- 2021 г.

Формат А3

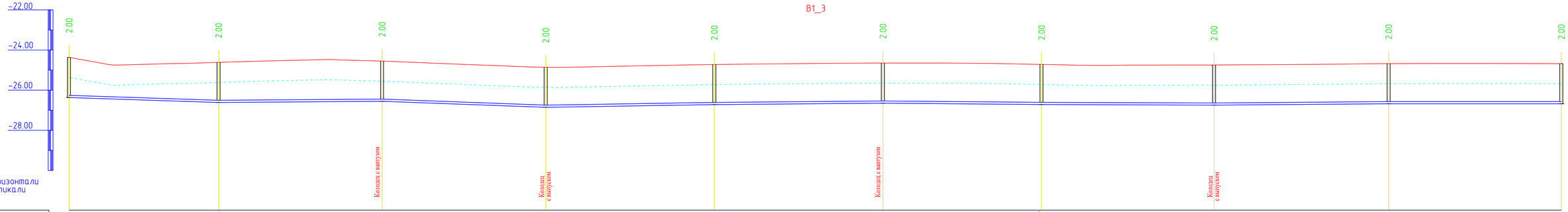

Отметка низа или лотка трубы	-26.366	-26.613	-26.553	-26.856	-26.721	-26.648	-26.717	-26.747	-26.679	-26.677
Проектная отметка земли	-24.366	-24.613	-24.553	-24.856	-24.721	-24.648	-24.717	-24.747	-24.679	-24.677
Натурная отметка земли	-24.366	-24.613	-24.553	-24.856	-24.721	-24.648	-24.717	-24.747	-24.679	-24.677
Обозначение трубы и тип изоляции	Труба полиэтиленовые высокого давления DN 125х7,5 мм ГОСТ 18599-2001									
Основание	Песчаная подсыпка Н=100мм									
Уклон / Длина	3.32 / 74.50	0.74 / 81.50	3.72 / 81.50	1.61 / 84.00	0.88 / 84.00	0.87 / 79.00	0.35 / 86.00	0.78 / 87.00	0.02 / 86.00	
Расстояние, м	74.50	81.50	81.50	84.00	84.00	79.00	86.00	87.00	86.00	
Номер колодца, точки, угла поворота	ПГ-1	10	ПГ-5	11	12	13	14	15	16	9

						41-2021 НВ
						"Строительство инженерно-коммуникационной инфраструктуры мкр. Кайнар г.Атырау"
Изм.	Колуч.	Лист	№док.	Подпись	Дата	
Разраб.		Сенгирбеков				Наружные сети водопровода и канализации
Проверил		Байболов				
Н.Контроль		Байболов				Продольный профиль В1

Стадия	Лист	Листов
РП	8	42

ТОО "Redline Pro" г.Шымкент- 2021 г.

Формат А3

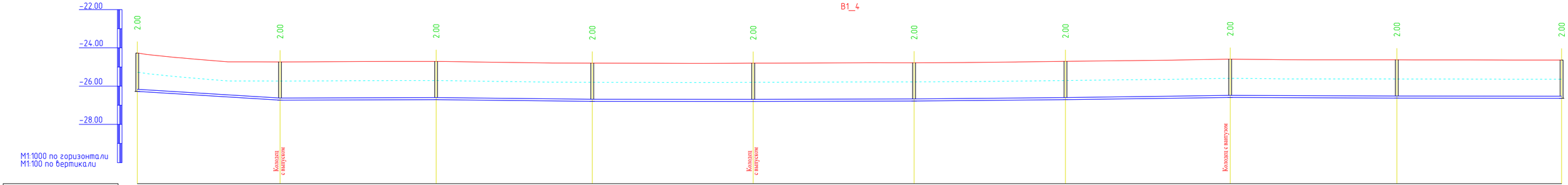

Отметка низа или лотка трубы	-26.275	-26.734	-26.708	-26.799	-26.800	-26.780	-26.707	-26.593	-26.627	-26.638
Проектная отметка земли	-24.275	-24.734	-24.708	-24.799	-24.800	-24.780	-24.707	-24.593	-24.627	-24.638
Натурная отметка земли	-24.275	-24.734	-24.708	-24.799	-24.800	-24.780	-24.707	-24.593	-24.627	-24.638
Обозначение трубы и тип изоляции	Труба полиэтиленовые высокого давления DN 110х6,6мм ГОСТ 18599-2001									
Основание	Песчаная подсипка H=100мм									
Уклон / Длина	6.16 / 74.50	0.32 / 81.50	1.11 / 81.50	0.01 / 84.00	0.24 / 84.00	0.92 / 79.00	1.32 / 86.00	0.39 / 87.00	0.12 / 86.00	
Расстояние, м	74.50	81.50	81.50	84.00	84.00	79.00	86.00	87.00	86.00	
Номер колодца, точки, угла поворота	17	ПГ-6	18	ПГ-7	19	ПГ-8	20	ПГ-9	21	ПГ-10

						41-2021 НВ			
Изм.	Кол.уч.	Лист	№док.	Подпись	Дата	"Строительство инженерно-коммуникационной инфраструктуры мкр. Кайнар г.Атырау"			
Разраб.		Сенгирбеков				Наружные сети водопровода и канализации	Стадия	Лист	Листов
Проверил		Байболов					РП	9	42
Н.Контроль		Байболов				Продольный профиль В1	ТОО "Redline Pro" г.Шымкент- 2021 г.		

Формат А3

Номер колодца, точки, угла поворота	22	ПГ-11	23	24	Врк.6	25	ПГ-12	Врк.6	26	27	28
Отметка низа или лотка трубы	-26.265	-26.425	-26.543	-26.557	-26.529	-26.498	-26.543	-26.570	-26.598	-26.650	-26.684
Проектная отметка земли	-24.265	-24.520	-24.543	-24.557	-24.514	-24.498	-24.543	-24.572	-24.598	-24.650	-24.684
Натурная отметка земли	-24.265	-24.520	-24.543	-24.557	-24.514	-24.498	-24.543	-24.572	-24.598	-24.650	-24.684

Участок	22–25	25–28
Обозначение трубы и тип изоляции	Труба полиэтиленовые высокого давления DN 110х6,6мм ГОСТ 18599-2001	Труба полиэтиленовые высокого давления DN 125х7,5 мм ГОСТ 18599-2001
Основание	Песчаная подсыпка Н=100мм	Песчаная подсыпка Н=100мм

Участок	22–23	23–24	24–25	25–ПГ-12	ПГ-12–26	26–27	27–28
Уклон	1.78	0.17	0.70	0.53	0.71	0.61	0.39
Длина	156.00	81.50	84.00	84.00	79.00	86.00	87.00

Расстояние, м	22–ПГ-11	ПГ-11–23	23–24	24–Врк.6	Врк.6–25	25–ПГ-12	ПГ-12–Врк.6	Врк.6–26	26–27	27–28
	89.61	66.39	81.50	39.68	44.32	84.00	39.34	39.66	86.00	87.00

Изм.	Кол.уч.	Лист	№док.	Подпись	Дата	41-2021 НВ		
						"Строительство инженерно-коммуникационной инфраструктуры мкр. Кайнар г.Атырау"		
Разраб.	Сенгирбеков					Наружные сети водопровода и канализации	Стадия: РП	Лист: 10 / Листов: 42
Проверил	Байболов							
Н.Контроль	Байболов					Продольный профиль В1	ТОО "Redline Pro" г.Шымкент- 2021 г.	

Формат А3

B1_6

Номер колодца, точки, угла поворота	Отметка низа или лотка трубы	Проектная отметка земли	Натурная отметка земли
ПГ-13	-26.227	-24.227	-24.227
29	-26.616	-24.616	-24.616
Врк.6	-26.579	-24.633	-24.633
ПГ-14	-26.564	-24.611	-24.611
30	-26.508	-24.508	-24.508
ПГ-15	-26.547	-24.507	-24.507
Врк.6	-26.554	-24.595	-24.595
УП-6	-26.613	-24.696	-24.696
27	-26.650	-24.650	-24.650

Обозначение трубы и тип изоляции: Труба полиэтиленовые высокого давления DN 110х6,6мм ГОСТ 18599-2001

Основание: Песчаная подсыпка Н=100мм

Уклон	Длина
2.49	156.00
0.66	165.50
0.42	339.00

Расстояние, м							
156.00	57.30	21.91	86.29	110.65		138.35	90.00

Изм.	Кол.уч.	Лист	№док.	Подпись	Дата
Разраб.	Сенгирбеков				
Проверил	Байболов				
Н.Контроль	Байболов				

41-2021 НВ

"Строительство инженерно-коммуникационной инфраструктуры мкр. Кайнар г.Атырау"

Наружные сети водопровода и канализации

Стадия	Лист	Листов
РП	11	42

Продольный профиль В1

ТОО "Redline Pro" г.Шымкент- 2021 г.

Формат А3

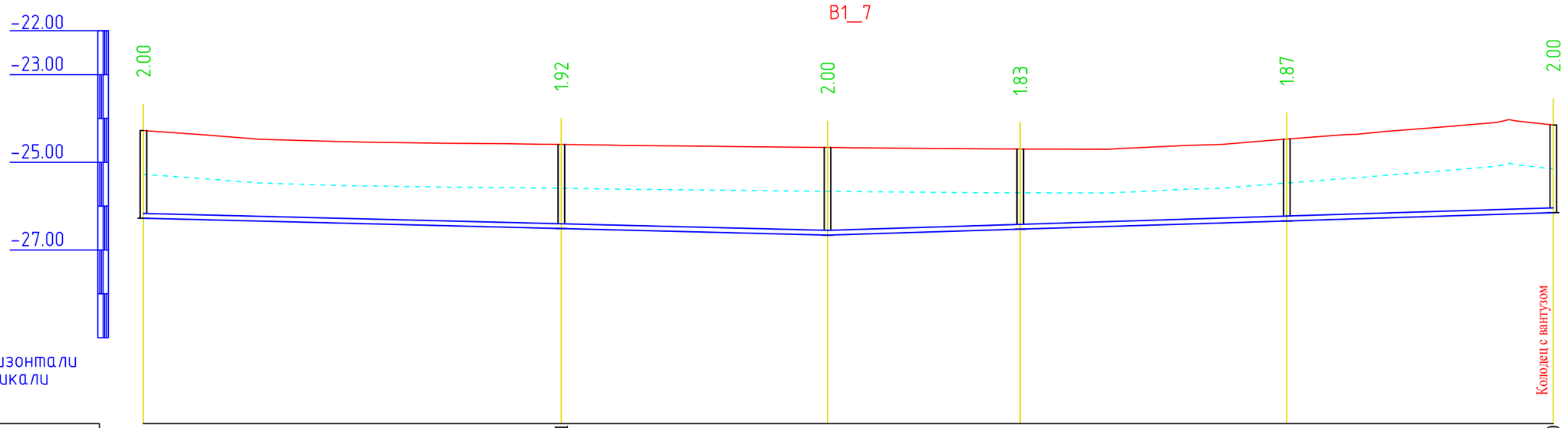

М1:1000 по горизонтали
М1:100 по вертикали

Отметка низа или лотка трубы	-26.275	-26.511	-26.661	-26.526	-26.338	-26.150
Проектная отметка земли	-24.275	-24.593	-24.661	-24.696	-24.473	-24.150
Натурная отметка земли	-24.275	-24.593	-24.661	-24.696	-24.473	-24.150
Обозначение трубы и тип изоляции	Труба полиэтиленовые высокого давления DN 110х6,6мм ГОСТ 18599-2001					
Основание	Песчаная подсипка Н=100мм					
Уклон / Длина	156.00		2.48	3.09		165.50
Расстояние, м	95.29	60.71	43.93	60.78	60.79	
Номер колодца, точки, угла поворота	31	Врк.4	ПГ-16	Врк.5	Врк.6	ПГ-17

Изм.	Кол.уч.	Лист	№док.	Подпись	Дата			
Разраб.		Сенгирбеков				41-2021 НВ		
Проверил		Байболов				"Строительство инженерно-коммуникационной инфраструктуры мкр. Кайнар г.Атырау"		
Н.Контроль		Байболов				Наружные сети водопровода и канализации	Стадия: РП	Лист: 12 / Листов: 42
						Продольный профиль В1	ТОО "Redline Pro" г.Шымкент- 2021 г.	

Формат А3

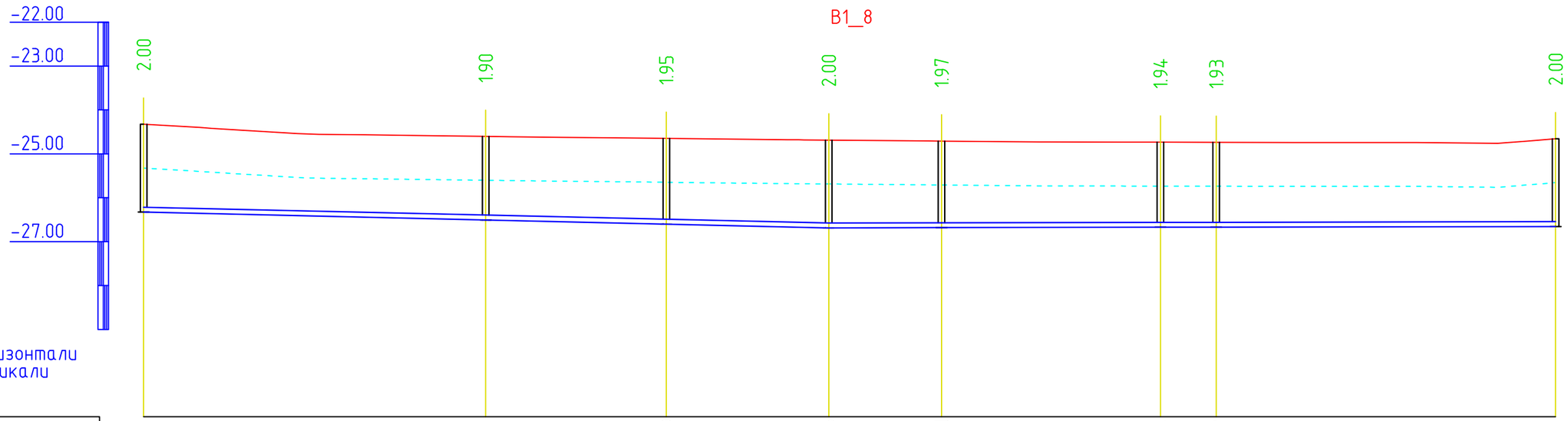

М1:1000 по горизонтали
М1:100 по вертикали

Отметка низа или лотка трубы	-26.325	-26.505	-26.600	-26.686	-26.681	-26.672	-26.669	-26.655
Проектная отметка земли	-24.325	-24.601	-24.648	-24.686	-24.708	-24.734	-24.737	-24.655
Натурная отметка земли	-24.325	-24.601	-24.648	-24.686	-24.708	-24.734	-24.737	-24.655
Обозначение трубы и тип изоляции	Труба полиэтиленовые высокого давления DN 110х6,6мм ГОСТ 18599-2001							
Основание	Песчаная подсипка Н=100мм							
Уклон / Длина	156.00			2.31	0.19			165.50
Расстояние, м	77.88	41.12	37.00	25.69	49.83	12.71	77.27	
Номер колодца, точки, угла поворота	ПГ-18	Врк.6	Врк.4	32	Врк.4	ПГ-19	Врк.6	33

Изм.	Кол.уч.	Лист	№док.	Подпись	Дата		
Разраб.		Сенгирбеков				41-2021 НВ	
Проверил		Байболов				"Строительство инженерно-коммуникационной инфраструктуры мкр. Кайнар г.Атырау"	
Н.Контроль		Байболов				Наружные сети водопровода и канализации	Стадия: РП; Лист: 13; Листов: 42
						Продольный профиль В1	ТОО "Redline Pro" г.Шымкент- 2021 г.

Формат А3

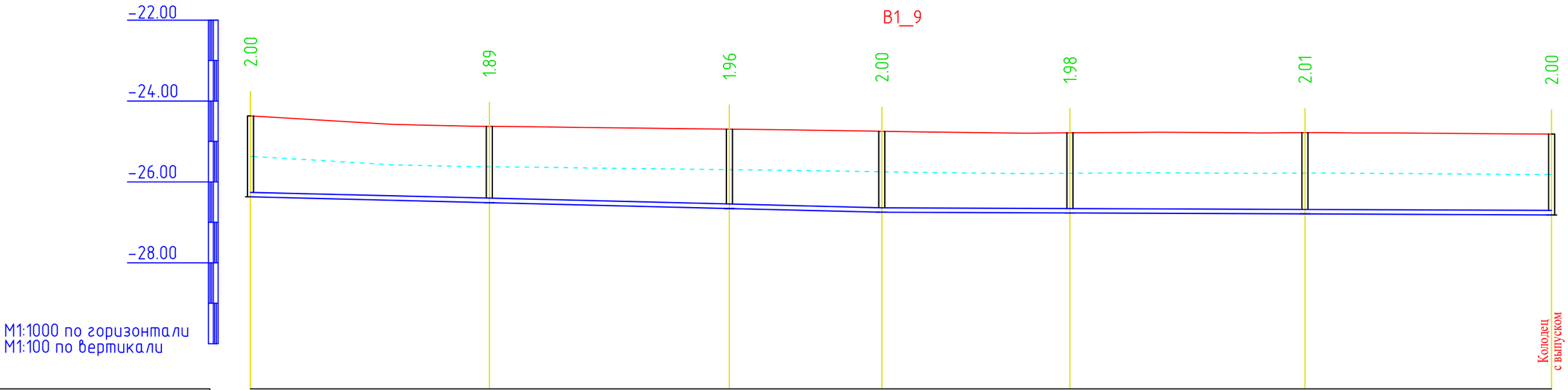

Отметка низа или лотка трубы	-26.368	-26.512	-26.657	-26.749	-26.768	-26.791	-26.816
Проектная отметка земли	-24.368	-24.626	-24.697	-24.749	-24.787	-24.783	-24.816
Натурная отметка земли	-24.368	-24.626	-24.697	-24.749	-24.787	-24.783	-24.816
Обозначение трубы и тип изоляции	Труба полиэтиленовые высокого давления DN 110х6,6мм ГОСТ 18599-2001						
Основание	Песчаная подсипка Н=100мм						
Уклон / Длина	156.00		2.44	165.50			0.40
Расстояние, м	59.02	59.32	37.66	46.48	58.07	60.95	
Номер колодца, точки, угла поворота	34	Врк.5	Врк.6	ПГ-20	Врк.6	Врк.5	ПГ-21

Изм.	Кол.уч.	Лист	№док.	Подпись	Дата		
Разраб.		Сенгирбеков				41-2021 НВ	
Проверил		Байболов				"Строительство инженерно-коммуникационной инфраструктуры мкр. Кайнар г.Атырау"	
Н.Контроль		Байболов				Наружные сети водопровода и канализации	Стадия: РП; Лист: 14; Листов: 42
						Продольный профиль В1	ТОО "Redline Pro" г.Шымкент- 2021 г.

Формат А3

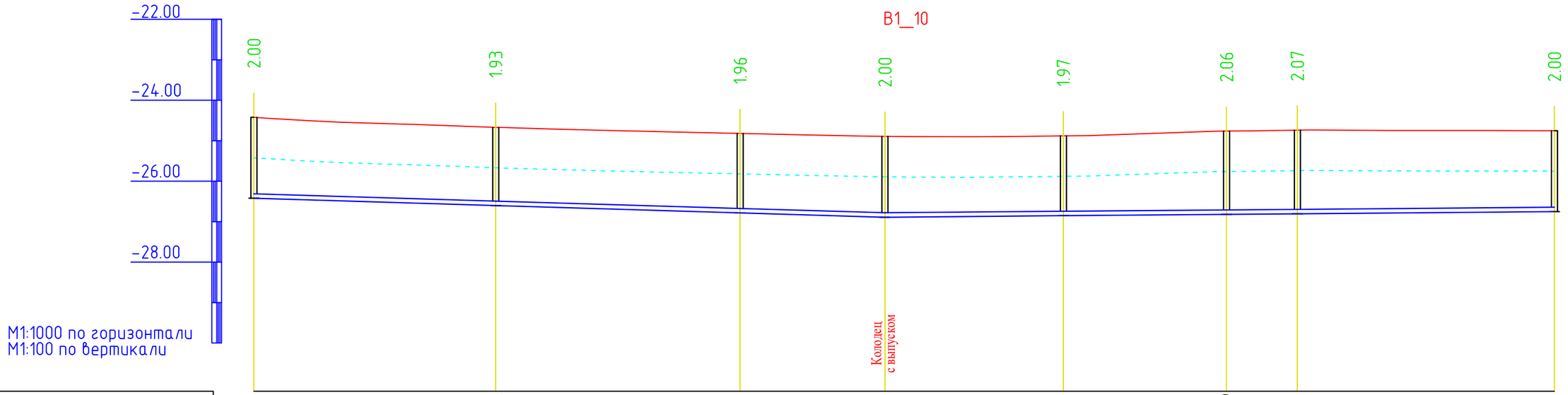

Отметка низа или лотка трубы	-26.422		-26.601		-26.783		-26.890		-26.853		-26.819	-26.805	-26.751
Проектная отметка земли	-24.422		-24.667		-24.819		-24.890		-24.879		-24.761	-24.739	-24.751
Натурная отметка земли	-24.422		-24.667		-24.819		-24.890		-24.879		-24.761	-24.739	-24.751
Обозначение трубы и тип изоляции	Труба полиэтиленовые высокого давления DN 110х6,6мм ГОСТ 18599-2001												
Основание	Песчаная подсипка Н=100мм												
Уклон / Длина	156.00					3.00	0.84						165.50
Расстояние, м	59.77		60.43		35.80		44.12		40.33		17.51	63.55	
Номер колодца, точки, угла поворота	ПГ-22		Врк.6		Врк.6		35		Врк.6		ПГ-23	Врк.6	36

Изм.	Кол.уч.	Лист	№док.	Подпись	Дата	41-2021 НВ			
						"Строительство инженерно-коммуникационной инфраструктуры мкр. Кайнар г.Атырау"			
Разраб.		Сенгирбеков				Наружные сети водопровода и канализации	Стадия	Лист	Листов
Проверил		Байболов					РП	15	42
Н.Контроль		Байболов				Продольный профиль В1	ТОО "Redline Pro" г.Шымкент- 2021 г.		

Формат А3

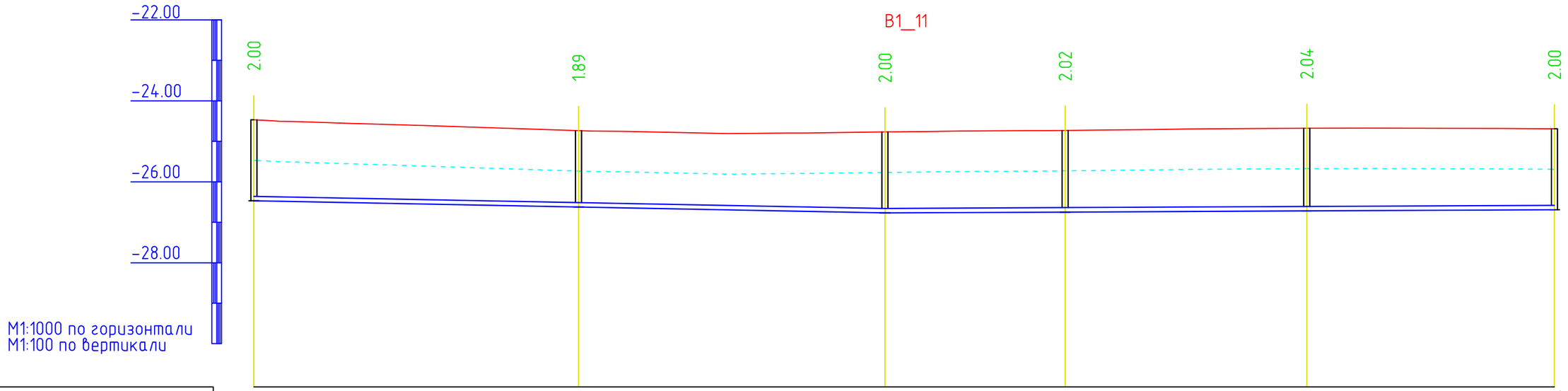

Отметка низа или лотка трубы	-26.469	-26.624	-26.769	-26.748	-26.720	-26.691
Проектная отметка земли	-24.469	-24.737	-24.769	-24.730	-24.677	-24.691
Натурная отметка земли	-24.469	-24.737	-24.769	-24.730	-24.677	-24.691
Обозначение трубы и тип изоляции	Труба полиэтиленовые высокого давления DN 110х6,6мм ГОСТ 18599-2001					
Основание	Песчаная подсипка H=100мм					
Уклон / Длина	156.00	1.93	0.47		165.50	
Расстояние, м	80.26	75.74	44.55	59.72	61.22	
Номер колодца, точки, угла поворота	37	Врк.6	ПГ-24	Врк.4	Врк.6	ПГ-25

Изм.	Кол.уч.	Лист	№док.	Подпись	Дата			
Разраб.		Сенгирбеков				41-2021 НВ		
Проверил		Байболов				"Строительство инженерно-коммуникационной инфраструктуры мкр. Кайнар г.Атырау"		
Н.Контроль		Байболов				Наружные сети водопровода и канализации	Стадия: РП	Лист: 16 / Листов: 42
						Продольный профиль В1	ТОО "Redline Pro" г.Шымкент- 2021 г.	

Формат А3

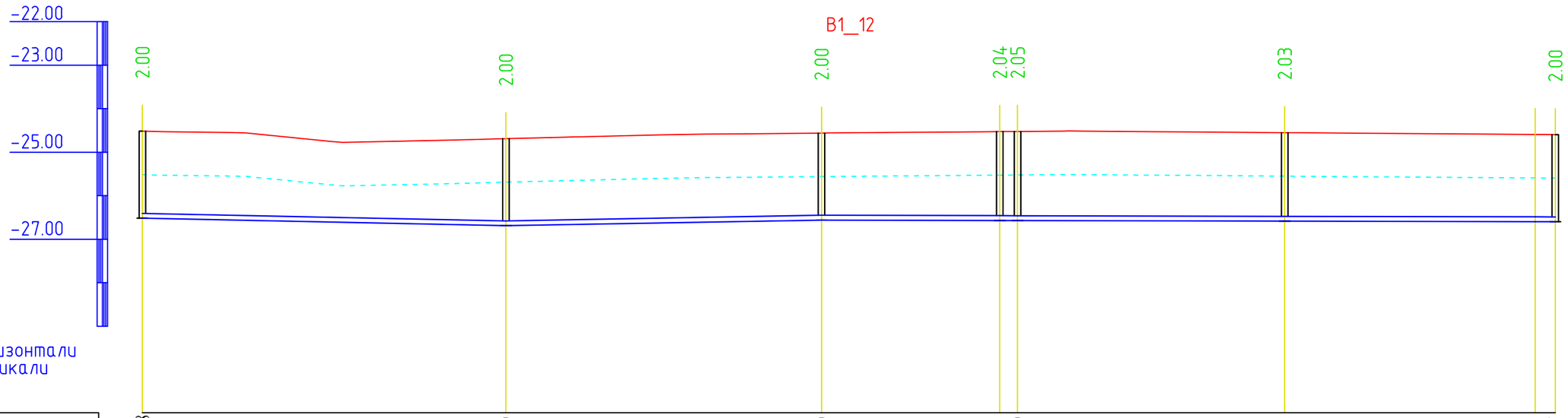

М1:1000 по горизонтали
М1:100 по вертикали

Отметка низа или лотка трубы	-26.518	-26.690	-26.560	-26.569	-26.570	-26.583	-26.596	-26.597
Проектная отметка земли	-24.518	-24.690	-24.560	-24.527	-24.523	-24.551	-24.593	-24.597
Натурная отметка земли	-24.518	-24.690	-24.560	-24.527	-24.523	-24.551	-24.593	-24.597
Обозначение трубы и тип изоляции	Труба полиэтиленовые высокого давления DN 110х6,6мм ГОСТ 18599-2001							
Основание	Песчаная подсипка Н=100мм							
Уклон / Длина	2.06 / 83.50		1.78 / 72.50			0.22 / 168.56		
Расстояние, м	83.50		72.50	40.95	4.08	61.36	57.53	4.64
Номер колодца, точки, угла поворота	ПГ-26	38	39	Врк.4	ПГ-27	Врк.6	УП-7	40

Изм.	Кол.уч.	Лист	№док.	Подпись	Дата			
Разраб.		Сенгирбеков				41-2021 НВ		
Проверил		Байболов				"Строительство инженерно-коммуникационной инфраструктуры мкр. Кайнар г.Атырау"		
Н.Контроль		Байболов				Наружные сети водопровода и канализации	Стадия: РП	Лист: 17	Листов: 42
						Продольный профиль В1	ТОО "Redline Pro" г.Шымкент- 2021 г.		

Формат А3

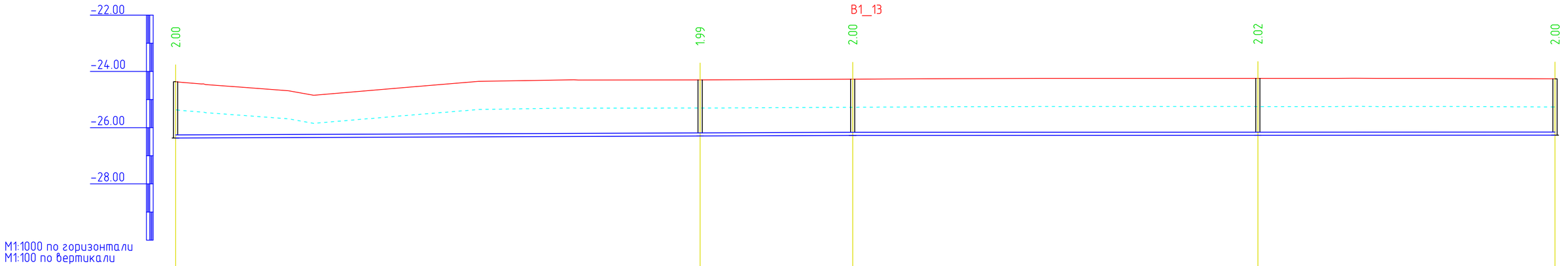

Отметка низа или лотка трубы	-26.366	-26.296	-26.275	-26.269	-26.265
Проектная отметка земли	-24.366	-24.301	-24.275	-24.249	-24.265
Натурная отметка земли	-24.366	-24.301	-24.275	-24.249	-24.265
Обозначение трубы и тип изоляции	Труба полиэтиленовые высокого давления DN 125х7,5 мм ГОСТ 18599-2001				
Основание	Песчаная подсыпка Н=100мм				
Уклон / Длина	0.38 / 241.00		0.04 / 250.00		
Расстояние, м	186.70	54.30	144.24	105.76	
Номер колодца, точки, угла поворота	ПГ-1	ПГ-28	17	ПГ-29	22

							41-2021 НВ
							"Строительство инженерно-коммуникационной инфраструктуры мкр. Кайнар г.Атырау"
Изм.	Кол.уч.	Лист	№док.	Подпись	Дата		
Разраб.		Сенгирбеков				Наружные сети водопровода и канализации	Стадия: РП; Лист: 18; Листов: 42
Проверил		Байболов					
Н.Контроль		Байболов				Продольный профиль В1	ТОО "Redline Pro" г.Шымкент- 2021 г.

Формат А3

Номер колодца, точки, угла поворота	Отметка низа или лотка трубы	Проектная отметка земли	Натурная отметка земли
22	-26.265	-24.265	-24.265
ПГ-13	-26.227	-24.227	-24.227
31	-26.275	-24.275	-24.275
ПГ-18	-26.325	-24.325	-24.325
34	-26.368	-24.368	-24.368
Врк.6	-26.394	-24.393	-24.393
ПГ-22	-26.422	-24.422	-24.422
37	-26.469	-24.469	-24.469
ПГ-26	-26.518	-24.518	-24.518
Врк.6	-26.183	-24.183	-24.183
УП-8	-26.342	-23.889	-23.889
УП-9	-26.414	-23.876	-23.876
ПГ-30	-27.122	-25.122	-25.122

Обозначение трубы и тип изоляции: Труба полиэтиленовые высокого давления DN 110х6,6мм ГОСТ 18599-2001

Основание: Песчаная подсыпка H=100мм

Уклон	Длина
0.42	90.00
0.50	95.06
0.56	89.94
0.48	90.00
0.57	95.00
0.49	194.00
3.08	108.74
8.73	107.64

Расстояние, м: 90.00; 95.06; 89.94; 90.00; 45.72; 49.28; 95.00; 99.00; 108.74; 18.32; 8.20; 81.12

41-2021 НВ					
"Строительство инженерно-коммуникационной инфраструктуры мкр. Кайнар г.Атырау"					
Изм.	Кол.уч.	Лист	№док.	Подпись	Дата
Разраб.	Сенгирбеков				
Проверил	Байболов				
Н.Контроль	Байболов				
Наружные сети водопровода и канализации			Стадия РП	Лист 19	Листов 42
Продольный профиль В1			ТОО "Redline Pro" г.Шымкент- 2021 г.		

Формат А3

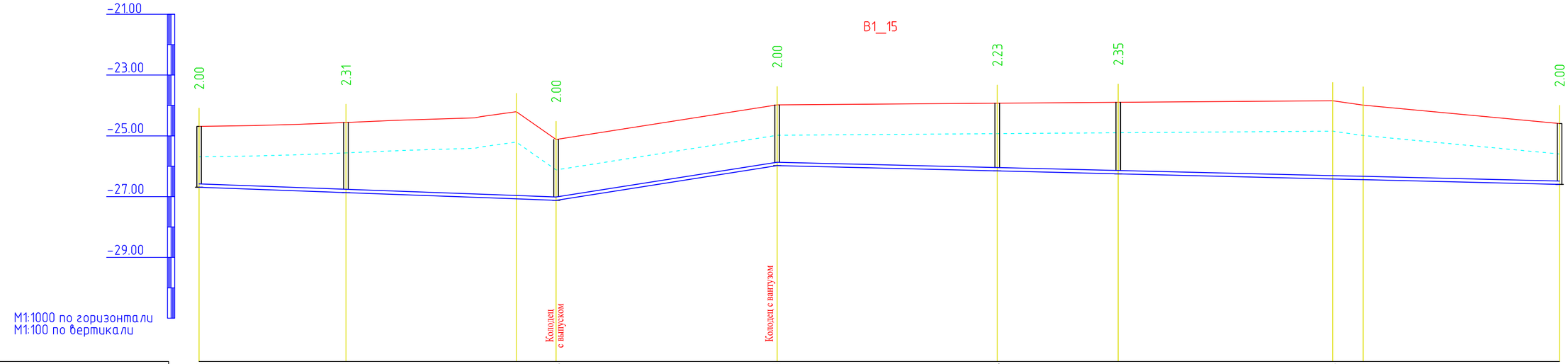

Отметка низа или лотка трубы	-26.690	-26.867	-27.074	-27.122	-25.981	-26.154	-26.249	-26.418	-26.442	-26.597	
Проектная отметка земли	-24.690	-24.561	-24.204	-25.122	-23.981	-23.928	-23.898	-23.846	-23.989	-24.597	
Натурная отметка земли	-24.690	-24.561	-24.204	-25.122	-23.981	-23.928	-23.898	-23.846	-23.989	-24.597	
Обозначение трубы и тип изоляции	Труба полиэтиленовые высокого давления DN 110х6,6мм ГОСТ 18599-2001										
Основание	Песчаная подсыпка Н=100мм										
Уклон / Длина	3.68 / 117.38			15.69 / 72.70		2.39 / 257.23					
Расстояние, м	48.28	56.01	13.08	72.69	72.35	39.76	70.53	10.03	64.56		
Номер колодца, точки, угла поворота	38	Врк.6	УП-10	ПГ-30	41	Врк.6	ПГ-31	УП-11	УП-12	40	

Изм.	Кол.уч.	Лист	№док.	Подпись	Дата	41-2021 НВ		
						"Строительство инженерно-коммуникационной инфраструктуры мкр. Кайнар г.Атырау"		
Разраб.		Сенгирбеков				Наружные сети водопровода и канализации	Стадия: РП	Лист: 20 / Листов: 42
Проверил		Байболов						
Н.Контроль		Байболов				Продольный профиль В1	ТОО "Redline Pro" г.Шымкент- 2021 г.	

Формат А3

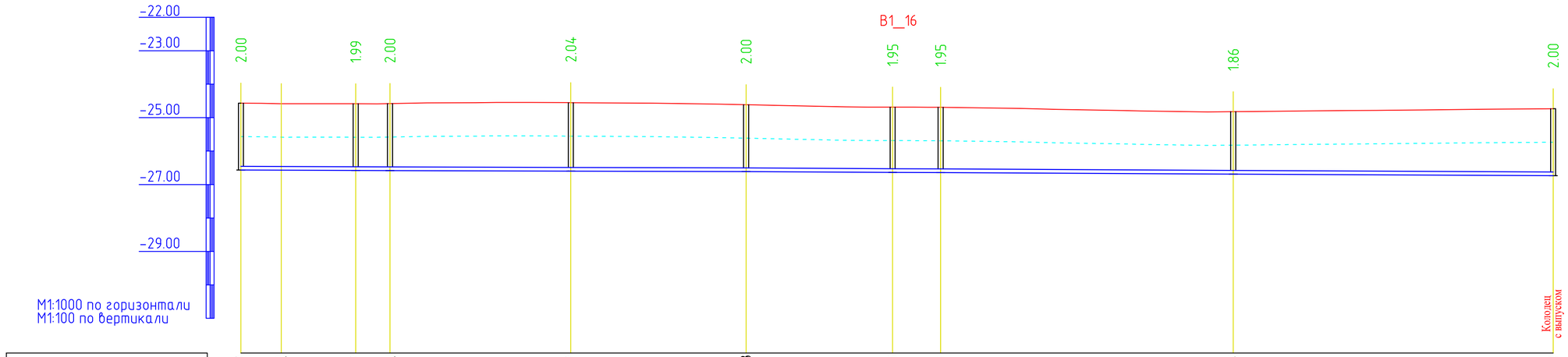

Отметка низа или лотка трубы	-26.567	-26.571	-26.577	-26.581	-26.597	-26.613	-26.635	-26.643	-26.686	-26.734			
Проектная отметка земли	-24.567	-24.585	-24.585	-24.580	-24.553	-24.613	-24.685	-24.692	-24.823	-24.734			
Натурная отметка земли	-24.567	-24.585	-24.585	-24.580	-24.553	-24.613	-24.685	-24.692	-24.823	-24.734			
Обозначение трубы и тип изоляции	Труба полиэтиленовые высокого давления DN 110х6,6мм ГОСТ 18599-2001												
Основание	Песчаная подсипка Н=100мм												
Уклон / Длина	150.86					0.31	241.00						0.50
Расстояние, м	12.04	22.24	10.24	53.99	52.35	43.75	14.34	87.38	95.53				
Номер колодца, точки, угла поворота	2	УП-13	ПГ-32	Врк.3	Врк.6	10	Врк.6	ПГ-33	Врк.6	ПГ-6			

Изм.	Кол.уч.	Лист	№док.	Подпись	Дата	41-2021 НВ		
						"Строительство инженерно-коммуникационной инфраструктуры мкр. Кайнар г.Атырау"		
Разраб.		Сенгирбеков				Наружные сети водопровода и канализации	Стадия: РП	Лист: 21 / Листов: 42
Проверил		Байболов						
Н.Контроль		Байболов				Продольный профиль В1	ТОО "Redline Pro" г.Шымкент- 2021 г.	

Формат А3

Номер колодца, точки, угла поворота	ПГ-2	УП-14	Врк.6	Врк.6	ПГ-5	Врк.6	Врк.6	Врк.6	ПГ-34	18	Врк.5	ПГ-35	Врк.6	23	29
Отметка низа или лотка трубы	-26.655	-26.650	-26.619	-26.593	-26.553	-26.566	-26.613	-26.661	-26.671	-26.708	-26.689	-26.605	-26.592	-26.543	-26.616
Проектная отметка земли	-24.655	-24.662	-24.706	-24.616	-24.553	-24.582	-24.746	-24.845	-24.819	-24.708	-24.673	-24.553	-24.535	-24.543	-24.616
Натурная отметка земли	-24.655	-24.662	-24.706	-24.616	-24.553	-24.582	-24.746	-24.845	-24.819	-24.708	-24.673	-24.553	-24.535	-24.543	-24.616

Обозначение трубы и тип изоляции: Труба полиэтиленовые высокого давления DN 110х6,6мм ГОСТ 18599-2001

Основание: Песчаная подсыпка Н=100мм

Уклон / Длина	ПГ-2 – ПГ-5	ПГ-5 – 18	18 – 23	23 – 29
Уклон	0.49	0.64	0.66	0.81
Длина	209.39	241.00	250.00	90.00

Расстояние, м													
11.79	62.86	52.42	82.32	20.87	72.45	74.31	15.68	57.69	28.36	127.47	20.27	73.91	90.00

Изм.	Кол.уч.	Лист	N°док.	Подпись	Дата
Разраб.	Сенгирбеков				
Проверил	Байболов				
Н.Контроль	Байболов				

41-2021 НВ

"Строительство инженерно-коммуникационной инфраструктуры мкр. Кайнар г.Атырау"

Наружные сети водопровода и канализации

Стадия	Лист	Листов
РП	22	42

Продольный профиль В1

ТОО "Redline Pro" г.Шымкент- 2021 г.

Формат А3

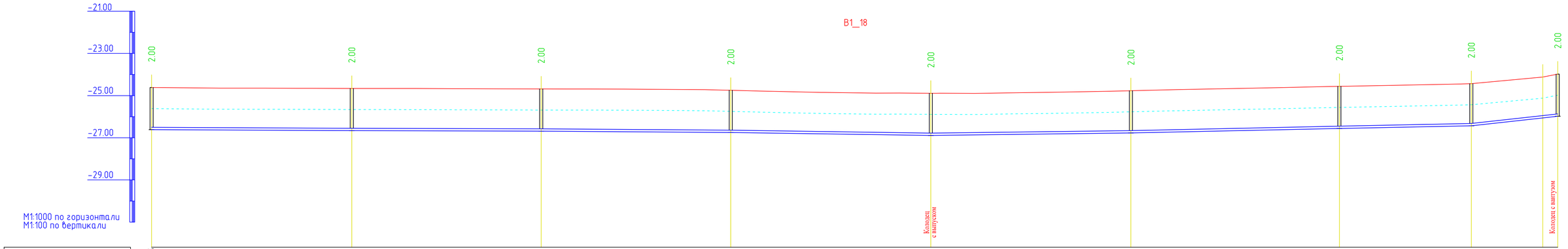

Отметка низа или лотка трубы	-26.616	-26.661	-26.686	-26.749	-26.890	-26.769	-26.560	-26.434	-26.059	-25.981
Проектная отметка земли	-24.616	-24.661	-24.686	-24.749	-24.890	-24.769	-24.560	-24.434	-24.122	-23.981
Натурная отметка земли	-24.616	-24.661	-24.686	-24.749	-24.890	-24.769	-24.560	-24.434	-24.122	-23.981
Обозначение трубы и тип изоляции	Труба полиэтиленовые высокого давления DN 110х6,6мм ГОСТ 18599-2001									
Основание	Песчаная подсыпка H=100мм									
Уклон / Длина	0.48 / 95.06	0.27 / 89.94	0.71 / 90.00	1.48 / 95.00	1.27 / 95.00	2.11 / 99.00	2.01 / 62.65	11.05 / 41.03		
Расстояние, м	95.06	89.94	90.00	95.00	95.00	99.00	62.65	33.95	7.08	
Номер колодца, точки, угла поворота	29	ПГ-16	32	ПГ-20	35	ПГ-24	39	Врк.6	УП-15	41

							41-2021 НВ
							"Строительство инженерно-коммуникационной инфраструктуры мкр. Кайнар г.Атырау"
Изм.	Кол.уч.	Лист	№док.	Подпись	Дата		
Разраб.		Сенгирбеков				Наружные сети водопровода и канализации	Стадия: РП; Лист: 23; Листов: 42
Проверил		Байболов					
Н.Контроль		Байболов				Продольный профиль В1	ТОО "Redline Pro" г.Шымкент- 2021 г.

Формат А3

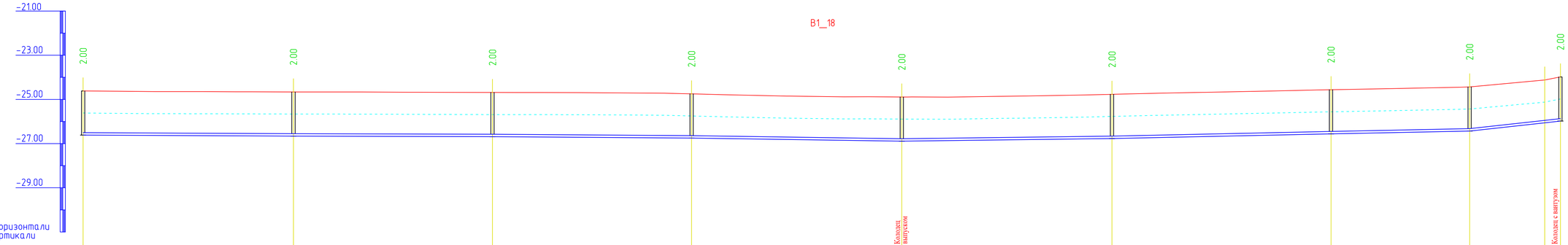

Отметка низа или лотка трубы	-26.616	-26.661	-26.686	-26.749	-26.890	-26.769	-26.560	-26.434	-26.059	-25.981
Проектная отметка земли	-24.616	-24.661	-24.686	-24.749	-24.890	-24.769	-24.560	-24.434	-24.122	-23.981
Натурная отметка земли	-24.616	-24.661	-24.686	-24.749	-24.890	-24.769	-24.560	-24.434	-24.122	-23.981
Обозначение трубы и тип изоляции	Труба полиэтиленовые высокого давления DN 110х6,6мм ГОСТ 18599-2001									
Основание	Песчаная подсыпка H=100мм									
Уклон / Длина	0.48 / 95.06	0.27 / 89.94	0.71 / 90.00	1.48 / 95.00	1.27 / 95.00	2.11 / 99.00	2.01 / 62.65	11.05 / 41.03		
Расстояние, м	95.06	89.94	90.00	95.00	95.00	99.00	62.65	33.95	7.08	
Номер колодца, точки, угла поворота	29	ПГ-16	32	ПГ-20	35	ПГ-24	39	Врк.6	УП-15	41

						41-2021 НВ
						"Строительство инженерно-коммуникационной инфраструктуры мкр. Кайнар г.Атырау"
Изм.	Колуч.	Лист	№док.	Подпись	Дата	
Разраб.		Сенгирбеков				Наружные сети водопровода и канализации
Проверил		Байболов				
Н.Контроль		Байболов				Продольный профиль В1

Стадия	Лист	Листов
РП	23	42

ТОО "Redline Pro" г.Шымкент- 2021 г.

Формат А3

B1_19

M1:1000 по горизонтали
M1:100 по вертикали

Номер колодца, точки, угла поворота	Отметка низа или лотка трубы	Проектная отметка земли	Натурная отметка земли	Расстояние, м (до следующей точки)
3	-26.735	-24.735	-24.735	12.04
УП-16	-26.740	-24.743	-24.743	28.48
Врк.6	-26.753	-24.751	-24.751	84.56
ПГ-36	-26.792	-24.784	-24.784	10.14
Врк.6	-26.796	-24.788	-24.788	75.80
Врк.6	-26.830	-24.808	-24.808	56.77
11	-26.856	-24.856	-24.856	57.26
ПГ-37	-26.843	-24.892	-24.892	13.27
Врк.6	-26.839	-24.884	-24.884	81.55
Врк.6	-26.820	-24.944	-24.944	74.60
Врк.6	-26.802	-24.828	-24.828	14.33
ПГ-7	-26.799	-24.799	-24.799	96.00
Врк.6	-26.706	-24.618	-24.618	66.29
Врк.6	-26.642	-24.520	-24.520	13.52
ПГ-38	-26.628	-24.520	-24.520	74.18
24	[illegible]	[illegible]	[illegible]	

Обозначение трубы и тип изоляции: Труба полиэтиленовые высокого давления DN 110х6,6мм ГОСТ 18599-2001

Основание: Песчаная подсипка H=100мм

Уклон / Длина			
Уклон	0.45	0.24	0.97
Длина	267.80	241.00	250.00

Изм.	Кол.уч.	Лист	№док.	Подпись	Дата
Разраб.	Сенгирбеков				
Проверил	Байболов				
Н.Контроль	Байболов				

41-2021 НВ

"Строительство инженерно-коммуникационной инфраструктуры мкр. Кайнар г.Атырау"

Наружные сети водопровода и канализации	Стадия	Лист	Листов
	РП	24	42

Продольный профиль В1

ТОО "Redline Pro" г.Шымкент- 2021 г.

Формат А3

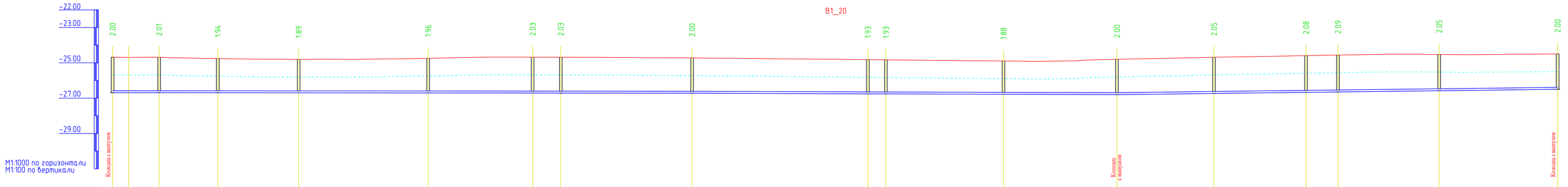

Отметка низа или лотка трубы	-26.687	-26.688	-26.690	-26.694	-26.698	-26.706	-26.712	-26.714	-26.721	-26.754	-26.757	-26.779	-26.800	-26.733	-26.670	-26.648	-26.579	-26.498
Проектная отметка земли	-24.687	-24.696	-24.685	-24.758	-24.806	-24.743	-24.680	-24.685	-24.721	-24.820	-24.829	-24.895	-24.800	-24.685	-24.593	-24.560	-24.527	-24.498
Натурная отметка земли	-24.687	-24.696	-24.685	-24.758	-24.806	-24.743	-24.680	-24.685	-24.721	-24.820	-24.829	-24.895	-24.800	-24.685	-24.593	-24.560	-24.527	-24.498
Обозначение трубы и тип изоляции	Труба полиэтиленовые высокого давления DN 110х6,6мм ГОСТ 18599-2001																	
Основание	Песчаная подсыпка Н=100мм																	
Уклон / Длина	328.73								0.10	241.00			0.33	1.21				250.00
Расстояние, м	9.13	17.26	33.31	45.86	73.47	59.26	15.96	74.49	99.73	10.20	66.73	64.34	55.05	52.23	18.11	57.40	67.20	
Номер колодца, точки, угла поворота	4	УП-17	Врк.6	ПГ-39	Врк.6	Врк.6	ПГ-40	Врк.5	12	Врк.6	ПГ-41	Врк.6	19	Врк.6	Врк.6	ПГ-42	Врк.6	25

						41-2021 НВ
						"Строительство инженерно-коммуникационной инфраструктуры мкр. Кайнар г.Атырау"
Изм.	Колуч.	Лист	№док.	Подпись	Дата	
Разраб.	Сенгирбеков					Наружные сети водопровода и канализации
Проверил	Байболов					
Н.Контроль	Байболов					Продольный профиль В1

Стадия	Лист	Листов
РП	25	42

ТОО "Redline Pro" г.Шымкент- 2021 г.

Формат А3

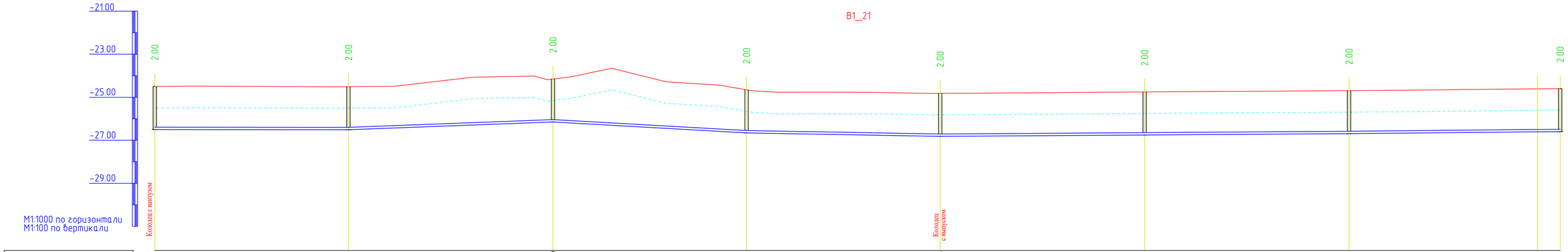

Отметка низа или лотка трубы	-26.498	-26.508	-26.150	-26.655	-26.816	-26.751	-26.691	-26.607	-26.597
Проектная отметка земли	-24.498	-24.508	-24.150	-24.655	-24.816	-24.751	-24.691	-24.607	-24.597
Натурная отметка земли	-24.498	-24.508	-24.150	-24.655	-24.816	-24.751	-24.691	-24.607	-24.597
Обозначение трубы и тип изоляции	Труба полиэтиленовые высокого давления DN 125х7,5 мм ГОСТ 18599-2001								
Основание	Песчаная подсыпка Н=100мм								
Уклон / Длина	0.11 / 90.00	3.76 / 95.06	5.61 / 89.94	1.79 / 90.00	0.68 / 95.00	0.63 / 95.00	0.97 / 98.13		
Расстояние, м	90.00	95.06	89.94	90.00	95.00	95.00	87.60	10.53	
Номер колодца, точки, угла поворота	25	30	ПГ-17	33	ПГ-21	36	ПГ-25	УП-18	40

						41-2021 НВ	
						"Строительство инженерно-коммуникационной инфраструктуры мкр. Кайнар г.Атырау"	
Изм.	Кол.уч.	Лист	№док.	Подпись	Дата		
Разраб.	Сенгирбеков					Наружные сети водопровода и канализации	Стадия: РП; Лист: 26; Листов: 42
Проверил	Байболов						
Н.Контроль	Байболов					Продольный профиль В1	ТОО "Redline Pro" г.Шымкент- 2021 г.

Формат А3

Отметка низа или лотка трубы	-26.690	-26.689	-26.687	-26.683	-26.676	-26.668	-26.662	-26.660	-26.651	-26.648	-26.679	-26.700	-26.739	-26.780	-26.751	-26.682	-26.638	-26.607	-26.543
Проектная отметка земли	-24.690	-24.654	-24.641	-24.694	-24.806	-24.695	-24.612	-24.593	-24.620	-24.648	-24.702	-24.741	-24.805	-24.780	-24.718	-24.589	-24.516	-24.484	-24.543
Натурная отметка земли	-24.690	-24.654	-24.641	-24.694	-24.806	-24.695	-24.612	-24.593	-24.620	-24.648	-24.702	-24.741	-24.805	-24.780	-24.718	-24.589	-24.516	-24.484	-24.543
Обозначение трубы и тип изоляции	Труба полиэтиленовые высокого давления DN 110х6,6мм ГОСТ 18599-2001																		
Основание	Песчаная подсипка H=100мм																		
Уклон / Длина	0.11 / 388.32									0.55 / 241.00				0.95 / 250.00					
Расстояние, м	12.04	20.53	34.08	66.00	74.05	49.91	24.07	75.10	32.53	57.26	38.13	71.05	74.55	30.01	72.92	47.08	31.73	68.27	
Номер колодца, точки, угла поворота	5	УП-19	Врк.6	ПГ-43	Врк.6	Врк.6	ПГ-44	Врк.6	Врк.6	13	ПГ-45	Врк.6	Врк.6	ПГ-8	Врк.6	Врк.6	ПГ-46	Врк.6	ПГ-12

Изм. Кол.уч. Лист №док. Подпись Дата	41-2021 НВ		
	"Строительство инженерно-коммуникационной инфраструктуры мкр. Кайнар г.Атырау"		
Разраб. Сенгирбеков	Наружные сети водопровода и канализации	Стадия: РП	Лист: 27 / Листов: 42
Проверил Байболов			
Н.Контроль Байболов	Продольный профиль В1	ТОО "Redline Pro" г.Шымкент- 2021 г.	

Формат А3

Номер колодца, точки, угла поворота	6	Врк.6	ПГ-47	Врк.6	Врк.6	Врк.6	ПГ-48	Врк.6	14	Врк.6
Отметка низа или лотка трубы	-26.732	-26.730	-26.728	-26.728	-26.725	-26.722	-26.721	-26.720	-26.717	-26.716
Проектная отметка земли	-24.732	-24.710	-24.652	-24.658	-24.792	-24.758	-24.751	-24.754	-24.717	-24.709
Натурная отметка земли	-24.732	-24.710	-24.652	-24.658	-24.792	-24.758	-24.751	-24.754	-24.717	-24.709
Расстояние, м	46.80	61.11	13.44	75.25	74.01	31.82	43.64	80.93	23.54	73.11

Номер колодца, точки, угла поворота	Врк.6	ПГ-49	Врк.6	20	Врк.6	Врк.6	ПГ-50	Врк.6	26
Отметка низа или лотка трубы	-26.713	-26.712	-26.710	-26.707	-26.694	-26.661	-26.645	-26.628	-26.598
Проектная отметка земли	-24.730	-24.736	-24.739	-24.707	-24.665	-24.544	-24.487	-24.453	-24.598
Натурная отметка земли	-24.730	-24.736	-24.739	-24.707	-24.665	-24.544	-24.487	-24.453	-24.598
Расстояние, м	10.77	66.13	67.44	29.71	75.39	36.99	38.99	68.92	

Обозначение трубы и тип изоляции: Труба полиэтиленовые высокого давления DN 110х6,6мм ГОСТ 18599-2001

Основание: Песчаная подсипка H=100мм

Уклон / Длина: 0.04 / 668.00; 0.44 / 250.00

Изм.	Кол.уч.	Лист	№док.	Подпись	Дата	41-2021 НВ		
						"Строительство инженерно-коммуникационной инфраструктуры мкр. Кайнар г.Атырау"		
Разраб.	Сенгирбеков					Наружные сети водопровода и канализации	Стадия: РП	Лист: 28 / Листов: 42
Проверил	Байболов							
Н.Контроль	Байболов					Продольный профиль В1	ТОО "Redline Pro" г.Шымкент- 2021 г.	

Формат А3

Номер колодца, точки, угла поворота	Отметка низа или лотка трубы	Проектная отметка земли	Натурная отметка земли
7	-26.746	-24.746	-24.746
Врк.6	-26.746	-24.762	-24.762
ПГ-51	-26.746	-24.784	-24.784
Врк.6	-26.746	-24.790	-24.790
Врк.6	-26.746	-24.802	-24.802
Врк.6	-26.747	-24.795	-24.795
ПГ-52	-26.747	-24.793	-24.793
Врк.6	-26.747	-24.798	-24.798
15	-26.747	-24.747	-24.747
ПГ-53	-26.710	-24.702	-24.702
Врк.6	-26.705	-24.705	-24.705
Врк.5	-26.671	-24.711	-24.711
Врк.6	-26.621	-24.661	-24.661
ПГ-9	-26.593	-24.593	-24.593
Врк.6	-26.606	-24.559	-24.559
Врк.6	-26.623	-24.509	-24.509
ПГ-54	-26.633	-24.508	-24.508
Врк.6	-26.640	-24.570	-24.570
27	-26.650 / -26.599	-24.650	-24.650

Обозначение трубы и тип изоляции: Труба полиэтиленовые высокого давления DN 110х6,6мм ГОСТ 18599-2001

Основание: Песчаная подсыпка H=100мм

Уклон / Длина	
0.00	427.00
0.64	241.00
0.23	250.00

Расстояние, м: 46.68 | 58.66 | 15.22 | 74.99 | 76.87 | 22.89 | 51.99 | 79.71 | 57.26 | 7.62 | 53.89 | 78.44 | 43.79 | 54.61 | 75.31 | 45.90 | 30.61 | 43.57

Изм.	Кол.уч.	Лист	N°док.	Подпись	Дата
Разраб.	Сенгирбеков				
Проверил	Байболов				
Н.Контроль	Байболов				

41-2021 НВ

"Строительство инженерно-коммуникационной инфраструктуры мкр. Кайнар г.Атырау"

Наружные сети водопровода и канализации

Стадия	Лист	Листов
РП	29	42

Продольный профиль В1

ТОО "Redline Pro" г.Шымкент- 2021 г.

Формат А3

Номер колодца, точки, угла поворота	Отметка низа или лотка трубы	Проектная отметка земли	Натурная отметка земли	Расстояние, м
8	-26.801	-24.801	-24.801	45.13
Врк.6	-26.788	-24.692	-24.692	60.20
ПГ-55	-26.771	-24.765	-24.765	19.07
Врк.6	-26.765	-24.768	-24.768	74.30
Врк.6	-26.744	-24.781	-24.781	73.56
Врк.6	-26.723	-24.764	-24.764	31.20
ПГ-56	-26.714	-24.739	-24.739	40.48
Врк.6	-26.702	-24.735	-24.735	83.06
16	-26.679	-24.679	-24.679	42.27
Врк.6	-26.670	-24.708	-24.708	62.34
ПГ-57	-26.656	-24.734	-24.734	19.41
Врк.5	-26.652	-24.730	-24.730	72.61
Врк.6	-26.637	-24.674	-24.674	44.37
21	-26.627	-24.627	-24.627	54.09
Врк.6	-26.639	-24.613	-24.613	76.44
Врк.6	-26.657	-24.607	-24.607	13.46
ПГ-58	-26.660	-24.595	-24.595	62.15
Врк.6	-26.674	-24.636	-24.636	43.85
28	-26.684	-24.684	-24.684	

Обозначение трубы и тип изоляции: Труба полиэтиленовые высокого давления DN 110x6,6мм ГОСТ 18599-2001

Основание: Песчаная подсипка H=100мм

Уклон / Длина			
Уклон	0.29	0.21	0.23
Длина	427.00	241.00	250.00

Изм.	Кол.уч.	Лист	N°док.	Подпись	Дата
Разраб.	Сенгирбеков				
Проверил	Байболов				
Н.Контроль	Байболов				

41-2021 НВ

"Строительство инженерно-коммуникационной инфраструктуры мкр. Кайнар г.Атырау"

Наружные сети водопровода и канализации

Стадия	Лист	Листов
РП	30	42

Продольный профиль В1

ТОО "Redline Pro" г.Шымкент- 2021 г.

Формат А3

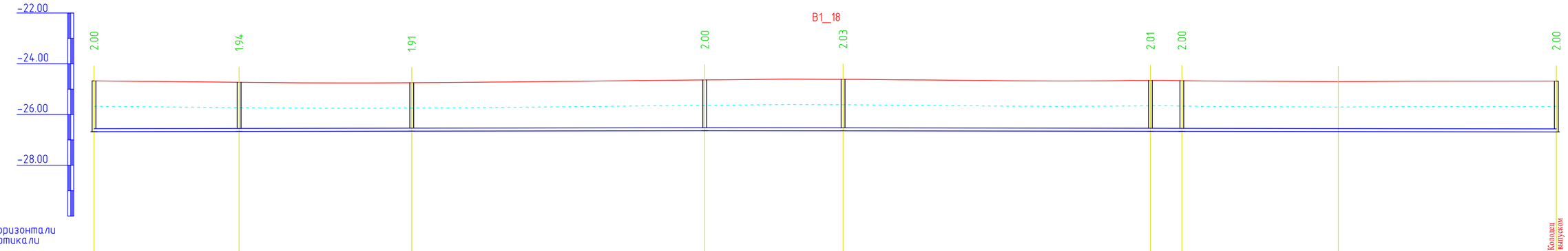

Отметка низа или лотка трубы	-26.677	-26.668	-26.657	-26.638	-26.645	-26.662	-26.664	-26.672	-26.684
Проектная отметка земли	-24.677	-24.729	-24.746	-24.638	-24.616	-24.657	-24.666	-24.706	-24.684
Натурная отметка земли	-24.677	-24.729	-24.746	-24.638	-24.616	-24.657	-24.666	-24.706	-24.684
Обозначение трубы и тип изоляции	Труба полиэтиленовые высокого давления DN 125х7,5 мм ГОСТ 18599-2001								
Основание	Песчаная подсыпка Н=100мм								
Уклон / Длина	0.16			241.00	336.00				0.14
Расстояние, м	57.26	68.12	115.62	54.56	121.26	12.43	61.75	86.00	
Номер колодца, точки, угла поворота	9	ПГ-59	Врк.6	ПГ-10	Врк.6	ПГ-60	Врк.4	УП-20	28

								41-2021 НВ	
								"Строительство инженерно-коммуникационной инфраструктуры мкр. Кайнар г.Атырау"	
Изм.	Кол.уч.	Лист	№док.	Подпись	Дата				
Разраб.		Сенгирбеков						Наружные сети водопровода и канализации	Стадия: РП; Лист: 31; Листов: 42
Проверил		Байболов							
Н.Контроль		Байболов						Продольный профиль В1	ТОО "Redline Pro" г.Шымкент- 2021 г.

Формат А3

В-2,3,5
Ø1500

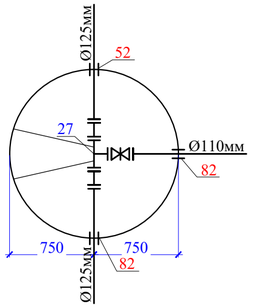

В-4,
Ø2000

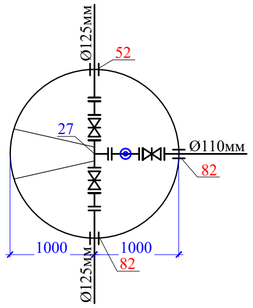

В-6
Ø1500

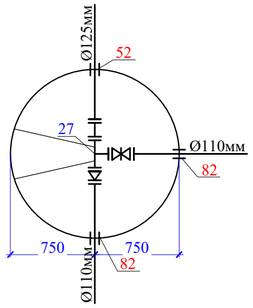

В-7
Ø1500

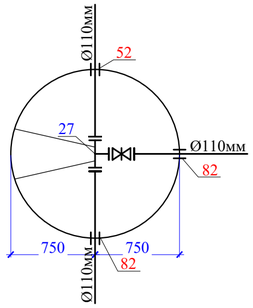

В-8
Ø2000

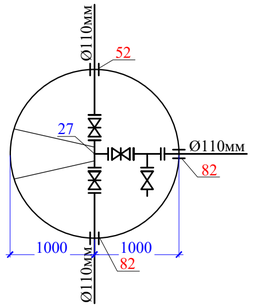

В-9,
Ø1500

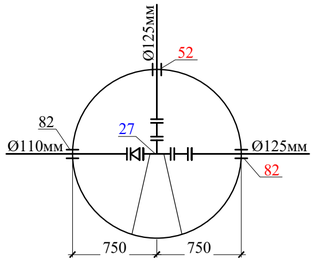

В-10,
Ø1500

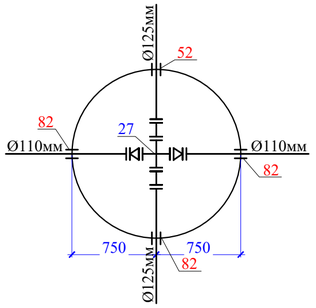

В-11,15,
Ø2000

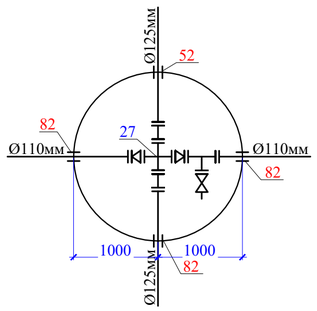

В-12,14,16,
Ø2000

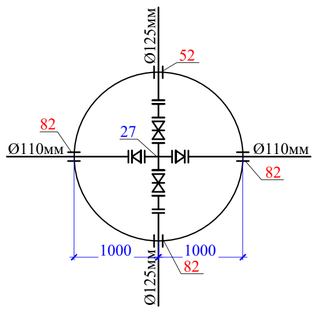

В-13,
Ø2000

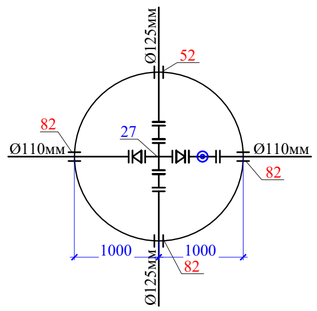

В-17,
Ø1500

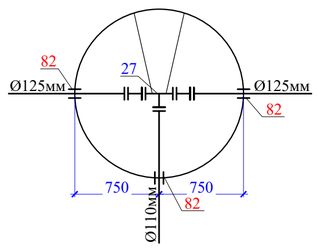

В-18,20,21,29,32,39,
Ø1500

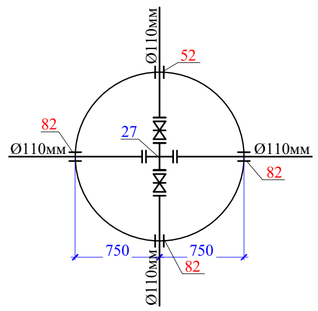

В-19,35,
Ø1500

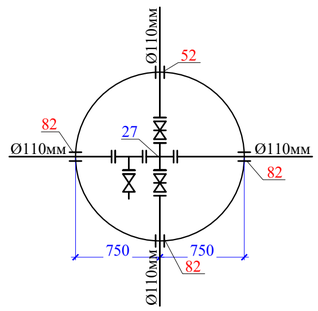

В-22,
Ø2000

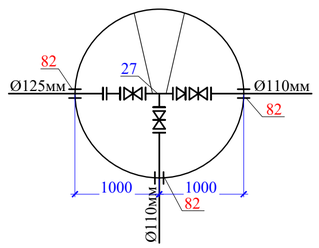

В-23,
Ø1500

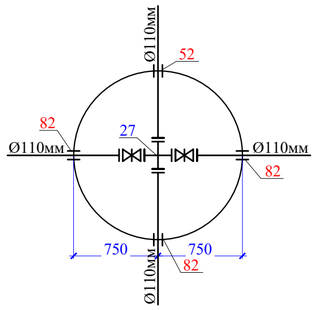

В-24,
Ø1500

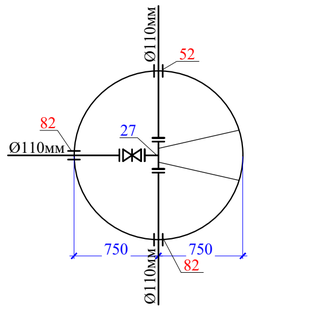

В-25,
Ø2000

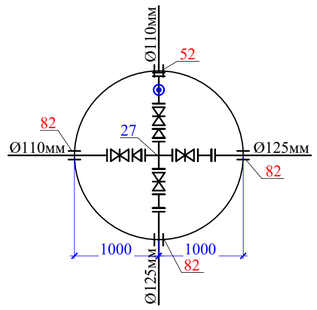

В-26,
Ø1500

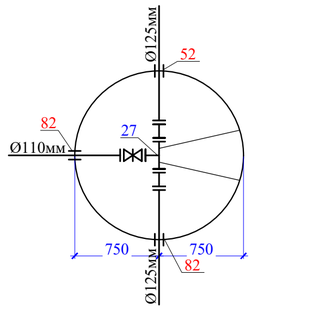

В-27,
Ø2000

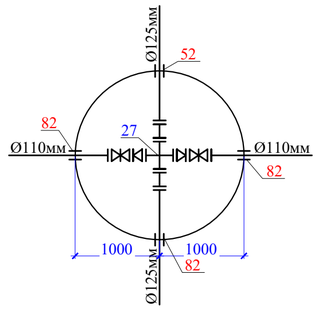

В-28,
Ø1500

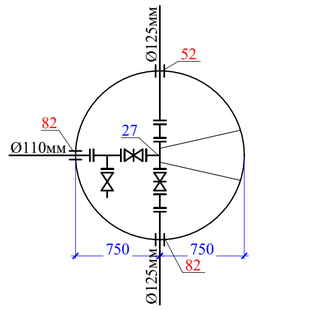

В-30,
Ø1500

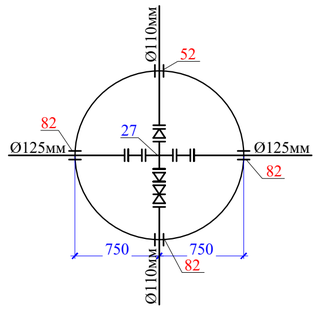

В-31,34,37,
Ø1500

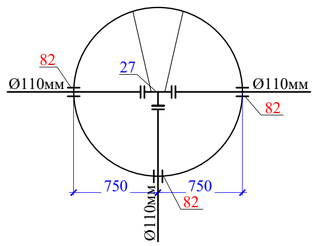

В-33,36,
Ø1500

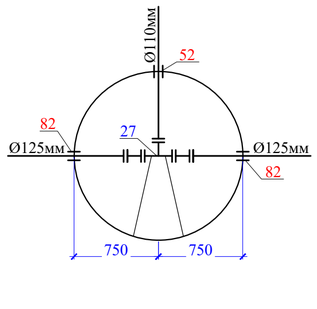

В-38,
Ø1500

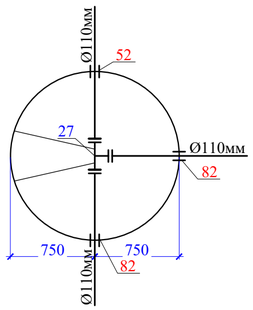

В-40,
Ø1500

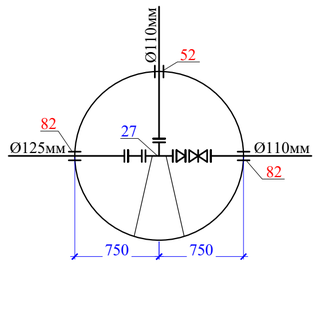

В-41,
Ø1500

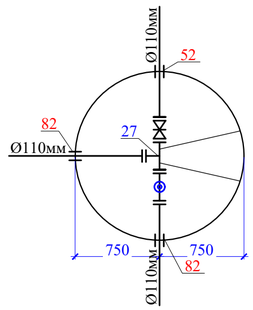

						41-2021 НВ
						"Строительство инженерно-коммуникационной инфраструктуры мкр. Кайнар г.Атырау"
Изм.	Кол.уч.	Лист	№док.	Подпись	Дата	
Разраб.		Сенгирбеков				Наружные сети водопровода и канализации
Проверил		Байболов				Стадия: РП; Лист: 32; Листов: 42
Н.Контроль		Байболов				Деталировка колодцев В1.
						ТОО "Redline Pro" г.Шымкент- 2021 г.

Формат А3

ПГ-1
2500х2500

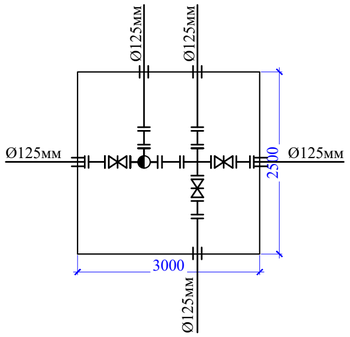

ПГ-2,
Ø1500

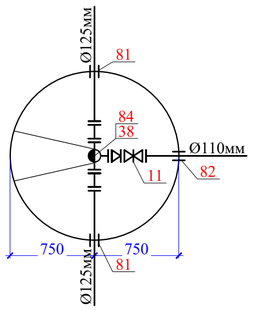

ПГ-3,4,11,14,15,19,23,27,31,32,33,34,35,36,37,
38,39,40,41,42,43,44,45,46,47,48,49,
50,51,52,53,54,55,56,57,58
Ø1500

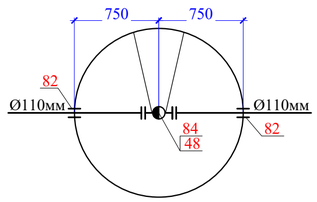

ПГ-5,
Ø2000

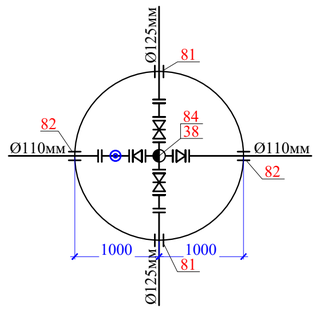

ПГ-6,
Ø1500

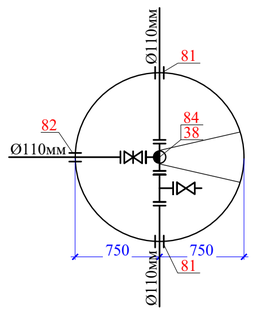

ПГ-7,8,
Ø1500

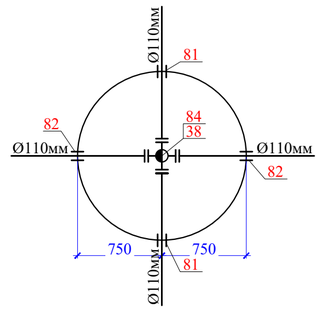

ПГ-9,
Ø1500

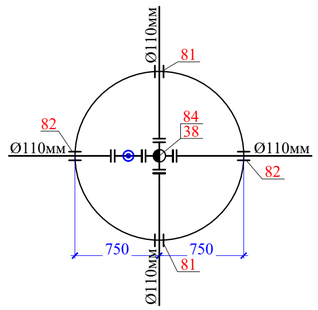

ПГ-10,25,
Ø1500

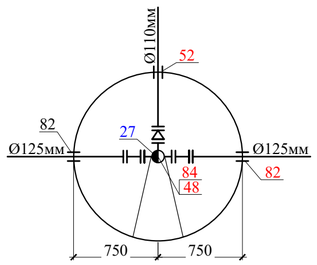

ПГ-12,
Ø1500

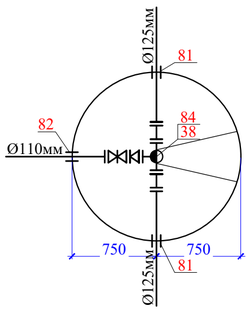

ПГ-13,
Ø1500

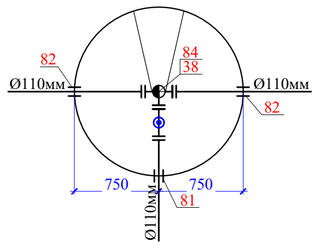

ПГ-16,20,24,
Ø2000

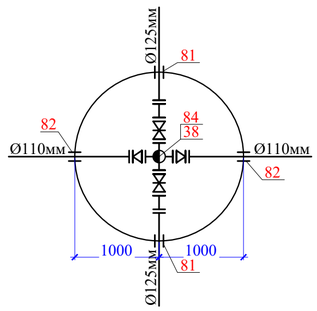

ПГ-17,
Ø1500

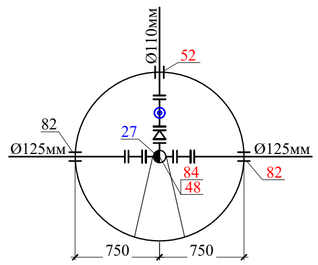

ПГ-18,22,26,
Ø1500

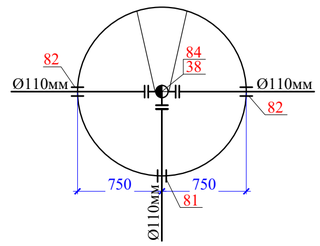

ПГ-21,
Ø1500

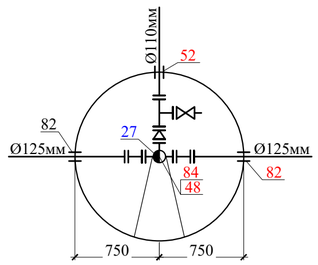

ПГ-28,29,59,60
Ø1500

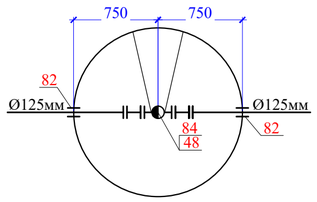

ПГ-30,
Ø1500

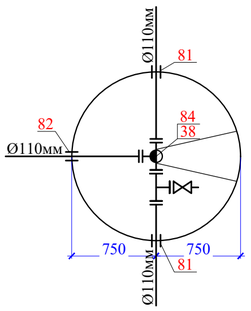

1
2500х2500

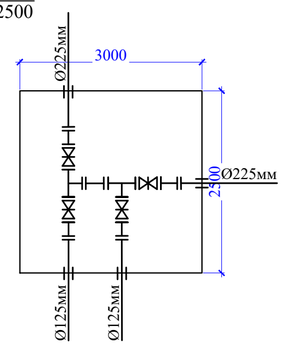

						41-2021 НВ	
						"Строительство инженерно-коммуникационной инфраструктуры мкр. Кайнар г.Атырау"	
Изм.	Кол.уч.	Лист	N°док.	Подпись	Дата		
Разраб.		Сенгирбеков				Наружные сети водопровода и канализации	Стадия: РП; Лист: 33; Листов: 42
Проверил		Байболов					
Н.Контроль		Байболов				Деталировка колодцев В1.	ТОО "Redline Pro" г.Шымкент- 2021 г.

Формат А3

План

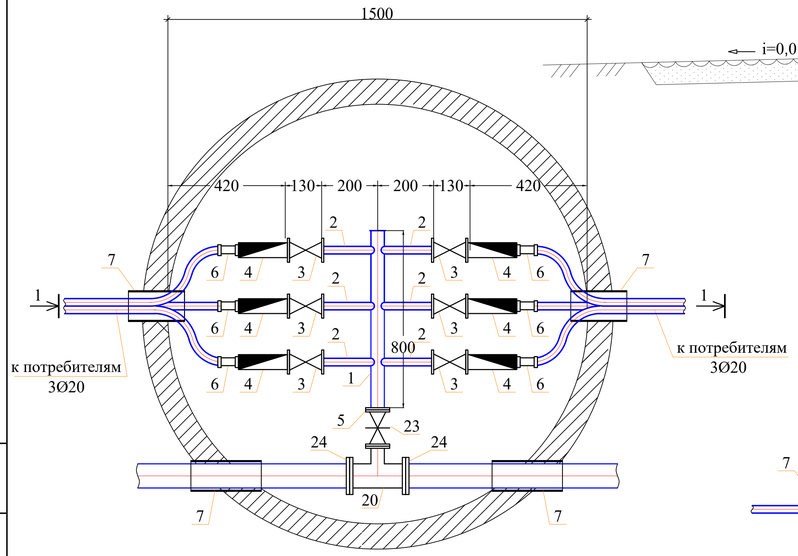

Разрез 1-1

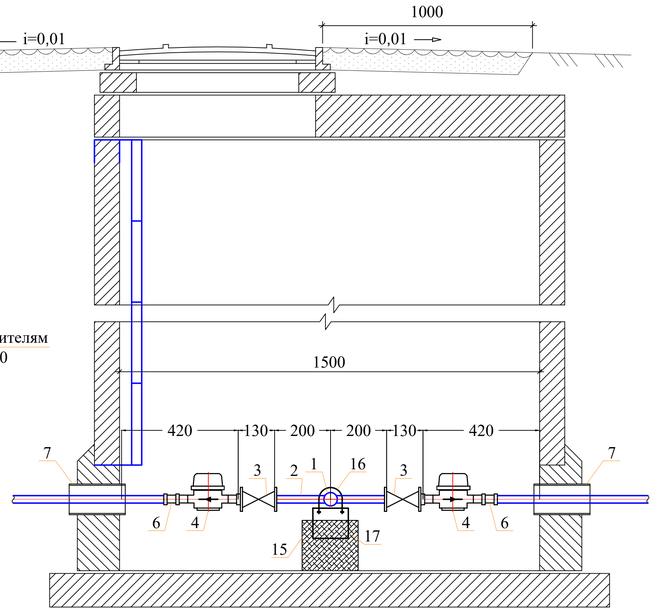

Спецификация оборудования

Поз	Наименование и техническая характеристика	Тип, марка, обозначение документа, опросного листа	Код оборудования, изделия, материала	Завод-изготовитель	Един. изм	Кол.	Масса единицы (кг)	Примечание
1	2	3	4	5	6	7	8	9
	Водоразборный колодец на 6-потр.				шт	5		
1	Труба стальная водогазопроводная Ду50мм	ГОСТ 3262-75			м	0,80	4.22	
2	Труба стальная водогазопроводная Ду20мм	ГОСТ 3262-75			м	1,2	1,50	
3	Вентили запорные муфтовые PN=16 DN15	ГОСТ 21345-2005			шт	6	1,06	
4	Счетчик холодной воды с имп. вых. Ду=15 Модуль АЛ-WMBUS-1Нс имп. входом IP65	ВСХНд-15			шт	6	0,65	
5	Фланец стальной приварной Ду50, Ру1,0	ГОСТ 12820-80*			шт	2	1.99	
6	Адаптер с внутренней резьбой 15х3/4	ТУ 7500РК385846618			шт	6		
7	Труба ПЭ Ø355х13,6мм РЕ100 SDR26 "техническая" L=0.3м (гильза)	СТ РК ИСО 4427-2004			шт	4	4,47	
8	Бетонная отмостка вокруг люков колодцев t=15см, бетон В7,5				м²	5,34		
9	Колодец круглый из бетона Ø1500мм	ТПР 901-09-11.84			шт	1		
9.1	в том числе: а) ПН15	СЕРИЯ 3.900.1-14 в.1			шт	1	950	
9.2	б) КС15.9б	СЕРИЯ 3.900.1-14 в.1			шт	1	800	
9.3	в) КС15.9	СЕРИЯ 3.900.1-14 в.1			шт	1	890	
9.4	г) 1ПП15-1	СЕРИЯ 3.900.1-14 в.1			шт	1	680	
9.5	д) КО6	СЕРИЯ 3.900.1-14 в.1			шт	1	50	
9.6	е) КС7.3	СЕРИЯ 3.900.1-14 в.1			шт	1	130	
10	Стремянка С-2	ТПР 901-09-11.84КЖИ.С-1			шт	1	17.08	
11	Люк чугунный (тип Л)	ГОСТ 3634-99			шт	1	60	
12	Окрасочная гидроизоляция за 2 раза битумом Окрасочная антикоррозионная защита за 2 раза лаком ХЛ-734				м²	11,17		
13	Бетонная опора V=0.027м³				шт	2		
14	Прокат листовой горячекатанный 40х200х2	ГОСТ 19903-74*			шт	2	0,1256	
15	Уголок равнополочный 50х2 L=600мм	ГОСТ 8509-93			шт	2	2,265	
16	Болт М16 L=50мм	ГОСТ 7798-70			шт	4	0,1136	
17	Шайба М16	ГОСТ 11371-68			шт	4	0,0113	
18	Гайка М16	ГОСТ 5915-70			шт	4	0,03317	
19	Марка колодца по грунтовым условиям В-1							
20	Тройник стальной сварной Ø133х4,0мм L=0,4м, Ø51х3,5мм L=0,2м	ГОСТ 10704-91			шт	1	5,912	Собст. изгот.
21	Фланцы ст. свободные на приварном кольце Ру1,0 МПа (10кгс/см2) Dy125	ГОСТ 12822-80*			шт	2	6,09	
22	Фланцы стальные плоские приварные Ру1,0МПа (10кгс/см2) Dy125	ГОСТ 12820-80			шт	2	5,40	
23	Клиновая задвижка DN 50 PN 10	ГОСТ 5762-2002	06-050-30-014**	АЗТА г.Атырау	шт	1	11,1	
24	Втулка под фланец РЕ 100 SDR17 Ø125мм	СТ РК ГОСТ Р52134-2010			шт	2	0,831	

						41-2021 НВ	
						"Строительство инженерно-коммуникационной инфраструктуры мкр. Кайнар г.Атырау"	
Изм.	Кол.уч.	Лист	№док.	Подпись	Дата		
Разраб.		Сенгирбеков				Наружные сети водопровода и канализации	Стадия: РП; Лист: 34; Листов: 42
Проверил		Байболов					
Н.Контроль		Байболов				Водоразборный колодец	ТОО "Redline Pro" г.Шымкент- 2021 г.

Взаим. инв.N | Подп. и дата | Инв.N подл.

План

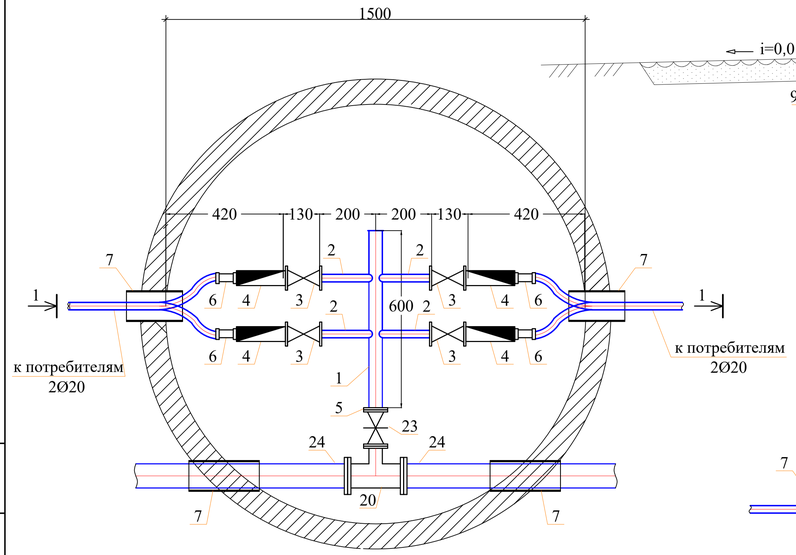

Разрез 1-1

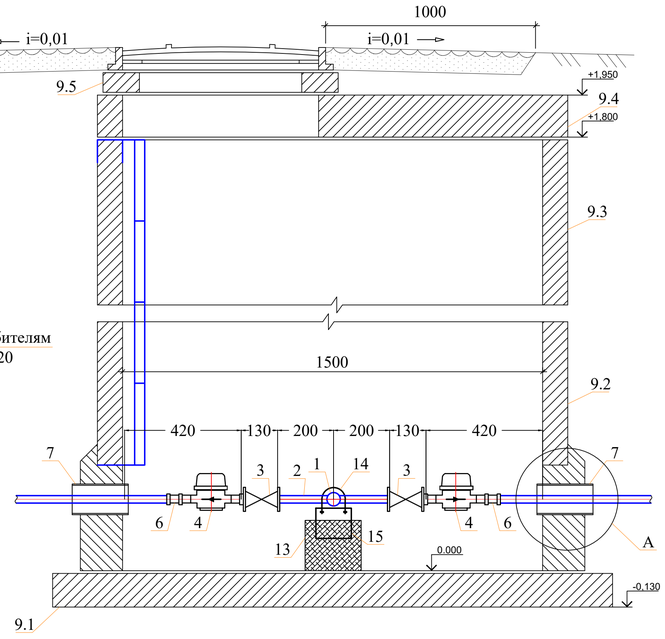

Спецификация оборудования

Поз	Наименование и техническая характеристика	Тип, марка, обозначение документа, опросного листа	Код оборудования, изделия, материала	Завод-изготовитель	Един. изм	Кол.	Масса единицы (кг)	Примечание
1	2	3	4	5	6	7	8	9
	Водоразборный колодец на 4-потр.				шт	1		
1	Труба стальная водогазопроводная Ду50мм	ГОСТ 3262-75			м	0,60	4.22	
2	Труба стальная водогазопроводная Ду20мм	ГОСТ 3262-75			м	0,80	1,50	
3	Вентили запорные муфтовые PN=16 DN15	ГОСТ 21345-2005			шт	4	1,06	
4	Счетчик холодной воды с имп. вых. Ду=15 Модуль АТ-WMBUS-1Нс имп. входом IP65	ВСХНд-15			шт	4	0,65	
5	Фланец стальной приварной Dy50, Py1,0	ГОСТ 12820-80*			шт	2	1.99	
6	Адаптер с внутренней резьбой 15х3/4	ТУ 7500РК385846618			шт	4		
7	Труба ПЭ Ø225х8,6мм, РЕ100 SDR26 "техническая" L=0.3м (гильза)	СТ РК ИСО 4427-2004			шт	4	1,80	
8	Бетонная отмостка вокруг люков колодцев t=15см, бетон В7,5				м²	5,34		
9	Колодец круглый из бетона Ø1500мм	ТПР 901-09-11.84			шт	1		
9.1	в том числе: а) ПН15	СЕРИЯ 3.900.1-14 в.1			шт	1	950	
9.2	б) КС15.9б	СЕРИЯ 3.900.1-14 в.1			шт	1	800	
9.3	в) КС15.9	СЕРИЯ 3.900.1-14 в.1			шт	1	890	
9.4	г) 1ПП15-1	СЕРИЯ 3.900.1-14 в.1			шт	1	680	
9.5	д) КО6	СЕРИЯ 3.900.1-14 в.1			шт	1	50	
9.6	е) КС7.3	СЕРИЯ 3.900.1-14 в.1			шт	1	130	
10	Стремянка С-2	ТПР 901-09-11.84КЖИ.С-1			шт	1	17.08	
11	Люк чугунный (тип Л)	ГОСТ 3634-99			шт	1	60	
12	Окрасочная гидроизоляция за 2 раза битумом Окрасочная антикоррозионная защита за 2 раза лаком ХЛ-734				м²	11,17		
13	Бетонная опора V=0.027м³				шт	2		
14	Прокат листовой горячекатанный 40х200х2	ГОСТ 19903-74*			шт	2	0,1256	
15	Уголок равнополочный 50х2 L=600мм	ГОСТ 8509-93			шт	2	2,265	
16	Болт М16 L=50мм	ГОСТ 7798-70			шт	4	0,1136	
17	Шайба М16	ГОСТ 11371-68			шт	4	0,0113	
18	Гайка М16	ГОСТ 5915-70			шт	4	0,03317	
19	Марка колодца по грунтовым условиям В-1							
20	Тройник стальной сварной Ø133х4,0мм L=0,4м, Ø51х3,5мм L=0,2м	ГОСТ 10704-91			шт	1	5,912	Собст. изгот.
21	Фланцы ст. свободные на приварном кольце Ру1,0 МПа (10кгс/см2) Dy125	ГОСТ 12822-80*			шт	2	6,09	
22	Фланцы стальные плоские приварные Ру1,0МПа (10кгс/см2) Dy125	ГОСТ 12820-80			шт	2	5,40	
23	Клиновая задвижка DN 50 PN 10	ГОСТ 5762-2002	06-050-30-014**	АЗТА г.Атырау	шт	1	11,1	
24	Втулка под фланец РЕ 100 SDR17 Ø125мм	СТ РК ГОСТ Р52134-2010			шт	2	0,831	

Примечание:

1. Объемы даны на один водоразборный колодец.

						41-2021 НВ	
						"Строительство инженерно-коммуникационной инфраструктуры мкр. Кайнар г.Атырау"	
Изм.	Кол.уч.	Лист	№док.	Подпись	Дата		
Разраб.		Сенгирбеков				Наружные сети водопровода и канализации	Стадия: РП; Лист: 35; Листов: 42
Проверил		Байболов					
Н.Контроль		Байболов				Водоразборный колодец	ТОО "Redline Pro" г.Шымкент- 2021 г.

Взаим. инв.N | Подп. и дата | Инв.N подл.

План

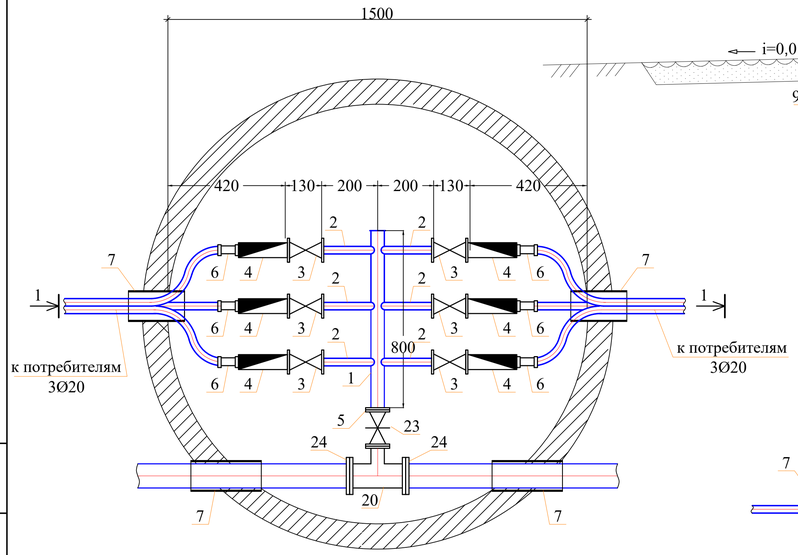

Разрез 1-1

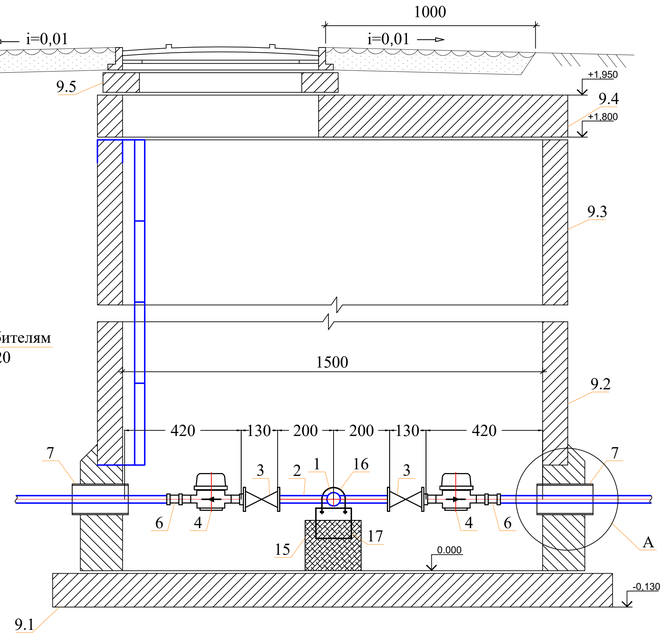

Спецификация оборудования

Поз	Наименование и техническая характеристика	Тип, марка, обозначение документа, опросного листа	Код оборудования, изделия, материала	Завод-изготовитель	Един. изм	Кол.	Масса единицы (кг)	Примечание
1	2	3	4	5	6	7	8	9
	Водоразборный колодец на 6-потр.				шт	88		
1	Труба стальная водогазопроводная Ду50мм	ГОСТ 3262-75			м	0,80	4.22	
2	Труба стальная водогазопроводная Ду20мм	ГОСТ 3262-75			м	1,2	1,50	
3	Вентили запорные муфтовые PN=16 DN15	ГОСТ 21345-2005			шт	6	1,06	
4	Счетчик холодной воды с имп. вых. Ду=15 Модуль АЛ-WMBUS-1Нс имп. входом) IP65	ВСХНд-15			шт	6	0,65	
5	Фланец стальной приварной Ду50, Ру1,0	ГОСТ 12820-80*			шт	2	1.99	
6	Адаптер с внутренней резьбой 15х3/4	ТУ 7500РК385846618			шт	6		
7	Труба ПЭ Ø225х8,6мм PE100 SDR26 "техническая" L=0,3м (гильза)	СТ РК ИСО 4427-2004			шт	4	1,80	
8	Бетонная отмостка вокруг люков колодцев t=15см, бетон В7,5				м²	5,34		
9	Колодец круглый из бетона Ø1500мм	ТПР 901-09-11.84			шт	1		
9.1	в том числе: а) ПН15	СЕРИЯ 3.900.1-14 в.1			шт	1	950	
9.2	б) КС15.9б	СЕРИЯ 3.900.1-14 в.1			шт	1	800	
9.3	в) КС15.9	СЕРИЯ 3.900.1-14 в.1			шт	1	890	
9.4	г) 1ПП15-1	СЕРИЯ 3.900.1-14 в.1			шт	1	680	
9.5	д) КО6	СЕРИЯ 3.900.1-14 в.1			шт	1	50	
9.6	е) КС7.3	СЕРИЯ 3.900.1-14 в.1			шт	1	130	
10	Стремянка С-2	ТПР 901-09-11.84КЖИ.С-1			шт	1	17.08	
11	Люк чугунный (тип Л)	ГОСТ 3634-99			шт	1	60	
12	Окрасочная гидроизоляция за 2 раза битумом Окрасочная антикоррозионная защита за 2 раза лаком ХЛ-734				м²	11,17		
13	Бетонная опора V=0.027м³				шт	2		
14	Прокат листовой горячекатанный 40х200х2	ГОСТ 19903-74*			шт	2	0,1256	
15	Уголок равнополочный 50х2 L=600мм	ГОСТ 8509-93			шт	2	2,265	
16	Болт М16 L=50мм	ГОСТ 7798-70			шт	4	0,1136	
17	Шайба М16	ГОСТ 11371-68			шт	4	0,0113	
18	Гайка М16	ГОСТ 5915-70			шт	4	0,03317	
19	Марка колодца по грунтовым условиям В-1							
20	Тройники бесшовные приварные из стали DN100-50	ГОСТ 17376-2001			шт	1	3,80	
21	Фланцы ст. свободные на приварном кольце Ру1,0 МПа (10кгс/см2) Dy100	ГОСТ 12822-80*			шт	2	4,34	
22	Фланцы стальные плоские приварные Ру1,0МПа (10кгс/см2) Dy100	ГОСТ 12820-80			шт	2	3,81	
23	Клиновая задвижка DN 50 PN 10	ГОСТ 5762-2002	06-050-30-014**	АЗТА г.Атырау	шт	1	11,1	
24	Втулка под фланец PE 100 SDR17 Ø110мм	СТ РК ГОСТ Р52134-2010			шт	2	0,555	

Примечание:

1. Объемы даны на один водоразборный колодец.

Изм.	Кол.уч.	Лист	№док.	Подпись	Дата	41-2021 НВ			
						"Строительство инженерно-коммуникационной инфраструктуры мкр. Кайнар г.Атырау"			
Разраб.		Сенгирбеков				Наружные сети водопровода и канализации	Стадия	Лист	Листов
Проверил		Байболов					РП	36	42
Н.Контроль		Байболов				Водоразборный колодец	ТОО "Redline Pro" г.Шымкент- 2021 г.		

Взаим. инв.N | Подп. и дата | Инв.N подл.

Формат А3

План

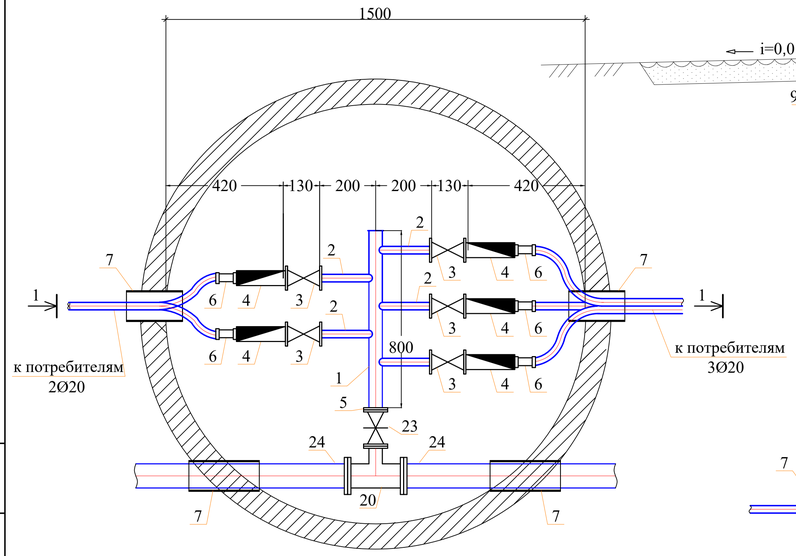

Разрез 1-1

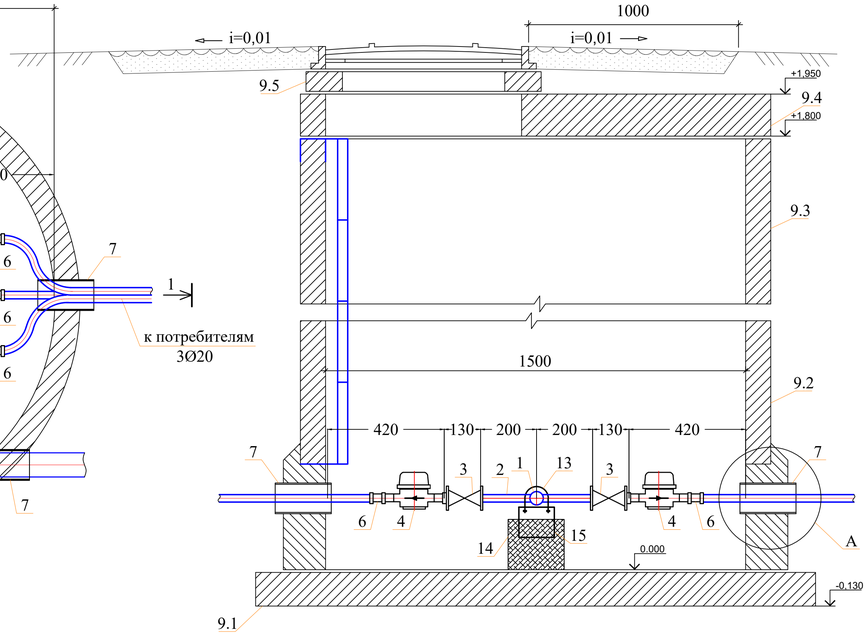

Спецификация оборудования

Поз	Наименование и техническая характеристика	Тип, марка, обозначение документа, опросного листа	Код оборудования, изделия, материала	Завод-изготовитель	Един. изм	Кол.	Масса единицы (кг)	Примечание
1	2	3	4	5	6	7	8	9
	Водоразборный колодец на 5-потр.				шт	1		
1	Труба стальная водогазопроводная Ду50мм	ГОСТ 3262-75			м	0,80	4.22	
2	Труба стальная водогазопроводная Ду20мм	ГОСТ 3262-75			м	1,0	1,50	
3	Вентили запорные муфтовые PN=16 DN15	ГОСТ 21345-2005			шт	5	1,06	
4	Счетчик холодной воды с имп. вых. Ду=15 Модуль AT-WMBUS-04(с имп. входом) IP65	ВСХНд-15			шт	5	0,65	
5	Фланец стальной приварной Dy50, Py1,0	ГОСТ 12820-80*			шт	2	1.99	
6	Адаптер с внутренней резьбой 15х3/4	ТУ 7500РК385846618			шт	5		
7	Труба ПЭ Ø225х8,6мм PE100 SDR26 "техническая" L=0.3м (гильза)	СТ РК ИСО 4427-2004			шт	4	1,80	
8	Бетонная отмостка вокруг люков колодцев t=15см, бетон В7,5				м²	5,34		
9	Колодец круглый из бетона Ø1500мм	ТПР 901-09-11.84			шт	1		
9.1	в том числе: а) ПН15	СЕРИЯ 3.900.1-14 в.1			шт	1	950	
9.2	б) КС15.9б	СЕРИЯ 3.900.1-14 в.1			шт	1	800	
9.3	в) КС15.9	СЕРИЯ 3.900.1-14 в.1			шт	1	890	
9.4	г) 1ПП15-1	СЕРИЯ 3.900.1-14 в.1			шт	1	680	
9.5	д) КО6	СЕРИЯ 3.900.1-14 в.1			шт	1	50	
9.6	е) КС7.3	СЕРИЯ 3.900.1-14 в.1			шт	1	130	
10	Стремянка С-2	ТПР 901-09-11.84КЖИ.С-1			шт	1	17.08	
11	Люк чугунный (тип Л)	ГОСТ 3634-99			шт	1	60	
12	Окрасочная гидроизоляция за 2 раза битумом Окрасочная антикоррозионная защита за 2 раза лаком ХП-734				м²	11,17		
13	Бетонная опора V=0.027м³				шт	2		
14	Прокат листовой горячекатанный 40х200х2	ГОСТ 19903-74*			шт	2	0,1256	
15	Уголок равнополочный 50х2 L=600мм	ГОСТ 8509-93			шт	2	2,265	
16	Болт М16 L=50мм	ГОСТ 7798-70			шт	4	0,1136	
17	Шайба М16	ГОСТ 11371-68			шт	4	0,0113	
18	Гайка М16	ГОСТ 5915-70			шт	4	0,03317	
19	Марка колодца по грунтовым условиям В-1							
20	Тройники бесшовные приварные из стали DN100-50	ГОСТ 17376-2001			шт	1	3,80	
21	Фланцы ст. свободные на приварном кольце Ру1,0 МПа (10кгс/см2) Dy100	ГОСТ 12822-80*			шт	2	4,34	
22	Фланцы стальные плоские приварные Ру1,0МПа (10кгс/см2) Dy100	ГОСТ 12820-80			шт	2	3,81	
23	Клиновая задвижка DN 50 PN 10	ГОСТ 5762-2002	06-050-30-014**	АЗТА г.Атырау	шт	1	11,1	
24	Втулка под фланец PE 100 SDR17 Ø110мм	СТ РК ГОСТ Р52134-2010			шт	2	0,555	

Примечание:

1. Объемы даны на один водоразборный колодец.

Изм.	Кол.уч.	Лист	№док.	Подпись	Дата
Разраб.		Сенгирбеков			
Проверил		Байболов			
Н.Контроль		Байболов			

41-2021 НВ

"Строительство инженерно-коммуникационной инфраструктуры мкр. Кайнар г.Атырау"

Наружные сети водопровода и канализации

Стадия	Лист	Листов
РП	37	42

Водоразборный колодец

ТОО "Redline Pro" г.Шымкент- 2021 г.

Формат А3

Взаим. инв.N

Подп. и дата

Инв.N подл.

План

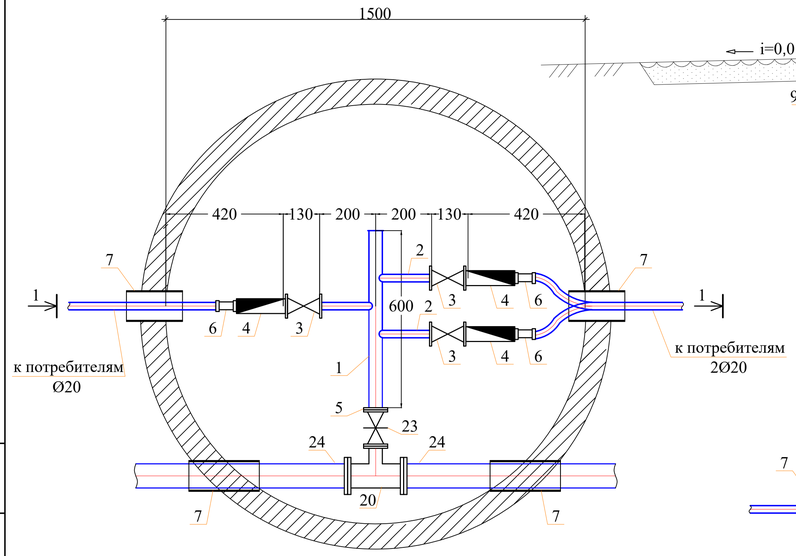

Разрез 1-1

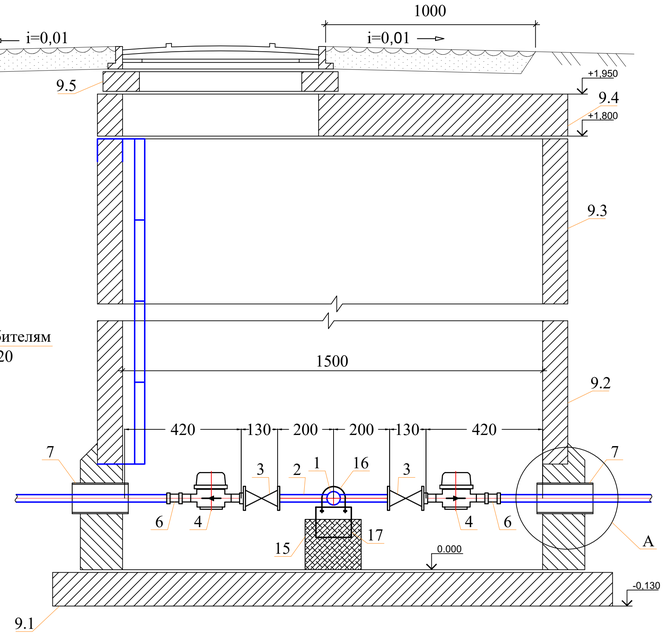

Спецификация оборудования

Поз	Наименование и техническая характеристика	Тип, марка, обозначение документа, опросного листа	Код оборудования, изделия, материала	Завод-изготовитель	Един. изм	Кол.	Масса единицы (кг)	Примечание
1	2	3	4	5	6	7	8	9
	Водоразборный колодец на 3-потр.				шт	6		
1	Труба стальная водогазопроводная Ду50мм	ГОСТ 3262-75			м	0,60	4.22	
2	Труба стальная водогазопроводная Ду20мм	ГОСТ 3262-75			м	0,60	1,50	
3	Вентили запорные муфтовые PN=16 DN15	ГОСТ 21345-2005			шт	3	1,06	
4	Счетчик холодной воды с имп. вых. Ду=15 Модуль АТ-WMBUS-04с имп. входом IP65	ВСХНд-15			шт	3	0,65	
5	Фланец стальной приварной Dy50, Py1,0	ГОСТ 12820-80*			шт	2	1.99	
6	Адаптер с внутренней резьбой 15x3/4	ТУ 7500РК385846618			шт	3		
7	Труба ПЭ Ø225x8,6мм, PE100 SDR26 "техническая" L=0.3м (гильза)	СТ РК ИСО 4427-2004			шт	4	1,80	
8	Бетонная отмостка вокруг люков колодцев t=15см, бетон В7,5				м²	5,34		
9	Колодец круглый из бетона Ø1500мм	ТПР 901-09-11.84			шт	1		
9.1	в том числе: а) ПН15	СЕРИЯ 3.900.1-14 в.1			шт	1	950	
9.2	б) КС15.9б	СЕРИЯ 3.900.1-14 в.1			шт	1	800	
9.3	в) КС15.9	СЕРИЯ 3.900.1-14 в.1			шт	1	890	
9.4	д) 1ПП15-1	СЕРИЯ 3.900.1-14 в.1			шт	1	680	
9.5	е) КО6	СЕРИЯ 3.900.1-14 в.1			шт	1	50	
9.6	ж) КС7.3	СЕРИЯ 3.900.1-14 в.1			шт	1	130	
10	Стремянка С-4	ТПР 901-09-11.84КЖИ.С-1			шт	1	23,68	
11	Люк чугунный (тип Л)	ГОСТ 3634-99			шт	1	60	
12	Окрасочная гидроизоляция за 2 раза битумом Окрасочная антикоррозионная защита за 2 раза лаком ХЛ-734				м²	11,17		
13	Бетонная опора V=0.027м³				шт	2		
14	Прокат листовой горячекатанный 40x200x2	ГОСТ 19903-74*			шт	2	0,1256	
15	Уголок равнополочный 50x2 L=600мм	ГОСТ 8509-93			шт	2	2,265	
16	Болт М16 L=50мм	ГОСТ 7798-70			шт	4	0,1136	
17	Шайба М16	ГОСТ 11371-68			шт	4	0,0113	
18	Гайка М16	ГОСТ 5915-70			шт	4	0,03317	
19	Марка колодца по грунтовым условиям В-1							
20	Тройники бесшовные приварные из стали DN100-50	ГОСТ 17376-2001			шт	1	3,80	
21	Фланцы ст. свободные на приварном кольце Ру1,0 МПа (10кгс/см2) Dy100	ГОСТ 12822-80*			шт	2	4,34	
22	Фланцы стальные плоские приварные Ру1,0МПа (10кгс/см2) Dy100	ГОСТ 12820-80			шт	2	3,81	
23	Клиновая задвижка DN 50 PN 10	ГОСТ 5762-2002	06-050-30-014**	АЗТА г.Атырау	шт	1	11,1	
24	Втулка под фланец PE 100 SDR17 Ø110мм	СТ РК ГОСТ Р52134-2010			шт	2	0,555	

Примечание:

1. Объемы даны на один водоразборный колодец.

						41-2021 НВ	
						"Строительство инженерно-коммуникационной инфраструктуры мкр. Кайнар г.Атырау"	
Изм.	Кол.уч.	Лист	№док.	Подпись	Дата		
Разраб.		Сенгирбеков				Наружные сети водопровода и канализации	Стадия: РП; Лист: 38; Листов: 42
Проверил		Байболов					
Н.Контроль		Байболов				Водоразборный колодец	ТОО "Redline Pro" г.Шымкент- 2021 г.

Взаим. инв.N | Подп. и дата | Инв.N подл.

ТАБЛИЦА ПРЯМОУГОЛЬНЫХ ВОДОПРОВОДНЫХ КОЛОДЦЕВ

N колодца по плану	Марка колодца по грунтовым условиям	Диаметры трубопроводов, мм		N схемы узла	Размеры колодца, мм		Полная глубина колодца по профилю, H_1	Высота рабочей части, $H_р$	Высота горловины с перекрытием, $h_г$	Объем бетона на упоры, $м^3$	Объем бетона на рабочую часть, $м^3$	Расход материалов																																																Скобы ходовые МН-1 (ст.16АII)	Гидроизоляция
												Днище																	Плита перекрытия																					Балка			Горловина						Тип люка		
												тип. пр. 901-09-11.84, альбом IV																												Сборные ж/б элементы серия 3.006-2, в. II, III													Сборные ж/б элементы серия 3.900-3, в.7				Кирпичная кладка, ряды	Бетон $м^3$			
		Ду	dу		А	Б						П1	П2	П3	П4	П5	П6	П7	П8	П9	П10	П11	П12	П13	П14	П15	П16	П17	П19	П20	П21	П23	П24	П25	П26	П27	П28	П29	П30	П31	П32	П33	П34	П35	П36	П37	П38	П39	П40	Б2	Б4	Б8	КО6	ПД6	КС-7-3	КС-7-9					
1	2	3	4	5	6	7	8	9	10	11	12	13	14	15	16	17	18	19	20	21	22	23	24	25	26	27	28	29	30	31	32	33	34	35	36	37	38	39	40	41	42	43	44	45	46	47	48	49	50	51	52	53	54	55	56	57	58	59	60	61	62
1	В-1	225	125	У-13	2500	3000	2315	1800	515	0,13	4,32	-	-	-	-	1	-	-	-	-	-	-	-	-	-	-	-	-	-	-	-	-	-	2	-	-	-	-	-	-	1	-	-	-	-	-	-	-	-	-	-	-	1	-	1	-	-	-	С	8	+
ПГ-1	В-1	125	125	У-14г	2500	3000	2315	1800	515		4,32	-	-	-	-	1	-	-	-	-	-	-	-	-	-	-	-	-	-	-	-	-	-	2	-	-	-	-	-	-	1	-	-	-	-	-	-	-	-	-	-	-	1	-	1	-	-	-	С	8	+

ТАБЛИЦА ПАРАМЕТРОВ ВОДОПРОВОДНЫХ КОЛОДЦЕВ

№ колодца по плану	Марка колодца по грунтовым условиям	Диаметры трубопроводов, мм		№ схемы узла	Диаметр колодца Дк, мм	Полная глубина колодца по профилю Н,мм	Высота рабочей части Н,мм	№ строительно монтажной схемы	Высота горловины с перекрытием h,мм	Объем бетона на упоры, м3 В7.5	Расход материалов																																		Гидроизоляция
											Днище			Рабочая часть															Плита перекрытия										Горловина				Тип люка	Скобы ходовые МН-1 (ст.16АII)	
											Сборные железобетонные элементы. Серия 3.900.1-14 Выпуск1.																																		
		Дн	dy								ПН15	ПН20	ПН25	КС15.6	КС15.6б	КС15.9	КС15.9б	КС15.18	КС15.18б	КС20.6	КС20.6б	КС20.9	КС20.9б	КС20.12б	КС20.18б	КС25.6	*КС25.12	КС25.12б	1ПП15-1	1ПП15-2	*2ПП15-1	*2ПП15-2	*1ПП20-1	*1ПП20-2	2ПП20-1	2ПП20-2	**1ПП25-2	**2ПП25-2	КО6	КС7.3	ПД6	ПД10			
1	2	3	4	5	6	7	8	9	10	11	12	13	14	15	16	17	18	19	20	21	22	23	24	25	26	27	28	29	30	31	32	33	34	35	36	37	38	39	40	41	42	43	44	45	46
2	В-1	125	110	У-3	1500	2460	1800	СМ-7	660	0,05	1					1	1												1										1	1			л	8	+
3	В-1	125	110	У-3	1500	2460	1800	СМ-7	660	0,05	1					1	1												1										1	1			л	8	+
4	В-1	125	110	У-9	2000	2460	1800	СМ-7	660	0,08		1										1	1												1				1	1			л	8	+
5	В-1	125	110	У-3	1500	2460	1800	СМ-7	660	0,05	1					1	1												1										1	1			л	8	+
6	В-1	125	110	У-3	1500	2460	1800	СМ-7	660	0,05	1					1	1												1										1	1			л	8	+
7	В-1	110	110	У-3	1500	2460	1800	СМ-7	660	0,05	1					1	1												1										1	1			л	8	+
8	В-1	110	110	У-9	2000	2460	1800	СМ-7	660	0,08		1										1	1												1				1	1			л	8	+
9	В-1	125	110	У-3	1500	2460	1800	СМ-7	660	0,05	1					1	1												1										1	1			л	8	+
10	В-1	125	110	У-7	1500	2460	1800	СМ-7	660		1					1	1												1										1	1			л	8	+
11	В-1	125	110	У-7	1500	2460	1800	СМ-7	660		1					1	1												1										1	1			л	8	+
12	В-1	125	110	У-7	1500	2460	1800	СМ-7	660		1					1	1												1										1	1			л	8	+
13	В-1	125	110	У-7	1500	2460	1800	СМ-7	660		1					1	1												1										1	1			л	8	+
14	В-1	125	110	У-7	1500	2460	1800	СМ-7	660		1					1	1												1										1	1			л	8	+
15	В-1	125	110	У-7	1500	2460	1800	СМ-7	660		1					1	1												1										1	1			л	8	+
16	В-1	125	110	У-7	1500	2460	1800	СМ-7	660		1					1	1												1										1	1			л	8	+
17	В-1	125	110	У-3	1500	2460	1800	СМ-7	660	0,05	1					1	1												1										1	1			л	8	+
18	В-1	110	110	У-7	1500	2460	1800	СМ-7	660		1					1	1												1										1	1			л	8	+
19	В-1	110	110	У-7	1500	2460	1800	СМ-7	660		1					1	1												1										1	1			л	8	+
20	В-1	110	110	У-7	1500	2460	1800	СМ-7	660		1					1	1												1										1	1			л	8	+
21	В-1	110	110	У-7	1500	2460	1800	СМ-7	660		1					1	1												1										1	1			л	8	+
22	В-1	125	110	У-9	2000	2460	1800	СМ-7	660	0,08		1										1	1												1				1	1			л	8	+
23	В-1	110	110	У-7	1500	2460	1800	СМ-7	660		1					1	1												1										1	1			л	8	+

Взам. инв. №
Подп. и дата
Инв. № подл.

Изм.	Кол.уч.	Лист	№док.	Подпись	Дата	
						41-2021 НВ
						"Строительство инженерно-коммуникационной инфраструктуры мкр. Кайнар г.Атырау"
Разраб.	Сенгирбеков					Наружные сети водопровода и канализации — Стадия: РП; Лист: 39; Листов: 42
Проверил	Байболов					
Н.Контроль	Байболов					Таблица параметров колодцев. — ТОО "Redline Pro" г.Шымкент- 2021 г.

Формат А3

ТАБЛИЦА ПАРАМЕТРОВ ВОДОПРОВОДНЫХ КОЛОДЦЕВ

№ колодца по плану	Марка колодца по грунтовым условиям	Диаметры трубопроводов, мм		№ схемы узла	Диаметр колодца Дк, мм	Полная глубина колодца по профилю Н,мм	Высота рабочей части Н,мм	№ строительно монтажной схемы	Высота горловины с перекрытием h,мм	Объем бетона на упоры, м3 В7.5	Расход материалов																																		Гидроизоляция
											Днище			Рабочая часть															Плита перекрытия										Горловина				Тип люка	Скобы ходовые МН-1 (ст.16АII)	
											Сборные железобетонные элементы. Серия 3.900.1-14 Выпуск1.																																		
		Дн	dy								ПН15	ПН20	ПН25	КС15.6	КС15.6б	КС15.9	КС15.9б	КС15.18	КС15.18б	КС20.6	КС20.6б	КС20.9	КС20.9б	КС20.12б	КС20.18б	КС25.6	*КС25.12	КС25.12б	1ПП15-1	1ПП15-2	*2ПП15-1	*2ПП15-2	*1ПП20-1	*1ПП20-2	2ПП20-1	2ПП20-2	**1ПП25-2	**2ПП25-2	КО6	КС7.3	ПД6	ПД10			
1	2	3	4	5	6	7	8	9	10	11	12	13	14	15	16	17	18	19	20	21	22	23	24	25	26	27	28	29	30	31	32	33	34	35	36	37	38	39	40	41	42	43	44	45	46
24	В-1	110	110	У-3	1500	2460	1800	СМ-7	660	0,05	1					1	1												1										1	1			л	8	+
25	В-1	125	110	У-11	2000	2460	1800	СМ-7	660			1										1	1										1						1	1			л	8	+
26	В-1	125	110	У-3	1500	2460	1800	СМ-7	660	0,05	1					1	1												1										1	1			л	8	+
27	В-1	125	110	У-7	2000	2460	1800	СМ-7	660			1										1	1										1						1	1			л	8	+
28	В-1	125	110	У-13	1500	2460	1800	СМ-7	660	0,05	1					1	1												1										1	1			л	8	+
29	В-1	110	110	У-7	1500	2460	1800	СМ-7	660		1					1	1												1										1	1			л	8	+
30	В-1	125	110	У-7	1500	2460	1800	СМ-7	660		1					1	1												1										1	1			л	8	+
31	В-1	110	110	У-3	1500	2460	1800	СМ-7	660	0,05	1					1	1												1										1	1			л	8	+
32	В-1	110	110	У-7	1500	2460	1800	СМ-7	660		1					1	1												1										1	1			л	8	+
33	В-1	110	110	У-3	1500	2460	1800	СМ-7	660	0,05	1					1	1												1										1	1			л	8	+
34	В-1	110	110	У-3	1500	2460	1800	СМ-7	660	0,05	1					1	1												1										1	1			л	8	+
35	В-1	110	110	У-7	1500	2460	1800	СМ-7	660		1					1	1												1										1	1			л	8	+
36	В-1	110	110	У-3	1500	2460	1800	СМ-7	660	0,05	1					1	1												1										1	1			л	8	+
37	В-1	110	110	У-3	1500	2460	1800	СМ-7	660	0,05	1					1	1												1										1	1			л	8	+
38	В-1	110	110	У-3	1500	2460	1800	СМ-7	660	0,05	1					1	1												1										1	1			л	8	+
39	В-1	110	110	У-7	1500	2460	1800	СМ-7	660		1					1	1												1										1	1			л	8	+
40	В-1	125	110	У-3	1500	2460	1800	СМ-7	660	0,05	1					1	1												1										1	1			л	8	+
41	В-1	110	110	У-3	1500	2460	1800	СМ-7	660	0,05	1					1	1												1										1	1			л	8	+

ТАБЛИЦА ПАРАМЕТРОВ ВОДОПРОВОДНЫХ КОЛОДЦЕВ

№ колодца по плану	Марка колодца по грунтовым условиям	Диаметры трубопроводов, мм		№ схемы узла	Диаметр колодца Дк, мм	Полная глубина колодца по профилю Н,мм	Высота рабочей части Н,мм	№ строительно монтажной схемы	Высота горловины с перекрытием h,мм	Объем бетона на упоры, м3 В7.5	Расход материалов																																		Гидроизоляция
											Днище			Рабочая часть															Плита перекрытия										Горловина				Тип люка	Скобы ходовые МН-1 (ст.16АII)	
											Сборные железобетонные элементы. Серия 3.900.1-14 Выпуск1.																																		
		Дн	dy								ПН15	ПН20	ПН25	КС15.6	КС15.6б	КС15.9	КС15.9б	КС15.18	КС15.18б	КС20.6	КС20.6б	КС20.9	КС20.9б	КС20.12б	КС20.18б	КС25.6	*КС25.12	КС25.12б	1ПП15-1	1ПП15-2	*2ПП15-1	*2ПП15-2	*1ПП20-1	*1ПП20-2	2ПП20-1	2ПП20-2	**1ПП25-2	**2ПП25-2	КО6	КС7.3	ПД6	ПД10			
1	2	3	4	5	6	7	8	9	10	11	12	13	14	15	16	17	18	19	20	21	22	23	24	25	26	27	28	29	30	31	32	33	34	35	36	37	38	39	40	41	42	43	44	45	46
ПГ-2	В-1	125	110	У-6г	1500	2460	1800	СМ-7	660	0,05	1					1	1														1								1	1			л	8	+
ПГ-3	В-1	110	110	У-4г	1500	2460	1800	СМ-7	660		1					1	1														1								1	1			л	8	+
ПГ-4	В-1	110	110	У-4г	1500	2460	1800	СМ-7	660		1					1	1														1								1	1			л	8	+
ПГ-5	В-1	125	110	У-8г	2000	2460	1800	СМ-7	660			1										1	1										1						1	1			л	8	+
ПГ-6	В-1	110	110	У-6г	1500	2460	1800	СМ-7	660	0,05	1					1	1														1								1	1			л	8	+
ПГ-7	В-1	110	110	У-8г	1500	2460	1800	СМ-7	660		1					1	1														1								1	1			л	8	+
ПГ-8	В-1	110	110	У-8г	1500	2460	1800	СМ-7	660		1					1	1														1								1	1			л	8	+
ПГ-9	В-1	110	110	У-8г	1500	2460	1800	СМ-7	660		1					1	1														1								1	1			л	8	+
ПГ-10	В-1	125	110	У-6г	1500	2460	1800	СМ-7	660	0,05	1					1	1														1								1	1			л	8	+
ПГ-11	В-1	110	110	У-4г	1500	2460	1800	СМ-7	660		1					1	1														1								1	1			л	8	+
ПГ-12	В-1	125	110	У-6г	1500	2460	1800	СМ-7	660	0,05	1					1	1														1								1	1			л	8	+
ПГ-13	В-1	110	110	У-6г	1500	2460	1800	СМ-7	660	0,05	1					1	1														1								1	1			л	8	+
ПГ-14	В-1	110	110	У-4г	1500	2460	1800	СМ-7	660		1					1	1														1								1	1			л	8	+
ПГ-15	В-1	110	110	У-4г	1500	2460	1800	СМ-7	660		1					1	1														1								1	1			л	8	+
ПГ-16	В-1	125	110	У-8г	2000	2460	1800	СМ-7	660			1										1	1										1						1	1			л	8	+
ПГ-17	В-1	125	110	У-6г	1500	2460	1800	СМ-7	660	0,05	1					1	1														1								1	1			л	8	+
ПГ-18	В-1	110	110	У-6г	1500	2460	1800	СМ-7	660	0,05	1					1	1														1								1	1			л	8	+
ПГ-19	В-1	110	110	У-4г	1500	2460	1800	СМ-7	660		1					1	1														1								1	1			л	8	+
ПГ-20	В-1	125	110	У-8г	2000	2460	1800	СМ-7	660			1										1	1										1						1	1			л	8	+
ПГ-21	В-1	125	110	У-6г	1500	2460	1800	СМ-7	660	0,05	1					1	1														1								1	1			л	8	+
ПГ-22	В-1	110	110	У-6г	1500	2460	1800	СМ-7	660	0,05	1					1	1														1								1	1			л	8	+
ПГ-23	В-1	110	110	У-4г	1500	2460	1800	СМ-7	660		1					1	1														1								1	1			л	8	+
ПГ-24	В-1	125	110	У-8г	2000	2460	1800	СМ-7	660			1										1	1										1						1	1			л	8	+
ПГ-25	В-1	125	110	У-6г	1500	2460	1800	СМ-7	660	0,05	1					1	1														1								1	1			л	8	+
ПГ-26	В-1	110	110	У-6г	1500	2460	1800	СМ-7	660	0,05	1					1	1														1								1	1			л	8	+
ПГ-27	В-1	110	110	У-4г	1500	2460	1800	СМ-7	660		1					1	1														1								1	1			л	8	+
ПГ-28	В-1	125	125	У-4г	1500	2460	1800	СМ-7	660		1					1	1														1								1	1			л	8	+
ПГ-29	В-1	125	125	У-4г	1500	2460	1800	СМ-7	660		1					1	1														1								1	1			л	8	+
ПГ-30	В-1	110	110	У-6г	1500	2460	1800	СМ-7	660	0,05	1					1	1														1								1	1			л	8	+
ПГ-31	В-1	110	110	У-4г	1500	2460	1800	СМ-7	660		1					1	1														1								1	1			л	8	+

Взам. инв. №
Подп. и дата
Инв. № подл.

ТАБЛИЦА ПАРАМЕТРОВ ВОДОПРОВОДНЫХ КОЛОДЦЕВ

№ колодца по плану	Марка колодца по грунтовым условиям	Диаметры трубопроводов, мм		№ схемы узла	Диаметр колодца Дк, мм	Полная глубина колодца по профилю Н,мм	Высота рабочей части Н,мм	№ строительно монтажной схемы	Высота горловины с перекрытием h,мм	Объем бетона на упоры, м3 В7.5	Расход материалов																																Гидроизоляция
											Днище			Рабочая часть																	Плита перекрытия								Горловина				Тип люка	Скобы ходовые МН-1 (ст.16АII)	
											Сборные железобетонные элементы. Серия 3.900.1-14 Выпуск1.																																		
		Дн	dy								ПН15	ПН20	ПН25	КС15.6	КС15.6б	КС15.9	КС15.9б	КС15.18	КС15.18б	КС20.6	КС20.6б	КС20.9	КС20.9б	КС20.12б	КС20.18б	КС25.6	*КС25.12	КС25.12б	1ПП15-1	1ПП15-2	*2ПП15-1	*2ПП15-2	*1ПП20-1	*1ПП20-2	2ПП20-1	2ПП20-2	**1ПП25-2	**2ПП25-2	КО6	КС7.3	ПД6	ПД10			
1	2	3	4	5	6	7	8	9	10	11	12	13	14	15	16	17	18	19	20	21	22	23	24	25	26	27	28	29	30	31	32	33	34	35	36	37	38	39	40	41	42	43	44	45	46
ПГ-32	В-1	110	110	У-4г	1500	2460	1800	СМ-7	660		1					1	1														1								1	1			л	8	+
ПГ-33	В-1	110	110	У-4г	1500	2460	1800	СМ-7	660		1					1	1														1								1	1			л	8	+
ПГ-34	В-1	110	110	У-4г	1500	2460	1800	СМ-7	660		1					1	1														1								1	1			л	8	+
ПГ-35	В-1	110	110	У-4г	1500	2460	1800	СМ-7	660		1					1	1														1								1	1			л	8	+
ПГ-36	В-1	110	110	У-4г	1500	2460	1800	СМ-7	660		1					1	1														1								1	1			л	8	+
ПГ-37	В-1	110	110	У-4г	1500	2460	1800	СМ-7	660		1					1	1														1								1	1			л	8	+
ПГ-38	В-1	110	110	У-4г	1500	2460	1800	СМ-7	660		1					1	1														1								1	1			л	8	+
ПГ-39	В-1	110	110	У-4г	1500	2460	1800	СМ-7	660		1					1	1														1								1	1			л	8	+
ПГ-40	В-1	110	110	У-4г	1500	2460	1800	СМ-7	660		1					1	1														1								1	1			л	8	+
ПГ-41	В-1	110	110	У-4г	1500	2460	1800	СМ-7	660		1					1	1														1								1	1			л	8	+
ПГ-42	В-1	110	110	У-4г	1500	2460	1800	СМ-7	660		1					1	1														1								1	1			л	8	+
ПГ-43	В-1	110	110	У-4г	1500	2460	1800	СМ-7	660		1					1	1														1								1	1			л	8	+
ПГ-44	В-1	110	110	У-4г	1500	2460	1800	СМ-7	660		1					1	1														1								1	1			л	8	+
ПГ-45	В-1	110	110	У-4г	1500	2460	1800	СМ-7	660		1					1	1														1								1	1			л	8	+
ПГ-46	В-1	110	110	У-4г	1500	2460	1800	СМ-7	660		1					1	1														1								1	1			л	8	+
ПГ-47	В-1	110	110	У-4г	1500	2460	1800	СМ-7	660		1					1	1														1								1	1			л	8	+
ПГ-48	В-1	110	110	У-4г	1500	2460	1800	СМ-7	660		1					1	1														1								1	1			л	8	+
ПГ-49	В-1	110	110	У-4г	1500	2460	1800	СМ-7	660		1					1	1														1								1	1			л	8	+
ПГ-50	В-1	110	110	У-4г	1500	2460	1800	СМ-7	660		1					1	1														1								1	1			л	8	+
ПГ-51	В-1	110	110	У-4г	1500	2460	1800	СМ-7	660		1					1	1														1								1	1			л	8	+
ПГ-52	В-1	110	110	У-4г	1500	2460	1800	СМ-7	660		1					1	1														1								1	1			л	8	+
ПГ-53	В-1	110	110	У-4г	1500	2460	1800	СМ-7	660		1					1	1														1								1	1			л	8	+
ПГ-54	В-1	110	110	У-4г	1500	2460	1800	СМ-7	660		1					1	1														1								1	1			л	8	+
ПГ-55	В-1	110	110	У-4г	1500	2460	1800	СМ-7	660		1					1	1														1								1	1			л	8	+
ПГ-56	В-1	110	110	У-4г	1500	2460	1800	СМ-7	660		1					1	1														1								1	1			л	8	+
ПГ-57	В-1	110	110	У-4г	1500	2460	1800	СМ-7	660		1					1	1														1								1	1			л	8	+
ПГ-58	В-1	110	110	У-4г	1500	2460	1800	СМ-7	660		1					1	1														1								1	1			л	8	+
ПГ-59	В-1	125	125	У-4г	1500	2460	1800	СМ-7	660		1					1	1														1								1	1			л	8	+
ПГ-60	В-1	125	125	У-4г	1500	2460	1800	СМ-7	660		1					1	1														1								1	1			л	8	+

Взам. инв. №

Подп. и дата

Инв. № подл.

Позиция	Наименование и техническая характеристика	Тип, марка, обозначение документа, опросного листа	Код оборудования изделии и материалов	Завод изготовитель	Единица измерения	Коли-чество	Масса единицы, кг	Примечания
1	2	3	4	5	6	7	8	9
	Внутрипоселковый сеть В1							
1	Труба полиэтиленовая Ø125 х 7,4 мм, PE100 SDR17 "питьевая"	СТ РК ИСО 4427-2004			м	3510,0	2,81	
2	Труба полиэтиленовая Ø110 х 6,6 мм, PE100 SDR17 "питьевая"	СТ РК ИСО 4427-2004			м	12720,0	2,176	
4	Труба полиэтиленовая Ø20 х 2,0 мм, PE100 SDR17 "питьевая"	СТ РК ИСО 4427-2004			м	19460,0	0,118	
5	Задвижка клиновая с выдвижным шпинделем Ру10, Ø125мм	30ч6бр			шт	27	57,0	
6	Задвижка клиновая с выдвижным шпинделем Ру10, Ø100мм	30ч6бр			шт	42	39,0	
7	Задвижка клиновая с выдвижным шпинделем Ру10, Ø50мм	30ч6бр			шт	17	18,0	
8	Крестовина фланцевая КФ Ø125х125мм	ГОСТ 5525-88			шт	11	48,3	
9	Крестовина фланцевая КФ Ø100х100мм	ГОСТ 5525-88			шт	9	34,3	
10	Тройник ст. сварной равнопрходный Ø133,0х6,0мм	ГОСТ 17376-2001			шт	3	5.30	
11	Тройник ст. сварной равнопрходный Ø114,3х6,3мм	ГОСТ 17376-2001			шт	5	7,8	
12	Тройник ст. сварной переходный Ø133,0х6,0-60,3х4,0мм	ГОСТ 17376-2001			шт	12	4,1	
13	Тройник ст. сварной переходный Ø114,3х6,3-60,3х4,0мм	ГОСТ 10704-91			шт	17	6,7	
14	Переход стальной Ø133,0х6,0-114,3х3,6мм	ГОСТ 17378-2001			шт	38	1,7	
15	Монтажная вставка (труба стальная Ø127х5,0мм, L=0,2м;)	ГОСТ 17378-2001			шт	75	3,218	
16	Крестовина с пожарной подставкой (труба ст. Ø127х5,0мм, L=0,8м;)	ГОСТ 17378-2001			шт	4	12,872	
17	Крестовина фланцевая с пожарной подставкой ППКФ Ø100х100мм	ГОСТ 5525-88			шт	3	50,0	
18	Тройник фланцевый с пожарной подставкой ППТФ Ø125х125мм	ГОСТ 5525-88			шт	7	55,5	
19	Тройник фланцевый с пожарной подставкой ППТФ Ø100х100мм	ГОСТ 5525-88			шт	6	46,0	
20	Пожарная подставка Ø125мм (труба стальная Ø127х5,0мм; L=0,35м; Ø127х5,0мм; L=0,3м;)	ГОСТ 10407-91			шт	4	9,78	изготовить по месту
21	Пожарная подставка Ø100мм (труба стальная Ø108х4,5мм; L=0,35м; Ø127х5,0мм; L=0,3м;)	ГОСТ 10407-91			шт	36	7,47	изготовить по месту
22	Пожарные гидранты H=1750 мм	ГОСТ 8220-85			шт	60	125,0	
23	Труба ПЭ Ø315х7,7мм, PE100 SDR41"техническая" (футляр)	ГОСТ 18599-2001			м	1805,0	7,63	
24	Труба ПЭ Ø315х15,0мм, PE100 SDR41"техническая" L=0.3м (гильза)	ГОСТ 18599-2001			шт	238	2,92	
25	Вантуз Dy 50мм				шт	8	37,6	
26	Фланцы стальные плоские приварные Ру1,0МПа (10кгс/см2) Dy125	ГОСТ 12820-80			шт	277	5,38	
27	Фланцы стальные плоские приварные Ру1,0МПа (10кгс/см2) Dy100	ГОСТ 12820-80			шт	144	3,94	
28	Фланцы стальные плоские приварные Ру1,0МПа (10кгс/см2) Dy50	ГОСТ 12820-80			шт	17	2,03	
29	Фланцы стальные свободные на приварном кольце Ру1,0МПа Dy125	ГОСТ 12822-80			шт	75	6,09	
30	Фланцы стальные свободные на приварном кольце Ру1,0МПа Dy100	ГОСТ 12822-80			шт	218	4,55	

Взам. инв. №

Подп. и дата

Инв. № подл.

Изм.	Кол.уч.	Лист	N°док.	Подпись	Дата
Разраб.		Сенгирбеков			
Проверил		Байболов			
Н.Контроль		Байболов			

41-2021 НВ.СО

"Строительство инженерно-коммуникационной инфраструктуры мкр. Кайнар г.Атырау"

Наружные сети водопровода	Стадия	Лист	Листов
	РП	1	2
Спецификация оборудования и материалов	ТОО "Redline Pro" г.Шымкент- 2021 г.		

Формат А3

Позиция	Наименование и техническая характеристика	Тип, марка, обозначение документа, опросного листа	Код оборудования изделии и материалов	Завод изготовитель	Единица измерения	Коли-чество	Масса единицы, кг	Примечания
1	2	3	4	5	6	7	8	9
31	Втулка под фланец PE 100 SDR17 Ø125мм	ГОСТ 18599-2001			шт	75		
32	Втулка под фланец PE 100 SDR17 Ø110мм	ГОСТ 18599-2001			шт	218	0,555	
33	Колодцы прямоугольные 2500х3000мм	ТПР 901-09-11.84			шт	2		
34	Колодцы круглые из сборного железобетона Ø2000 мм	ТПР 901-09-11.84			шт	9		
35	Колодцы круглые из сборного железобетона Ø1500 мм	ТПР 901-09-11.84			шт	90		
36	Люк чугунный типа "Т"	ГОСТ 3634-99			шт	58	90	
37	Люк чугунный типа "Л"	ГОСТ 3634-99			шт	43	60	
38	Бетонная отмостка вокруг люков колодцев t=15см Бетон В7,5 5,34м²х43шт				м³	34,443		
39	Отвод ПЭ Ø125 х 7,4 мм, PE100 SDR17 "питьевая" (L=0.5м)	СТ РК ИСО 4427-2004			шт	5	1,405	
40	Отвод ПЭ Ø110 х 6,6 мм, PE100 SDR17 "питьевая" (L=0.5м)	СТ РК ИСО 4427-2004			шт	15	1,088	
41	Бетон В 7,5 (для упоров) V=0,09 (на упор)				м³	1,8		
42	Указатель пожарных гидрантов	ГОСТ 12.4.009-83*			шт	60		
43	Столбики под гидранты				шт	60		
	а) Бетон кл. В7,5				м³	0,05		
44	Опора бетонная под задвижку (комплект)				шт	86		
	а) Бетон кл. В7,5				м³	0.016		
	б) Хомут из полосовой стали 50х8 L=400мм	ГОСТ 103-93			кг	1,04		
	в) Болт анкерный М20	ГОСТ 7798-70*			шт	4		
45	Промывка и дезинфекция трубопроводов				м	35690,0		
46	Гидравлическое испытание трубопроводов				м	35690,0		
47	Водоразборный колодец (Врк.4)				шт	7		
48	Водоразборный колодец (Врк.5)				шт	8		
49	Водоразборный колодец (Врк.6)				шт	94		
50	Песок для строительных работ средний H=100мм	ГОСТ 8736-93			м³	1623,0		

Взам. инв. №

Подп. и дата

Инв. № подл.

Изм.	Кол.уч.	Лист	№док.	Подпись		41-2021 НВ.СО	Лист 2

Формат А3

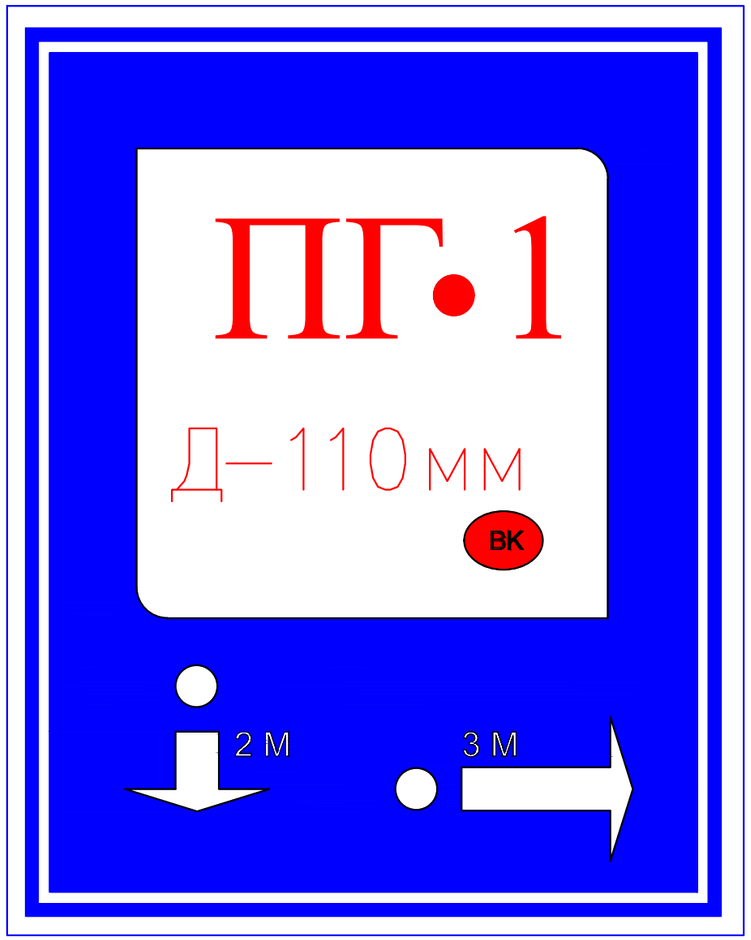

Пожарный указатель изготовить из листовой стали толщ.-2мм
Окрасить только ФЛУОРЕСЦЕНТНЫМИ красками,
цвет красок см. Условные обозначения.

Условные обозначения

- Белая флуоресцентная краска
- Синяя флуоресцентная краска
- Красная флуоресцентная краска

2 М - Указатель расстояния до пожарного гидранта

ВК - Кольцевые сети

ВТ - Тупиковые сети

						41-2021 НВ.У	
						"Строительство инженерно-коммуникационной инфраструктуры мкр. Кайнар г.Атырау"	
Изм.	Кол.уч.	Лист	№док.	Подпись			
Проверил		Байболов				Наружные сети водоснабжения	Стадия: РП; Лист: 1; Листов: 1
Исполнил		Сенгирбеков					
Н.контроль		Байболов				Указатель пожарного гидранта	ТОО "Redline Pro" г.Шымкент- 2021 г.

Взам. инв.№

Подпись и дата

Инв.№ подл.

Формат А3

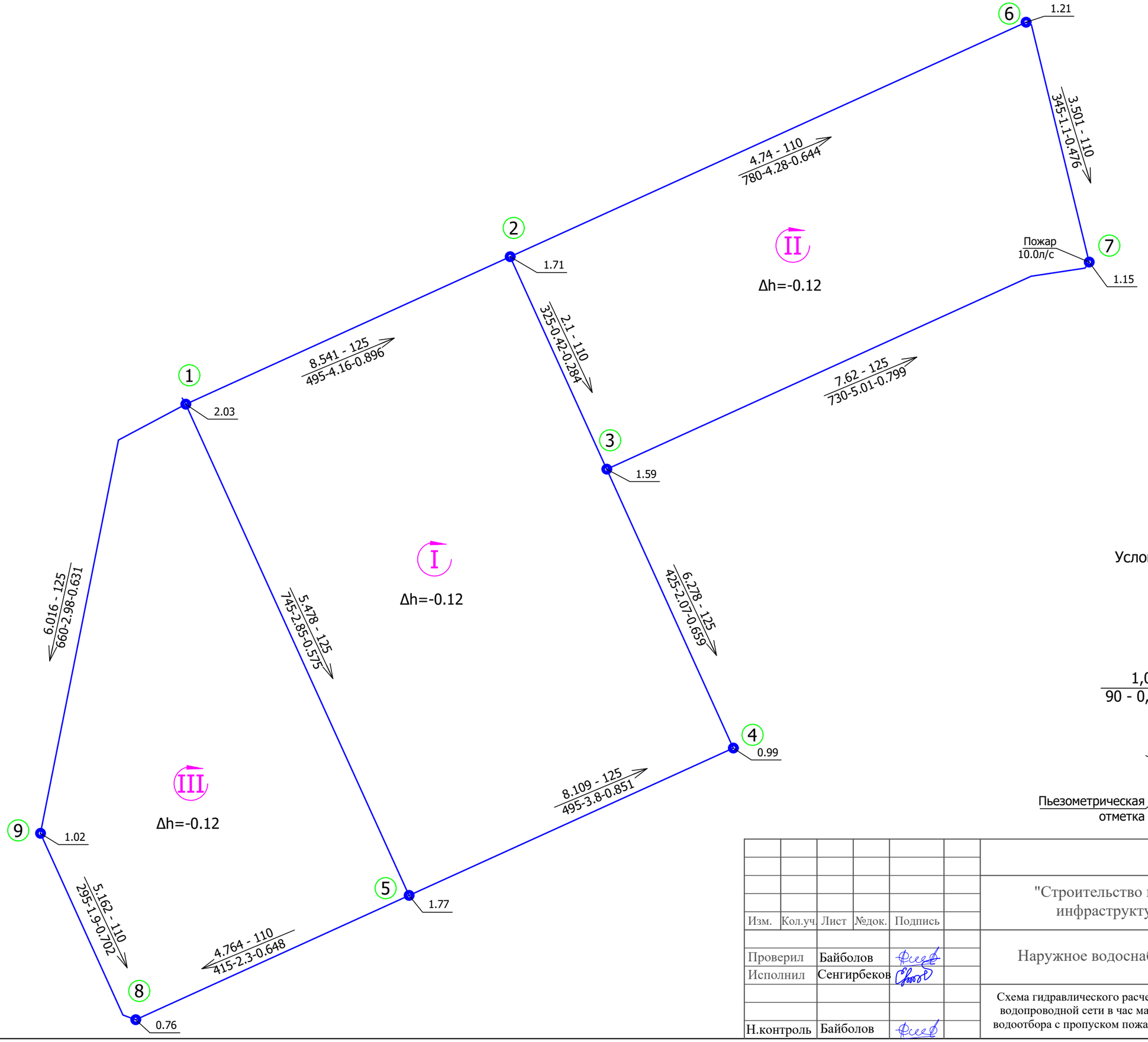

Условные обозначения:

- узел
- 1 — номер узла
- 0,17 — узловой расход
- 1,0 - 83 / 90 - 0,03 - 0,14 — q - d / l - h - V

198,00	14,0
212,00	60,0

Свободный напор

Допустимый напор

Пьезометрическая отметка

Изм.	Кол.уч.	Лист	№док.	Подпись		
Проверил		Байболов				
Исполнил		Сенгирбеков				
Н.контроль		Байболов				

41-2021 НВ.Р

"Строительство игженерно-коммуникационной инфраструктуры в мкр.Кайнар г.Атырау"

Наружное водоснабжение

Стадия	Лист	Листов
РП	1	1

Схема гидравлического расчета кольцевой водопроводной сети в час максимального водоотбора с пропуском пожарного расхода

ТОО "Redline Pro"
г.Шымкент 2022 г