«Қостанай облысы Қарабалық ауданының Гурьяновское ауылында газ тарату желілерін салу»
жұмыс жобасы бойынша

24.02.2022 ж. № 12-0035/22
(оң)

ҚОРЫТЫНДЫ

ТАПСЫРЫС БЕРУШІ:
«Қарабалық ауданы әкімдігінің құрылыс, сәулет және қала құрылысы бөлімі» мемлекеттік мекемесі,
Қостанай облысы

БАС ЖОБАЛАУШЫ:
«Строй-проект-инвентаризация» жауапкершілігі шектеулі серіктестігі,
Шымкент қаласы

Көкшетау қаласы

АЛҒЫ СӨЗ

«Қостанай облысы Қарабалық ауданының Гурьяновское ауылында газ тарату желілерін салу» жұмыс жобасы бойынша осы жинақтау қорытындысы «Мемсараптама» РМК-нің Солтүстік өңірі бойынша филиалымен берілді.

Бұл жинақтау қорытындыны «Мемсараптама» РМК-нің Солтүстік өңірі бойынша филиалының рұқсатынсыз осы қорытындыны толық немесе ішінара қайта шығаруға, көбейтуге және таратуға жол берілмейді.

ЗАКЛЮЧЕНИЕ

№ 12-0035/22 от 24.02.2022 г.
(положительное)

по рабочему проекту
«Строительство газораспределительных сетей в селе Гурьяновское Карабалыкского района Костанайской области»

ЗАКАЗЧИК:
Государственное учреждение «Отдел строительства, архитектуры и градостроительства акимата Карабалыкского района», Костанайская область

ГЕНПРОЕКТИРОВЩИК:
Товарищество с ограниченной ответственностью «Строй-проект-инвентаризация», город Шымкент

город Кокшетау

ПРЕДИСЛОВИЕ

Данное сводное заключение по рабочему проекту **«Строительство газораспределительных сетей в селе Гурьяновское Карабалыкского района Костанайской области»** выдано филиалом РГП «Госэкспертиза» по Северному региону.

Данное сводное заключение не может быть полностью или частично воспроизведено, тиражировано и распространено без разрешения филиала РГП «Госэкспертиза» по Северному региону.

1. НАИМЕНОВАНИЕ: рабочий проект «Строительство газораспределительных сетей в селе Гурьяновское Карабалыкского района Костанайской области».

Настоящее заключение выполнено на основании договора от 18 ноября 2021 года № 190640007124/210086/00 (78) и соглашения от 27 января 2022 года.

2. ЗАКАЗЧИК: Государственное учреждение «Отдел строительства, архитектуры и градостроительства акимата Карабалыкского района», Костанайская область, Карабалыкский район, поселок Карабалык.

3. ГЕНПРОЕКТИРОВЩИК: Товарищество с ограниченной ответственностью «Строй-проект-инвентаризация», город Шымкент (государственная лицензия I категории на проектную деятельность от 10 октября 2017 года № 17017450, выданная ГУ «Управление государственного архитектурно-строительного контроля Южно-Казахстанской области»).

4. ИСТОЧНИК ФИНАНСИРОВАНИЯ: государственные инвестиции.

5. ОСНОВНЫЕ ИСХОДНЫЕ ДАННЫЕ

задание на проектирование, утвержденное заказчиком 30 июля 2021 года;

дополнение к заданию на проектирование, утвержденное заказчиком 05 января 2022 года;

постановление акимата Карабалыкского района Костанайской области от 16 февраля 2021 года № 42 о корректировке показателей районного бюджета Карабалыкского района на 2021 год и внесении изменений в постановление акимата от 5 января 2021 года № 1 «О реализации решения Карабалыкского районного маслихата от 28 декабря 2020 года № 557 «О районном бюджете Карабалыкского района на 2021-2023 годы»;

распоряжение акима Тогузакского сельского округа Карабалыкского района Костанайской области от 22 декабря 2021 года № 51-р о предоставлении ГУ «Отдел строительства, архитектуры и градостроительства акимата Карабалыкского района» права временного безвозмездного землепользования (аренды) сроком на 2 года на земельный участок (общей площадью 0,0025 га), расположенный на территории села Гурьяновское, для строительства газораспределительного шкафа;

земельно-кадастровый план земельного участка на право временного безвозмездного землепользования на земельный участок площадью 0,0025 га, с кадастровым номером 12-182-020-706, для строительства газораспределительного шкафа, изготовленный Отделом Карабалыкского района по регистрации и земельному кадастру – филиал некоммерческого акционерного общества «Государственная корпорация «Правительство для граждан» по Костанайской области 15 декабря 2021 года;

архитектурно-планировочное задание (АПЗ) на проектирование от 19 августа 2021 года № KZ10VUA00495569, выданное ГУ «Отдел строительства, архитектуры и градостроительства акимата Карабалыкского района»;

перечень материалов, инженерного оборудования, изделий и конструкций, утвержденный заказчиком 03 февраля 2022 года;

технический отчет по инженерно-геологическим изысканиям, выполненный ТОО «Костанайгипрогор» в 2021 году (государственная лицензия на изыскательскую деятельность от 05 ноября 2007 года КСЛ № II-1055, выданная Агентством Республики Казахстан по делам строительства и жилищно-коммунального хозяйства);

технический отчет по инженерно-геодезическим изысканиям и топографическая съемка, выполненные ТОО «Костанайгипрогор» в 2021 году;

протокол совещания Министерства индустрии и инфраструктурного развития Республики Казахстан и Министерства экологии, геологии и природных ресурсов Республики Казахстан от 16 июля 2021 года № 03-24-3/250 о некоторых вопросах переходных положений Экологического Кодекса Республики Казахстан;

гарантийное письмо ГУ «Отдел строительства, архитектуры и градостроительства акимата Карабалыкского района» от 18 февраля 2022 года № 70 о получении экологических разрешительных документов по экологической оценке рабочего проекта до начала строительно-монтажных работ.

Письма ГУ «Отдел строительства, архитектуры и градостроительства акимата Карабалыкского района»:

от 19 августа 2021 года № 522 о начале строительства;

от 19 августа 2021 года № 570 о расстоянии транспортировки песка;

от 02 ноября 2021 года № 692 об источнике финансирования; о согласовании рабочего проекта;

от 05 января 2022 года № 2 о дальности полигона ТБО;

от 10 января 2022 года № 5 об отсутствии затрат на управление проектом;

от 01 февраля 2022 года № 41 о подтверждении подключения потребителей к сетям газоснабжения.

Письма:

от 20 мая 2021 года № 01-48/233 аким Тогузакского сельского округа Карабалыкского района Костанайской области о численности потребителей;

от 18 августа 2021 года № 227 ГУ «Отдел жилищно-коммунального хозяйства, пассажирского транспорта, автомобильных дорог и жилищной инспекции акимата Карабалыкского района» об отсутствии зеленых насаждений;

от 11 января 2022 года № 2 КГП «Ветеринарная станция Карабалыкского района» Управления ветеринарии акимата Костанайской области об отсутствии сибиреязвенных очагов и сибиреязвенных захоронений в радиусе 1000 метров от проектируемого объекта.

Технические условия:

от 02 августа 2021 года № 4017-0608-233к АО «ҚазТрансГаз Аймақ» Костанайский производственный филиал на проектирование и подключение к газораспределительным сетям.

Согласования заинтересованных организаций:

согласование размещения предприятий и других сооружений, а также условий производства строительных и других работ на водных объектах, водоохранных зонах и полосах от 13 января 2022 года № KZ14VRC00012713, выданное РГУ «Тобол-Торгайская бассейновая инспекция по регулированию использования и охране водных ресурсов Комитета по водным ресурсам Министерства экологии, геологии и природных ресурсов Республики Казахстан»;

ситуационная схема газопровода согласована ГУ «Отдел строительства, архитектуры и градостроительства акимата Карабалыкского района», ГУ «Аппарат акима Тогузакского сельского округа» 20 января 2022 года;

рабочий проект в части промышленной безопасности согласован ГУ «Отдел жилищно-коммунального хозяйства, пассажирского транспорта, автомобильных дорог и жилищной инспекции акимата Карабалыкского района» 19 января 2022 года № 12-01.

6. ОСНОВНЫЕ ДАННЫЕ ОБЪЕКТА И ПРИНЯТЫЕ ПРОЕКТНЫЕ РЕШЕНИЯ

6.1 Место размещения объекта и характеристика участка строительства:

Объект строительства расположен в селе Гурьяновское Карабалыкского района Костанайской области. Проектируемая трасса газоснабжения проходит по улицам села Гурьяновское.

Участок проектирования расположен вне зоны развития сейсмических процессов согласно СП РК 2.03-30-2017* «Строительство в сейсмических районах».

Инженерно-геологические условия площадки строительства

Технический отчет по инженерно-геологическим изысканиям выполнен ТОО «Костанайгипрогор» в 2021 году.

6.2 Проектные решения

Рабочим проектом предусмотрено строительство газораспределительных сетей высокого и низкого давления с размещением пункта шкафного ГРПШ-13-2У-1 с регулятором РДГ-50В в селе Гурьяновское Карабалыкского района Костанайской области.

6.2.1 Генеральный план

Генеральный план выполнен в соответствии с требованиями СН РК 3.01-01-2013 «Градостроительство. Планировка и застройка городских и сельских населенных пунктов», СП РК 3.01-101-2013 «Градостроительство. Планировка и застройка городских и сельских населенных пунктов», МСН 4.03-01-2003 «Газораспределительные системы» и СН РК 4.03-01-2011 «Газораспределительные системы с учетом существующих зданий и сооружений, надземных и подземных инженерных сетей».

Площадка ГРПШ, прямоугольной формы в плане, размерами 5,0х5,0 м, общей площадью 0,0025 га, расположена в западной части села Гурьяновское Карабалыкского района Костанайской области.

Расположение сооружения, а также подъездов для обслуживания площадки принято согласно схеме производства, требуемым разрывам по нормам взрыво-и пожарной безопасности, с учетом розы ветров и санитарных требований.

Подъезд к площадке предусмотрено от существующей полевой автодороги с юго-западной стороны, подходы от прилегающих участков.

Покрытие площадки тип-1 щебеночное покрытие.

Отвод поверхностных вод с поверхности площадки осуществляется в пониженные места рельефа.

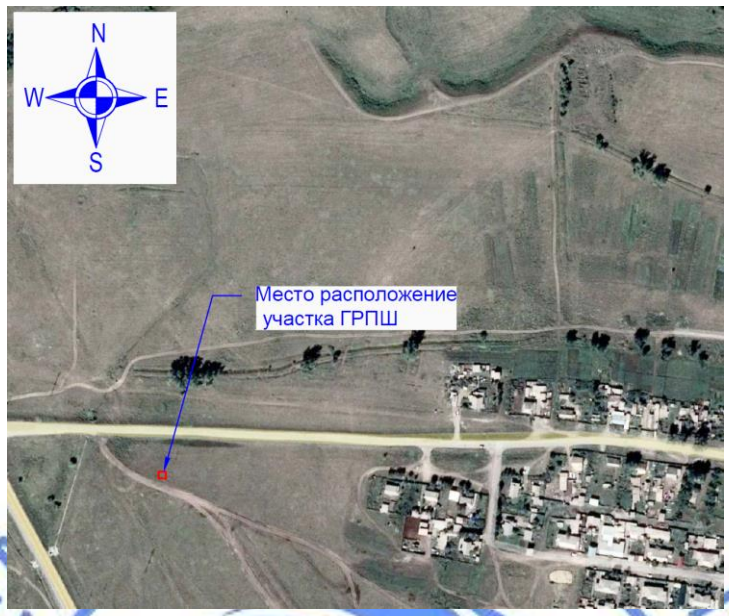

Рисунок 1. Ситуационная схема

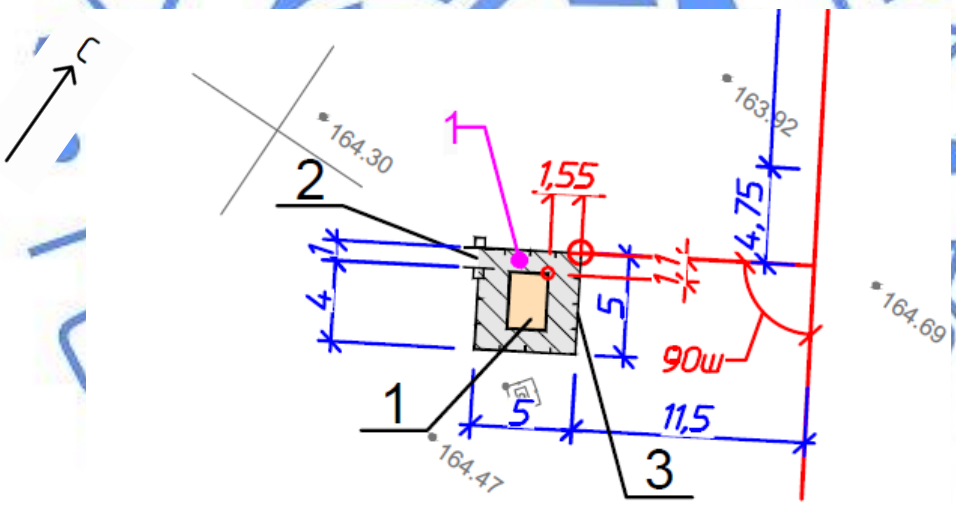

Рисунок 2. Узел А

1 – ГРПШ;
2 – Калитка;
3 – Ограждение.

По периметру площадки предусмотрена установка металлического сетчатого ограждения высотой 1,6 м от уровня земли с калиткой.

За относительную отметку 0.000 принята отметка верха площадки ГРПШ, соответствующая абсолютной отметке 164,45 м.

Основные показатели генплана приведены в таблице 6.1.

Таблица 6.1

Основные показатели генплана

№	Наименование	Ед. изм.	Значение	
			Заявленное	Рекомендуемое
1	Площадь участка	га	0,0025	0,0025
2	Площадь застройки	м^2	5,32	5,32
3	Площадь покрытий	м^2	19,68	19,68

6.2.2 Газоснабжение. Наружные газопроводы

Подводящий газопровод высокого и низкого давления для газоснабжения в селе Гурьяновское Карабалыкского района Костанайской области, разработан согласно заданию и дополнению к заданию на проектирование, в соответствии с техническими условиями № 4017-0608-233К от 02.08.2021 года, выданных Костанайским производственным филиалом АО «ҚазТрансГаз Аймақ».

Расчетный часовой расход газа составляет 520,736 м^3/ч, согласно техническим условиям.

Подводящий газопровод предусмотрен для транспортировки природного газа по ГОСТ 5542-2014 с теплотой сгорания 33,5 МДж/м^3 и плотностью 0,7 кг/м^3.

Точка подключения – существующий газопровод высокого давления, на выходе из земли.

Диаметр газопровода в точке подключения – DN100;

Давление в точке подключения – 0,59 МПа.

Для снижения давления газа с высокого (0,59 МПа) до требуемого рабочего низкого (0,3 МПа) предусмотрена установка отдельно стоящего газорегуляторного пункта шкафного ГРПШ – 13 – 2У – 1 с регулятором РДГ – 50 В.

ГРПШ - заводской комплектации блочный, оснащается регуляторами давления, предохранительными сбросными клапанами, фильтрами, приборами КИПиА.

По принципу построения газораспределительная система высокого давления - тупиковая.

Прокладка газопровода высокого давления выполнена из стальных труб по ГОСТ 10704-91. Прокладка подземного газопровода низкого давления предусмотрена из полиэтиленовых труб ПЭ100 SDR 17 по ГОСТ Р 50838-95, наружным диаметром DN 225х13,4 мм, DN160х9,5 мм, DN110х6,6 мм, DN90х5,4 мм, DN 63х3,8 мм, и частично, в надземном исполнении из стальных электросварных труб по ГОСТ 10704-91, ГОСТ 10705-80*, соединяемых на сварке.

Подземный газопровод при переходе через местные автодороги и улицы проложены футляре, открытым методом.

Прокладка газопровода от точки подключения до ГПБ предусмотрена в подземном и частично, в надземном исполнении перед ГПД. Прокладка подземного газопровода высокого давления предусмотрена из полиэтиленовых труб ПЭ ГАЗ с SDR 11 по СТ РК ГОСТ Р 50838-2011, наружным диаметром DN200х18,2 мм и, частично, в подземном и надземном исполнении из стальных электросварных труб диаметром DN219х4,5 гр. В из Ст3сп по ГОСТ 10704-91, ГОСТ 10705-80*, соединяемых на сварке.

Прокладка подземного полиэтиленового газопровода предусмотрена на глубине не менее 1,50 м до верха трубы на песчаное основание толщиной 100 мм, для обеспечения нормального температурного режима при эксплуатации в зимний период.

Соединение полиэтиленовых труб предусматривается сваркой «встык», и с помощью соединительных деталей с закладными нагревательными элементами. Соединение стального и полиэтиленового газопровода предусматривается с

использованием неразъемных соединений «полиэтилен-сталь» (НСПС). После укладки полиэтиленового газопровода в траншею и присыпки мягким грунтом на 20 см выше верхней образующей трубы с подбивкой пазух, проектом предусматривается укладка сигнальной ленты желтого цвета с несмываемой надписью: «Осторожно! Газ» и алюминиевого провода-спутника.

Повороты полиэтиленового газопровода предусматриваются с применением отводов заводского исполнения или упругим изгибом, радиусом не менее 25 наружных диаметров трубы.

Компенсация температурных воздействий предусматривается за счет опусков, подъемов и углов поворота газопровода.

В месте выхода газопровода из земли предусматривается установка неразъемного изолирующего соединения заводского изготовления.

Для обеспечения нормальной эксплуатации газопровода предусматривается установка отключающих устройств надземного исполнения - стальные задвижки.

Все газопроводы и детали крепления при надземной прокладке предусмотрено окрасить пентафталевой эмалью ПФ115 по двум слоям грунтовки ГФ-021.

Общая протяженность газопровода по плану – 5057,0 м,

в том числе:

подземного полиэтиленового газопровода низкого давления:

DN 225х13,4 мм – 476,0 м;

DN160х9,5 мм – 1033,0 м;

DN 110х6,6мм – 1123,0 м;

DN 90х5,4 мм – 669,0 м;

DN 63х3,8 мм– 1756,0 м;

подземного стального газопровода высокого давления - 4,0 м.

6.2.3 Строительные решения

ГРПШ

Уровень ответственности – II.

Степень огнестойкости – IIIа.

Фундаменты – монолитные столбчатые из бетона С8/10, F100, W4. Основанием является песок (ИГЭ-1).

Рама – из уголка по ГОСТ 8509-93.

Ограждение ГРПШ

Стойка ограждения – труба по ГОСТ 10704-91

Ограждение – по серии 3.017-3.

Фундамент – столбчатый, монолитный из бетона С8/10F, F100, W4. Основанием является песок (ИГЭ-1).

Калитка - панель по серии 3.017-3.5-10.

Крепление горизонтального газопровода

Фундамент – столбчатый, монолитный из бетона С8/10, F100, W4. Основанием является песок (ИГЭ-1).

Стойка ограждения – труба по ГОСТ 10704-91 и листа по ГОСТ 19903-2015.

Хомут – из арматуры по ГОСТ 34028-2016.

Выход полиэтиленового газопровода из земли с использованием отводов 3Н

Футляр – из трубы по ГОСТ 10704-91.

Уплотнительный диск – из паронита по ГОСТ 481-80.

Отмостка – из бетона С12/15, F100, W4.

Установка полиэтиленового крана под люк на тротуарах и проезжей части городских дорог

Фундамент – плита монолитная из бетона С8/10, F100, W4. Основанием является песок (ИГЭ-1).

Опорная подушка – по Т.П. 8353.09.00.01.

Опорная плита – по серии 3.900.1-14.

Люк – по ГОСТ 3634-99.

Переход газопровода под проезжей частью автомобильных дорог

Ковер по ТУ 400-28-91-84*.

Фундамент – монолитный из бетона С8/10, F100, W4. Основанием является песок (ИГЭ-1).

Опознавательный столбик

Фундаменты – монолитные столбчатые из бетона С8/10, F100, W4. Основанием является песок (ИГЭ-1).

Столбик – по серии 3.017-3.

Табличка – из листа по ГОСТ 19903-2015.

Мероприятия по защите конструкций от коррозии

Все бетонные и железобетонные конструкции предусмотрено выполнить бетона W4 на портландцементе по ГОСТ 10178-85.

Металлические изделия предусмотрено окрасить двумя слоями грунтовки ГФ-021 по ГОСТ 25129-82* по грунту ГФ-021 по ГОСТ 25129-82*.

6.3 Инженерно-технические мероприятия по предупреждению чрезвычайных и взрывопожароопасных ситуаций

Противопожарные мероприятия предусмотрены в соответствии требованиям СН РК 2.02-01-2019, СП РК 2.02-101-2014 «Пожарная безопасность зданий и сооружений» и Технического регламента «Общие требования к пожарной безопасности».

Трасса газопровода выбрана на безопасных расстояниях от существующих зданий и сооружений.

Вся газопроводная сеть оснащена отключающими устройствами. Места установки отключающих устройств защищены от несанкционированного доступа к ним посторонних лиц.

С целью обеспечения безопасности эксплуатации предусмотрено следующее:

применено современное оборудование, трубы, а также технические решения, регламентируемые действующими нормами и правилами по проектированию газораспределительных систем;

для предотвращения воздействия молний на оборудование, объекты и людей предусмотрена молниезащита проектируемого газорегуляторного пункта шкафного ГРПШ.

6.4 Оценка соответствия проекта санитарным правилам и гигиеническим нормам

Проектируемый объект по санитарной классификации не классифицируемый, установление СЗЗ/СР не требуется. Представлено письмо КГП «Ветеринарная станция Карабалыкского района» Управления ветеринарии акимата Костанайской области № 2 от

11.01.2022 года об отсутствии сибиреязвенных очагов и сибиреязвенных захоронений в радиусе 1000 метров от проектируемого объекта.

Представлено согласование размещения предприятий и других сооружений, а также условий производства строительных и других работ на водных объектах, водоохранных зонах и полосах РГУ «Тобол-Торгайская бассейновая инспекция по регулированию использования и охране водных ресурсов» № KZ14VRC00012713 от 13.01.2022 года.

Организация строительства включает в себя создание необходимых санитарно-бытовых условий для строителей, в соответствии с требованиями Санитарных правил «Санитарно-эпидемиологические требования к условиям труда и бытового обслуживания при строительстве, реконструкции, ремонте и вводе, эксплуатации объектов строительства», утвержденных приказом Министра здравоохранения Республики Казахстан от 16.06.2021 года № ҚР ДСМ-49.

6.5 Организация строительства

Строительство объекта осуществляется в соответствии с рабочим проектом, действующим законодательством, строительными нормами и правилами, стандартами по безопасности строительной продукции и охране окружающей среды, требованиями СН РК 1.03.00-2011 «Строительное производство. Организация строительства предприятий, зданий и сооружений».

Продолжительность строительства объекта определена согласно СН РК 1.03-02-2014 и СП РК 1.03-102-2014 «Продолжительность строительства и задел в строительстве предприятий, зданий и сооружений. Часть II» и составляет 2,5 месяца, в том числе подготовительный период 0,5 месяца.

Начало строительства - май 2022 года, согласно письму заказчика от 19.08.2021 года № 527.

Распределение инвестиций (заделы) по годам строительства:

на 2022 год - 100%.

6.6 Сметная документация

Сметная документация разработана в соответствии с Нормативным документом по определению сметной стоимости строительства в Республике Казахстан, утвержденным приказом Комитета по делам строительства, жилищно-коммунального хозяйства Министерства по инвестициям и развитию Республики Казахстан от 14 ноября 2017 года № 249-нқ, на основании государственных сметных нормативов, задания на проектирования и принятых проектных решений.

Сметная стоимость строительства подлежит утверждению заказчиком в соответствии с Правилами утверждения проектов (технико-экономических обоснований и проектно-сметной документации), предназначенных для строительства объектов за счет бюджетных средств и иных форм государственных инвестиций, утвержденными приказом Министра национальной экономики Республики Казахстан от 2 апреля 2015 года № 304 (зарегистрирован в Реестре государственной регистрации нормативных правовых актов за № 10632), и является основанием для определения лимита средств заказчика (инвестора) на реализацию объектов строительства в соответствии с пунктом 14 Нормативного документа по определению сметной стоимости строительства в Республике Казахстан.

Сметная стоимость строительства подлежит утверждению заказчиком в установленном законодательством порядке.

Сметная документация составлена ресурсным методом с использованием программного комплекса АВС-4 (редакция 2021.4.1) по выпуску сметной документации в текущих ценах 2021 года.

При составлении смет использованы:

сборники элементных сметных норм расхода ресурсов на строительные работы, ЭСН РК 8.04-01-2015 изменения и дополнения, Выпуск 23;

сборники элементных сметных норм расхода ресурсов на монтажные работы, ЭСН РК 8.04-02-2015 изменения и дополнения, изменения и дополнения Выпуск 23;

сборники сметных цен в текущем уровне 2021 года на строительные материалы, изделия и конструкции, ССЦ РК 8.04-08-2021, Выпуск 5;

сборники сметных цен в текущем уровне 2021 года на инженерное оборудование объектов строительства, ССЦ РК 8.04-09-2021. Выпуск 3;

сборник сметных цен в текущем уровне 2021 года на эксплуатацию строительных машин и механизмов, СЦЭМ РК 8.04-11-2020;

сборник тарифных ставок в строительстве, СТС РК 8.04-07-2020 на 2021 год. изменения и дополнения, выпуск 21;

сборник сметных цен в текущем уровне 2021 года на перевозку грузов для строительства, СЦПГ РК 8.04-12-2020 Отдел 1..Автомобильные перевозки 2021 год.

сборник сметных цен в текущем уровне 2021 года на перевозку грузов для строительства, СЦПГ РК 8.04-12-2021 Отдел 2.Железнодорожные перевозки 2021 год, выпуск 1;

перечень материалов, изделий и конструкций с приложением копий ценовых предложений и прайс-листов, наименования которых с соответствующими техническими характеристиками отсутствуют в действующей сметно-нормативной базе, утвержденный заказчиком от 03 февраля 2022 года, согласно пункту 9.3.14 СН РК 1.02-03-2011, пунктам 61, 62,65, 66, 67 Нормативного документа по определению сметной стоимости строительства в Республике Казахстан, (приказ КДС и ЖКХ МИР РК от 14 ноября 2017 года № 249-нк)

В сметной стоимости строительства учтены дополнительные затраты:

накладные расходы, определённые в соответствии с Нормативным документом по определению величины накладных расходов и сметной прибыли в строительстве (приложение 2 к приказу от 14.11.2017 года № 249-нк);

сметная прибыль в размере 8% от суммы прямых сметных затрат и накладных расходов (пункт 20, приложение 2 к приказу от 14.11.2017 года № 249-нк);

средства на непредвиденные работы и затраты в размере 2 % от стоимости строительно-монтажных работ по главам 1-9 сметного расчета стоимости строительства (п. 85, приложение 1 к приказу от 14 ноября 2017 года № 249-нк);

затраты на строительство временных зданий и сооружений (НДЗ РК 8.04-05-2015 с учётом "Изменений и дополнений, выпуск 10");

дополнительные затраты на производство строительно-монтажных работ в зимнее время (НДЗ РК 8.04-06-2015 с учётом "Изменений и дополнений, выпуск 10").

Сметная стоимость строительства определена в ценах 2021 годах.

Переход к сметной стоимости строительства на 2022 год выполнен с учётом норм задела объёма инвестиций по годам строительства, с индексацией объёмов предстоящего периода через индекс изменения месячного расчётного показателя согласно приложению 1 «Прогноза социально-экономического развития Республики Казахстан на 2021-2026 годы», протокол заседания Правительства Республики Казахстан от 24 августа 2021 года № 27.

Экономические показатели по рабочему проекту приведены в таблице 6.2.

Таблица 6.2

Экономические показатели по рабочему проекту

№ п/п	Наименование	Показатель	
		заявленный	рекомендуемый
1	Общая сметная стоимость строительства в текущих ценах 2021 г. и прогнозных ценах 2022 г., всего, млн. тенге	102,546	98,457
	в том числе:		
	СМР	79,342	73,313
	оборудование	2,055	2,609
	прочие затраты	21,149	22,535

7. РЕЗУЛЬТАТЫ ЭКСПЕРТИЗЫ

7.1 Оценка принятых решений

В соответствии с требованиями Правил определения общего порядка отнесения зданий и сооружений к технически и (или) технологически сложным объектам, утвержденными приказом Министерства национальной экономики Республики Казахстан от 28 февраля 2015 года № 165 заказчиком установлен II (нормальный) уровень ответственности.

Рабочий проект разработан в необходимом объеме, в соответствии с заданием на проектирование, исходными данными, техническими условиями и требованиями действующей нормативной документации.

Материалы инженерно-геологических изысканий содержат достаточные данные, необходимые для разработки проектной документации.

При разработке рабочего проекта учтены местные природно-климатические и геологические условия площадки строительства.

Рабочий проект соответствует требованиям Санитарных правил «Санитарно-эпидемиологические требования к водоисточникам, местам водозабора для хозяйственно-питьевых целей, хозяйственно-питьевому водоснабжению и местам культурно-бытового водопользования и безопасности водных объектов», утвержденных приказом Министра национальной экономики Республики Казахстан от 16.03.2015 года № 209, «Санитарно-эпидемиологические требования к организации и проведению санитарно-противоэпидемических, санитарно-профилактических мероприятий по предупреждению особо опасных инфекционных заболеваний», утвержденных приказом Министра здравоохранения Республики Казахстан от 12.11.2021 года № ҚР ДСМ-114, «Санитарно-эпидемиологические требования к условиям труда и бытового обслуживания при строительстве, реконструкции, ремонте и вводе, эксплуатации объектов строительства», утвержденных приказом Министра здравоохранения Республики Казахстан от 16.06.2021 года № ҚР ДСМ-49.

Принятые проектные решения соответствуют государственным нормативным требованиям по санитарной и пожарной безопасности, обеспечивают надежное функционирование объекта.

Основные технико-экономические показатели по рабочему проекту приведены в таблице 7.1.

Таблица 7.1

Основные технико-экономические показатели по рабочему проекту

№ п/п	Наименование показателя	Ед. изм.	Показатель	
			заявленный	рекомендуемый
1	Площадь участка	га	0,0025	0,0025
2	Общая протяженность газопровода по плану	км	5,057	5,057
3	Расчетный часовой расход газа	$м^3$/час	520,736	520,736
4	Общая сметная стоимость строительства в текущих ценах 2021 г. и прогнозных ценах 2022 г., всего, в том числе: СМР оборудование прочие затраты	млн. тенге	102,546 79,342 2,055 21,149	98,457 73,313 2,609 22,535
5	В том числе: в ценах 2021 года (ПИР, экспертиза) в ценах 2022 года	млн. тенге	7,407 95,139	9,651 88,806
6	Продолжительность строительства	месяц	2,5	2,5

8. ВЫВОДЫ

8.1. С учетом внесенных изменений и дополнений рабочий проект «Строительство газораспределительных сетей в селе Гурьяновское Карабалыкского района Костанайской области» соответствует требованиям нормативных правовых актов и государственных нормативов, действующих в Республике Казахстан, и рекомендуется к утверждению с технико-экономическими показателями, указанными в таблице 7.1.

8.2. Настоящее экспертное заключение выполнено с учетом исходных материалов (данных), утвержденных заказчиком для проектирования, достоверность которых гарантирована ГУ «Отдел строительства, архитектуры и градостроительства акимата Карабалыкского района» в соответствии с условиями договора от 18 ноября 2021 года № 190640007124/210086/00 (78) и соглашения от 27 января 2022 года.

8.3. Заказчик при приемке документации по рабочему проекту от проектной организации должен проверить ее на соответствие настоящему экспертному заключению.

8.4. Заказчику при строительстве максимально использовать оборудование, материалы и конструкции отечественных товаропроизводителей.

8.5. Заказчику до начала СМР получить экологические разрешительные документы по экологической оценке рабочего проекта «Строительство газораспределительных сетей в селе Гурьяновское Карабалыкского района Костанайской области».

О получении указанных документов официально уведомить РГП «Госэкспертиза».

8. ТҰЖЫРЫМДАР

8.1. Енгізілген өзгерістер мен толықтыруларды ескере отырып, «Қостанай облысы Қарабалық ауданының Гурьяновское ауылында газ тарату желілерін салу» жұмыс жобасы Қазақстан Республикасында қолданыстағы нормативтік құқықтық актілер мен мемлекеттік нормативтердің талаптарына сәйкес келеді және 7.1-кестеде көрсетілген техникалық-экономикалық көрсеткіштермен бекітуге ұсынылады.

8.2. Осы сараптау қорытындысы жобалау үшін тапсырыс беруші бекіткен бастапқы материалдарды (мәліметтерді) есепке алумен орындалды, олардың дұрыстығына 2021 жылғы 18 қарашадағы № 190640007124/210086/00 (78) шарттың және 2022 жылғы 27 қаңтардағы келісімнің талаптарына сәйкес сәйкес «Қарабалық ауданы әкімдігінің құрылыс, сәулет және қала құрылысы бөлімі» ММ кепілдік етеді.

8.3. Тапсырыс беруші жобалау ұйымынан жұмыс жобасы бойынша құжаттаманы қабылдап алу кезінде оның осы сараптама қорытындысына сәйкестігін тексерсін.

8.4. Тапсырыс беруші құрылыс салу кезінде отандық тауар өндірушілердің жабдықтарын, материалдарын және конструкцияларын барынша пайдалансын.

8.5. Тапсырыс беруші ҚМЖ басталғанға дейін «Қостанай облысы Қарабалық ауданының Гурьяновское ауылында газ тарату желілерін салу» жұмыс жобасын экологиялық бағалау бойынша экологиялық рұқсат беру құжаттарын алсын.

Көрсетілген құжаттарды алғаны туралы «Мемсараптама» РМК-ге ресми хабарласын.

Ссылка на окончательную редакцию документации

Кирилов Е.Ю.

И.о. директора

Филиал РГП "Госэкспертиза" по Северному региону

Татиева А.С.

И.о. директора департамента

Филиал РГП "Госэкспертиза" по Северному региону

Кожабаева Г.Г.

ведущий специалист (переводчик, делопроизводство, архив)

Филиал РГП "Госэкспертиза" по Северному региону

Савочкин Ю.А.

Эксперт

Филиал РГП "Госэкспертиза" по Северному региону

Изатулин А.У.

Эксперт

Филиал РГП "Госэкспертиза" по Северному региону

Сансызбаев Е.И.

Эксперт

РГП "Госэкспертиза"

Нагарнюк Е.Н.

Эксперт

Филиал РГП "Госэкспертиза" по Северному региону

Данилкина И.С.

Эксперт

Филиал РГП "Госэкспертиза" по Северному региону

Балгужинов Д.С.

Эксперт

Филиал РГП "Госэкспертиза" по Северному региону

Горбань Я.И.

ведущий специалист (оформление и выдача экспертных заключений)

Филиал РГП "Госэкспертиза" по Северному региону