**РЕСПУБЛИКА КАЗАХСТАН**
**Товарищество с ограниченной ответственностью**
**«КОРПОРАЦИЯ «АСЫЛ-СТРОЙ»**
**Лицензия: 17 ГСЛ №14013440 от 30.05.2019 г.**

Заказ: 49-2021

Заказчик: КГУ «Общеобразовательная Аккистауская средняя школа» отдела образования Исатайского района Управления образования Атырауской области»

# РАБОЧИЙ ПРОЕКТ

## «Капитальный ремонт здания ГКУ «Общеобразовательная Аккистауская средняя школа» расположенный по адресу: Атырауская область, Исатайский район, с. Аккистау, улица Д. Абилхайрова 1А»

## АЛЬБОМ 2

### АРХИТЕКТУРНО-СТРОИТЕЛЬНАЯ ЧАСТЬ

**Шымкент – 2021 г.**

**РЕСПУБЛИКА КАЗАХСТАН**
**Товарищество с ограниченной ответственностью**
**«КОРПОРАЦИЯ «АСЫЛ-СТРОЙ»**
**Лицензия: 17 ГСЛ №14013440 от 30.05.2019 г.**

Заказ: 49-2021

Заказчик: КГУ «Общеобразовательная Аккистауская средняя школа» отдела образования Исатайского района Управления образования Атырауской области»

# РАБОЧИЙ ПРОЕКТ

## «Капитальный ремонт здания ГКУ «Общеобразовательная Аккистауская средняя школа» расположенный по адресу: Атырауская область, Исатайский район, с. Аккистау, улица Д. Абилхайрова 1А»

## АЛЬБОМ 2

### АРХИТЕКТУРНО-СТРОИТЕЛЬНАЯ ЧАСТЬ

**Директор** **Доспаева Ш.**

**Главный инженер проекта** **Кучкинбаев К.**

**Шымкент – 2021 г.**

## Состав проекта

| N тома | Обозначение | Наименование | Примечание |
|---|---|---|---|
| 1 | ГП | Генеральный план и наружные сети. | Альбом 1 |
| 2 | АС | Архитектурно-строительные решения | Альбом 2 |
| 3 | ВК | Водоснабжение и канализация. | Альбом 3 |
| 3.1 | ДС | Дренажные сети | Альбом 3.1 |
| 4 | ОВ | Отопление и вентиляция | Альбом 4 |
| 4.1 | ТС | Тепловые сети | Альбом 4.1 |
| 5 | ЭО | Электроосвещение и силовое оборудование. | Альбом 5 |
| 5.1 | ЭСН | Наружное электроосвещение | Альбом 5.1 |
| 6 | ПС | Пожарная сигнализация. | Альбом 6 |
| 7 | ВН | Видеонаблюдение | Альбом 7 |

## Ведомость ссылочных и прилагаемых документов

| Обозначение | Наименование | Примечание. |
|---|---|---|
| СП РК 3.02-137-2013 | "Крыши и кровли" | |
| СП РК 1.04-110-2017 | "Обследование и оценка технического состояния зданий и сооружений" | |
| СП РК 2.04-01-2017 | "Строительная климатология" | |
| ГОСТ 30674-99 | Блоки оконные из поливинилхлоридных профилей | |
| СП 16.13330.2017 | "Стальные конструкции. Нормы проектирования" | |
| СП РК 2.01-101-2013 | "Защита строительных конструкций от коррозии" | |
| ГОСТ 530-2012 | "Кирпич и камень керамические" | |
| Серия 2. 244-1 вып.6 | Детали полов общественных зданий. | |

Рабочий проект «Капитальный ремонт здания ГКУ «Общеобразовательная Аккистауская средняя школа» расположенный по адресу: Атырауская область, Исатайский район, с. Аккистау, улица Д. Абилхайрова 1А» разработан в соответствии с действующими на территории Республики Казахстан нормами и правилами предусматривает мероприятия, обеспечивающие взрыво-пожаробезопасность и исключающие вредные воздействия на окружающую среду и воздушный бассейн, а так же предупреждающие чрезвычайные ситуации природного и техногенного характера.

Главный инженер проекта _____ Кучкинбаев К.

Согласовано

Взам. инв. №

Подп. и дата

Инв. № подл.

## Ведомость рабочих чертежей основного комплекта АС.

| Лист | Наименование | Примечание |
|---|---|---|
| АС-1 | Общие данные (начало) | |
| АС-2 | Общие данные (окончание) | |
| АС-3 | План демонтажных работ на отм. - 2,400 | |
| АС-4 | План демонтажных работ на отм. 0,000 | |
| АС-5 | План демонтажных работ на отм. +3,300 | |
| АС-6 | План демонтажных работ на отм. +6,600 | |
| АС-7 | План кровли (демонтажные работы) | |
| АС-8 | Разрез 1-1, Разрез 2-2 (демонтажные работы) | |
| АС-9 | Фасад 1-13, 13-1 (демонтажные работы) | |
| АС-10 | Фасад А-З, З-А (демонтажные работы) | |
| АС-11 | Ведомость демонтажных работ, экспликация полов (демонтажные работы) | |
| АС-12 | План монтажных работ на отм. -2,400 | |
| АС-13 | План монтажных работ на отм. 0,000 | |
| АС-14 | План монтажных работ на отм. +3,300 | |
| АС-15 | План монтажных работ на отм. +6,600 | |
| АС-16 | Фасад 1-13, 13-1 (монтажные работы) | |
| АС-17 | Фасад А-З, З-А (монтажные работы) | |
| АС-18 | Разрез 1-1, Разрез 2-2 (монтажные работы) | |
| АС-19 | Схема расположения деревянных конструкции кровли (монтажные работы) | |
| АС-20 | Разрез 1-1, Разрез 2-2, Разрез 3-3, Разрез 4-4, узлы кровли (монтажные работы) | |
| АС-21 | План кровли (монтажные работы) | |
| АС-22 | Спецификация элементов кровли (монтажные работы) | |
| АС-23 | Ведомость отделки помещений (монтажные работы) | |
| АС-24 | Ведомость монтажных работ, экспликация полов (монтажные работы) | |
| АС-25 | Деталь крепления перегородки к плите (монтажные работы) | |
| АС-26 | Металлическая решетка для защиты окон спортзала (монтажные работы) | |
| АС-27 | Устройства ограждения радиаторов (монтажные работы) | |
| АС-28 | Ограждения для лестниц (монтажные работы) | |
| АС-29 | Ограждение кровли Ог-1 | |
| АС-30 | Слуховое окно | |
| АС-31 | Козырек К-1 | |
| АС-32 | Козырек К-2 | |
| АС-33 | Козырек К-3 | |

## Ведомость рабочих чертежей основного комплекта АС.

| Лист | Наименование | Примечание |
|---|---|---|
| АС-34 | Устройство пожарной лестницы | |
| АС-35 | Фрагмент плана, план фундаментов под насосы | |
| АС-36 | Водосточная система | |
| АС-37 | Деталь устройства гипсокартонной перегородки. Узел крепления перегородки из ГКЛ к потолку | |
| АС-38 | План фундаментов под котельную | |
| АС-39 | План фундаментов под генераторную | |
| АС-40 | Схема расположения лотков для теплотрассы | |
| АС-41 | Дренажный колодец ДК-1, сечение 1-1, спецификация элементов | |

## Объемно-планировочные показатели

| N п/п | Наименование | Ед. изм. | Количество |
|---|---|---|---|
| 1 | Общая площадь | м2 | 3851,26 |
| 2 | Строительный объем | м3 | 14563,8 |
| 3 | Площадь застройки | м2 | 1618,00 |
| 4 | Этажность | эт | 3 |

| Изм. | Кол. уч. | Лист | № док. | Подп. | Дата |
|---|---|---|---|---|---|
| ГИП | | Кучкинбаев К. | | | |
| Разработал | | Карибай М | | | |
| Н.контроль | | Атамбаев И. | | | |

49-2021-АС

«Капитальный ремонт здания ГКУ «Общеобразовательная Аккистауская средняя школа» расположенный по адресу: Атырауская область, Исатайский район, с. Аккистау, улица Д. Абилхайрова 1А».

Школа

| Стадия | Лист | Листов |
|---|---|---|
| РП | 1 | |

Общие данные (начало)

ТОО"Корпорация Асыл-Строй" г.Шымкент 2021г.

Копировал

А2

## Общая часть.

Здание школы в составе рабочего проекта «Капитальный ремонт здания ГКУ «Общеобразовательная Аккистауская средняя школарайон, с. Аккистау, улица Д. Абилхайрова 1А» расположенный по адресу: Атырауская область, Исатайский, разработан на основании:
-топосъемки
-техобследование здания ТОО "Техксперт-Эко"
-отчет об инженерно-геологических условиях
Заказчик - ГКУ «Общеобразовательная Аккистауская средняя школа» отдела образования Исатайского района Управления образования Атырауской области
Вид строительства - капитальный ремонт
Источник финансирования - государственные инвестиции

## Характеристика района строительства

с. Аккистау расположен в IV-Г климатическом районе, характеризующемся следующими показателями:

В геоморфологическом отношении территория приручена к поверхности аккумулятивной равнины Прикаспийской низменности с общим уклоном в сторону каспийского моря. Изучаемая территория расположена в зоне полупустынь, климат района отличается резкой континентальностью, аридностью, проявляющейся в больших годовых и суточных амплитудах температуры воздуха и неустойчивостью климатических покозателей во времени (из год в год). Природно - климатические характеристики:

Среднемесечная температура января - минус 10°С, июля - плюс 25°С. Среднегодовая скорость ветра 4,6 м/сек.
-температура наиболее холодных суток - 33°С
-преобладающее направление ветра в декабре - феврале - восточное;
-нормативная ветровая нагрузка - 0,38 кн/м2
-нормативная снеговая нагрузка - 0,5 кн/м2
нормативная глубина промерзания - 123 см

## Конструктивные решения

Здание школы - прямоугольной формы с размерами по наружным осям с размерами по наружным осям 16,0 х 80,0 м и 21,0 х 25,0. 3-х этажное, с подвалом.
Высота этажа - 3 м.
Фундаменты-ленточные сборные бетонные блоки.
Наружные стены - ракушеблок с облицованный силикатным кирпичом, толщина стены - 640 мм
Внутренние стены - ракушеблок, толщиной 380 мм
Перегородки- из керамического кирпича толщиной 120 мм
Покрытие - многопустотные сборные ж \ б плиты
Окно-из ПВХ
Двери наружные- металлические.
Двери внутренние - из ПВХ, ДВП
Полы - из керамической плитки, линолеум
Кровля- асбестоцементные листы
Отмостка -асфальтовая по бетонному основанию с уклоном от здания шириной 1000 мм

## Рабочим проектом предусматриваются:

- Замена покрытия кровли из волнистых асбестоцементных листов по деревянным конструкциям на металлочерепицу по несущим деревянным конструкциям;
- Замена конструкции полов согласно назначению помещений;
- Внутренняя отделка:
- Замена цементно-песчаной штукатурки -100%, водоэмульсионная окраска,

Потолки:
-водоэмульсионная окраска по очищенным от набелов потолков;
Стены:
-водоэмульсионная окраска и облицовка кермическими плитками

Дверные блоки и оконные блоки:
-частичная замена внутренних деревянных дверных блоков на ПВХ и наружных на металлические
-устройство бетонной отмостки по детали 90 серии 2.110-3п в.1 шириной 1000мм;
-замена системы электроснабжения;
-замена системы отопления и вентиляций;
-замена системы водоснабжения и канализаций;

## Организация строительства

Расчет продолжительности строительства капитального ремонта проведен согласно п.1.9 «Пособие по определению продолжительности строительства зданий и сооружений (к СНиП РК 1.04.03-2008)».

Продолжительность строительства принимаем 3,0 месяцев, в том числе подготовитель-ный период 0,5 месяца.

Начало строительства в 2022 году.

Зашита строительных конструкций от коррозии.

Антикоррозийная защита строительных конструкций разработана в соответствии с требованиями СП РП 2.01-101-2013 "Защита строительных конструкций от коррозии".

Для биологической защиты деревянные конструкции обработать антисептической пастой М 100 с нанесением пасты на поверхность древесины краскопультом.

При этом расход сухой соли антисептика (фтористый натрий) должен быть не менее 100 г/м2 обрабатываемой поверхности.

## Техника безопасности в строительстве

При строительстве здания следует соблюдать следующие требования по охране труда и техники безопасности :
- передвижение людей в пределах площадки строительно-монтажных работ;
- установка и движение строительных механизмов и автотранспорта в пределах призмы обрушения;
- разработка и перемещение грунта бульдозерами при движении на подъём или под уклон, с углом наклона, более указанного в паспорте машины;
- ходить по уложенной арматуре, разрешается только по специальным мостикам шириной не менее 0,6м;
- пребывание людей на конструкциях во время их подъёма, перемещения и установки.

Более подробный перечень требований по охране труда и техники безопасности приведён в СП РК 1.03-105-2012 «Охрана труда и техника безопасности в строительстве»

## Противопожарные мероприятия.

Противопожарные мероприятия предусмотрены в соответствии с требованиями СП РК 3.02-107-2014 «Общественные здания и сооружения», СП РК 2.02-101-2014 «Пожарная безопасность зданий и сооружений».

Степень огнестойкости здании II.

Общественное здание размещено на свободной от застройки территории с соблюдением противопожарных норм и обеспечением свободного проезда пожарных машин.

Деревянные конструкции обработать огнезащитными материалами в соответствии с требованиями СП РК 2.02-101-2014 При прокладке кабелей, воздуховодов и трубопроводов, через ограждающие конструкции для заделки отверстий с нормируемыми пределами огнестойкости и распространения огня применять материалы с пределом огнестойкости не ниже чем у существующих конструкций.

Отделочные материалы имеют сертификат качества, в обязательном порядке согласованные с Госпожинспекцией и санэпидстанцией.

Для обеспечения пожарной безопасности предусмотрена автоматическая пожарная сигнализация.

## Антикоррозионные мероприятия.

Все металлические конструкции закладные детали и соединительные элементы должны быть защищены от коррозии в соответствии с требованиями СП РК 2.01-101-2013

Закладные детали и соединительные элементы защищаются лакокрасочным покрытием из эмали.

Металлические конструкции должны быть окрашены масляной краской за 2 раза.

## Мероприятия по охране окружающей среды.

Источником загрязнения окружающей служат бытовые отходы и мусор, образующиеся в результате жизнедеятельности. Бытовые отходы и мусор из здания выносится в мусоросборную площадку, а оттуда мусор вывозится работниками «Спецавтотранса» в специально отведенные для этого места.

Для обеспечения нормальных санитарных условий, предусмотрено максимальное озеленение свободной от застройки территории.

На участке предусмотрена разбивка цветников, посев газонных трав, а также посадка декоративных цветущих кустарников.

В проектируемом объекте вредные технологические процессы отсутствуют. В помещениях запрещается хранить взрывоопасные, пожароопасные, легковоспламеняющиеся товары, загрязняющие территорию и воздух жилой застройки.

Уровень шума, не должен превышать допустимый уровень, разрешенный санитарными нормами.

## Мероприятия для доступности здания маломобильными группами населения

Мероприятия для доступности здания маломобильными группами населения разработаны в соответствии с требованиями СП РК 3.06-101-2012 "Проектирование зданий и сооружений с учетом доступности для маломобильных групп населения. Общие положения".

На входах в здание для доступа инвалидов на креслах-колясках предусмотрены пандусы с поручнями ведущие до холла первого этажа. Ширина входных дверей в здание в свету составляет 1200 мм.

| Изм. | Кол. уч. | Лист | № док. | Подп. | Дата | 49-2021-АС | | |
|---|---|---|---|---|---|---|---|---|
| | | | | | | «Капитальный ремонт здания ГКУ «Общеобразовательная Аккистауская средняя школа» расположенный по адресу: Атырауская область, Исатайский район, с. Аккистау, улица Д. Абилхайрова 1А». | | |
| ГИП | | Кучкинбаев К. | | | | Школа | Стадия | Лист | Листов |
| Разработал | | Карибай М. | | | | | РП | 2 | |
| Н.контроль | | Атамбаев И. | | | | Общие данные (окончание) | ТОО"Корпорация Асыл-Строй" г.Шымкент 2021г. | | |

Согласовано

Взам. инв. №

Подп. и дата

Инв. № подл.

Копировал

А2

## План на отм. -2,400

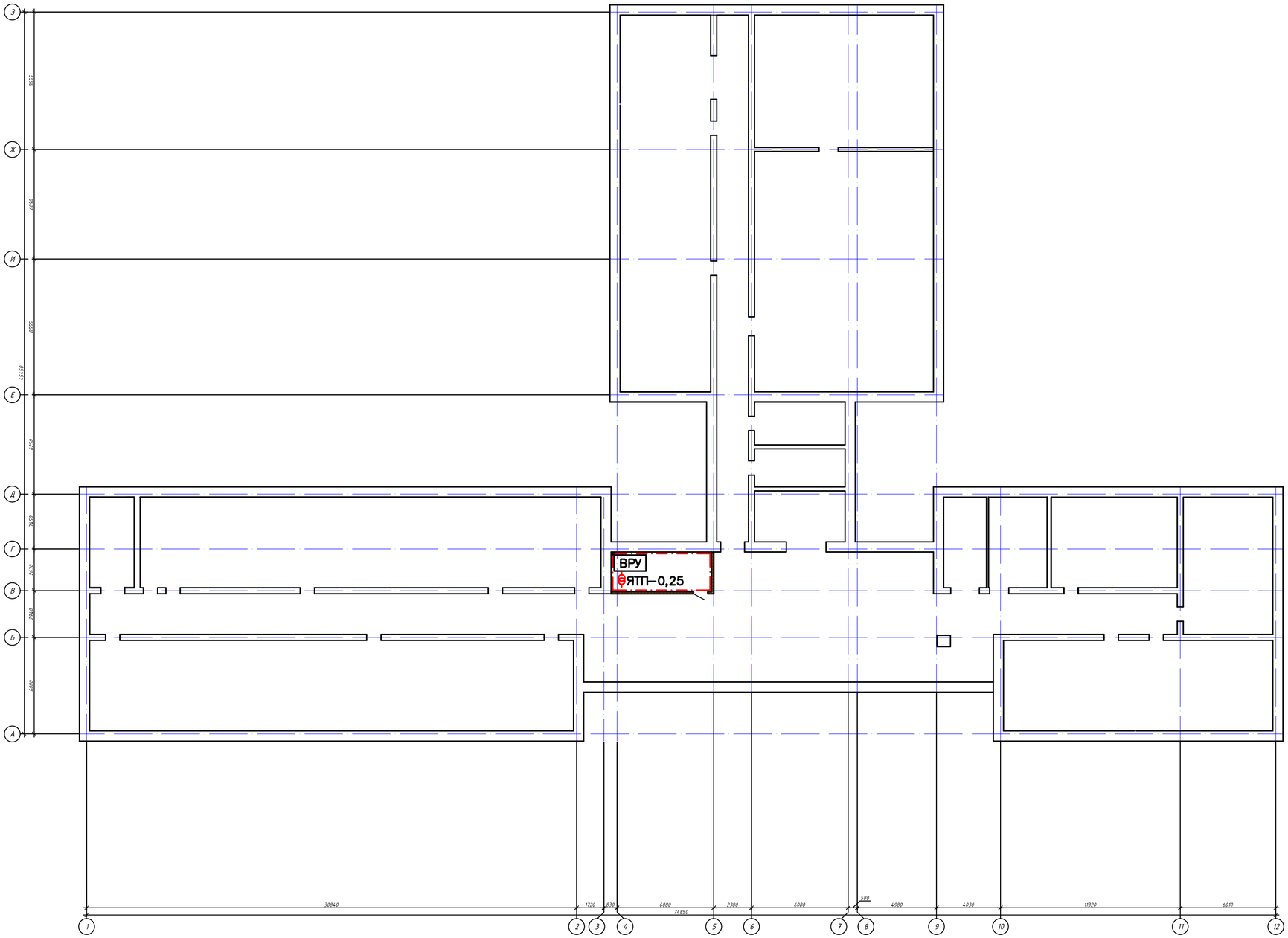


### Примечания:

1. Общие данные смотри лист Ас-1
2. План подвала остается без изменении

| Изм. | Кол. уч. | Лист | № док. | Подп. | Дата |
|---|---|---|---|---|---|
| ГИП | | Кучкинбаев К | | | |
| Разработал | | Карибай М | | | |
| Н.контроль | | Атамбаев И. | | | |

49-2021-АС

«Капитальный ремонт здания ГКУ «Общеобразовательная Аккистауская средняя школа» расположенный по адресу: Атырауская область, Исатайский район, с. Аккистау, улица Д. Абилхайрова 1А».

Школа

| Стадия | Лист | Листов |
|---|---|---|
| РП | 3 | |

План на отм. 0.000
(демонтажные работы)

ТОО"Корпорация Асыл-Строй"
г.Шымкент 2021г.

Согласовано

Взам. инв. №

Подп. и дата

Инв. № подл.

Копировал

А2

## План на отм. 0,000

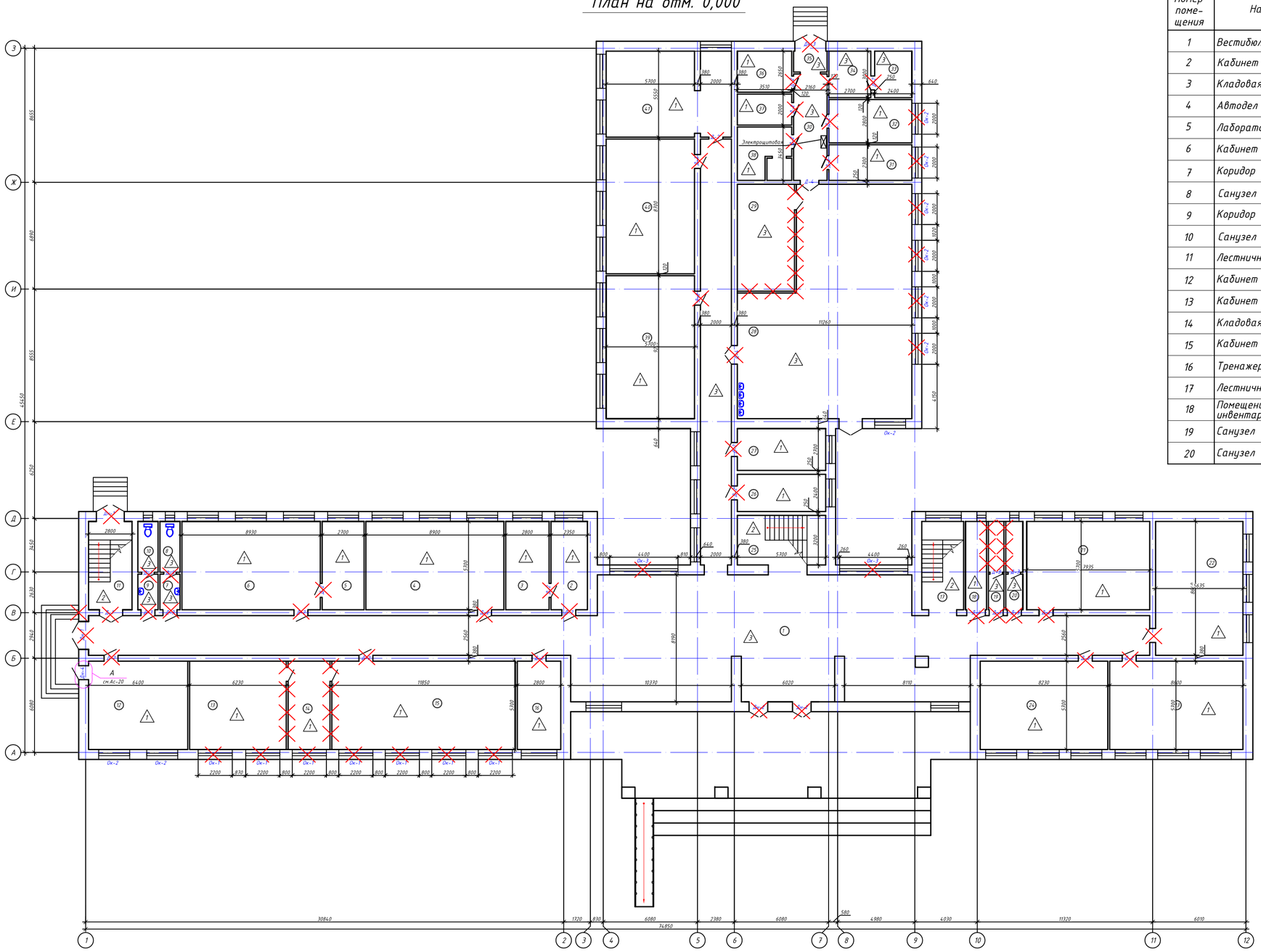


## Экспликация помещений на отм. 0.000

| Номер помещения | Наименование | Площадь помещения м2 | Кат. помещения | Номер помещения | Наименование | Площадь помещения м2 | Кат. помещения |
|---|---|---|---|---|---|---|---|
| 1 | Вестибюль | 357,15 | | 21 | Кабинет технологии | 45,22 | |
| 2 | Кабинет директора | 13,39 | | 22 | Кабинет дежурных классов | 48,68 | |
| 3 | Кладовая | 15,96 | | 23 | Кабинет дежурных классов | 49,02 | |
| 4 | Автодел | 50,73 | | 24 | Кабинет начальных классов | 46,91 | |
| 5 | Лаборатория | 15,39 | | 25 | Лестничная клетка | 18,24 | |
| 6 | Кабинет труда | 50,90 | | 26 | Медпункт | 13,68 | |
| 7 | Коридор | 2,99 | | 27 | Кабинет дефектолога | 15,39 | |
| 8 | Санузел | 4,26 | | 28 | Столовая | 143,61 | |
| 9 | Коридор | 2,99 | | 29 | Кухня | 25,46 | |
| 10 | Санузел | 4,26 | | 30 | Коридор | 14,83 | |
| 11 | Лестничная клетка | 15,96 | | 31 | Кладовая | 12,30 | |
| 12 | Кабинет дежурных классов | 36,48 | | 32 | Кладовая | 14,98 | |
| 13 | Кабинет дежурных классов | 35,51 | | 33 | Склад | 8,1 | |
| 14 | Кладовая | 15,16 | | 34 | Склад | 7,2 | |
| 15 | Кабинет труда | 67,54 | | 35 | Тамбур | 2,91 | |
| 16 | Тренажерный зал | 15,96 | | 36 | Склад | 9,30 | |
| 17 | Лестничная клетка | 15,39 | | 37 | Склад | 7,02 | |
| 18 | Помещение уборного инвентаря | 7,75 | | 38 | Склад | 12,10 | |
| 19 | Санузел | 7,75 | | 39 | Кабинет дежурных классов | 52,61 | |
| 20 | Санузел | 7,75 | | 40 | Кабинет дежурных классов | 49,59 | |
| | | | | 41 | Библиотека | 31,63 | |

## Условные обозначения

- Демонтируемый оконный блок
- Демонтируемый дверной блок
- Демонтируемый участок

Согласовано

Взам. инв. №

Подп. и дата

Инв. № подл.

| Изм. | Кол. уч. | Лист | № док. | Подп. | Дата |
|---|---|---|---|---|---|
| ГИП | | Кучкинбаев К. | | | |
| Разработал | | Карибай М | | | |
| Н.контроль | | Атамбаев И. | | | |

49-2021-АС

«Капитальный ремонт здания ГКУ «Общеобразовательная Аккистауская средняя школа» расположенный по адресу: Атырауская область, Исатайский район, с. Аккистау, улица Д. Абилхайрова 1А».

Школа

| Стадия | Лист | Листов |
|---|---|---|
| РП | 4 | |

План на отм. 0.000
(демонтажные работы)

ТОО"Корпорация Асыл-Строй"
г.Шымкент 2021г.

Копировал

А2

## План на отм. +3,300

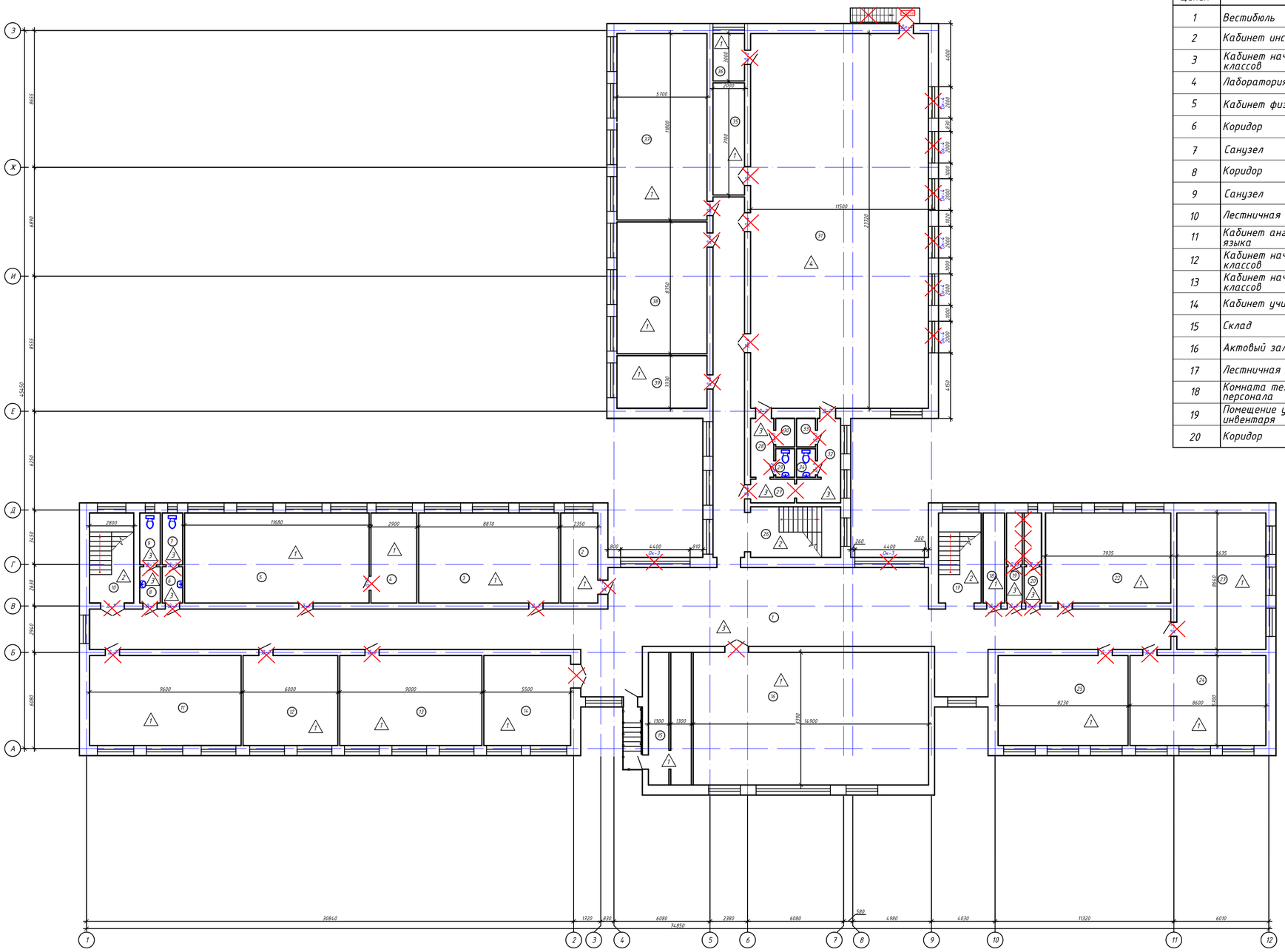

## Экспликация помещений на отм. +3.300

| Номер поме-щения | Наименование | Площадь помещения м2 | Кат. поме-щения | Номер поме-щения | Наименование | Площадь помещения м2 | Кат. поме-щения |
|---|---|---|---|---|---|---|---|
| 1 | Вестибюль | 293,32 | | 21 | Санузел | 5,91 | |
| 2 | Кабинет инспектора | 13,39 | | 22 | Кабинет начальных классов | 45,22 | |
| 3 | Кабинет начальных классов | 50,55 | | 23 | Кабинет математики | 48,68 | |
| 4 | Лаборатория | 16,53 | | 24 | Кабинет русского языка и литературы | 49,02 | |
| 5 | Кабинет физики | 66,57 | | 25 | Кабинет химии | 46,91 | |
| 6 | Коридор | 2,99 | | 26 | Лестничная клетка | 18,24 | |
| 7 | Санузел | 4,26 | | 27 | Коридор | 4,18 | |
| 8 | Коридор | 2,99 | | 28 | Женская раздевалка | 5,48 | |
| 9 | Санузел | 4,26 | | 29 | Туалет | 2,16 | |
| 10 | Лестничная клетка | 15,96 | | 30 | Душевая | 2,16 | |
| 11 | Кабинет английского языка | 54,72 | | 31 | Спортивный зал | 267,08 | |
| 12 | Кабинет начальных классов | 34,2 | | 32 | Мужская раздевалка | 9,81 | |
| 13 | Кабинет начальных классов | 51,3 | | 33 | Душевая | 2,16 | |
| 14 | Кабинет учителей | 31,35 | | 34 | Туалет | 2,16 | |
| 15 | Склад | 22,82 | | 35 | Склад спортивного инвентаря | 14,,2 | |
| 16 | Актовый зал | 125,01 | | 36 | Кабинет учителей | 6,00 | |
| 17 | Лестничная клетка | 15,39 | | 37 | Кабинет самопознания | 67,26 | |
| 18 | Комната технического персонала | 7,75 | | 38 | Кабинет начальной военной подготовки | 47,59 | |
| 19 | Помещение уборного инвентаря | 3,52 | | 39 | Оружейная | 18,98 | |
| 20 | Коридор | 2,53 | | | | | |

## Условные обозначения

- Демонтируемый оконный блок
- Демонтируемый дверной блок
- Демонтируемый участок

Согласовано

Взам. инв. №

Подп. и дата

Инв. № подл.

| Изм. | Кол. уч. | Лист | № док. | Подп. | Дата |
|---|---|---|---|---|---|
| ГИП | | Кучкинбаев К. | | | |
| Разработал | | Карибай М | | | |
| Н.контроль | | Атамбаев И. | | | |

49-2021-АС

«Капитальный ремонт здания ГКУ «Общеобразовательная Аккистауская средняя школа» расположенный по адресу: Атырауская область, Исатайский район, с. Аккистау, улица Д. Абилхайрова 1А».

Школа

| Стадия | Лист | Листов |
|---|---|---|
| РП | 5 | |

План на отм. +3.300
(демонтажные работы)

ТОО"Корпорация Асыл-Строй"
г.Шымкент 2021г.

Копировал

А2

## План на отм. +6,600

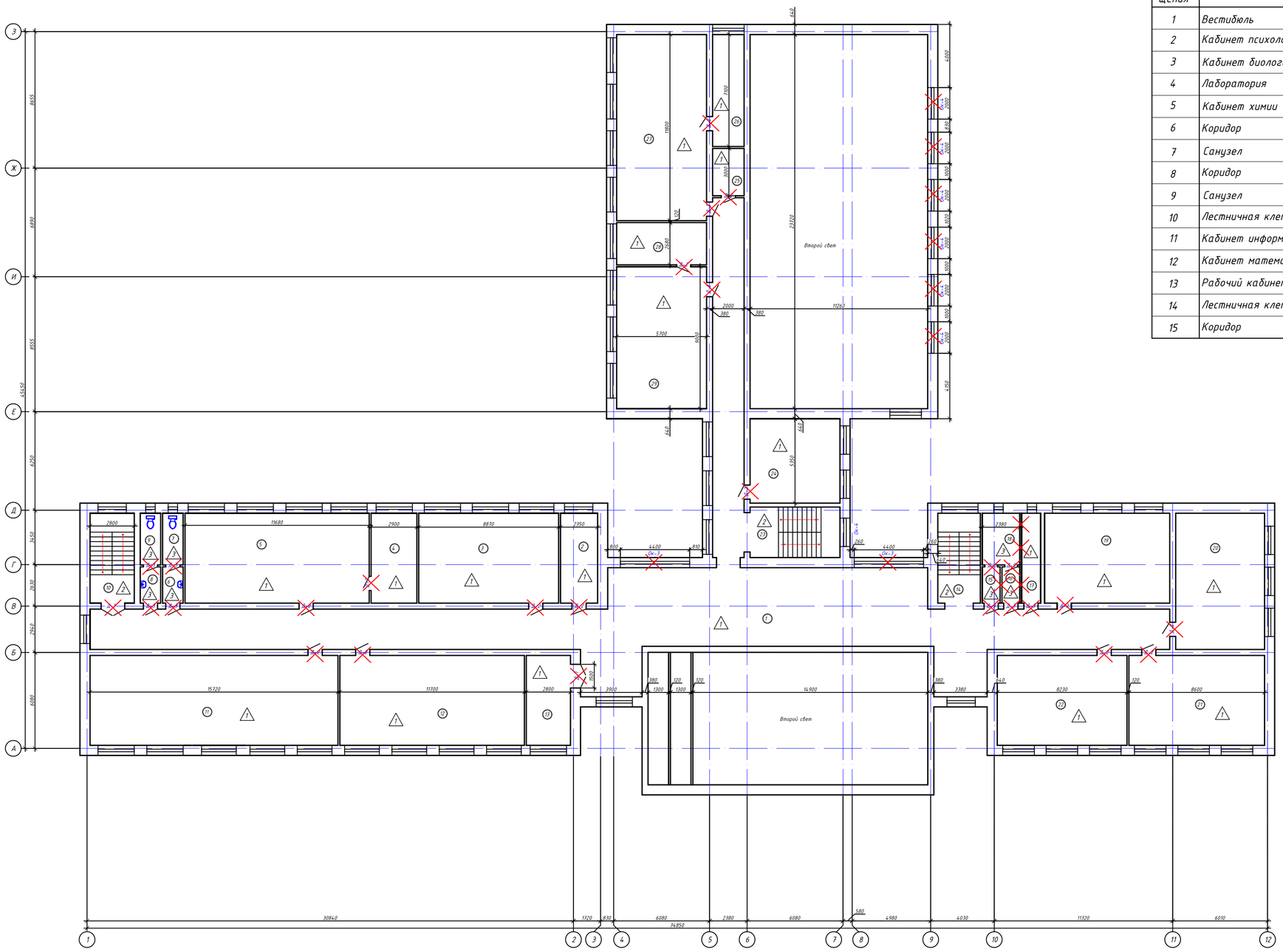


## Экспликация помещений на отм. +6.600

| Номер поме-щения | Наименование | Площадь помещения м2 | Кат. поме-щения | Номер поме-щения | Наименование | Площадь помещения м2 | Кат. поме-щения |
|---|---|---|---|---|---|---|---|
| 1 | Вестибюль | 293,32 | | 16 | Санузел | 5,87 | |
| 2 | Кабинет психолога | 13,39 | | 17 | Комната технического персонала | 4,11 | |
| 3 | Кабинет биологии | 50,55 | | 18 | Санузел | 5,87 | |
| 4 | Лаборатория | 16,53 | | 19 | Кабинет информатики | 45,22 | |
| 5 | Кабинет химии | 66,57 | | 20 | Кабинет географии | 48,68 | |
| 6 | Коридор | 4,26 | | 21 | Кабинет казахского языка | 49,02 | |
| 7 | Санузел | 2,99 | | 22 | Кабинет казахской литературы | 46,91 | |
| 8 | Коридор | 4,26 | | 23 | Лестничная клетка | 18,24 | |
| 9 | Санузел | 2,99 | | 24 | Кабинет технологии | 30,49 | |
| 10 | Лестничная клетка | 15,96 | | 25 | Вспомогательное помещение | 6,00 | |
| 11 | Кабинет информатики | 89,60 | | 26 | Склад уборного инвентаря | 14,2 | |
| 12 | Кабинет математики | 66,69 | | 27 | Кабинет биологии | 67,26 | |
| 13 | Рабочий кабинет | 15,96 | | 28 | Вспомогательное помещение | 15,27 | |
| 14 | Лестничная клетка | 15,39 | | 29 | Кабинет истории | 51,3 | |
| 15 | Коридор | 4,11 | | | | | |

## Условные обозначения

- Демонтируемый оконный блок
- Демонтируемый дверной блок
- Демонтируемый участок

Согласовано

Взам. инв. №

Подп. и дата

Инв. № подл.

| Изм. | Кол. уч. | Лист | № док. | Подп. | Дата |
|---|---|---|---|---|---|
| ГИП | | Кучкинбаев К. | | | |
| Разработал | | Каридай М | | | |
| Н.контроль | | Атамбаев И. | | | |

49-2021-АС

«Капитальный ремонт здания ГКУ «Общеобразовательная Аккистауская средняя школа» расположенный по адресу: Атырауская область, Исатайский район, с. Аккистау, улица Д. Абилхайрова 1А».

Школа

| Стадия | Лист | Листов |
|---|---|---|
| РП | 6 | |

План на отм. +6.600 (демонтажные работы)

ТОО"Корпорация Асыл-Строй" г.Шымкент 2021г.

Копировал

А2

# План кровли (демонтажные работы)

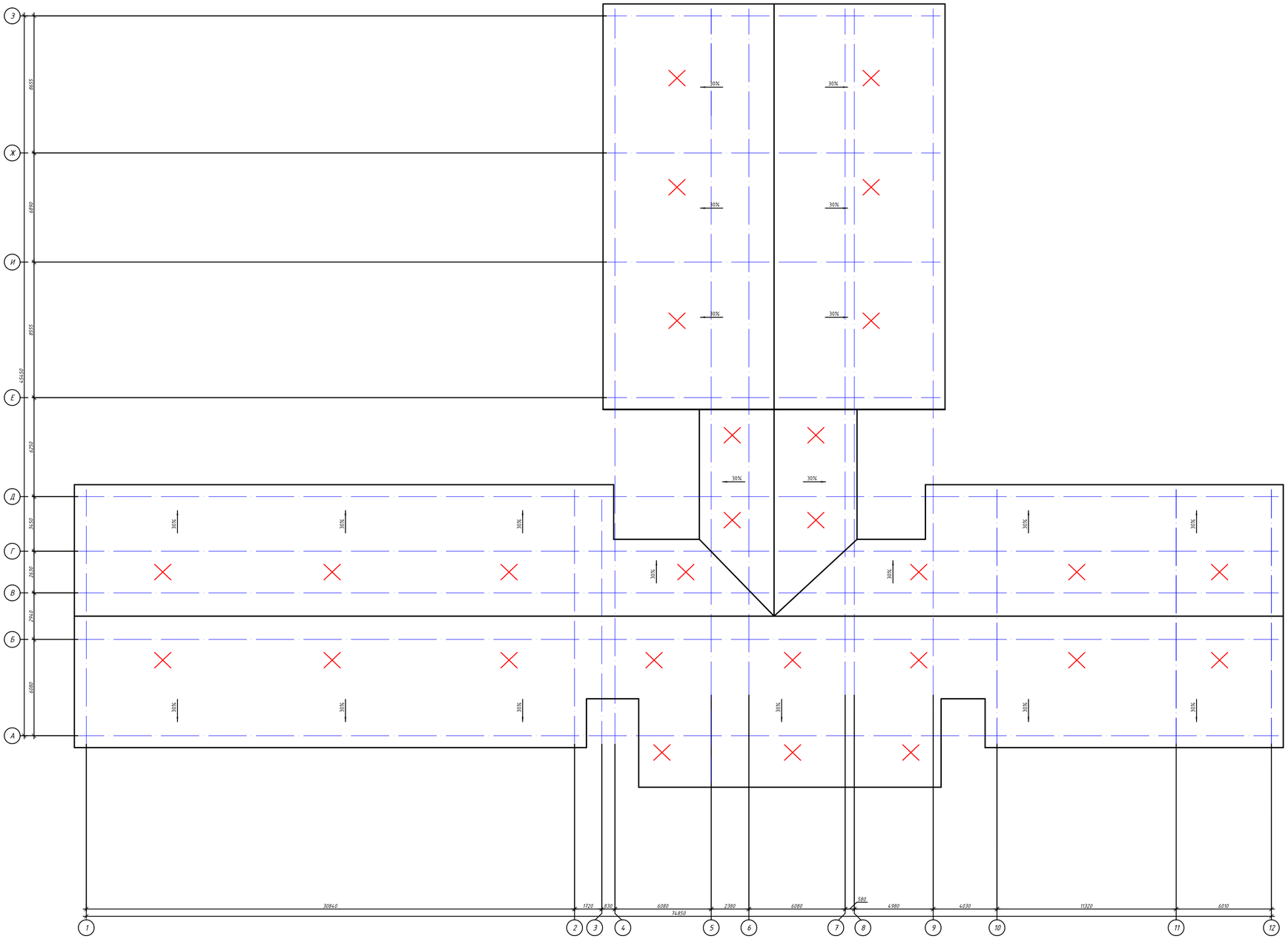


## Условные обозначения

- Демонтируемый участок

| | | | | | | |
|---|---|---|---|---|---|---|
| Изм. | Кол. уч. | Лист | № док. | Подп. | Дата | 49-2021-АС |
| | | | | | | «Капитальный ремонт здания ГКУ «Общеобразовательная Аккистауская средняя школа» расположенный по адресу: Атырауская область, Исатайский район, с. Аккистау, улица Д. Абилхайрова 1А». |
| ГИП | | Кучкинбаев К. | | | | Школа — Стадия: РП; Лист: 7; Листов: |
| Разработал | | Карибай М | | | | |
| Н.контроль | | Атамбаев И. | | | | План кровли (демонтажные работы) — ТОО"Корпорация Асыл-Строй" г.Шымкент 2021г. |

Согласовано

Взам. инв. №

Подп. и дата

Инв. № подл.

Копировал

А2

## Разрез 1 - 1

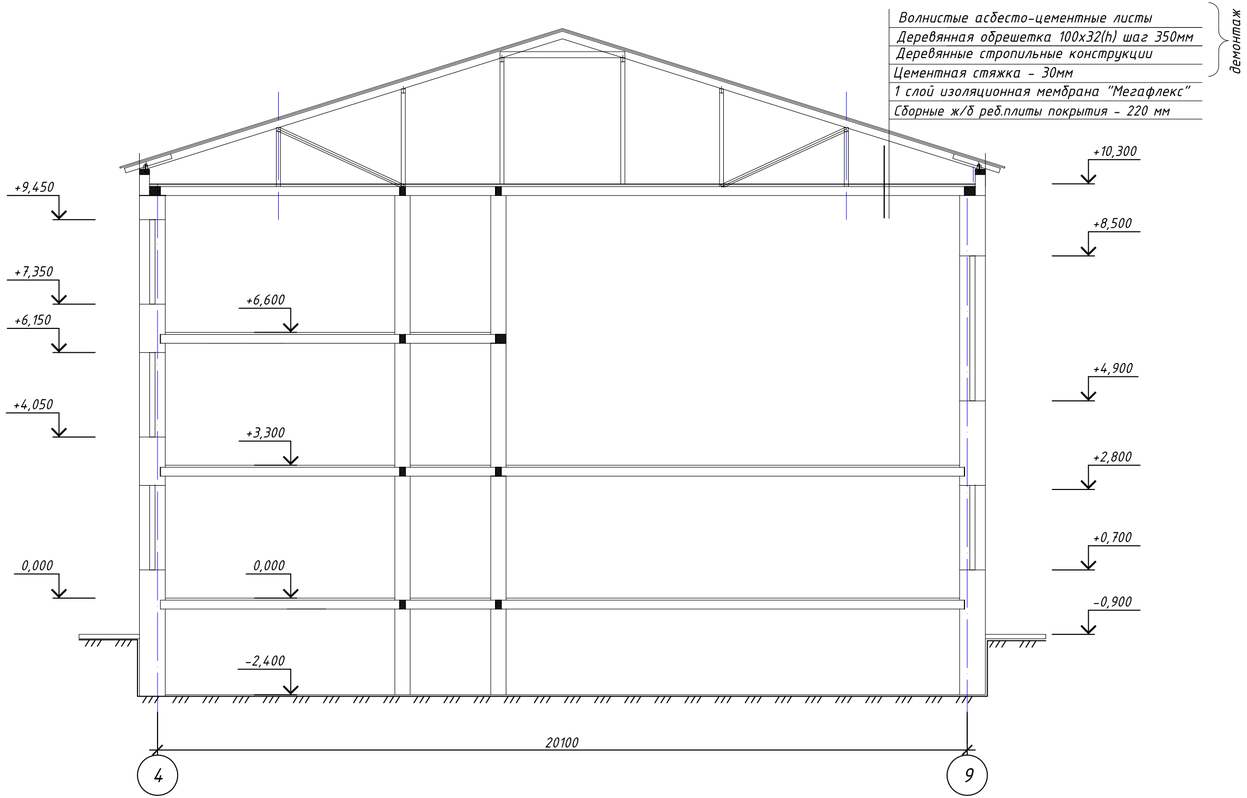


## Разрез 2 - 2

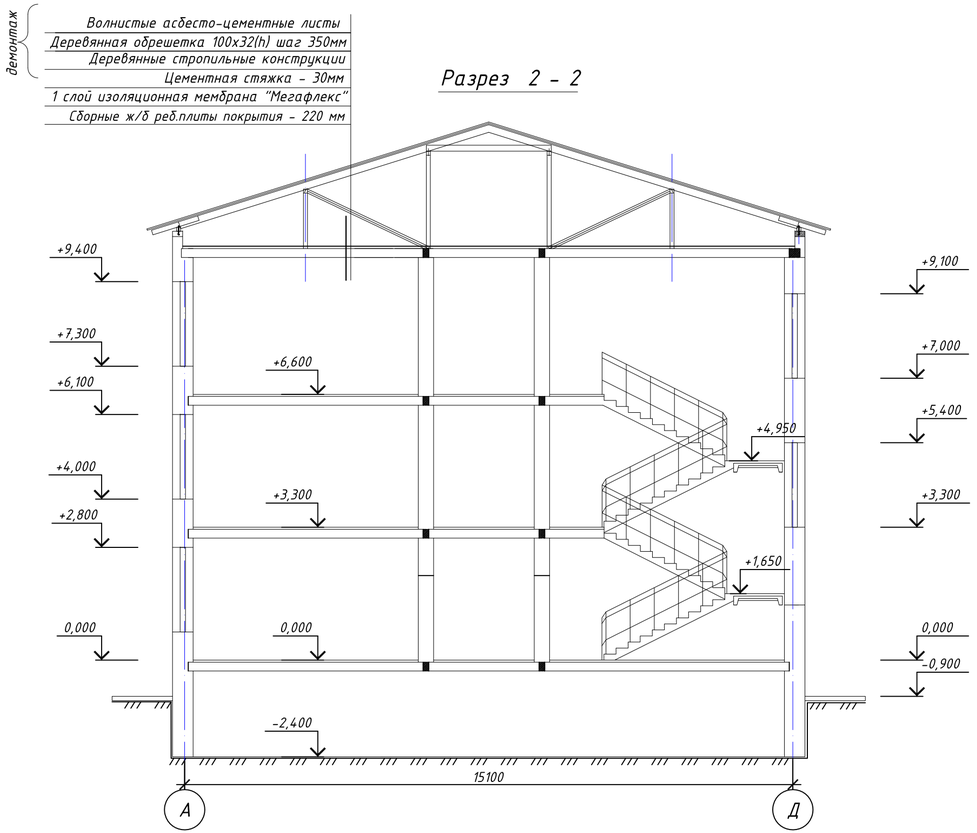


| | | | | | | |
|---|---|---|---|---|---|---|
| | | | | | | 49-2021-АС |
| | | | | | | «Капитальный ремонт здания ГКУ «Общеобразовательная Аккистауская средняя школа» расположенный по адресу: Атырауская область, Исатайский район, с. Аккистау, улица Д. Абилхайрова 1А». |
| Изм. | Кол. уч. | Лист | № док. | Подп. | Дата | |
| ГИП | | Кучкиндаев К. | | | | Школа |
| Разработал | | Карибай М | | | | |
| Н.контроль | | Атамбаев И. | | | | Разрез 1-1, Разрез 2-2 (демонтажные работы) |

| Стадия | Лист | Листов |
|---|---|---|
| РП | 8 | |

ТОО"Корпорация Асыл-Строй" г.Шымкент 2021г.

Согласовано

Взам. инв. №

Подп. и дата

Инв. № подл.

Копировал

А3

## Фасад 1-13

## Фасад 13-1

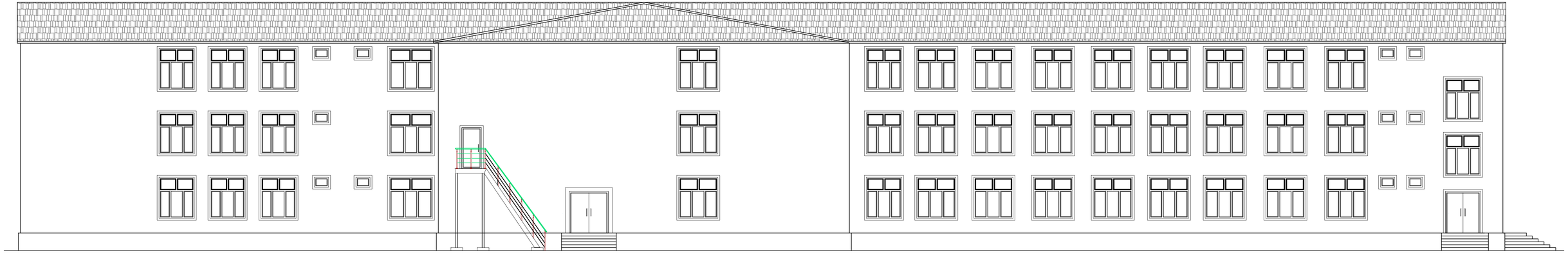

Согласовано

Взам. инв. №

Подп. и дата

Инв. № подл.

| Изм. | Кол. уч. | Лист | № док. | Подп. | Дата | 49-2021-АС | | |
|---|---|---|---|---|---|---|---|---|
| | | | | | | «Капитальный ремонт здания ГКУ «Общеобразовательная Аккистауская средняя школа» расположенный по адресу: Атырауская область, Исатайский район, с. Аккистау, улица Д. Абилхайрова 1А». | | |
| ГИП | | Кучкинбаев К. | | | | Школа | Стадия | Лист | Листов |
| Разработал | | Карибай М | | | | | РП | 9 | |
| Н.контроль | | Атанбаев И. | | | | Фасад 1-13, Фасад 13-1 (демонтажные работы) | ТОО"Корпорация Асыл-Строй" г.Шымкент 2021г. | | |

Копировал

А2

Фасад А-3

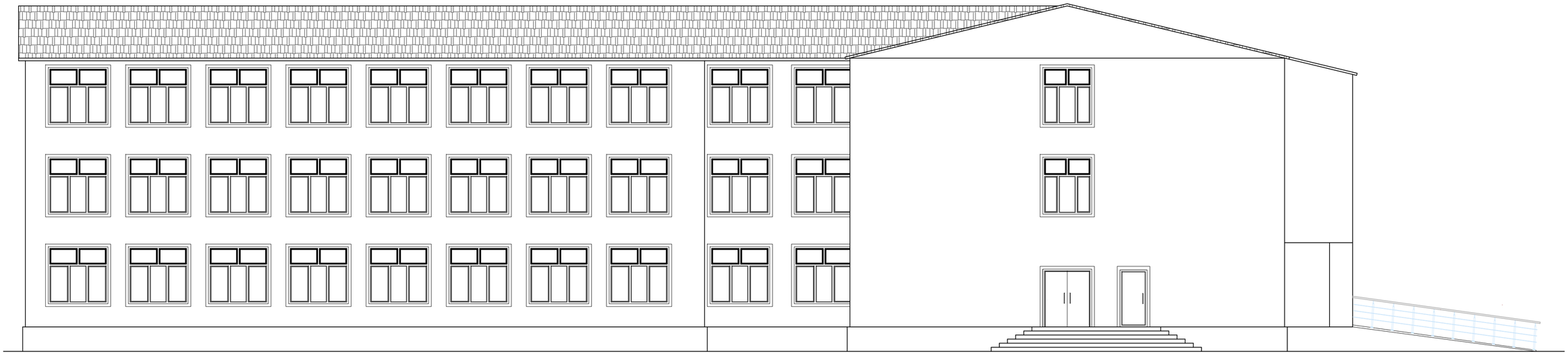

Фасад 3-А

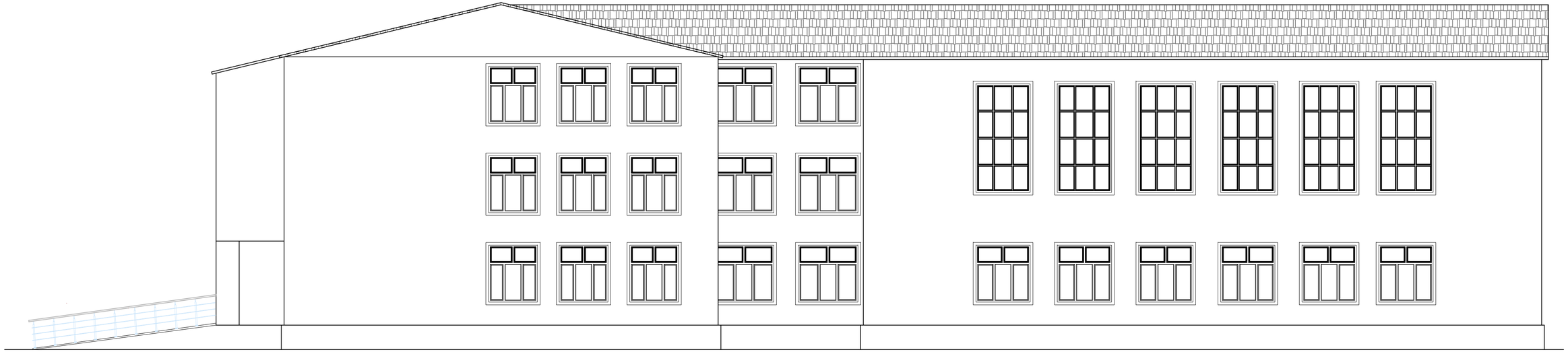

Согласовано

Взам. инв. №

Подп. и дата

Инв. № подл.

| Изм. | Кол. уч. | Лист | № док. | Подп. | Дата |
|---|---|---|---|---|---|
| ГИП | | Кучкиндаев К. | | | |
| Разработал | | Карибай М | | | |
| Н.контроль | | Атамбаев И. | | | |

49-2021-АС

«Капитальный ремонт здания ГКУ «Общеобразовательная Аккистауская средняя школа» расположенный по адресу: Атырауская область, Исатайский район, с. Аккистау, улица Д. Абилхайрова 1А».

Школа

| Стадия | Лист | Листов |
|---|---|---|
| РП | 10 | |

Фасад А-3, Фасад 3-А (демонтажные работы)

ТОО"Корпорация Асыл-Строй" г.Шымкент 2021г.

Копировал

А2

## Экспликация полов ( демонтажные работы).

| Номер помещения | Тип пола | Схема пола или тип пола по серии 2.244-1 в.6 | Данные элементов пола (наименование, толщина основания и др.) мм | Площадь пола по блокам, м2 |
|---|---|---|---|---|
| на отм. 0,000 | | | | |
| | 1 | 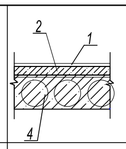 | 1. Линолеум - многослойный-5мм (дем.100%)<br>2. Стяжка из цементно-песчаного р-раМ150 (Демон. 100%)<br>3. Подстилающий слой: стяжка из цементно -песчаного раствора М150 - 20мм (сущ.)<br>4.Железобетонная плита перекрытия -220мм | 717,24 |
| | | | Демонтаж деревянных плинтусов п.м. | 511,17 |
| | 2 | 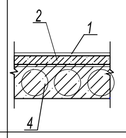 | 1. Мозаично-бетоные кл. В.20 (Демон. 100%)<br>2.Стяжка из цемнтно-песчаного р-раМ150 (Демон. 100%)<br>3.Подстилающий слой: стяжка из цементно -песчаного раствора М150 - 20мм (сущ.)<br>4.Железобетонная плита перекрытия -220мм | 49,59 |
| | | | Демонтаж бетонных плинтусов п.м. | 45,8 |
| | 3 | 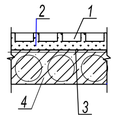 | 1. Покрытие пола - керамические плитки ГОСТ 6787-89 -11мм (Демон. 100%)<br>2. Стяжка из цемнтно-песчаного р-раМ150 (Демон. 100%)<br>3. Подстилающий слой: стяжка из цементно -песчаного раствора М150 - 20мм (сущ.)<br>4.Железобетонная плита перекрытия -220мм | 589,26 |
| | | | Демонтаж бетонных плинтусов п.м. | 352,09 |
| на отм. +3,300 | | | | |
| | 1 | 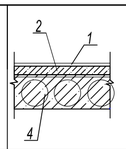 | 1. Линолеум - многослойный-5мм (дем.100%)<br>2. Стяжка из цемнтно-песчаного р-раМ150 (Демон. 100%)<br>3. Подстилающий слой: стяжка из цементно -песчаного раствора М150 - 20мм (сущ.)<br>4.Железобетонная плита перекрытия -220мм | 818,05 |
| | | | Демонтаж деревянных плинтусов п.м. | 490,18 |
| | 2 | 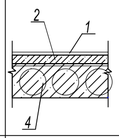 | 1. Мозаично-бетоные кл. В.20 (Демон. 100%)<br>2.Стяжка из цемнтно-песчаного р-раМ150 (Демон. 100%)<br>3.Подстилающий слой: стяжка из цементно -песчаного раствора М150 - 20мм (сущ.)<br>4.Железобетонная плита перекрытия -220мм | 49,59 |
| | | | Демонтаж бетонных плинтусов п.м. | 45,8 |
| | 3 | 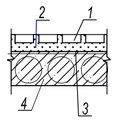 | 1. Покрытие пола - керамические плитки ГОСТ 6787-89 -11мм (Демон. 100%)<br>2. Стяжка из цемнтно-песчаного р-раМ150 (Демон. 100%)<br>3. Подстилающий слой: стяжка из цементно -песчаного раствора М150 - 20мм (сущ.)<br>4.Железобетонная плита перекрытия -220мм | 347,89 |
| | | | Демонтаж бетонных плинтусов п.м. | 249,88 |
| на отм. +6,600 | | | | |
| | 1 | 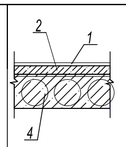 | 1. Линолеум - многослойный-5мм (дем.100%)<br>2. Стяжка из цемнтно-песчаного р-раМ150 (Демон. 100%)<br>3. Подстилающий слой: стяжка из цементно -песчаного раствора М150 - 20мм (сущ.)<br>4.Железобетонная плита перекрытия -220мм | 302,67 |
| | | | Демонтаж деревянных плинтусов п.м. | 293,32 |
| | 2 | 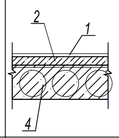 | 1. Мозаично-бетоные кл. В.20 (Демон. 100%)<br>2.Стяжка из цемнтно-песчаного р-раМ150 (Демон. 100%)<br>3.Подстилающий слой: стяжка из цементно -песчаного раствора М150 - 20мм (сущ.)<br>4.Железобетонная плита перекрытия -220мм | 49,59 |
| | | | Демонтаж бетонных плинтусов п.м. | 45,8 |
| | 3 | 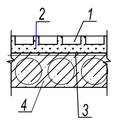 | 1. Покрытие пола - керамические плитки ГОСТ 6787-89 -11мм (Демон. 100%)<br>2. Стяжка из цемнтно-песчаного р-раМ150 (Демон. 100%)<br>3. Подстилающий слой: стяжка из цементно -песчаного раствора М150 - 20мм (сущ.)<br>4.Железобетонная плита перекрытия -220мм | 326,67 |
| | | | Демонтаж бетонных плинтусов п.м. | 231,51 |

## Ведомость демонтажных работ

| № п/п | Обозначение № помещений. | Наименование работ | Ед. изм. | Кол-во | Примечание |
|---|---|---|---|---|---|
| 1 | Ш | Очистка поверхности внутренних стен от старой краски | $м^2$ | 10731,0 | |
| | | Демонтаж облицовки стен из керамических плиток | $м^2$ | 600,00 | |
| 2 | И | Зачистка потолков от известковой покраски | $м^2$ | 4928,0 | |
| 3 | Откосы | Отбивка штукатурки оконных и дверных внутренних откосов. | п.м. / $м^2$ | 104,7 / 39,78 | |
| 4 | Перегородки | Демонтаж перегородок из кирпичной кладки толщ 120мм | $м^3$ | 11,6 | |
| 5 | Дн-1 | Демонтаж наружных дверных блоков ДГ2100-1800 | шт. | 1 | ПВХ |
| 6 | Дн-2 | Демонтаж наружных дверных блоков ДГ2100-1200 | шт. | 2 | ПВХ |
| 7 | Дн-3 | Демонтаж наружных дверных блоков ДГ2100-2000 | шт. | 2 | дерево |
| 8 | Дн-4 | Демонтаж наружных дверных блоков ДГ2100-900 | шт. | 1 | метал. |
| 9 | Д-1 | Демонтаж внутренних дверных блоков ДГ2100-1500 | шт. | 1 | дерево |
| 10 | Д-2 | Демонтаж внутренних дверных блоков ДГ2100-900 | шт. | 57 | дерево |
| 11 | Д-3 | Демонтаж внутренних дверных блоков ДГ2100-900 | шт. | 29 | ПВХ |
| 12 | Д-4 | Демонтаж внутренних дверных блоков ДГ2100-1200 | шт. | 5 | ПВХ |
| 13 | Д-5 | Демонтаж внутренних дверных блоков ДГ2100-1200 | шт. | 1 | дерево |
| 14 | Ок-1 | Демонтаж оконных блоков 2200-2100(h) | шт. | 7 | ПВХ |
| 15 | ОК-2 | Демонтаж оконных блоков 2000-2100(h) | шт. | 6 | ПВХ |
| 16 | Ок-3 | Демонтаж оконных блоков 4400-1800(h) | шт. | 6 | стеклоблок |
| 17 | Ок-4 | Демонтаж оконных блоков 2000-4100(h) | шт. | 6 | ПВХ |
| 18 | | Демонтаж старой отмостки | м2 | 290,0 | |
| 19 | | Демонтаж покрытия кровли из волнистых асбесто-цементных листов | м2 | 2250,0 | |
| 20 | | Демонтаж деревянных конструкции кровли | м2 | 2250,0 | |
| 21 | | Демонтаж фронтона из кирпича толщиной 250 мм | м3 | 22,26 | |
| 22 | | Отбивка штукатурки цоколя, очистка от грязи | м2 | 290,0 | |
| 23 | | | | | |
| 24 | | | | | |

## Экспликация пола спортзала ( демонтажные работы)

| Номер помещения | Тип пола | Схема пола или тип пола по серии 2.244-1 в.6 | Данные элементов пола (наименование, толщина основания и др.) мм | Площадь пола по блокам, м2 |
|---|---|---|---|---|
| на отм. +3,300 | | | | |
| 31 | 4 | 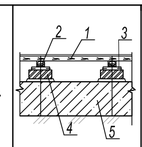 | 1. Покрытие пола-доски ДП-35 (дем.100%)<br>2. Лага 100х50, пролет лаг 500мм (дем100%)<br>3. Прокладки из доски 150х25х200 по 2 слоям пергамина (дем.100%.)<br>4. Кирпичный столбик 250х75х250 на це-ментно-песчаном растворе М25 дем.100%)<br>5. Подстилающий слой: бетон класса В7,5-80мм (сущ.) | 272,78 |
| | | | Демонтаж деревянных плинтусов п.м. | 63,24 |

Согласовано

Взам. инв. №

Подп. и дата

Инв. № подл.

| Изм. | Кол. уч. | Лист | № док. | Подп. | Дата |
|---|---|---|---|---|---|
| ГИП | | Кучкинбаев К. | | | |
| Разработал | | Карибай М | | | |
| Н.контроль | | Атамбаев И. | | | |

49-2021-АС

«Капитальный ремонт здания ГКУ «Общеобразовательная Аккистауская средняя школа» расположенный по адресу: Атырауская область, Исатайский район, с. Аккистау, улица Д. Абилхайрова 1А».

Школа

| Стадия | Лист | Листов |
|---|---|---|
| РП | 11 | |

Ведомость демонтажных работ

ТОО"Корпорация Асыл-Строй" г.Шымкент 2021г.

Копировал

А2

## Экспликация помещений на отм. -2.400

| Номер поме-щения | Наименование | Площадь помещения м2 | Кат. поме-щения |
|---|---|---|---|
| 1 | Насосная | 10,54 | |
| 2 | Электрощитовая | 7,94 | |

## План на отм. -2,400

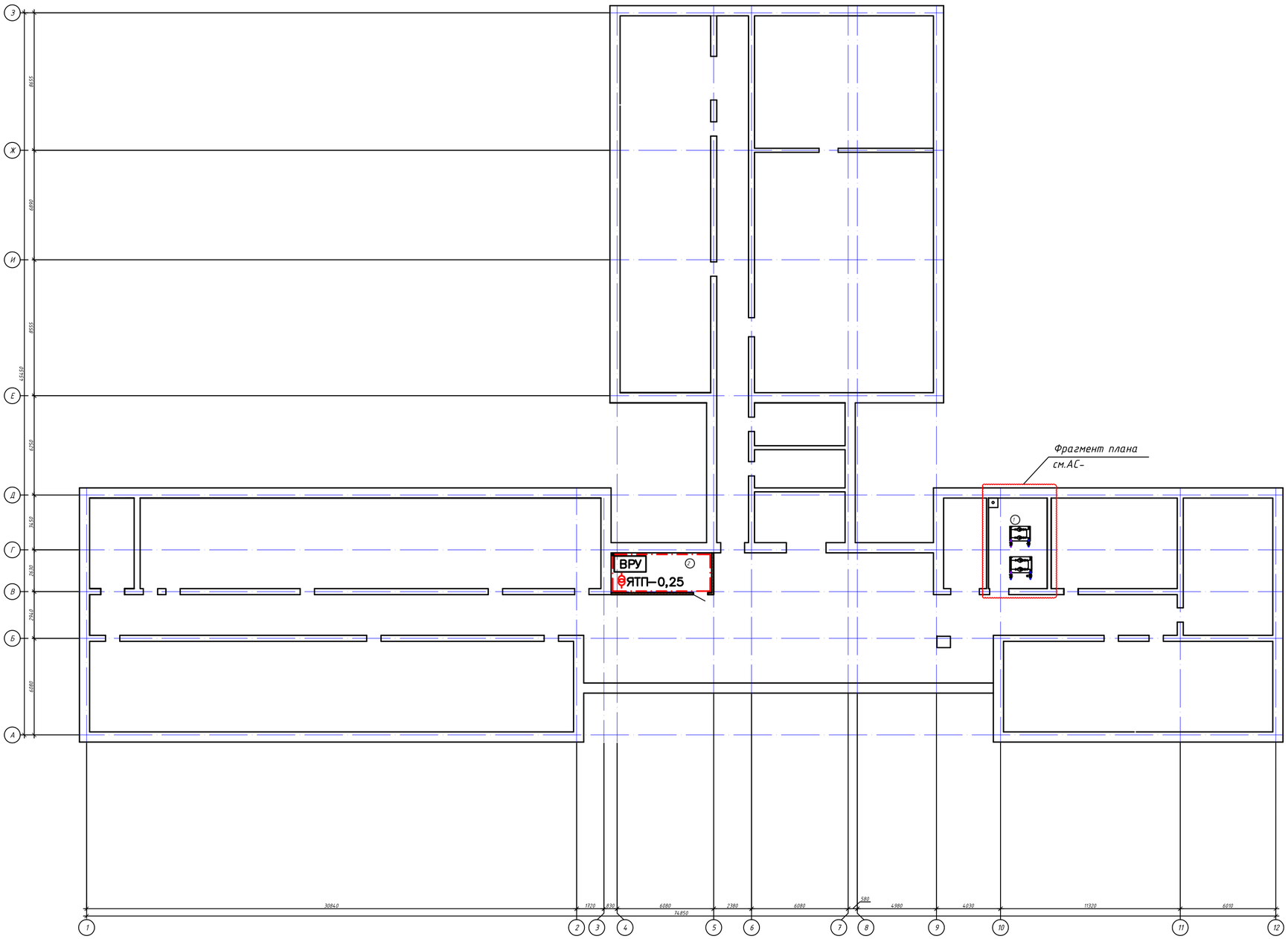


## Условные обозначения

Монтируемая перегородка из кирпича толщиной 120 мм

### Примечания:

1. Общие данные смотри лист Ас-1

| Изм. | Кол. уч. | Лист | № док. | Подп. | Дата | 49-2021-АС | | |
|---|---|---|---|---|---|---|---|---|
| | | | | | | «Капитальный ремонт здания ГКУ «Общеобразовательная Аккистауская средняя школа» расположенный по адресу: Атырауская область, Исатайский район, с. Аккистау, улица Д. Абилхайрова 1А». | | |
| ГИП | | Кучкиндаев К. | | | | Школа | Стадия | Лист | Листов |
| Разработал | | Карибай М | | | | | РП | 12 | |
| Н.контроль | | Атамбаев И. | | | | План на отм. -2.400 (монтажные работы) | ТОО"Корпорация Асыл-Строй" г.Шымкент 2021г. | | |

Согласовано

Взам. инв. №

Подп. и дата

Инв. № подл.

Копировал

А2

## План на отм. 0,000

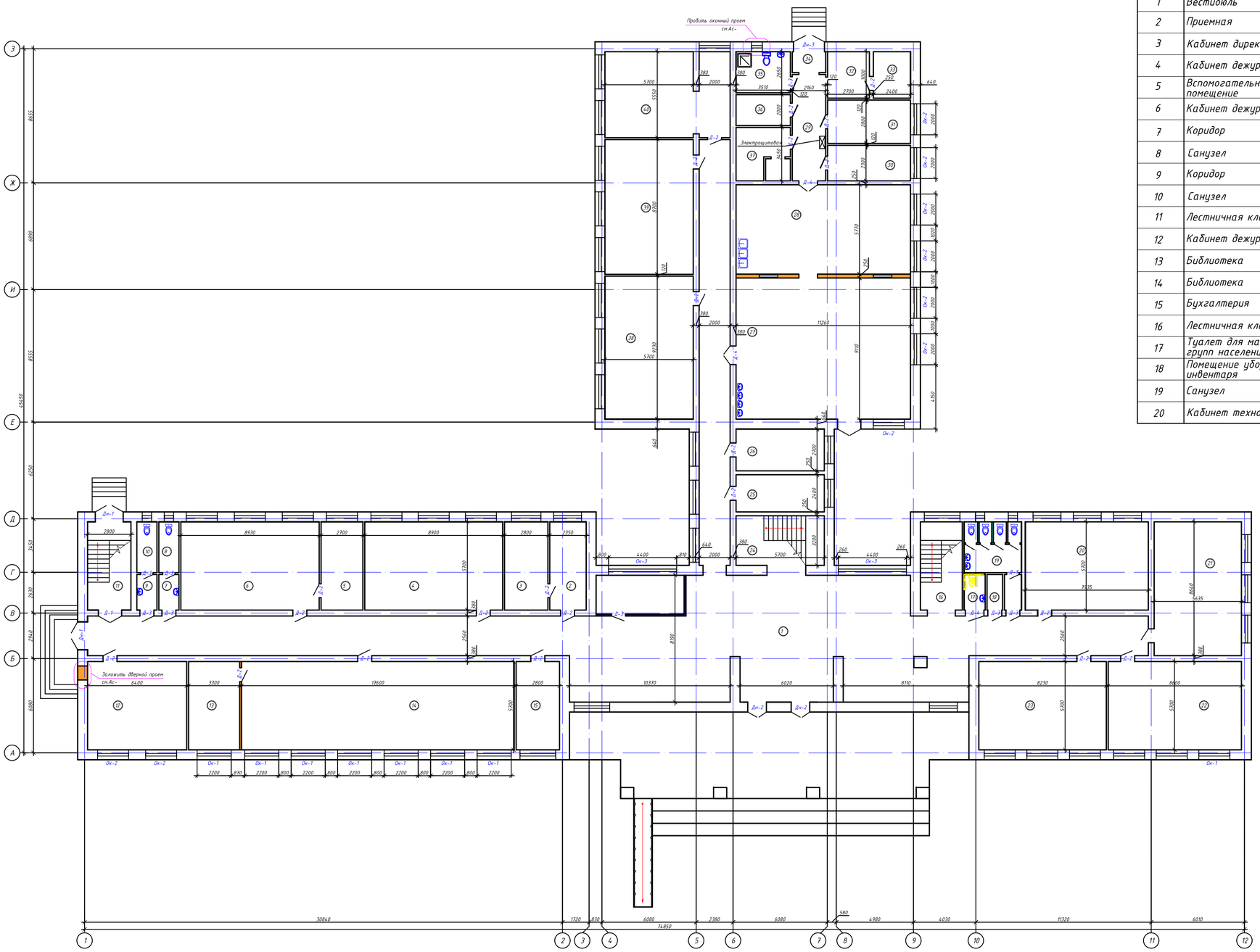


## Экспликация помещений на отм. 0.000

| Номер помещения | Наименование | Площадь помещения м2 | Кат. помещения | Номер помещения | Наименование | Площадь помещения м2 | Кат. помещения |
|---|---|---|---|---|---|---|---|
| 1 | Вестибюль | 357,15 | | 21 | Кабинет дежурных классов | 48,68 | |
| 2 | Приемная | 13,39 | | 22 | Кабинет дежурных классов | 49,02 | |
| 3 | Кабинет директора | 15,96 | | 23 | Кабинет начальных классов | 46,91 | |
| 4 | Кабинет дежурных классов | 50,73 | | 24 | Лестничная клетка | 18,24 | |
| 5 | Вспомогательное помещение | 15,39 | | 25 | Медпункт | 13,68 | |
| 6 | Кабинет дежурных классов | 50,90 | | 26 | Кабинет дефектолога | 15,39 | |
| 7 | Коридор | 2,99 | | 27 | Столовая | 136,58 | |
| 8 | Санузел | 4,26 | | 28 | Кухня | 30,96 | |
| 9 | Коридор | 2,99 | | 29 | Коридор | 14,83 | |
| 10 | Санузел | 4,26 | | 30 | Склад хлебобулочных изделий | 12,30 | |
| 11 | Лестничная клетка | 15,96 | | 31 | Холодильная камера | 14,98 | |
| 12 | Кабинет дежурных классов | 36,48 | | 32 | Овощной склад | 8,1 | |
| 13 | Библиотека | 18,81 | | 33 | Склад сухих продуктов | 7,2 | |
| 14 | Библиотека | 100,32 | | 34 | Тамбур | 2,91 | |
| 15 | Бухгалтерия | 15,96 | | 35 | Санузел | 9,30 | |
| 16 | Лестничная клетка | 15,39 | | 36 | Гардеробная | 7,02 | |
| 17 | Туалет для маломобильных групп населения | 3,12 | | 37 | Сервировочная | 12,10 | |
| 18 | Помещение уборного инвентаря | 2,3 | | 38 | Кабинет дежурных классов | 52,61 | |
| 19 | Санузел | 14,66 | | 39 | Кабинет дежурных классов | 49,59 | |
| 20 | Кабинет технологии | 45,22 | | 40 | Кабинет дежурных классов | 31,63 | |

## Условные обозначения

Монтируемая перегородка из кирпича толщиной 120 мм

Монтируемая перегородка из гипсокартона толщиной 120 мм

## Примечания:

1. Общие данные смотри лист Ас-1

Согласовано

Взам. инв. №

Подп. и дата

Инв. № подл.

| Изм. | Кол. уч. | Лист | № док. | Подп. | Дата |
|---|---|---|---|---|---|
| ГИП | | Кучкинбаев К | | | |
| Разработал | | Карибай М | | | |
| Н.контроль | | Атамбаев И. | | | |

49-2021-АС

«Капитальный ремонт здания ГКУ «Общеобразовательная Аккистауская средняя школа» расположенный по адресу: Атырауская область, Исатайский район, с. Аккистау, улица Д. Абилхайрова 1А».

Школа

| Стадия | Лист | Листов |
|---|---|---|
| РП | 13 | |

План на отм. 0.000
(монтажные работы)

ТОО"Корпорация Асыл-Строй"
г.Шымкент 2021г.

Копировал

А2

## План на отм. +3,300

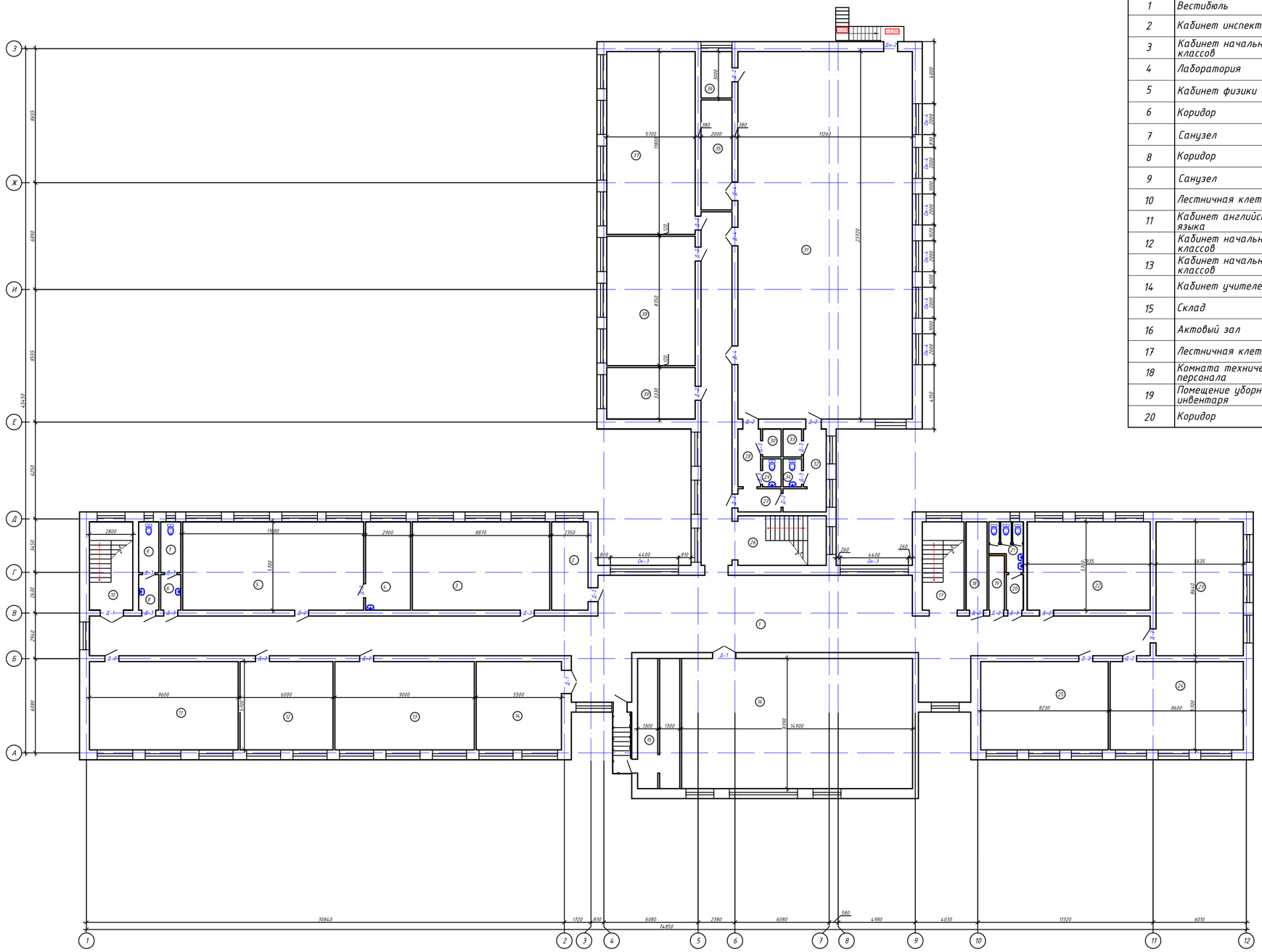

## Экспликация помещений на отм. +3.300

| Номер помещения | Наименование | Площадь помещения м2 | Кат. помещения | Номер помещения | Наименование | Площадь помещения м2 | Кат. помещения |
|---|---|---|---|---|---|---|---|
| 1 | Вестибюль | 293,32 | | 21 | Санузел | 5,91 | |
| 2 | Кабинет инспектора | 13,39 | | 22 | Кабинет начальных классов | 45,22 | |
| 3 | Кабинет начальных классов | 50,55 | | 23 | Кабинет математики | 48,68 | |
| 4 | Лаборатория | 16,53 | | 24 | Кабинет русского языка и литературы | 49,02 | |
| 5 | Кабинет физики | 66,57 | | 25 | Кабинет химии | 46,91 | |
| 6 | Коридор | 2,99 | | 26 | Лестничная клетка | 18,24 | |
| 7 | Санузел | 4,26 | | 27 | Коридор | 4,18 | |
| 8 | Коридор | 2,99 | | 28 | Женская раздевалка | 5,48 | |
| 9 | Санузел | 4,26 | | 29 | Туалет | 2,16 | |
| 10 | Лестничная клетка | 15,96 | | 30 | Душевая | 2,16 | |
| 11 | Кабинет английского языка | 54,72 | | 31 | Спортивный зал | 267,08 | |
| 12 | Кабинет начальных классов | 34,2 | | 32 | Мужская раздевалка | 9,81 | |
| 13 | Кабинет начальных классов | 51,3 | | 33 | Душевая | 2,16 | |
| 14 | Кабинет учителей | 31,35 | | 34 | Туалет | 2,16 | |
| 15 | Склад | 22,82 | | 35 | Склад спортивного инвентаря | 14,,2 | |
| 16 | Актовый зал | 125,01 | | 36 | Кабинет учителей | 6,00 | |
| 17 | Лестничная клетка | 15,39 | | 37 | Кабинет самопознания | 67,26 | |
| 18 | Комната технического персонала | 7,75 | | 38 | Кабинет начальной военной подготовки | 47,59 | |
| 19 | Помещение уборного инвентаря | 3,52 | | 39 | Оружейная | 18,98 | |
| 20 | Коридор | 2,53 | | | | | |

## Условные обозначения

Монтируемая перегородка из кирпича толщиной 120 мм

### Примечания:

1. Общие данные смотри лист Ас-1

Согласовано

Взам. инв. №

Подп. и дата

Инв. № подл.

| Изм. | Кол. уч. | Лист | № док. | Подп. | Дата |
|---|---|---|---|---|---|
| ГИП | | Кучкинбаев К. | | | |
| Разработал | | Карибай М | | | |
| Н.контроль | | Атамбаев И. | | | |

49-2021-АС

«Капитальный ремонт здания ГКУ «Общеобразовательная Аккистауская средняя школа» расположенный по адресу: Атырауская область, Исатайский район, с. Аккистау, улица Д. Абилхайрова 1А».

Школа

| Стадия | Лист | Листов |
|---|---|---|
| РП | 14 | |

План на отм. +3.300
(монтажные работы)

ТОО"Корпорация Асыл-Строй"
г.Шымкент 2021г.

Копировал

А2

## План на отм. +6,600

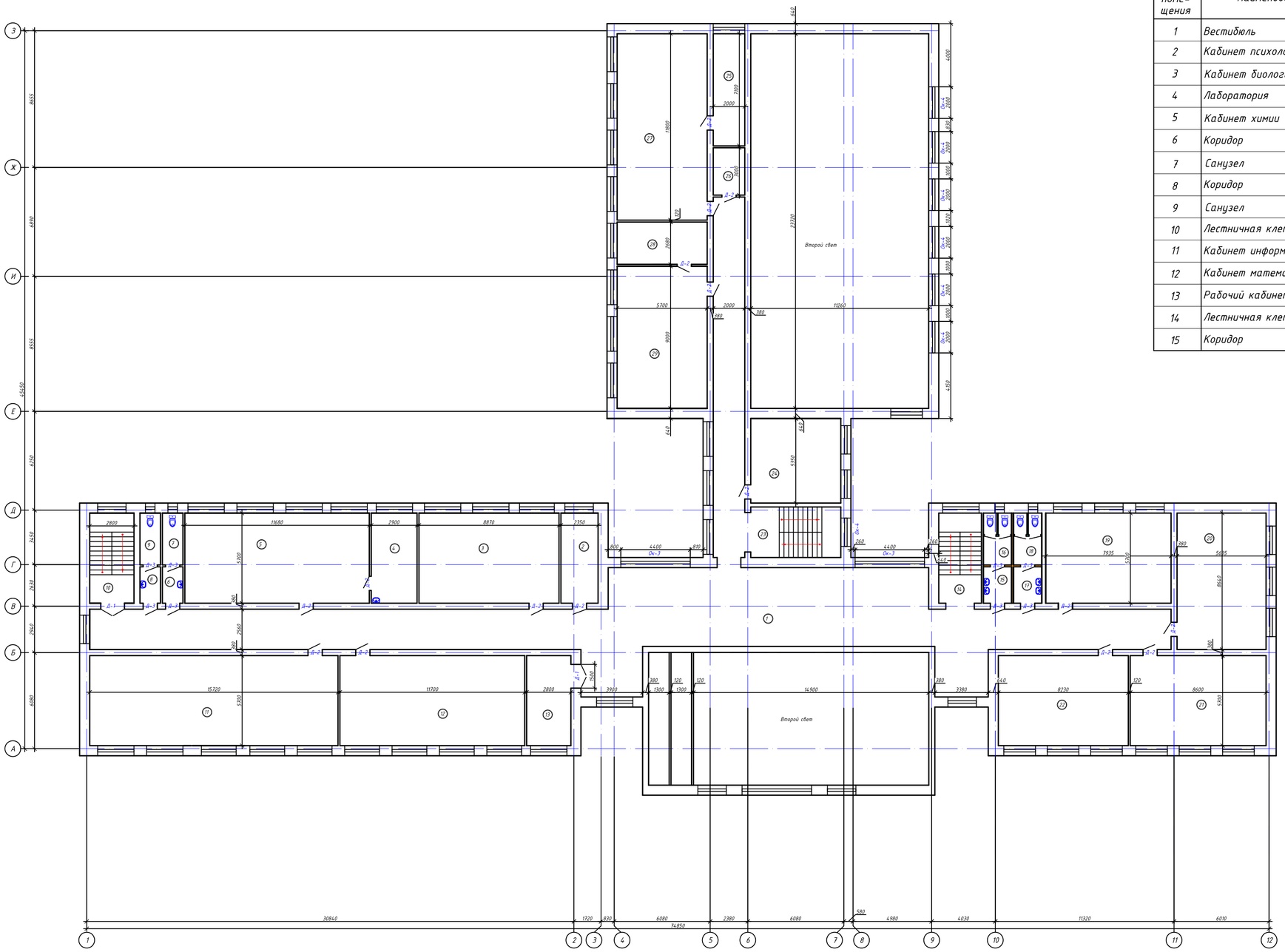


## Экспликация помещений на отм. +6.600

| Номер помещения | Наименование | Площадь помещения м2 | Кат. помещения | Номер помещения | Наименование | Площадь помещения м2 | Кат. помещения |
|---|---|---|---|---|---|---|---|
| 1 | Вестибюль | 293,32 | | 16 | Санузел | 5,87 | |
| 2 | Кабинет психолога | 13,39 | | 17 | Коридор | 4,11 | |
| 3 | Кабинет биологии | 50,55 | | 18 | Санузел | 5,87 | |
| 4 | Лаборатория | 16,53 | | 19 | Кабинет информатики | 45,22 | |
| 5 | Кабинет химии | 66,57 | | 20 | Кабинет географии | 48,68 | |
| 6 | Коридор | 2,99 | | 21 | Кабинет казахского языка | 49,02 | |
| 7 | Санузел | 4,26 | | 22 | Кабинет казахской литературы | 46,91 | |
| 8 | Коридор | 2,99 | | 23 | Лестничная клетка | 18,24 | |
| 9 | Санузел | 4,26 | | 24 | Кабинет технологии | 30,49 | |
| 10 | Лестничная клетка | 15,96 | | 25 | Вспомогательное помещение | 14,2 | |
| 11 | Кабинет информатики | 89,60 | | 26 | Склад уборного инвентаря | 6,00 | |
| 12 | Кабинет математики | 66,69 | | 27 | Кабинет биологии | 67,26 | |
| 13 | Рабочий кабинет | 15,96 | | 28 | Вспомогательное помещение | 15,27 | |
| 14 | Лестничная клетка | 15,39 | | 29 | Кабинет истории | 51,3 | |
| 15 | Коридор | 4,11 | | | | | |

## Условные обозначения

Монтируемая перегородка из кирпича толщиной 120 мм

## Примечания:

1. Общие данные смотри лист Ас-1

Согласовано

Взам. инв. №

Подп. и дата

Инв. № подл.

| Изм. | Кол. уч. | Лист | № док. | Подп. | Дата |
|---|---|---|---|---|---|

49-2021-АС

«Капитальный ремонт здания ГКУ «Общеобразовательная Аккистауская средняя школа» расположенный по адресу: Атырауская область, Исатайский район, с. Аккистау, улица Д. Абилхайрова 1А».

| | | |
|---|---|---|
| ГИП | Кучкиндаев К | |
| Разработал | Карибай М | |
| Н.контроль | Атамбаев И. | |

Школа

| Стадия | Лист | Листов |
|---|---|---|
| РП | 15 | |

План на отм. +6.600 (монтажные работы)

ТОО"Корпорация Асыл-Строй" г.Шымкент 2021г.

Копировал

А2

## Фасад 1-13

## Фасад 13-1

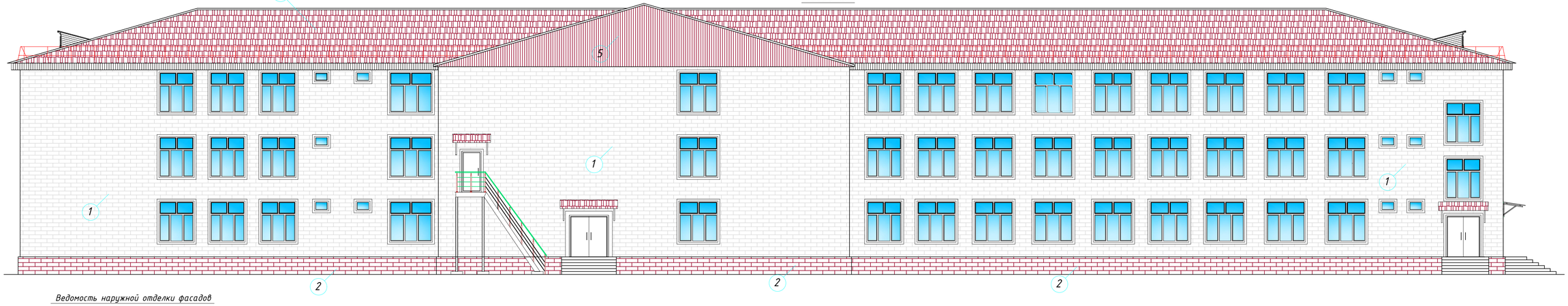


### Ведомость наружной отделки фасадов

| Поз. | Элемент фасада | Тип отделки | Цвет | Площадь м2 | Примеч. |
|---|---|---|---|---|---|
| 1 | Наружные стены | Обшивка полифасадом | | 2480,0 | |
| 2 | Цоколь | Обшивка полифасадом | RAL 3009 Красная окись | 290,0 | |
| 3 | Кровля | Металлочерепица "Монтеррей" | | 2250,0 | |
| 4 | Фронтон | Обшивка металлосайдингом | | 32,72 | |
| 5 | Колонны | Обшивка металлосайдингом | | 42,08 | |
| | Наружные двери | Металлические утепленные | Темные тона | | |

Согласовано

Взам. инв. №

Подп. и дата

Инв. № подл.

| Изм. | Кол. уч. | Лист | № док. | Подп. | Дата |
|---|---|---|---|---|---|
| ГИП | | Кучкиндаев К. | | | |
| Разработал | | Карибай М | | | |
| Н.контроль | | Атамбаев И. | | | |

49-2021-АС

«Капитальный ремонт здания ГКУ «Общеобразовательная Аккистауская средняя школа» расположенный по адресу: Атырауская область, Исатайский район, с. Аккистау, улица Д. Абилхайрова 1А».

Школа

| Стадия | Лист | Листов |
|---|---|---|
| РП | 16 | |

Фасад 1-13, Фасад 13-1 (демонтажные работы)

ТОО"Корпорация Асыл-Строй" г.Шымкент 2021г.

Копировал

А2

## Фасад А-З

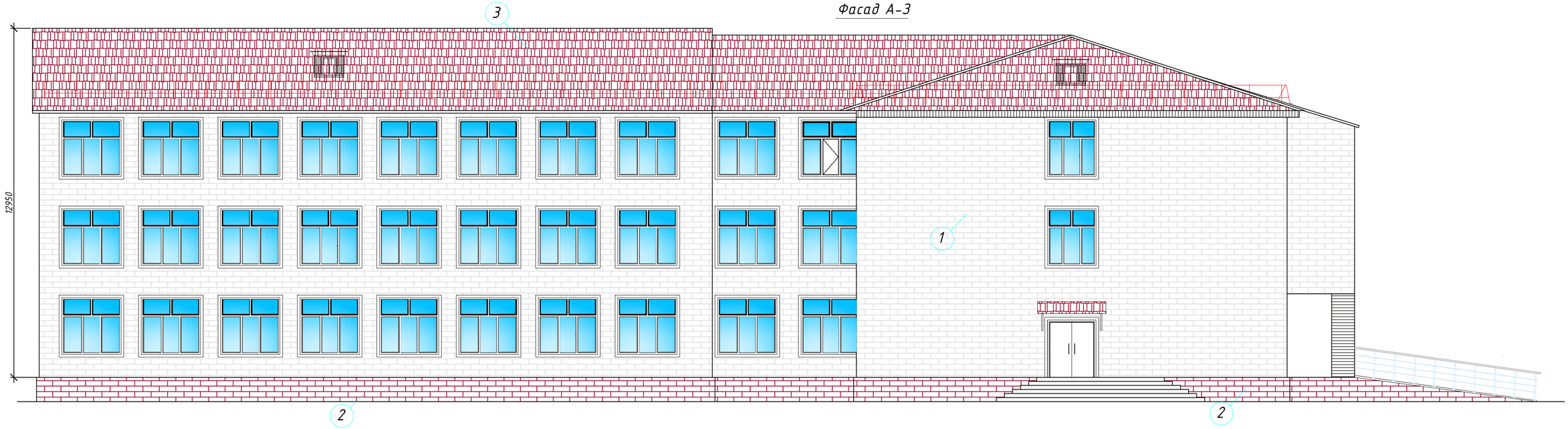


## Фасад З-А

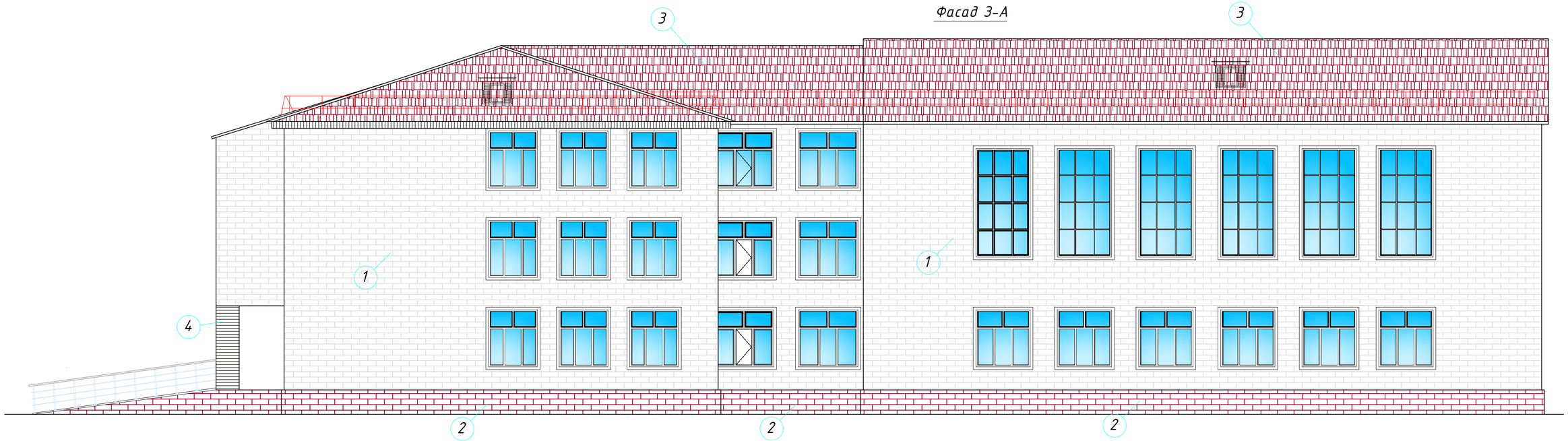


Согласовано

Взам. инв. №

Подп. и дата

Инв. № подл.

| Изм. | Кол. уч. | Лист | № док. | Подп. | Дата | 49-2021-АС | | |
|---|---|---|---|---|---|---|---|---|
| | | | | | | «Капитальный ремонт здания ГКУ «Общеобразовательная Аккистауская средняя школа» расположенный по адресу: Атырауская область, Исатайский район, с. Аккистау, улица Д. Абилхайрова 1А». | | |
| ГИП | | Кучкиндаев К. | | | | Школа | Стадия | Лист | Листов |
| Разработал | | Карибай М | | | | | РП | 17 | |
| Н.контроль | | Атамбаев И. | | | | Фасад А-З, Фасад З-А (демонтажные работы) | ТОО"Корпорация Асыл-Строй" г.Шымкент 2021г. | | |

Копировал

А2

## Разрез 1 - 1

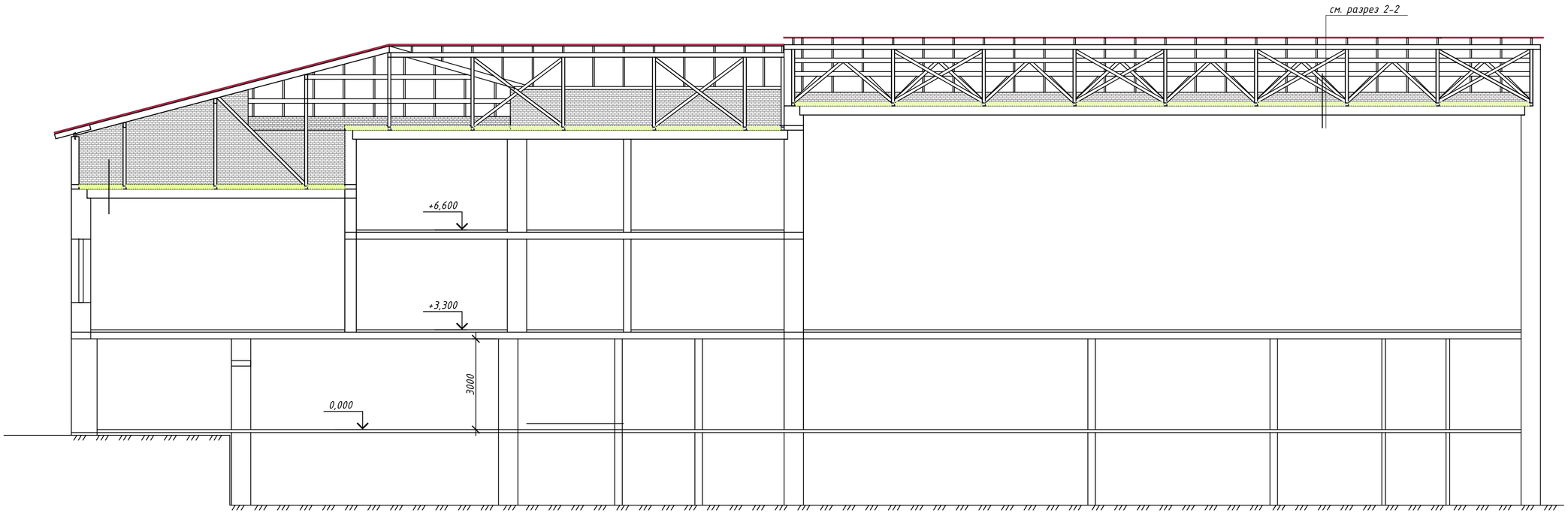


## Разрез 2 - 2

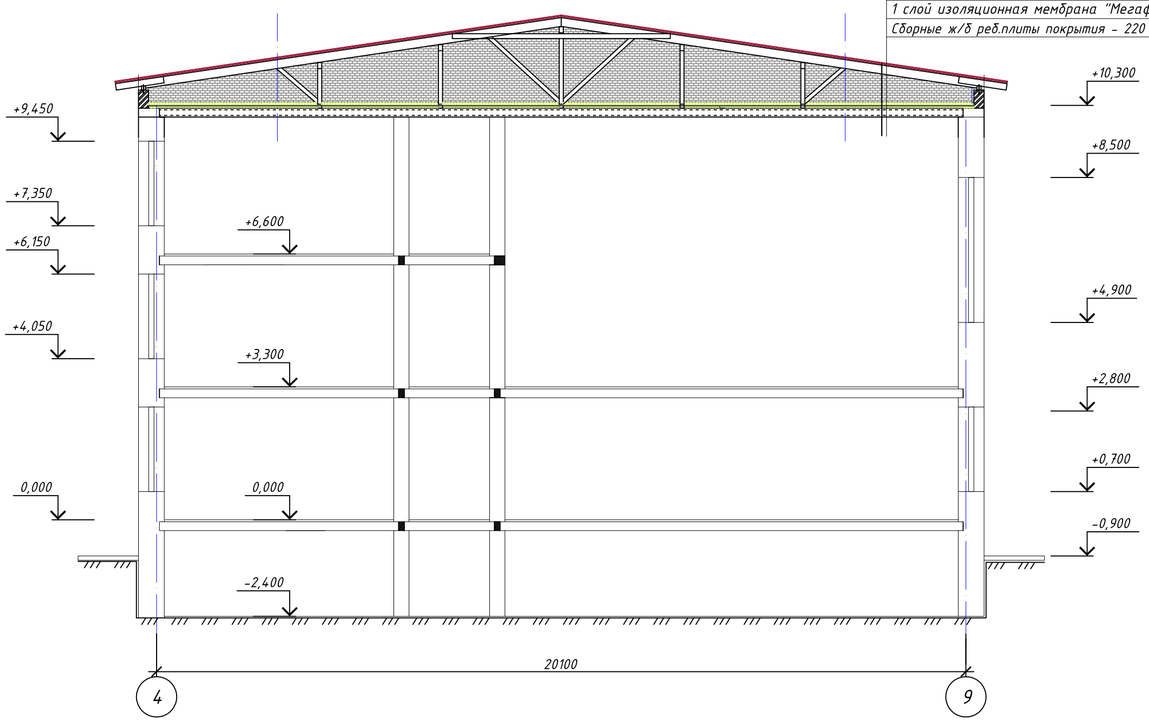


Согласовано

Взам. инв. №

Подп. и дата

Инв. № подл.

| Изм. | Кол. уч. | Лист | № док. | Подп. | Дата | 49-2021-АС | | |
|---|---|---|---|---|---|---|---|---|
| | | | | | | «Капитальный ремонт здания ГКУ «Общеобразовательная Аккистауская средняя школа» расположенный по адресу: Атырауская область, Исатайский район, с. Аккистау, улица Д. Абилхайрова 1А». | | |
| ГИП | | Кучкиндаев К. | | | | Школа | Стадия | Лист | Листов |
| Разработал | | Карибай М | | | | | РП | 18 | |
| Н.контроль | | Атамбаев И. | | | | Разрез 1-1, Разрез 2-2 (монтажные работы) | ТОО"Корпорация Асыл-Строй" г.Шымкент 2021г. | | |

Копировал

А2

# Схема расположения деревянных конструкции кровли

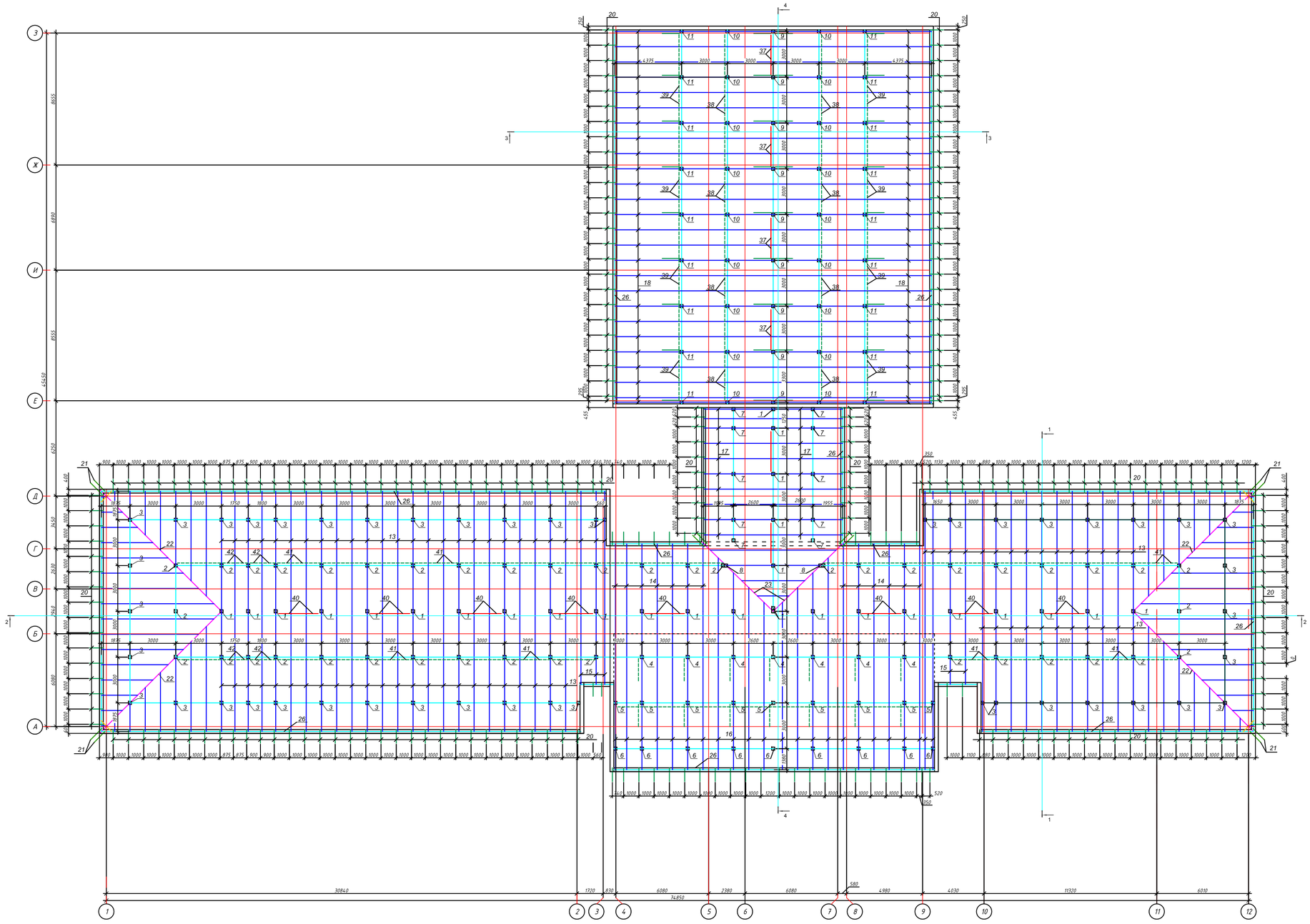

Согласовано

Взам. инв. №

Подп. и дата

Инв. № подл.

| Изм. | Кол. уч. | Лист | № док. | Подп. | Дата |
|---|---|---|---|---|---|
| ГИП | | Кучкинбаев К | | | |
| Разработал | | Карибай М | | | |
| Н.контроль | | Атамбаев И. | | | |

49-2021-АС

«Капитальный ремонт здания ГКУ «Общеобразовательная Аккистауская средняя школа» расположенный по адресу: Атырауская область, Исатайский район, с. Аккистау, улица Д. Абилхайрова 1А».

Школа

| Стадия | Лист | Листов |
|---|---|---|
| РП | 19 | |

Схема расположения деревянных конструкции кровли (монтажные работы)

ТОО"Корпорация Асыл-Строй" г.Шымкент 2021г.

Копировал

А2

## Разрез 1-1

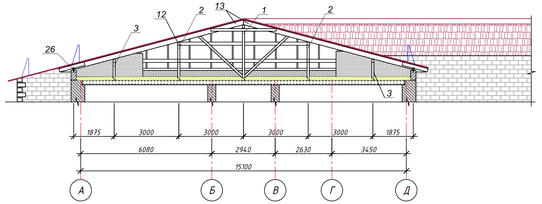


## Разрез 2-2

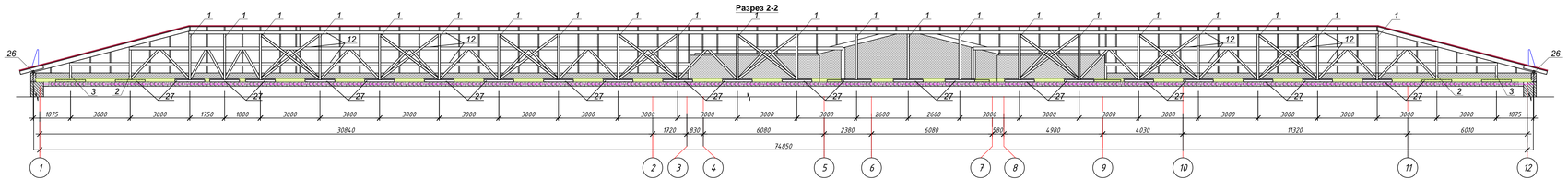


## Разрез 3-3

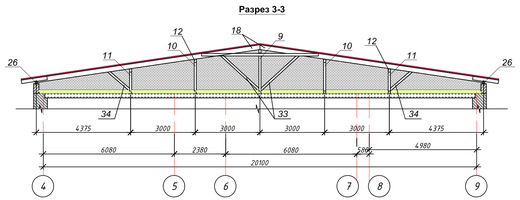


## Разрез 4-4

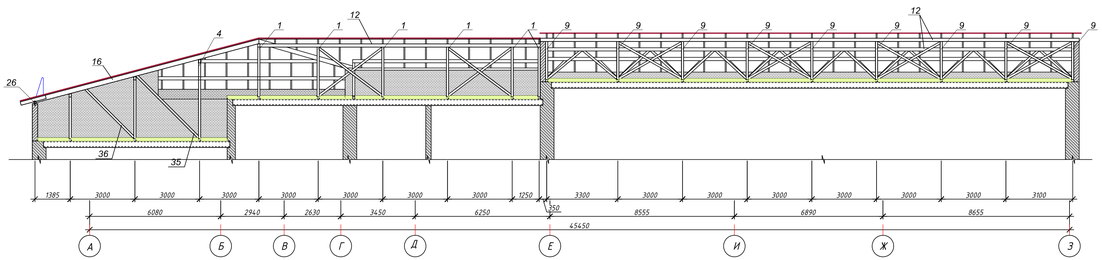


## Спецификация элементов и материалов

| Марка | Обозначение | Наименование | Кол. | Масса ед. кг | Примеч. |
|---|---|---|---|---|---|
| | | Ходовой настил п.м. | 113,88 | 0,00878 | 0,999 м3 |
| 1 | | Доски толщ. 25 мм | 2 | 0,00375 | 0,0075 м3 |
| 2 | | Брус 40х40; L=400 | 2 | 0,00064 | 0,00128 м3 |

## Узел А

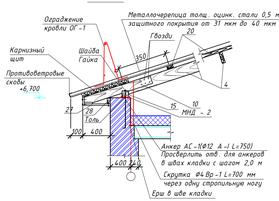


## Узел Б

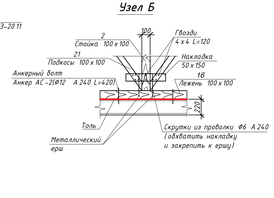


## Узел В

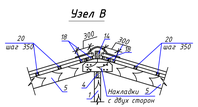


## Узел Г

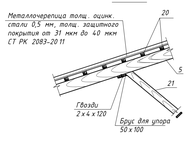


## Узел Д

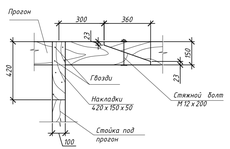


## Узел крепления противоветровой скобы

## Ходовой настил

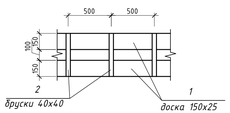


## Противоветровая скоба

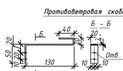


1. Все работы по устройству кровли вести в соответствии с требованиями СНиП РК 3.02-06-2009 "Крыши и кровли", СНиП РК 1.03-05-2011 "Охрана труда и техники безопасности в строительстве", СНиП РК "Пожарная безопасность зданий и сооружений".

2. Деревянные элементы кровли выполнить из древесины хвойных пород 2 сорта влажностью не более 20%, обработать антисептиками и антипиренами согласно требований СНиП РК 2.01-19-2004. Качество огнезащитной обработки должно быть таким, чтобы потеря массы огнезащитной древесины при испытаниях по СТ СЭВ 4686-84 не превышала 25%.

3. Для крепления деревянных элементов кровли между собой использовать специальные оцинкованные гвозди диаметром 3,0 - 4,0 мм и длиной 50-100 мм по ГОСТ 4023-63.

4. Деревянные элементы кровли, опирающиеся на стены, изолировать толью.

5. Коньковые элементы кровли и ендовы выполняется из специальных элементов, поставляемых в комплекте с металлочерепицей

6. Монтаж элементов металлочерепицы вести в соответствии с требованиями инструкции, поставляемой совместно с комплектующими деталями.

| Изм. | Кол. уч. | Лист | № док. | Подп. | Дата | 49-2021-АС | | |
|---|---|---|---|---|---|---|---|---|
| | | | | | | «Капитальный ремонт здания ГКУ «Общеобразовательная Аккистауская средняя школа» расположенной по адресу Атырауская область, Исатайский район, с. Аккистау, улица Д. Абылкайров 1А». | | |
| ГИП | | Кужикбаев | | | | Школа | Стадия | Лист | Листов |
| Разработал | | Кадибай М | | | | | РП | 20 | |
| Н.контроль | | Аманбаев И | | | | Разрез 1-1, 2-2, 3-3, 4-4, узлы (монтажные работы) | ТОО"Корпорация Азия-Строй" г.Шымкент 2021г. | | |

Согласовано

Взам. инв. №

Подп. и дата

Инв. № подл.

Копировал

А2

# План кровли

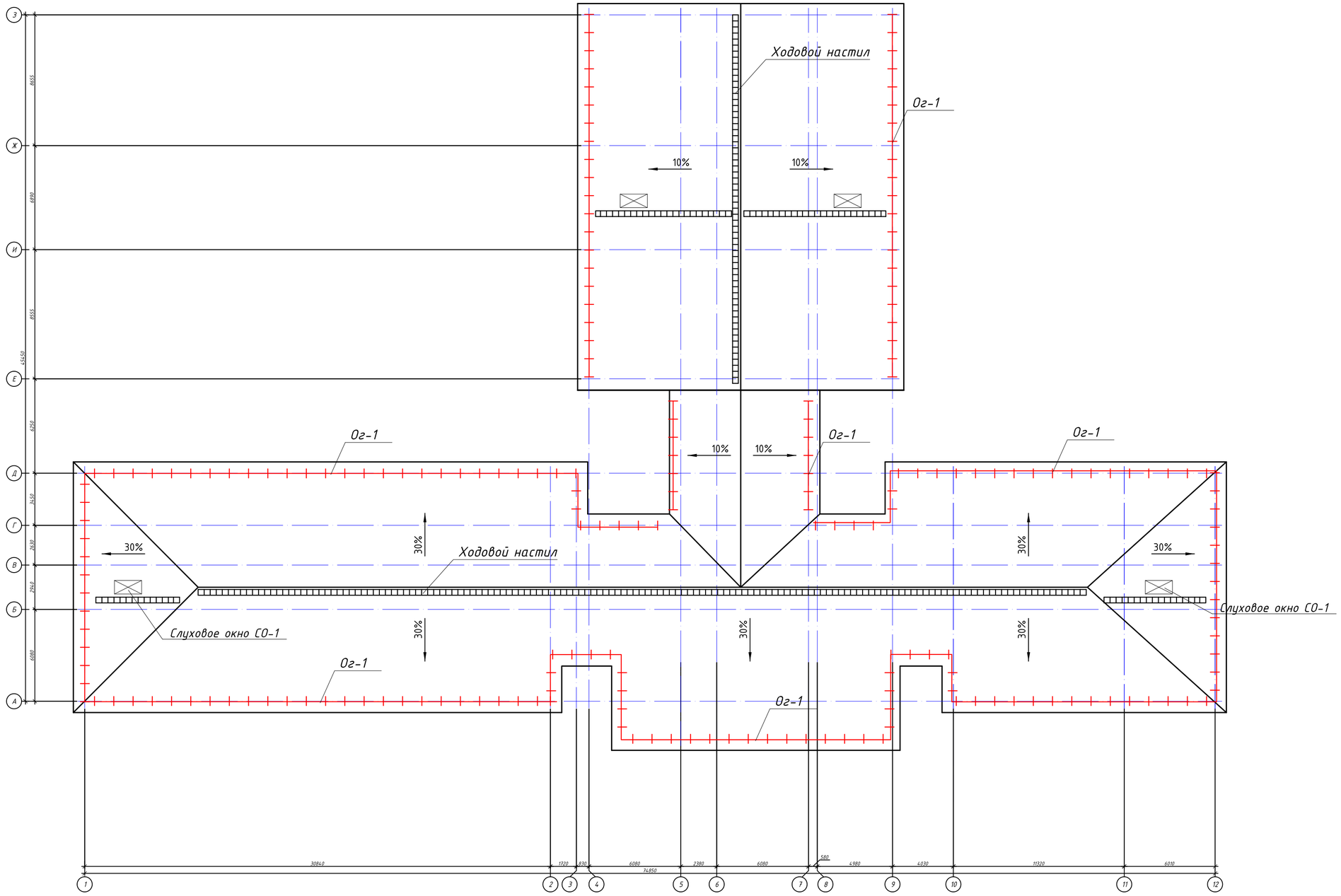


Согласовано

Взам. инв. №

Подп. и дата

Инв. № подл.

| Изм. | Кол. уч. | Лист | № док. | Подп. | Дата |
|---|---|---|---|---|---|
| ГИП | | Кучкинбаев К. | | | |
| Разработал | | Карибай М | | | |
| Н.контроль | | Атамбаев И. | | | |

49-2021-АС

«Капитальный ремонт здания ГКУ «Общеобразовательная Аккистауская средняя школа» расположенный по адресу: Атырауская область, Исатайский район, с. Аккистау, улица Д. Абилхайрова 1А».

Школа

| Стадия | Лист | Листов |
|---|---|---|
| РП | 21 | |

План кровли
(монтажные работы)

ТОО"Корпорация Асыл-Строй"
г.Шымкент 2021г.

Копировал

А2

## Спецификация конструктивных элементов кровли (начало)

| Поз. | Обозначение | Наименование | Кол. шт. | Масса ед. кг | Примеч. |
|---|---|---|---|---|---|
| 1 | ГОСТ 8486-86* Е | Стойка 100х100 L=2310 | 28 | 0,023 | 0,644 $м^3$ |
| 2 | ГОСТ 8486-86* Е | Стойка 100х100 L=1515 | 42 | 0,015 | 0,630 $м^3$ |
| 3 | ГОСТ 8486-86* Е | Стойка 100х100 L=720 | 46 | 0,0072 | 0,331 $м^3$ |
| 4 | ГОСТ 8486-86* Е | Стойка 100х100 L=3480 | 7 | 0,035 | 0,245 $м^3$ |
| 5 | ГОСТ 8486-86* Е | Стойка 100х100 L=2680 | 9 | 0,027 | 0,243$м^3$ |
| 6 | ГОСТ 8486-86* Е | Стойка 100х100 L=1890 | 9 | 0,019 | 0,171 $м^3$ |
| 7 | ГОСТ 8486-86* Е | Стойка 100х100 L=1550 | 10 | 0,0155 | 0,155$м^3$ |
| 8 | ГОСТ 8486-86* Е | Стойка 100х100 L=1615 | 2 | 0,0161 | 0,0322$м^3$ |
| 9 | ГОСТ 8486-86* Е | Стойка 100х100 L=1775 | 9 | 0,018 | 0,162$м^3$ |
| 10 | ГОСТ 8486-86* Е | Стойка 100х100 L=1330 | 18 | 0,0133 | 0,239$м^3$ |
| 11 | ГОСТ 8486-86* Е | Стойка 100х100 L=880 | 18 | 0,0088 | 0,158$м^3$ |
| 12 | ГОСТ 8486-86* Е | Прогон 100х150 L= 509,00 пм | - | - | 7,635 $м^3$ |
| 13 | ГОСТ 8486-86* Е | Стропильная нога 50х220L=8100 | 77 | 0,089 | 6,853 $м^3$ |
| 14 | ГОСТ 8486-86* Е | Стропильная нога 50х220L=4520 | 13 | 0,050 | 0,650 $м^3$ |
| 15 | ГОСТ 8486-86* Е | Стропильная нога 50х220L=4910 | 5 | 0,054 | 0,270 $м^3$ |
| 16 | ГОСТ 8486-86* Е | Стропильная нога 50х220L=10700 | 23 | 0,117 | 2,691 $м^3$ |
| 17 | ГОСТ 8486-86* Е | Стропильная нога 50х220L=4700 | 20 | 0,052 | 1,040 $м^3$ |
| 18 | ГОСТ 8486-86* Е | Стропильная нога 50х220L=10440 | 52 | 0,115 | 5,980 $м^3$ |
| 19 | ГОСТ 8486-86* Е | Нарожник 50х220 Lобщ.= 162,0 пм | - | - | 1,782 $м^3$ |
| 20 | ГОСТ 8486-86* Е | Кобылка 50х180 L= 900 | 250 | 0,0081 | 2,025$м^3$ |
| 21 | ГОСТ 8486-86* Е | Угловая кобылка 50х180 L=1900 | 12 | 0,0171 | 0,205$м^3$ |
| 22 | ГОСТ 8486-86* Е | Диагональная нога 2(50х220)L=11200 | 4 | 0,246 | 0,984 $м^3$ |
| 23 | ГОСТ 8486-86* Е | Ендова 2(50х220)L=6500 | 2 | 0,143 | 0,286 $м^3$ |
| 24 | ГОСТ 8486-86* Е | Связь жесткости 100х100 L=1000 | 4 | 0,01 | 0,04 $м^3$ |
| 25 | ГОСТ 8486-86* Е | Коньковый брус 60х150 L=96,75 м | 1 | 0,870 | 0,870 $м^3$ |
| 26 | ГОСТ 8486-86* Е | Мауэрлат 100х100 Lобщ.=239,29 | - | - | 2,393 $м^3$ |
| 27 | ГОСТ 8486-86* Е | Лежень 100х100 Lобщ.=198,00 пм | - | - | 1,980 $м^3$ |
| 28 | ГОСТ 8486-86* Е | Коньков.обрешетка 150х32 L=387,0 пм | | - | 1,858 $м^3$ |
| 29 | ГОСТ 8486-86* Е | Карнизный щит 150х32 Lобщ.=1197,0 пм | | - | 5,745 $м^3$ |
| 30 | ГОСТ 8486-86* Е | Затяжка 50х120 L=3000 | 120 | 0,018 | 2,16 $м^3$ |
| 31 | ГОСТ 8486-86* Е | Затяжка 50х120 L=5400 | 52 | 0,032 | 1,664 $м^3$ |

## Спецификация конструктивных элементов кровли (продолжение)

| Поз. | Обозначение | Наименование | Кол. шт. | Масса ед. кг | Примеч. |
|---|---|---|---|---|---|
| 32 | ГОСТ 8486-86* Е | Обрешетка 32х100 Lобщ.=4974,20 пм | | - | 15,917 $м^3$ |
| 33 | ГОСТ 8486-86* Е | Подкос 100х100 L=2450 | 18 | 0,024 | 0,432 $м^3$ |
| 34 | ГОСТ 8486-86* Е | Подкос 100х100 L=1350 | 18 | 0,013 | 0,234 $м^3$ |
| 35 | ГОСТ 8486-86* Е | Подкос 100х100 L=4040 | 7 | 0,040 | 0,280 $м^3$ |
| 36 | ГОСТ 8486-86* Е | Подкос 100х100 L=3150 | 7 | 0,031 | 0,217 $м^3$ |
| 37 | ГОСТ 8486-86* Е | Раскос 100х100 L=3340 | 8 | 0,033 | 0,264 $м^3$ |
| 38 | ГОСТ 8486-86* Е | Раскос 100х100 L=1770 | 32 | 0,017 | 0,544 $м^3$ |
| 39 | ГОСТ 8486-86* Е | Раскос 100х100 L=1050 | 32 | 0,011 | 0,352 $м^3$ |
| 40 | ГОСТ 8486-86* Е | Раскос 100х100 L=3630 | 16 | 0,036 | 0,576 $м^3$ |
| 41 | ГОСТ 8486-86* Е | Раскос 100х100 L=2090 | 64 | 0,021 | 1,344 $м^3$ |
| 42 | ГОСТ 8486-86* Е | Раскос 100х100 L=1720 | 8 | 0,017 | 0,136$м^3$ |
| 43 | ГОСТ 8486-86* Е | Подшивка карниза из досок δ=29мм | - | - | 4,164 $м^3$ |
| 44 | ГОСТ 8486-86* Е | Антисептированная деревянная рейка 40х40 L=239,30 пм | — | — | 0,383 $м^3$ |
| 45 | ГОСТ 8486-86* Е | Антисептированная деревянная пробка120х120х70 | 250 | 0,001 | 0,250 $м^3$ |
| | | | | | |
| | | Узел А | | | |
| | | Детали | | | |
| | | Противоветровая скоба | | | |
| | ГОСТ 103-87 | пластина 240х20х4, шаг 1000 | 308 | 0,151 | 46,51 |
| Ас - 1 | ГОСТ 7798 - 70* | Болт М12 L=200 мм | 155 | 0,188 | 29,14 |
| | | МНД - 2 -100х120 L= 100 мм | 308 | 0,94 | 289,52 |
| | ГОСТ 6727 - 86 | Скрутка (Ø4 Вр - 1 L=700) | 151 | 0,063 | 9,513 |
| | | Стандартные изделия | | | |
| | ГОСТ 11371 - 78* | Шайба | 155 | 0,0063 | 0,977 |
| | ГОСТ 5915 - 70* | Гайка | 155 | 0,0154 | 2,387 |
| | | | | | |
| | | Узел Б | | | |
| | | Детали | | | |
| Ас - 2 | | Анкер АС-2 (Ф12 А-I L=420 мм) | 196 | 0,373 | 73,11 |
| | ГОСТ 6727 - 86 | Скрутка (Ø4 Вр - 1 L=900) | 96 | 0,089 | 8,544 |
| | | | | | |

## (окончание)

| Поз. | Обозначение | Наименование | Кол. шт. | Масса ед. кг | Примеч. |
|---|---|---|---|---|---|
| | | Материалы | | | |
| | ГОСТ 8486-86* Е | Накладка 150х50 L=500 | 96 | 0,0038 | 0,365 $м^3$ |
| | | Узел В | | | |
| | | Детали | | | |
| | | Конек из оцинкованной стали б=0,7 | | | 93,10 м2 |
| | | Биостойкая толь под деревянные конструкции | | | 47,00 м2 |
| | | Материалы | | | |
| | ГОСТ 8486-86* Е | Накладка 180х40 L=450 | 256 | 0,0032 | 0,819 $м^3$ |
| | | | | | |
| | | Узел Г | | | |
| | | Материалы | | | |
| | ГОСТ 8486-86* Е | Опорный брусок 50х100 L=200 | 96 | 0,001 | 0,096 $м^3$ |
| | | Узел Д | | | |
| | | Материалы | | | |
| | ГОСТ 8486-86* Е | Накладка 150х50 L=420 | 196 | 0,0032 | 0,627 $м^3$ |
| | | Стандартные изделия | | | |
| | ГОСТ 7798 - 70* | Стяжной болт М12х200 | 50 | 0,188 | 9,40 |
| | ГОСТ 5915 - 70* | Гайка для стяжного болта | 50 | 0,0154 | 0,770 |
| | ГОСТ 11371 - 78* | Шайба для стяжного болта | 100 | 0,0063 | 0,630 |

Согласовано

Взам. инв. №

Подп. и дата

Инв. № подл.

| Изм. | Кол. уч. | Лист | № док. | Подп. | Дата |
|---|---|---|---|---|---|
| ГИП | | Кучкинбаев К. | | | |
| Разработал | | Карибай М | | | |
| Н.контроль | | Атамбаев И. | | | |

49-2021-АС

«Капитальный ремонт здания ГКУ «Общеобразовательная Аккистауская средняя школа» расположенный по адресу: Атырауская область, Исатайский район, с. Аккистау, улица Д. Абилхайрова 1А».

Школа

| Стадия | Лист | Листов |
|---|---|---|
| РП | 22 | |

Спецификация элементов кровли (монтажные работы)

ТОО"Корпорация Асыл-Строй" г.Шымкент 2021г.

Копировал

А3

## Ведомость отделки помещений (площадь, м²) (начало)

| Наименование или номер помещения | Вид отделки элементов интерьеров | | | | | | Примечание |
|---|---|---|---|---|---|---|---|
| | Потолок | Площадь | Стены или перегородки | Площадь | Низ стен (до h=1.6м) | Площадь | |
| на отметке 0,000 | | | | | | | |
| Вестибюль (1) | Выравниванием "AlinEX" и водоэмульсионная покраска | 357,15 | Улучшенная штукатурка последующей шпатлевка "AlinEX" и водоэмульсионная покраска | 595,71 | Простая штукатурка Кафельная глазурированная плитка ГОСТ 6141-91 | | |
| Приемная (2) | | 13,39 | | 41,28 | | | |
| Кабинет директора (3) | | 15,96 | | 45,51 | | | |
| Кабинет дежурных классов (4) | | 50,73 | | 74,91 | | | |
| Вспомогательное помещение (5) | | 15,39 | | 44,91 | | | |
| Кабинет дежурных классов (6) | | 50,90 | | 73,02 | | | |
| Коридор (7) | | 2,99 | | 9,18 | | 8,82 | |
| Санузел (8) | | 4,26 | | 12,01 | | 13,3 | |
| Коридор (9) | | 2,99 | | 9,18 | | 8,82 | |
| Санузел (10) | | 4,26 | | 12,01 | | 13,3 | |
| Лестничная клетка (11) | | 15,96 | | 44,25 | | | |
| Кабинет дежурных классов (12) | | 36,48 | | 63,51 | | | |
| Библиотека (13) | | 18,81 | | 48,15 | | | |
| Библиотека (14) | | 100,32 | | 112,26 | | | |
| Бухгалтерия (15) | | 15,96 | | 45,51 | | | |
| Лестничная клетка (16) | | 15,39 | | 43,02 | | | |
| Туалет для маломобильных групп населения (17) | | 3,12 | | 9,64 | | 9,91 | |
| Помещение уборного инвентаря (18) | | 2,3 | | 8,79 | | 9,21 | |
| Санузел (19) | | 14,66 | | 25,83 | | 27,83 | |
| Кабинет технологии (20) | | 45,22 | | 70,2 | | | |
| Кабинет дежурных классов (21) | | 48,68 | | 74,04 | | | |
| Кабинет дежурных классов (22) | | 49,02 | | 73,11 | | | |
| Кабинет начальных классов (23) | | 46,91 | | 70,89 | | | |
| Лестничная клетка (24) | | 18,24 | | 48,15 | | | |
| Медпункт (25) | | 13,68 | | 43,11 | | | |
| Кабинет дефектолога дефектолога (26) | | 15,39 | | 44,91 | | | |
| Столовая (27) | | 136,58 | | 40,37 | | 65,18 | |
| Кухня (28) | | 30,96 | | 35,44 | | 54,49 | |
| Коридор (29) | | 14,83 | | 37,17 | | | |
| Склад хлебобулочных изделий (30) | | 12,30 | | 40,41 | | | |
| Холодильная камера (31) | | 14,98 | | 17,33 | | 26,08 | |
| Овощной склад (32) | | 8,1 | | 29,79 | | | |
| Склад сухих продуктов (33) | | 7,2 | | 30,51 | | | |
| Тамбур (34) | | 2,91 | | 14,34 | | | |
| Санузел (35) | | 9,3 | | 10,07 | | 19,71 | |
| Гардеробная (36) | | 7,02 | | 31,17 | | | |
| Сервировочная (37) | | 12,10 | | 19,48 | | 22,27 | |
| Кабинет дежурных классов (38) | | 52,61 | | 71,42 | | | |
| Кабинет дежурных классов (39) | | 49,59 | | 72,63 | | | |
| Кабинет дежурных классов (40) | | 31,63 | | 75,81 | | | |
| Итого | | 1368,27 | | 2269,03 | | 278,92 | |

## Ведомость отделки помещений (площадь, м²) (продолжение)

| Наименование или номер помещения | Вид отделки элементов интерьеров | | | | | | Примечание |
|---|---|---|---|---|---|---|---|
| | Потолок | Площадь | Стены или перегородки | Площадь | Низ стен (до h=1.6м) | Площадь | |
| на отметке +3,300 | | | | | | | |
| Вестибюль (1) | Выравниванием "AlinEX" и водоэмульсионная покраска | 293,32 | Улучшенная штукатурка последующей шпатлевка "AlinEX" и водоэмульсионная покраска | 542,7 | Простая штукатурка Кафельная глазурированная плитка ГОСТ 6141-91 | | |
| Кабинет инспектора (2) | | 13,39 | | 41,28 | | | |
| Кабинет начальных классов (3) | | 50,55 | | 74,91 | | | |
| Лаборатория (4) | | 16,53 | | 45,51 | | | |
| Кабинет физики (5) | | 66,57 | | 84,66 | | | |
| Коридор (6) | | 2,99 | | 9,18 | | 8,82 | |
| Санузел (7) | | 4,26 | | 12,01 | | 13,3 | |
| Коридор (8) | | 2,99 | | 9,18 | | 8,82 | |
| Санузел (9) | | 4,26 | | 12,01 | | 13,3 | |
| Лестничная клетка (10) | | 15,96 | | 44,25 | | | |
| Кабинет английского языка (11) | | 54,72 | | 78,03 | | | |
| Кабинет начальных классов (12) | | 34,2 | | 60,39 | | | |
| Кабинет начальных классов (13) | | 51,3 | | 74,43 | | | |
| Кабинет учителей (14) | | 31,35 | | 56,76 | | | |
| Склад (15) | | 22,82 | | 159,78 | | | |
| | | | | | | | |
| Лестничная клетка (17) | | 15,39 | | 43,02 | | | |
| Комната технического персонала (18) | | 7,75 | | 40,47 | | | |
| Помещение уборного инвентаря (19) | | 3,52 | | 10,76 | | 14,46 | |
| Коридор (20) | | 2,53 | | 5,74 | | 10,88 | |
| Санузел (21) | | 5,91 | | 13,15 | | 17,6 | |
| Кабинет начальных классов (22) | | 45,22 | | 70,2 | | | |
| Кабинет дежурных классов (23) | | 48,68 | | 74,04 | | | |
| Кабинет дежурных классов (24) | | 49,02 | | 73,11 | | | |
| Кабинет начальных классов (25) | | 46,91 | | 70,89 | | | |
| Лестничная клетка (26) | | 18,24 | | 44,55 | | | |
| Коридор (27) | | 4,18 | | 10,66 | | 9,67 | |
| Женская раздевалка (28) | | 5,48 | | 12,76 | | 11,24 | |
| Туалет (29) | | 2,16 | | 7,95 | | 8,25 | |
| Душевая (30) | | 2,16 | | 7,95 | | 8,25 | |
| Спортивный зал (31) | | 267,08 | | 432,39 | | | |
| Мужская раздевалка (32) | | 9,81 | | 10,09 | | 26,24 | |
| Душевая (33) | | 2,16 | | 7,95 | | 8,25 | |
| Туалет (34) | | 2,16 | | 7,95 | | 8,25 | |
| Склад спортивного инвентаря (35) | | 14,2 | | 52,71 | | | |
| Кабинет учителей (36) | | 6,00 | | 24,51 | | | |
| Кабинет самопознания (37) | | 67,26 | | 87,27 | | | |
| Кабинет начальной военной подготовки (38) | | 47,59 | | 70,53 | | | |
| Оружейная (39) | | 18,98 | | 48,69 | | | |
| | | | | | | | |
| Итого | | 1357,6 | | 2532,42 | | 167,33 | |

## Ведомость отделки помещений (площадь, м²) (продолжение)

| Наименование или номер помещения | Вид отделки элементов интерьеров | | | | | | Примечание |
|---|---|---|---|---|---|---|---|
| | Потолок | Площадь | Стены или перегородки | Площадь | Низ стен (до h=1.6м) | Площадь | |
| на отметке +6,600 | | | | | | | |
| Вестибюль (1) | Выравниванием "AlinEX" и водоэмульсионная покраска | 293,32 | Улучшенная штукатурка последующей шпатлевка "AlinEX" и водоэмульсионная покраска | 542,7 | Простая штукатурка Кафельная глазурированная плитка ГОСТ 6141-91 | | |
| Кабинет психолога (2) | | 13,39 | | 41,28 | | | |
| Кабинет биологии (3) | | 50,55 | | 74,91 | | | |
| Лаборатория (4) | | 16,53 | | 45,51 | | | |
| Кабинет химии (5) | | 66,57 | | 84,66 | | | |
| Коридор (6) | | 2,99 | | 9,18 | | 8,82 | |
| Санузел (7) | | 4,26 | | 12,01 | | 13,3 | |
| Коридор (8) | | 2,99 | | 9,18 | | 8,82 | |
| Санузел (9) | | 4,26 | | 12,01 | | 13,3 | |
| Лестничная клетка (10) | | 15,96 | | 44,25 | | | |
| Кабинет информатики (11) | | 89,60 | | 106,83 | | | |
| Кабинет математики (12) | | 66,69 | | 86,67 | | | |
| Рабочий кабинет (13) | | 15,96 | | 44,25 | | | |
| Лестничная клетка (14) | | 15,39 | | 43,02 | | | |
| Коридор (15) | | 4,11 | | 10,55 | | 10,38 | |
| Санузел (16) | | 5,87 | | 14,39 | | 16,02 | |
| Коридор (17) | | 4,11 | | 10,55 | | 10,38 | |
| Санузел (18) | | 5,87 | | 14,39 | | 16,02 | |
| Кабинет информатики (19) | | 45,22 | | 70,2 | | | |
| Кабинет географии (20) | | 48,68 | | 74,04 | | | |
| Кабинет казахского языка (21) | | 49,02 | | 73,11 | | | |
| Кабинет казахской литературы (22) | | 46,91 | | 70,89 | | | |
| Лестничная клетка (23) | | 18,24 | | 44,55 | | | |
| Кабинет технологии (24) | | 30,49 | | 57,21 | | | |
| Вспомогательное помещение (25) | | 14,2 | | 49,11 | | | |
| Помещение уборного инвентаря (26) | | 6,00 | | 28,11 | | | |
| Кабинет биологии (27) | | 67,26 | | 85,38 | | | |
| Вспомогательное помещение (28) | | 15,27 | | 44,43 | | | |
| Кабинет истории (29) | | 51,3 | | 72,54 | | | |
| Итого | | 1071,01 | | 1875,91 | | 97,04 | |

### Примечания:

1. Общие данные смотри лист АС-1, АС-2

Согласовано

Взам. инв. №

Подп. и дата

Инв. № подл.

| Изм. | Кол. уч. | Лист | № док. | Подп. | Дата |
|---|---|---|---|---|---|
| ГИП | | Кучкинбаев К. | | | |
| Разработал | | Каридай М | | | |
| Н.контроль | | Атамбаев И. | | | |

49-2021-АС

«Капитальный ремонт здания ГКУ «Общеобразовательная Аккистауская средняя школа» расположенный по адресу: Атырауская область, Исатайский район, с. Аккистау, улица Д. Абилхайрова 1А».

Школа

| Стадия | Лист | Листов |
|---|---|---|
| РП | 23 | |

Ведомость отделки помещений (монтажные работы)

ТОО"Корпорация Асыл-Строй" г.Шымкент 2021г.

Копировал

А3

## Экспликация полов ( демонтажные работы).

| Номер помещения | Тип пола | Схема пола или тип пола по серии 2.244-1 в.6 | Данные элементов пола (наименование, толщина основания и др.) мм | Площадь пола по блокам, м2 |
|---|---|---|---|---|
| на отм. 0,000 | | | | |
| | 1 | 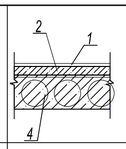 | 1. Линолеум - многослойный-5мм (мон.100%)<br>2. Стяжка из цементно-песчаного р-раМ150 (мон. 100%)<br>3. Подстилающий слой: стяжка из цементно -песчаного раствора М150 - 20мм (сущ.)<br>4.Железобетонная плита перекрытия -220мм | 2091,97 |
| | | | монтаж пластиковых плинтусов п.м. | 511,17 |
| | 2 | 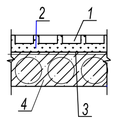 | 1. Покрытие пола - керамические плитки ГОСТ 6787-89 -11мм (мон. 100%)<br>2. Стяжка из цемнтно-песчаного р-раМ150 (мон. 100%)<br>3. Подстилающий слой: стяжка из цементно -песчаного раствора М150 - 20мм (сущ.)<br>4.Железобетонная плита перекрытия -220мм | 49,59 |
| | | | монтаж бетонных плинтусов п.м. | 352,09 |
| на отм. +3,300 | | | | |
| | 1 | 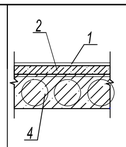 | 1. Линолеум - многослойный-5мм (мон.100%)<br>2. Стяжка из цемнтно-песчаного р-раМ150 (мон. 100%)<br>3. Подстилающий слой: стяжка из цементно -песчаного раствора М150 - 20мм (сущ.)<br>4.Железобетонная плита перекрытия -220мм | 818,05 |
| | | | монтаж пластиковых плинтусов п.м. | 490,18 |
| | 3 | 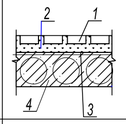 | 1. Покрытие пола - керамические плитки ГОСТ 6787-89 -11мм (мон. 100%)<br>2. Стяжка из цемнтно-песчаного р-раМ150 (мон. 100%)<br>3. Подстилающий слой: стяжка из цементно -песчаного раствора М150 - 20мм (сущ.)<br>4.Железобетонная плита перекрытия -220мм | 347,89 |
| | | | монтаж бетонных плинтусов п.м. | 249,88 |
| на отм. +6,600 | | | | |
| | 1 | 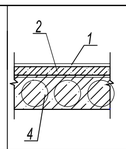 | 1. Линолеум - многослойный-5мм (мон.100%)<br>2. Стяжка из цемнтно-песчаного р-раМ150 (мон. 100%)<br>3. Подстилающий слой: стяжка из цементно -песчаного раствора М150 - 20мм (сущ.)<br>4.Железобетонная плита перекрытия -220мм | 302,67 |
| | | | монтаж пластиковых плинтусов п.м. | 293,32 |
| | 2 | 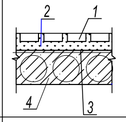 | 1. Покрытие пола - керамические плитки ГОСТ 6787-89 -11мм (мон. 100%)<br>2. Стяжка из цемнтно-песчаного р-раМ150 (мон. 100%)<br>3. Подстилающий слой: стяжка из цементно -песчаного раствора М150 - 20мм (сущ.)<br>4.Железобетонная плита перекрытия -220мм | 326,67 |
| | | | монтаж бетонных плинтусов п.м. | 231,51 |

## Экспликация пола спортзала ( монтажные работы)

| Номер помещения | Тип пола | Схема пола или тип пола по серии 2.244-1 в.6 | Данные элементов пола (наименование, толщина основания и др.) мм | Площадь пола по блокам, м2 |
|---|---|---|---|---|
| на отм. +3,300 | | | | |
| 31 | | 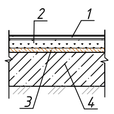 | 1, Спортивный линолеум<br>Прослойка из клеящей мастики.<br>2.Стяжка из цементно-песчанного раствора марки М150 t=20мм (монтаж 100%)<br>3.Подстилающий слой: стяжка из цементно -песчаного раствора М150 - 20мм (сущ.)<br>4 Грунт основания (сущ.) | 275,0 |
| | | | монтаж деревянных плинтусов п.м. | 63,24 |

## Ведомость монтажных работ (начало)

| № п/п | Обозначение № помещений. | Наименование работ | Ед. изм. | Количество | Примеч. |
|---|---|---|---|---|---|
| 1 | | Улучшенная штукатурка с последующей шпатлевкой "AlinEX" и водоэмульсионной покраской стен и перегородок | $м^2$ | 6677,36 | |
| 2 | | Облицовка стен кафельной глазурированной плиткой ГОСТ 6141-91 | $м^2$ | 543,29 | |
| 3 | | Выравнивание потолков с "AlinEX" последующей и водоэмульсионной покраской | $м^2$ | 3796,8 | |
| 4 | | Фартук из глазурированной керамической плитки | $м^2$ | 2,88 | |
| 5 | | Устройство бетонных плинтусов | п.м | 970,88 | |
| 6 | | Устройство плинтусов из пластика | п.м | 1294,67 | |
| 7 | | Замена наружных дверных блоков на металлические утепленные ГОСТ 31173-2003 | шт | | |
| | | ДН-1 2100(h)x1800 | | 1 | |
| | | ДН-2 2100(h)x1200 | | 2 | |
| | | ДН-3 2100(h)x2000 | | 2 | |
| | | ДН-4 2100(h)x900 | | 1 | |
| 8 | | Замена внутренних деревянных дверных блоков на дверные блоки из ПВХ | шт | | |
| | | Д-1 2100(h)*1500 | | 6 | |
| | | Д-3 2100(h)*900 | | 26 | |
| | | Д-4 2100(h)*1200 | | 5 | |
| 9 | | Замена внутренних деревянных дверных блоков на дверные блоки из ДВП | шт | | |
| | | Д-2 2100(h)*900 | | 57 | |
| 10 | | Устройство деревянных конструкций кровли (стойки, стропил и.т.д) | м3 | | см.лист АС-19 |
| 11 | | Устройство покрытия кровли из металлочерепицы "Монтеррей" | м2 | | см.лист АС-16 |
| 12 | | Отделка наружных стен полифасадом | м2 | | см.лист АС-16 |
| | | Устройство утеплителя из минераловатной плиты на базальтовой основе "Izoterm" тол. 150 мм для утепления кровли | м2 / м3 | 1740,0 / 261,0 | |
| 13 | | Отделка цоколя полифасадом | | | см.лист АС-16 |
| 14 | | Устройство слухового окна СО-1 | шт | 4 | см.лист АС-30 |
| 15 | | Устройство ограждения для кровли | | | см.лист АС-29 |
| 16 | | Устройство перил для ограждения лестниц из нержавеющей стали | | | см.лист АС-28 |
| 17 | | Устройство организованного водостока | | | см.лист АС-36 |
| 18 | | Утепление оконных откосов мин. плитой "Izoterm" толщиной 50мм | м2 / м3 | 340,2 / 17,01 | |
| 19 | | Устройство бетонной отмостки по периметру здания | м2 | 290,0 | |
| 20 | | Устройство парапетной стены из кирпичной кладки толщиной 250 мм | м3 | 22,26 | |
| 21 | | Прочистить вентиляционные каналы и шахты от мусора | т | 0,70 | |
| 22 | | Устройство козырьков | | | см.лист АС-31,32 |
| 23 | | Устройство пола из спортивного линолеума "Tarkett" | м2 | 275,0 | |
| 24 | | Обшивка актового зала подвесным потолком "Armstrong" | м2 | 125,01 | |

## Ведомость монтажных работ (продолжение)

| № п/п | Обозначение № помещений. | Наименование работ | Ед. изм. | Количество | Примеч. |
|---|---|---|---|---|---|
| 25 | | Обшивка стен актового зала ЗИПС-III-УЛЬТРА, сэндвич-панель | м2 | 202,62 | |
| 26 | | Устройства металлической решетки для защиты окон в спортзале | | | см.лист АС-26 |
| 27 | | Устройства ограждении для радиаторов | | | см.лист АС-27 |
| 28 | | Устройства перегородок из кирпича толщиной 120 мм | | | см.лист АС-25 |
| 29 | | Устройства пожарной лестницы | | | см.лист АС-34 |
| 30 | | Устройства фундаментов под насосы | | | см.лист АС-35 |
| 31 | | Устройства перегородок из гипсокартона толщиной 120 мм | | | см.лист АС-37 |
| 32 | | Замена оконных блоков | | | |
| | | Ок-1 2200-2100(h) | шт. | 7 | |
| | | ОК- 22000-2100(h) | шт. | 6 | |
| | | Ок-3 4400-1800(h) | шт. | 6 | |
| | | Ок-4 2000-4100(h) | шт. | 6 | |
| 33 | | Выкапывание грунта по периметру до 120-150 мм на ширину 1000 мм | м3 | 37,5 | |
| 34 | | Устройство слоя из щебня с пропиткой битумом | м2 | 290,0 | |
| 35 | | Гидроизоляция цоколя битумной мастикой | м2 | 290,0 | |
| 36 | | Очистка подвала от мусора | тн | 0,546 | |
| 37 | | Выравнивание основания стяжкой стяжкой толщиной 100 мм | м2 | 140,0 | |
| 38 | | Устройства гидроизоляционного слоя с применением "Водостоп" | м2 | 2552,0 | |
| 39 | | Устройства фундаментов под котельную | | | см.лист АС-38 |
| 40 | | Устройства фундаментов под генераторную | | | см.лист АС-39 |
| 41 | | Схема расположения лотков для теплотрассы | | | см.лист АС-40 |
| 42 | | Дренажный колодец ДК-1, сечение 1-1,спецификация элементов | | | см.лист АС-41 |
| 43 | | Засыпка щебнем из плотных горных пород М600, фракция 10-20 мм СТ РК 1284-2004 в подвале | м3 | 69,29 | |
| 44 | | Устройство засыпки грунтом пола спортивного зала | м3 | 66,0 | |

Согласовано

Взам. инв. №

Подп. и дата

Инв. № подл.

| Изм. | Кол. уч. | Лист | № док. | Подп. | Дата |
|---|---|---|---|---|---|
| ГИП | | Кучкинбаев К | | | |
| Разработал | | Каридай М | | | |
| Н.контроль | | Атамбаев И. | | | |

49-2021-АС

«Капитальный ремонт здания ГКУ «Общеобразовательная Аккистауская средняя школа» расположенный по адресу: Атырауская область, Исатайский район, с. Аккистау, улица Д. Абилхайрова 1А».

Школа

| Стадия | Лист | Листов |
|---|---|---|
| РП | 24 | |

Ведомость монтажных работ Экспликация помещений

ТОО"Корпорация Асыл-Строй" г.Шымкент 2021г.

Копировал

А2

## Узел "А"

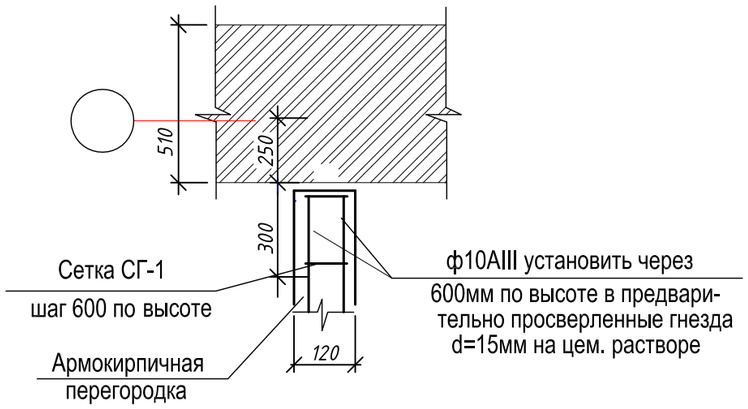


## Деталь крепления перегородки к плите перекрытия

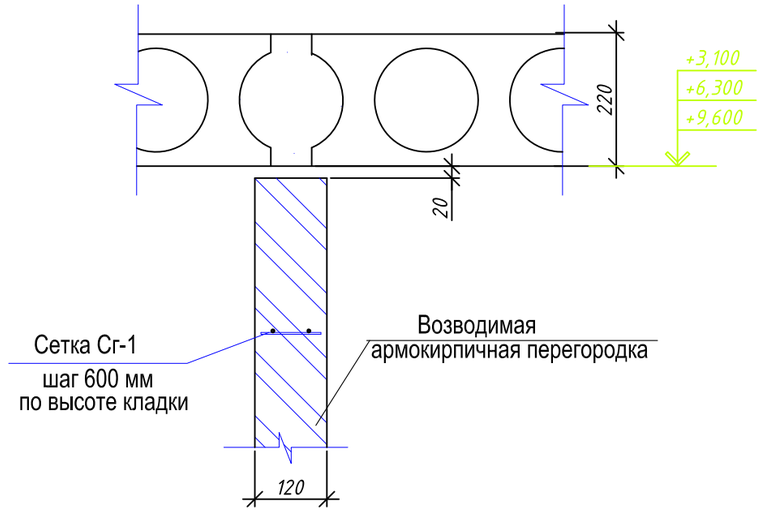


## Сетка Сг-1 (условно на 1 пог. м)

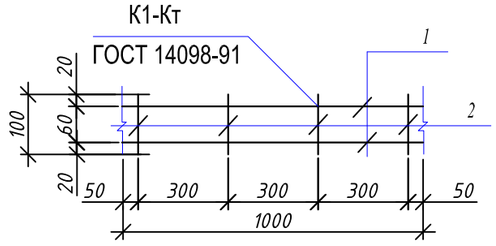


## Спецификация материалов

| Марка поз. | Обозначение | Наименование | Кол. шт. | Масса ед. кг | Примеч. |
|---|---|---|---|---|---|
| | | Сетка СГ-1 п.м. | 99,48 | 0,33 | 32,82 кг |
| 1 | ГОСТ 5781-91 | Ø5Вр-I L=1000 | 2 | 0.154 | 0.308 |
| 2 | ГОСТ 5781-91 | Ø3Вр-I L=100 | 4 | 0.0055 | 0.022 |
| | | | | | |
| | | Объем кладки кирпича | | | |
| | ГОСТ 530-2012 | Кирпич КОРПо 1НФ/100/2/50/ на растворе М50 | | | 13,94 м3 |
| | | | | | |
| | | | | | |
| | | | | | |
| | | | | | |
| | | | | | |

## Примечания:

1. Данный лист смотри совместно с листами АС-1, 2

Внутренние перегородки выполненные из обыкновенного обожженого кирпича марки КОРПо 1НФ /100/2/50 на цементно-песчаном растворе М50, армируются сетками СГ-1 по всей длине непрерывно, с шагом 600 мм по высоте.

Перегородки длинной более 3.0 м. армируются дополнительно еще в верхних рядах кладки крепятся к перекрытию по узлу "А"

Согласовано

Взам. инв. №

Подп. и дата

Инв. № подл.

| Изм. | Кол. уч. | Лист | № док. | Подп. | Дата |
|---|---|---|---|---|---|
| ГИП | | Кучкиндаев К. | | | |
| Разработал | | Каридай М | | | |
| Н.контроль | | Атамбаев И. | | | |

49-2021-АС

«Капитальный ремонт здания ГКУ «Общеобразовательная Аккистауская средняя школа» расположенный по адресу: Атырауская область, Исатайский район, с. Аккистау, улица Д. Абилхайрова 1А».

Школа

| Стадия | Лист | Листов |
|---|---|---|
| РП | 25 | |

Деталь крепления перегородки к плите перекрытия

ТОО"Корпорация Асыл-Строй" г.Шымкент 2021г.

Копировал

А3

## Металлическая решетка МР-1
(для окон спортзала)

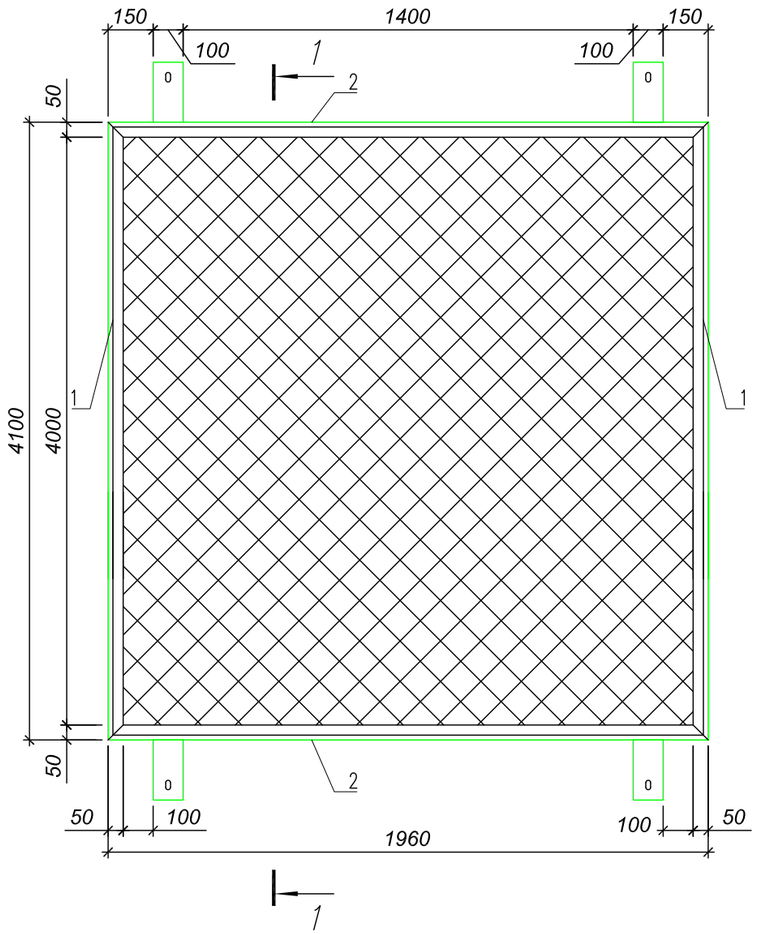


## 1 – 1

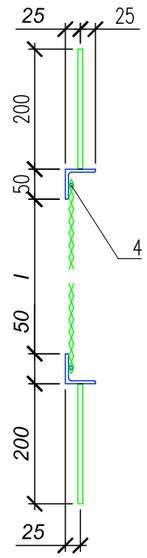


## Спецификация элементов

| Поз. | Обозначение | Наименование | Кол. | Масса ед., кг. | Примеч. |
|---|---|---|---|---|---|
| | | Металлическая решетка МР-1 | 6 | | |
| 1 | ГОСТ 8509-93 | Уголок 50х50х5 ГОСТ 8509-93 / С245 ГОСТ 27772-88* L=4000 | 2 | 15,08 | 30,16 |
| 2 | ГОСТ 8509-93 | Уголок 50х50х5 ГОСТ 8509-93 / С245 ГОСТ 27772-88* L=1960 | 2 | 7,38 | 14,76 |
| 3 | ГОСТ 5336-80* | Сетка 1-Р-20-1.6 $м^2$ | 8,2 | | |
| 4 | ГОСТ 5781-82* | ø6 А-I м.п. | 12,2 | 0.22 | 2,68 |
| 5 | ГОСТ 103-2006 | Полоса 8х100 ГОСТ 103-2006 / С235 ГОСТ 27772-88* L=200 | 6 | 0,16 | 0,96 |

## Узел "А"
внутренний сторана

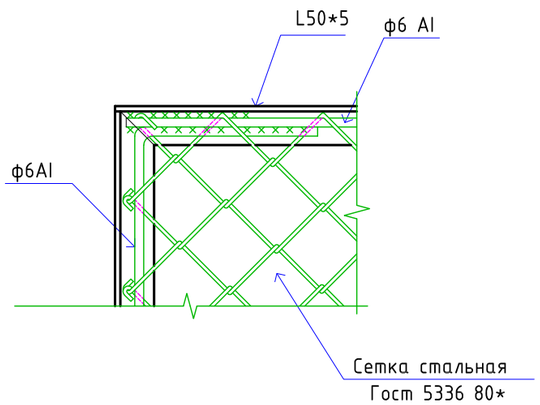


## Деталь поз. 5.

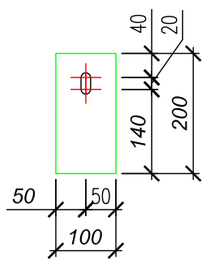


1. Изготовление конструкций производится с требованиями СНиП II-23-81"Стальные конструкции" и СНиП II-18-75 "Правила производства и приемки работ.Металлические конструкции."
2. Защиту металлических изделий от коррозии выполнить масляными красками после окончания всех сварочных работ.
3. Металлическую решетку МР-1 навесить на металлические крючки, заделаные в кирпичную кладку по 4 шт. на каждое окно.

| Изм. | Кол. уч. | Лист | № док. | Подп. | Дата |
|---|---|---|---|---|---|
| ГИП | | Кучкинбаев К. | | | |
| Разработал | | Карибай М | | | |
| Н.контроль | | Атамбаев И. | | | |

49-2021-АС

«Капитальный ремонт здания ГКУ «Общеобразовательная Аккистауская средняя школа» расположенный по адресу: Атырауская область, Исатайский район, с. Аккистау, улица Д. Абилхайрова 1А».

Школа

| Стадия | Лист | Листов |
|---|---|---|
| РП | 26 | |

Металлическая решетка МР-1. Узел "А".Деталь поз. 5. Спецификация элементов. Разрез 1 – 1

ТОО"Корпорация Асыл-Строй" г.Шымкент 2021г.

Согласовано

Взам. инв. №

Подп. и дата

Инв. № подл.

Копировал

А3

## Ограждение радиаторов

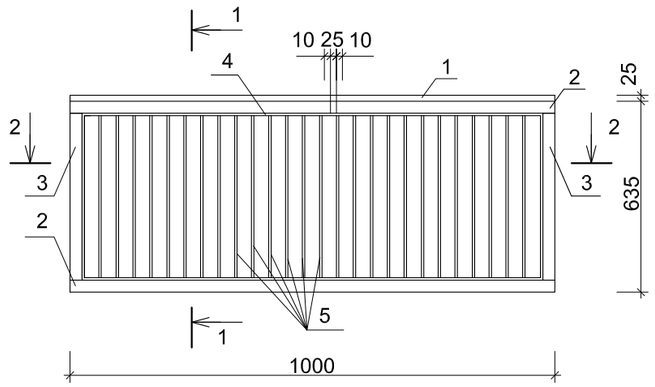


1-1

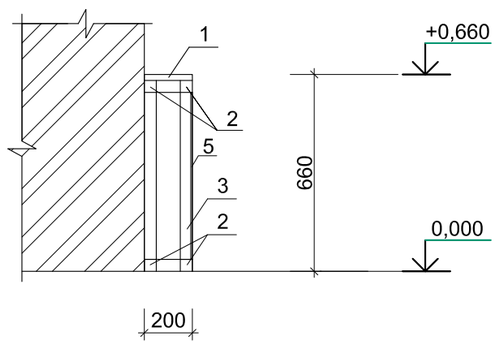


2-2

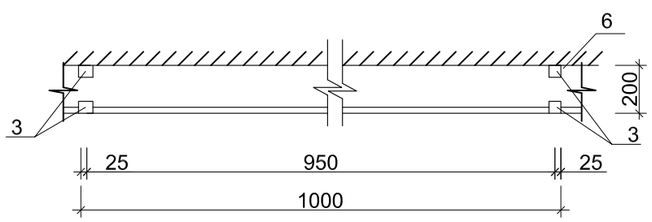


## Спецификация на ограждение радиаторов

| Марка поз. | Обозначение | Наименование | Кол. шт | Объем м³ | Примеч. |
|---|---|---|---|---|---|
| | | Ограждение для радиаторов | | | 395,70 пм |
| | | Ограждение для радиаторов (на 1,0 п.м.) | | | 0,0255м3 |
| 1 | ГОСТ 8486-86*Е | Доска обшивочная 25х200х1000, м3 | 1 | 0,005 | 0,005м3 |
| 2 | ГОСТ 8486-86*Е | Горизонтальный брус 50х50х1000, м3 | 4 | 0,0025 | 0,01м3 |
| 3 | ГОСТ 8486-86*Е | Вертикальный брус 50х50х535, м3 | 4 | 0,0013 | 0,005м3 |
| 4 | ГОСТ 8486-86*Е | Горизонтальная рейка 10х25х1000,м3 | 2 | 0,00025 | 0,0005м3 |
| 5 | ГОСТ 8486-86*Е | Вертикальная рейка 10х25х535, м3 | 28 | 0,00013 | 0,004м3 |
| | | | | | |
| | | | | | |

1. Расположение радиаторов отопления смотреть с частью "ОВ."
2. Деревянные конструкции подвергнуть пропитке антипиреновыми составами с соответствии с требованиями СН РК 2.01-01-2013 затем окрасить масляной краской за 2 раза.

Согласовано

Взам. инв. №

Подп. и дата

Инв. № подл.

| Изм. | Кол. уч. | Лист | № док. | Подп. | Дата |
|---|---|---|---|---|---|
| ГИП | | Кучкинбаев К. | | | |
| Разработал | | Карибай М | | | |
| Н.контроль | | Атамбаев И. | | | |

49-2021-АС

«Капитальный ремонт здания ГКУ «Общеобразовательная Аккистауская средняя школа» расположенный по адресу: Атырауская область, Исатайский район, с. Аккистау, улица Д. Абилхайрова 1А».

Школа

| Стадия | Лист | Листов |
|---|---|---|
| РП | 27 | |

Ограждение радиаторов. Разрез 1-1, 2-2. Спецификация на ограждение радиаторов

ТОО"Корпорация Асыл-Строй" г.Шымкент 2021г.

Копировал

А3

## Вид А

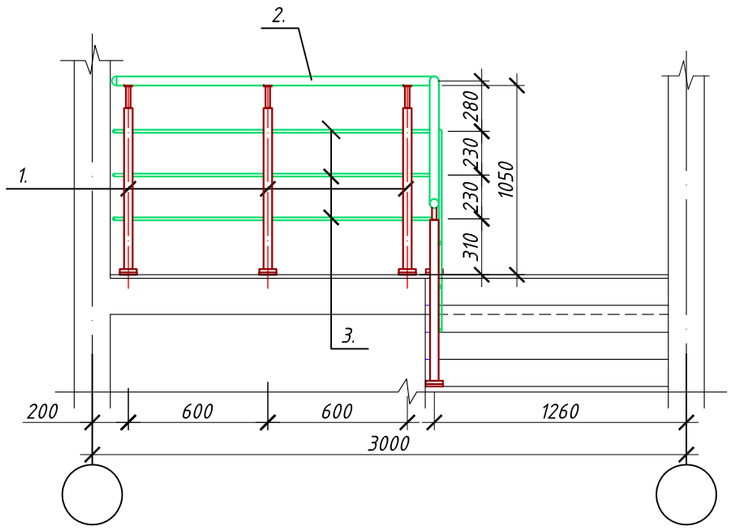


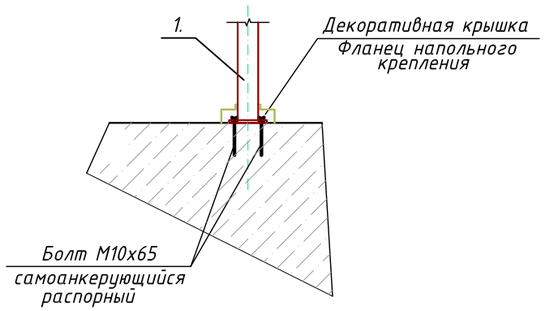


## Спецификация элементов

| Поз. | Обозначение | Наименование | Кол. | Масса, ед., кг | Приме-чание |
|---|---|---|---|---|---|
| | | Ограждение лестницы ОГ-1 | | | |
| 1 | | Стойка | | | |
| | ГОСТ 9941-81 | Труба $\frac{38х2\ Гост\ 10704-91}{12х18Н10Т\ Гост\ 5632-72}$ п.м | 78 | 1,78 | 138,84 кг |
| | | Держатель поручня Ø38.1мм | 70 | | |
| | | Фланец напольного крепления | 70 | | |
| | | Декоративная крышка Ø38.1мм | 70 | | |
| 2 | | Поручень | | | |
| | ГОСТ 9941-81 | Труба $\frac{51х2\ Гост\ 10704-91}{12х18Н10Т\ Гост\ 5632-72}$ п.м | 78,0 | 2,42 | 188,76 кг |
| | | Заглушка на поручень Ø50.8мм | 2 | | |
| 3 | | Ригель | | | |
| | ГОСТ 9941-81 | Труба $\frac{16х1,5\ Гост\ 10704-91}{12х18Н10Т\ Гост\ 5632-72}$ п.м | 234,0 | 0,54 | 126,36 кг |
| | | Заглушка на поручень Ø16мм | 6 | | |
| | | | | | |
| | | | | | |

### Примечания:

1. Общие данные смотри лист АС-1, АС-2

| Изм. | Кол. уч. | Лист | № док. | Подп. | Дата |
|---|---|---|---|---|---|
| ГИП | | Кучкинбаев К. | | | |
| Разработал | | Карибай М | | | |
| Н.контроль | | Атамбаев И. | | | |

49-2021-АС

«Капитальный ремонт здания ГКУ «Общеобразовательная Аккистауская средняя школа» расположенный по адресу: Атырауская область, Исатайский район, с. Аккистау, улица Д. Абилхайрова 1А».

Школа

| Стадия | Лист | Листов |
|---|---|---|
| РП | 28 | |

Ограждение лестничных маршей и площадок.Спецификация конструктивных элементов

ТОО"Корпорация Асыл-Строй" г.Шымкент 2021г.

Согласовано

Взам. инв. №

Подп. и дата

Инв. № подл.

Копировал

А3

## Ограждение кровли (ОГ-1)

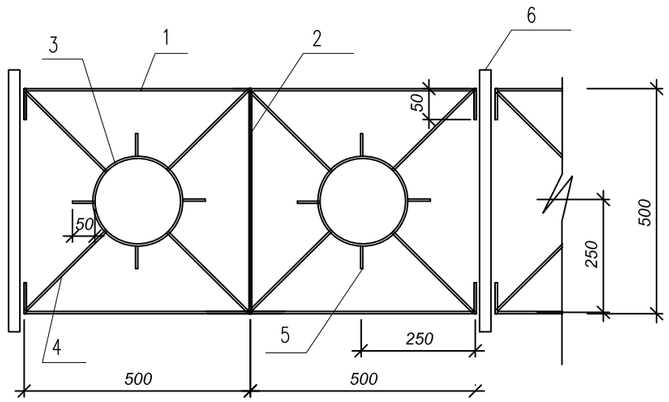


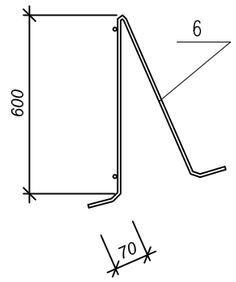


## Схема стоек ограждения кровли

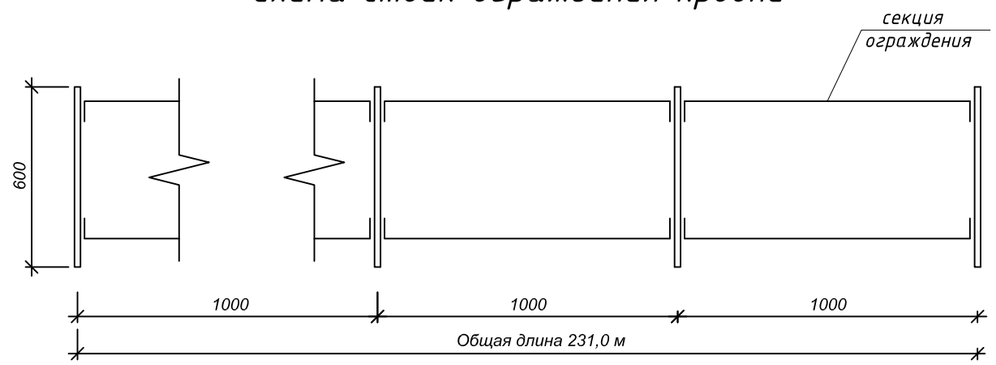


## Узел крепления ограждения кровли

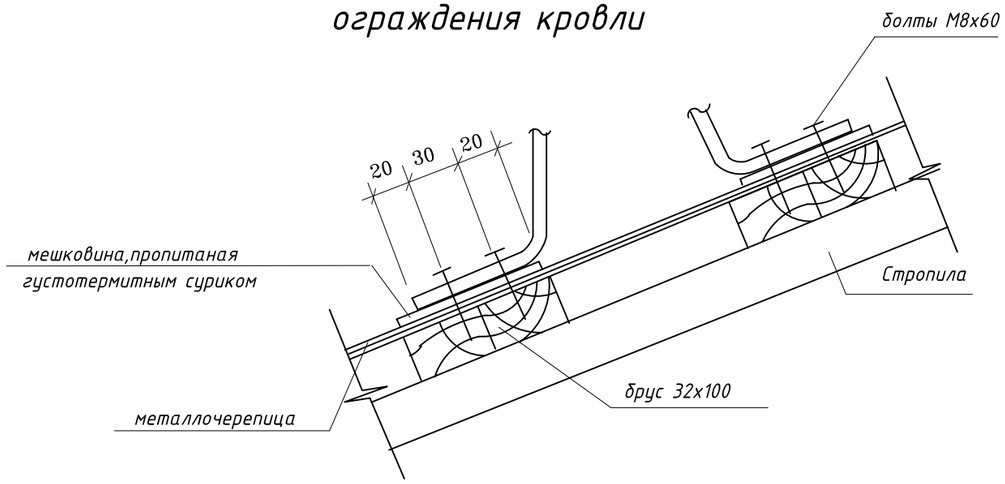


## Спецификация металла на (1п/м)

| Марка позиц. | Обозначение | Наименование | Кол. | Масса ед.кг. | Прим. |
|---|---|---|---|---|---|
| 1 | ГОСТ 5781-82* | ∅ 10 L=1100 | 2 | 0,679 | 1,358 |
| 2 | ГОСТ 5781-82* | ∅ 10 L=490 | 1 | 0,302 | 0,302 |
| 3 | ГОСТ 103-76* | — 15х5 L=628 | 2 | 0,37 | 0,74 |
| 4 | С245 ГОСТ 27772-88* | ∅ 10 L=500 | 8 | 0,309 | 2,472 |
| 5 | ГОСТ 103-76* | — 15х5 L=50 | 8 | 0,03 | 0,24 |
| | | | | | |
| 6 | ГОСТ 103-76* | стойка — 20х6 L=1320 | 1 | 1,24 | 1,24 |
| | | | | | |
| | | | | общ.вес | 6,352 кг |

## Примечания:

1. Общие данные смотри лист АС-1, АС-2

## Примечания:

1. Общие данные смотри лист Ас-1
2. Монтаж вести на сварке ручной электродуговой по ГОСТ 5264-80 электродом типа Э42 по ГОСТ 9467-75.
3. Металлоконструкции после монтажа окрасить ГФ-021 в один слой и ПФ-115 в два слоя.

Согласовано

Взам. инв. №

Подп. и дата

Инв. № подл.

| Изм. | Кол. уч. | Лист | № док. | Подп. | Дата |
|---|---|---|---|---|---|
| ГИП | | Кучкинбаев К. | | | |
| Разработал | | Карибай М | | | |
| Н.контроль | | Атамбаев И. | | | |

49-2021-АС

«Капитальный ремонт здания ГКУ «Общеобразовательная Аккистауская средняя школа» расположенный по адресу: Атырауская область, Исатайский район, с. Аккистау, улица Д. Абилхайрова 1А».

Школа

| Стадия | Лист | Листов |
|---|---|---|
| РП | 29 | |

Ограждение кровли (ОГ-1)
Схема стоек ограждения кровли

ТОО"Корпорация Асыл-Строй"
г.Шымкент 2021г.

Копировал

А3

## Вид А

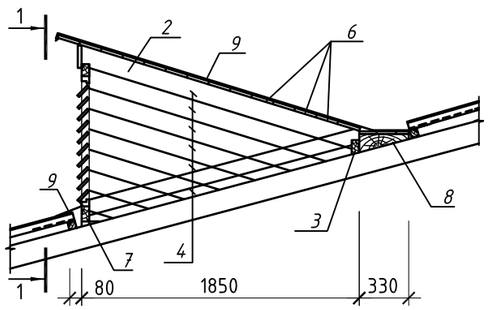


## 1-1

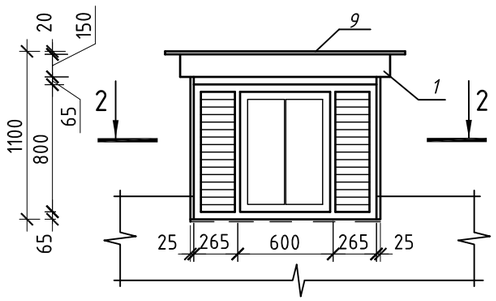


## 2-2

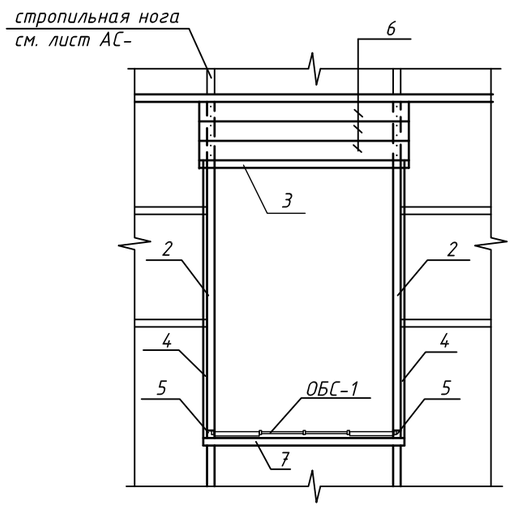


## Спецификация материалов

| Марка | Обозначение | Наименование | Кол. | Масса ед. кг | Примеч. |
|---|---|---|---|---|---|
| | | Слуховое окно | 4 | | |
| 1 | | Лобовая доска 25х150; L=1400 | 1 | 0.0053 | м3 |
| 2 | | Стропильная нога 50х130; L=1940мм | 2 | 0.013 | 0.026м3 |
| 3 | | Ригель 50х80; L=1300 | 1 | | 0.0052м3 |
| 4 | | Обшивка из досок 25х130 | 14.9 п.м. | | 0.048м3 |
| 5 | | Стойка 50х50; L=1080 | 2 | 0.0027 | 0.0054м3 |
| 6 | | Настил из досок 22х130 | 27.2 п.м. | | 0.078м3 |
| 7 | | Ригель 100х50; L=1200 | 2 | 0.006 | 0.012м3 |
| 8 | | Бобышка 330х60; L=1200 | 1 | | 0.024м3 |
| | | Металлочерепица "Монтеррей" | 4.0 м2 | | |
| | | | | | |
| | | Слуховое окно ОБС-1 | | | |
| | | Древесина коробки | 0.025 | м3 | |
| | | Древесина жалюзей | 0.011 | м3 | |
| | | Древесина переплета | 0.012 | м3 | |
| | | Древесина раскладки | 0.004 | м3 | |
| | ГОСТ 5028-78 | Петли оконные разъемные Б-75 | 4 | | |
| | ГОСТ 5090-79 | Задвижки оконные ХУ | 1 | | |
| | ГОСТ 5067-79 | Ручка скоба на лапках Б-65 | 1 | | |
| | | Стекло оконное 705х245 мм | | 0.35 м2 | |
| | | толщ. 4 мм | | | |
| | | | | | |

### Примечания:

1. Общие данные смотри лист АС-1, АС-2

### Примечания:

1. Общие данные смотри лист Ас-1
2. Деревянные конструкции из древесны хвойных пород влажностью не более 25%
3. Деревянные конструкции обработать

Согласовано

Взам. инв. №

Подп. и дата

Инв. № подл.

| Изм. | Кол. уч. | Лист | № док. | Подп. | Дата |
|---|---|---|---|---|---|
| ГИП | | Кучкинбаев К. | | | |
| Разработал | | Карибай М | | | |
| Н.контроль | | Атамбаев И. | | | |

49-2021-АС

«Капитальный ремонт здания ГКУ «Общеобразовательная Аккистауская средняя школа» расположенный по адресу: Атырауская область, Исатайский район, с. Аккистау, улица Д. Абилхайрова 1А».

Школа

| Стадия | Лист | Листов |
|---|---|---|
| РП | 30 | |

Слуховое окно СО-1

ТОО"Корпорация Асыл-Строй" г.Шымкент 2021г.

Копировал

А3

## Козырек К-1

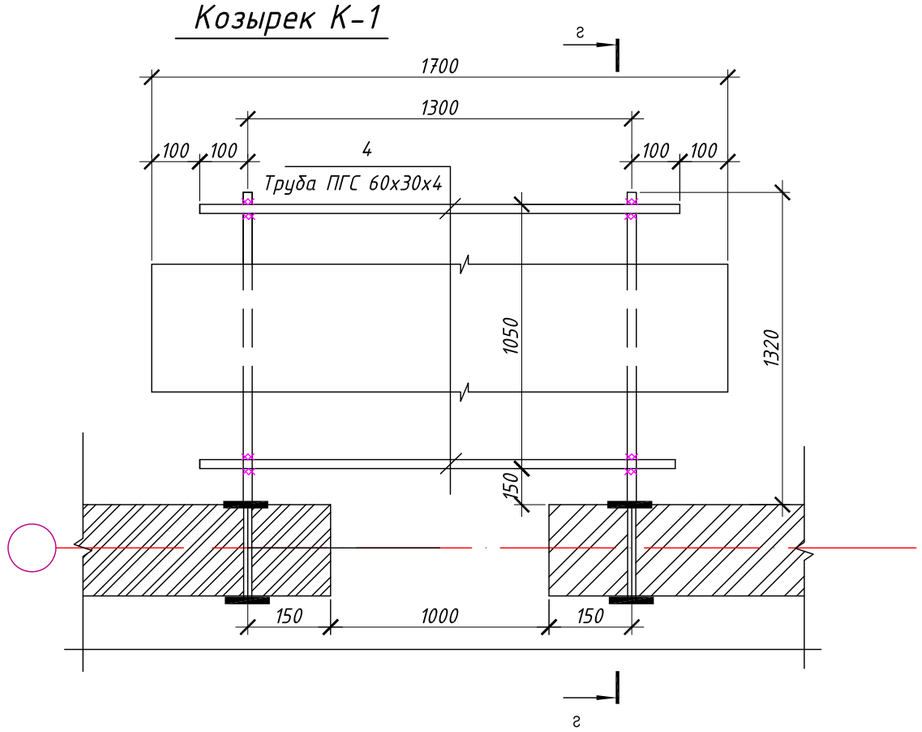


## Спецификация элементов и материалов

| Поз. | Обозначение | Наименвание | кол. | Масса ед. кг | Прим. |
|---|---|---|---|---|---|
| | | Козырек К-1 | 1 | | |
| 1 | ГОСТ 30245-2003 | ПГС 60х40х4.0 ГОСТ 30245-2003 / С235 ГОСТ 27772-88* L=1350 | 2 | 7,36 | 14,72 |
| 2 | ГОСТ 30245-2003 | ПГС 80х40х4.0 ГОСТ 30245-2003 / С235 ГОСТ 27772-88* L=1300 | 2 | 8,72 | 17,44 |
| 3 | ГОСТ 30245-2003 | ПГС 60х40х4.0 ГОСТ 30245-2003 / С235 ГОСТ 27772-88* L=1580 | 2 | 8,61 | 17,22 |
| 4 | ГОСТ 30245-2003 | ПГС 60х30х4.0 ГОСТ 30245-2003 / С235 ГОСТ 27772-88* L=1500 | 2 | 7,25 | 14,56 |
| Фартук | ГОСТ 14918-80 | Лист из оцинкованной стали 0.7х400х1700 | | | 0,47 м2 |
| | | Металлочерепица, м2 | | | 2,64 |
| | | Металлическое изделие МИ1 | 6 | | |
| 5 | ГОСТ 5781-82* | Ф 16 А-I L =450 | 1 | 0,71 кг. | |
| 6 | ГОСТ 19903-82* | Сталь листовая t-5 (120х120) | 1 | 0,57 кг. | |
| | ГОСТ 9064-75 | Гайка d=16 | 1 | | |
| | ГОСТ 11371-78* | Шайба d=16 | 1 | | |

## г - г

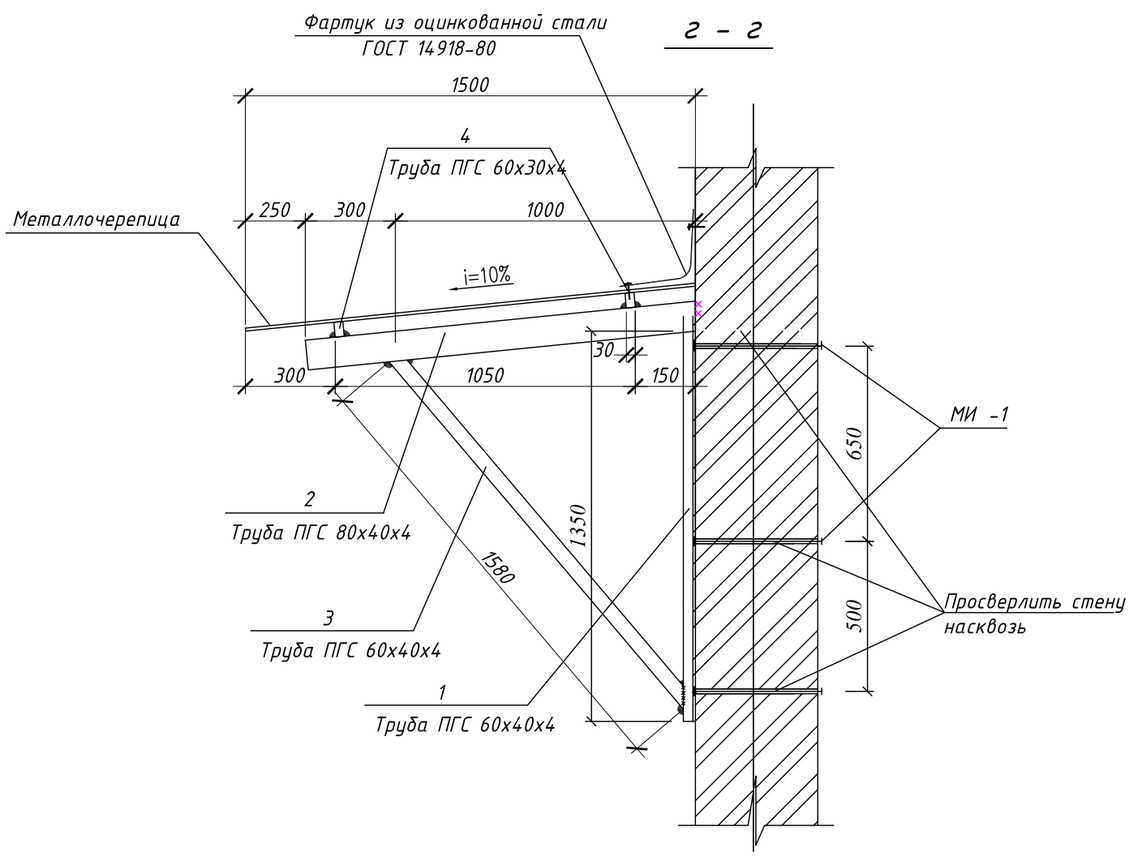


## Металлическое изделие МИ1

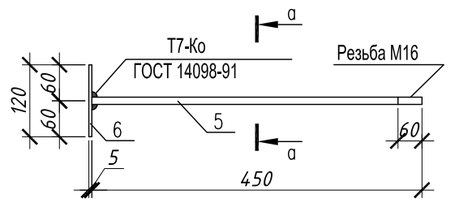


## а - а

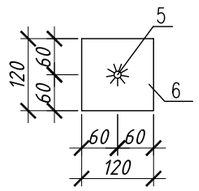


1. Общие указания и перечень листов см. лист АС-
2. Козырек К-1 замаркирован на листе АС-
3. Сварку металлических элементов козырька производить ручной дуговой электросваркой в соответствии с ГОСТ 14098-91, электродами типа Э42А по ГОСТ9467-75*.
4. Металлоконструкции грунтовать грунтовкой ГФ-021 - 1 слой.
Окраску металлоконструкций производить эмалью ПФ-115 - 2 слоя.
Общая толщина лакокрасочного покрытия, включая грунтовку - 60 мкм.
Общая площадь окраски -3,0 м2

| Изм. | Кол. уч. | Лист | № док. | Подп. | Дата |
|---|---|---|---|---|---|
| ГИП | | Кучкинбаев К. | | | |
| Разработал | | Карибай М | | | |
| Н.контроль | | Атамбаев И. | | | |

49-2021-АС

«Капитальный ремонт здания ГКУ «Общеобразовательная Аккистауская средняя школа» расположенный по адресу: Атырауская область, Исатайский район, с. Аккистау, улица Д. Абилхайрова 1А».

Школа

| Стадия | Лист | Листов |
|---|---|---|
| РП | 31 | |

Козырек К-1

ТОО"Корпорация Асыл-Строй" г.Шымкент 2021г.

Согласовано

Взам. инв. №

Подп. и дата

Инв. № подл.

Копировал

А3

## Козырек К-2

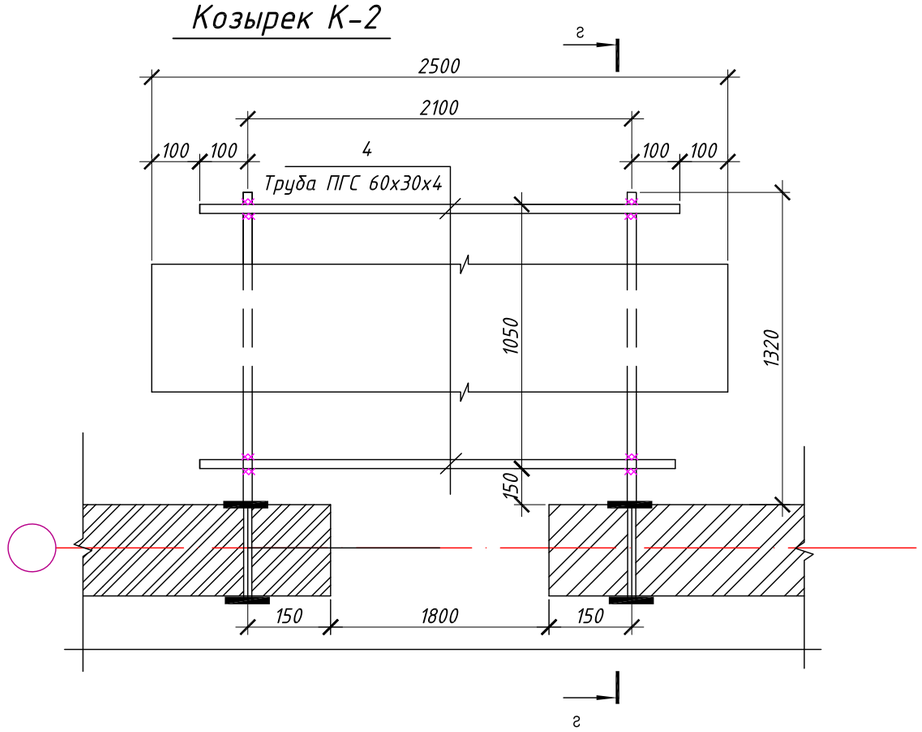


## Спецификация элементов и материалов

| Поз. | Обозначение | Наименвание | кол. | Масса ед. кг | Прим. |
|---|---|---|---|---|---|
| | | Козырек К-2 | 2 | | |
| 1 | ГОСТ 30245-2003 | ПГС 60х40х4.0 ГОСТ 30245-2003 / С235 ГОСТ 27772-88* L=1350 | 2 | 7,36 | 14,72 |
| 2 | ГОСТ 30245-2003 | ПГС 80х40х4.0 ГОСТ 30245-2003 / С235 ГОСТ 27772-88* L=1300 | 2 | 8,72 | 17,44 |
| 3 | ГОСТ 30245-2003 | ПГС 60х40х4.0 ГОСТ 30245-2003 / С235 ГОСТ 27772-88* L=1580 | 2 | 8,61 | 17,22 |
| 4 | ГОСТ 30245-2003 | ПГС 60х30х4.0 ГОСТ 30245-2003 / С235 ГОСТ 27772-88* L=2100 | 2 | 10,14 | 20,28 |
| Фартук | ГОСТ 14918-80 | Лист из оцинкованной стали 0.7х400х2100 | | | 0,58 м2 |
| | | Металлочерепица, м2 | | | 3,75 |
| | | Металлическое изделие МИ1 | 6 | | |
| 5 | ГОСТ 5781-82* | Ф 16 А-I L =450 | 1 | 0,71 кг. | |
| 6 | ГОСТ 19903-82* | Сталь листовая t-5 (120х120) | 1 | 0,57 кг. | |
| | ГОСТ 9064-75 | Гайка d=16 | 1 | | |
| | ГОСТ 11371-78* | Шайба d=16 | 1 | | |

## г - г

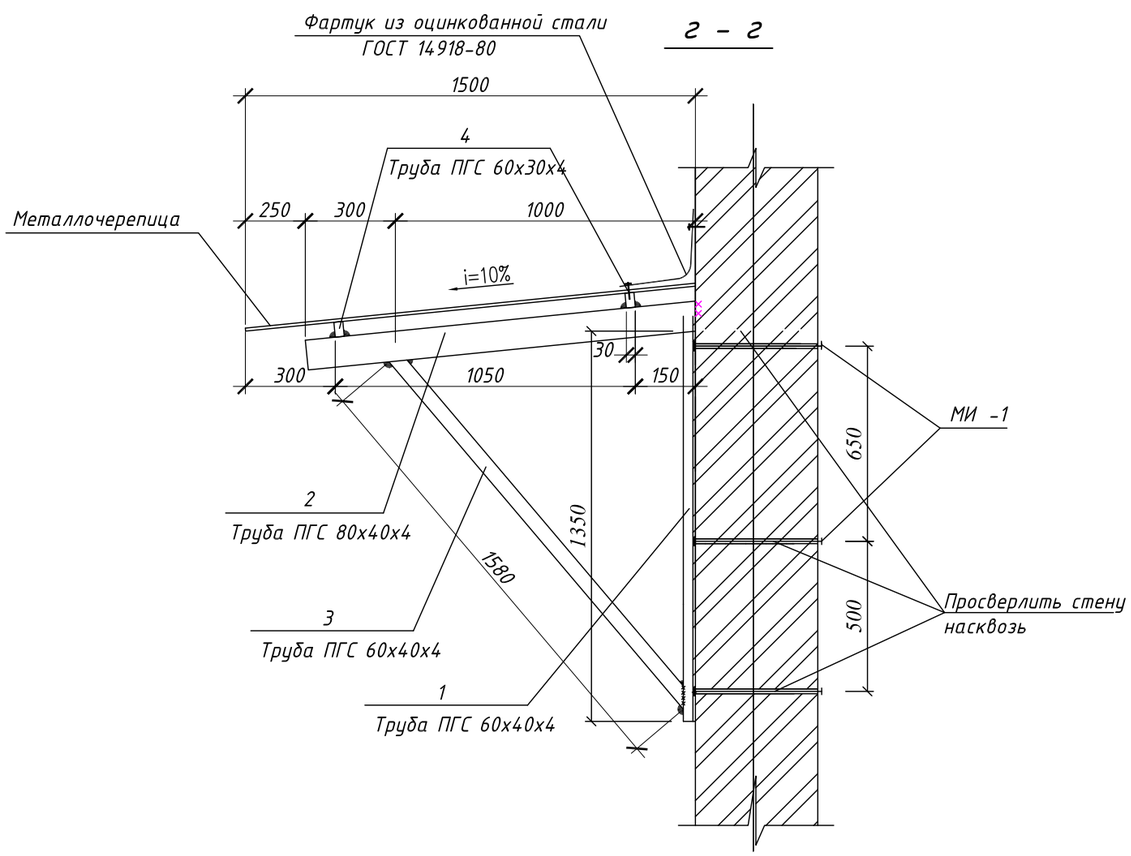


## Металлическое изделие МИ1

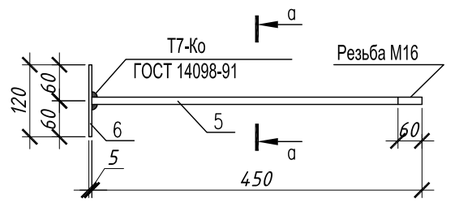


## а - а

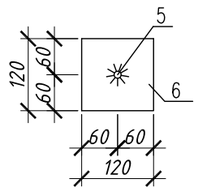


1. Общие указания и перечень листов см. лист АС-
2. Козырек К-1 замаркирован на листе АС-
3. Сварку металлических элементов козырька производить ручной дуговой электросваркой в соответствии с ГОСТ 14098-91, электродами типа Э42А по ГОСТ9467-75*.
4. Металлоконструкции грунтовать грунтовкой ГФ-021 - 1 слой.
Окраску металлоконструкций производить эмалью ПФ-115 - 2 слоя.
Общая толщина лакокрасочного покрытия, включая грунтовку - 60 мкм.
Общая площадь окраски -3,0 м2

| Изм. | Кол. уч. | Лист | № док. | Подп. | Дата |
|---|---|---|---|---|---|
| ГИП | | Кучкинбаев К. | | | |
| Разработал | | Карибай М | | | |
| Н.контроль | | Атамбаев И. | | | |

49-2021-АС

«Капитальный ремонт здания ГКУ «Общеобразовательная Аккистауская средняя школа» расположенный по адресу: Атырауская область, Исатайский район, с. Аккистау, улица Д. Абилхайрова 1А».

| Школа | Стадия | Лист | Листов |
|---|---|---|---|
| | РП | 32 | |

Козырек К-1

ТОО"Корпорация Асыл-Строй" г.Шымкент 2021г.

Согласовано

Взам. инв. №

Подп. и дата

Инв. № подл.

Копировал

А3

## Козырек К-3

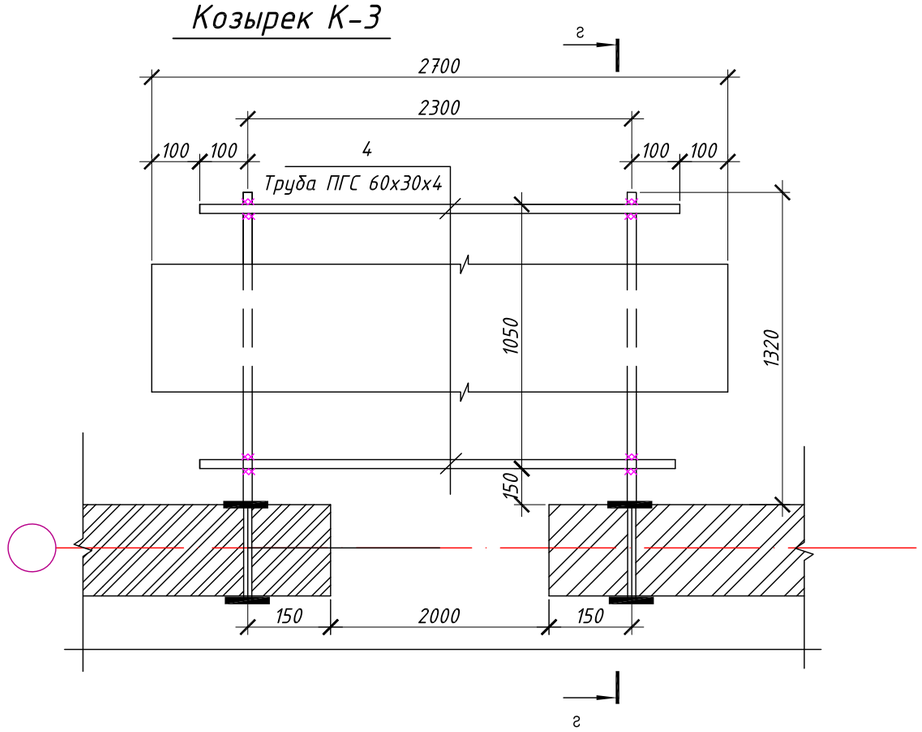


## Спецификация элементов и материалов

| Поз. | Обозначение | Наименвание | кол. | Масса ед. кг | Прим. |
|---|---|---|---|---|---|
| | | Козырек К-3 | 1 | | |
| 1 | ГОСТ 30245-2003 | ПГС 60х40х4.0 ГОСТ 30245-2003 / С235 ГОСТ 27772-88* L=1350 | 2 | 7,36 | 14,72 |
| 2 | ГОСТ 30245-2003 | ПГС 80х40х4.0 ГОСТ 30245-2003 / С235 ГОСТ 27772-88* L=1300 | 2 | 8,72 | 17,44 |
| 3 | ГОСТ 30245-2003 | ПГС 60х40х4.0 ГОСТ 30245-2003 / С235 ГОСТ 27772-88* L=1580 | 2 | 8,61 | 17,22 |
| 4 | ГОСТ 30245-2003 | ПГС 60х30х4.0 ГОСТ 30245-2003 / С235 ГОСТ 27772-88* L=2700 | 2 | 13,04 | 26,08 |
| Фартук | ГОСТ 14918-80 | Лист из оцинкованной стали 0.7х400х2700 | | | 0,75 м2 |
| | | Металлочерепица, м2 | | | 2,64 |
| | | Металлическое изделие МИ1 | 6 | | |
| 5 | ГОСТ 5781-82* | Ф 16 А-I L =450 | 1 | 0,71 кг. | |
| 6 | ГОСТ 19903-82* | Сталь листовая t-5 (120х120) | 1 | 0,57 кг. | |
| | ГОСТ 9064-75 | Гайка d=16 | 1 | | |
| | ГОСТ 11371-78* | Шайба d=16 | 1 | | |

## г - г

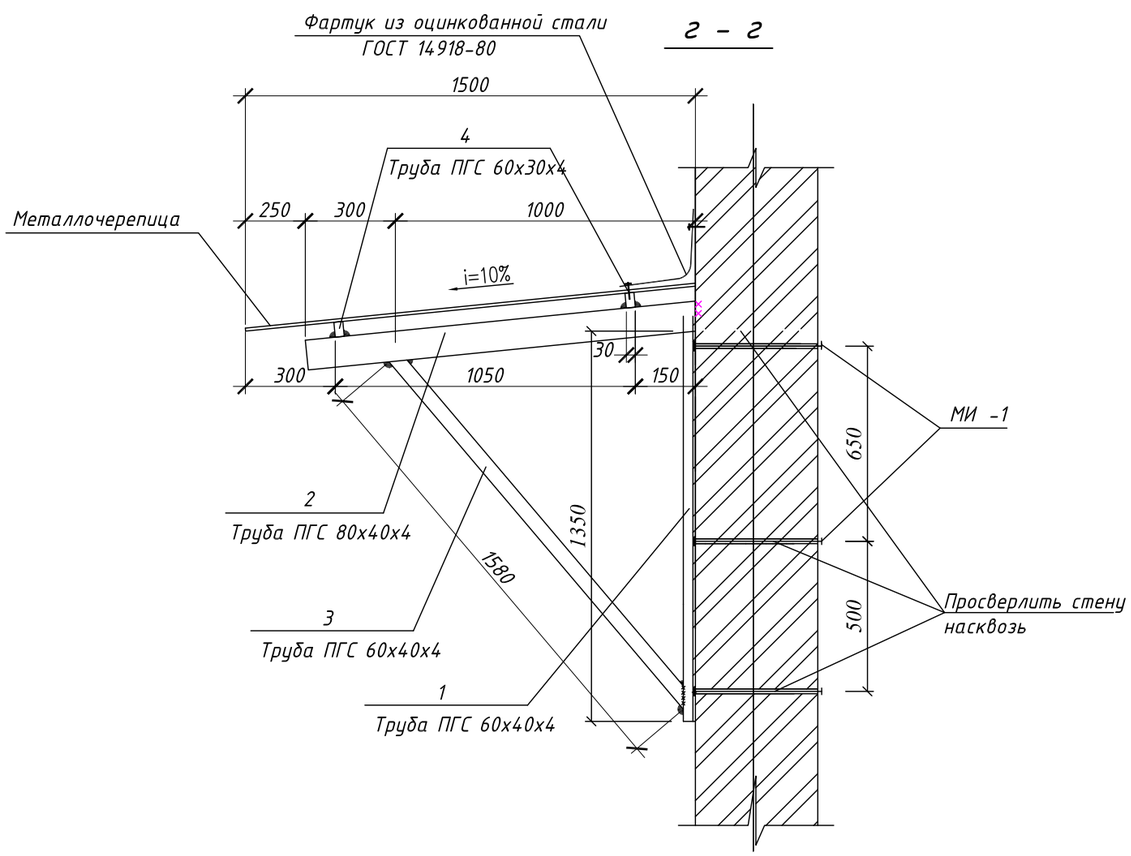


## Металлическое изделие МИ 1

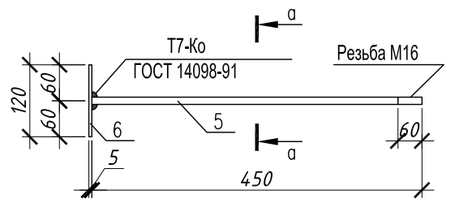


## а - а

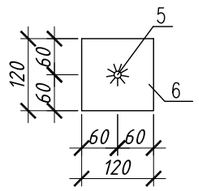


1. Общие указания и перечень листов см. лист АС-
2. Козырек К-1 замаркирован на листе АС-
3. Сварку металлических элементов козырька производить ручной дуговой электросваркой в соответствии с ГОСТ 14098-91, электродами типа Э42А по ГОСТ9467-75*.
4. Металлоконструкции грунтовать грунтовкой ГФ-021 - 1 слой.
Окраску металлоконструкций производить эмалью ПФ-115 - 2 слоя.
Общая толщина лакокрасочного покрытия, включая грунтовку - 60 мкм.
Общая площадь окраски -3,0 м2

| Изм. | Кол. уч. | Лист | № док. | Подп. | Дата |
|---|---|---|---|---|---|
| ГИП | | Кучкинбаев К. | | | |
| Разработал | | Карибай М | | | |
| Н.контроль | | Атамбаев И. | | | |

49-2021-АС

«Капитальный ремонт здания ГКУ «Общеобразовательная Аккистауская средняя школа» расположенный по адресу: Атырауская область, Исатайский район, с. Аккистау, улица Д. Абилхайрова 1А».

| Школа | Стадия | Лист | Листов |
|---|---|---|---|
| | РП | 33 | |

Козырек К-1

ТОО"Корпорация Асыл-Строй" г.Шымкент 2021г.

Согласовано

Взам. инв. №

Подп. и дата

Инв. № подл.

Копировал

А3

## Лестница Л-1

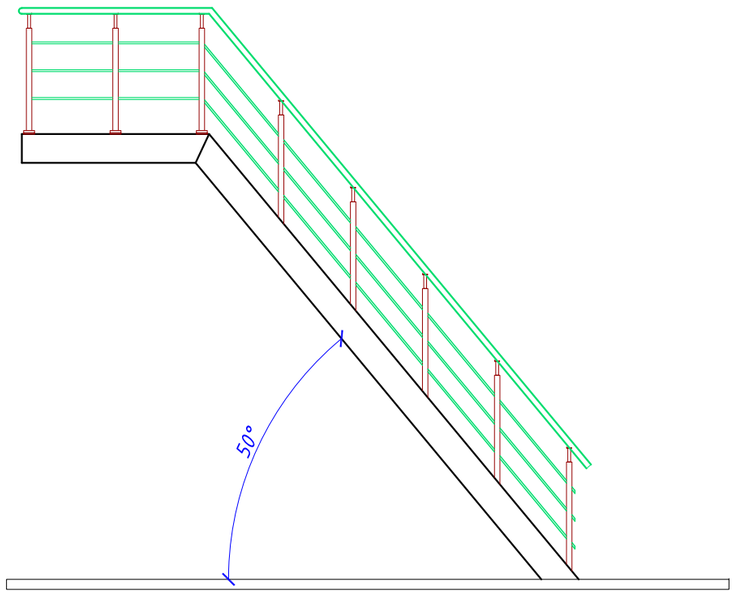


## Спецификация элементов

| Марка поз. | Обозначение | Наименование | Кол. | Масса ед. кг | Примечание |
|---|---|---|---|---|---|
| | | Лестница Л-1 | 2 | | |
| КЛ-1 | ГОСТ 8240-89 | Косоур [24 L=4830 | 2 | 115,92 | 231,84 кг |
| МЛ-1 | ГОСТ 8240-89 | Лестничный марш [22 п.м | 5,1 | 21,0 | 107,1 кг |
| | ГОСТ 8568-77 | Сталь рифленая м2 | 19,92 | 42,3 | 842,62 кг |
| Ог-1 | | Ограждение Ог-1 | 1 | | |
| 1 | ГОСТ 2287-80 | Профиль 40х40х2 С255 L=900 | 12 | 2,097 | 25,164 кг |
| 2 | ГОСТ 2287-80 | Профиль 40х40х2 С255 п.м. | 26,19 | 2,33 | 61,03 кг |
| 3 | ГОСТ 2287-80 | Профиль 60х40х3 С255 п.м. | 8,73 | 5,48 | 47,84 кг |
| | | | | | |

## Деталь приварки ступеней к пожарной лестнице

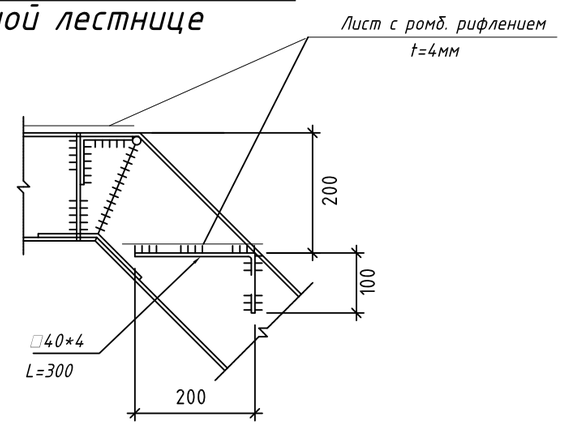


## Примечания:

1. Данный лист смотри совместно с листами АС-1
2. Сварку элементов конструкций производить ручной электродуговой электросваркой по ГОСТ 14098-91 электродами типа Э42А по ГОСТ 9467-75*,
3. Сварные швы принять в соответствии с таб, 39 СНиП РК 5.04-23-2002.
4. Сталь прокатная угловая □40х4 по ГОСТ 8509-93 - 49,37 кг.
5. Листы стальные с ромбическим рифлением по ГОСТ 8568-77 t=4мм С235
6. После окончание сварных работ все металлические элементы пожарной лестницы покрасить масленной краской и установить деревянные поручни (100х150мм L=15,82м)

Согласовано

Взам. инв. №

Подп. и дата

Инв. № подл.

| Изм. | Кол. уч. | Лист | № док. | Подп. | Дата |
|---|---|---|---|---|---|
| ГИП | | Кучкинбаев К. | | | |
| Разработал | | Карибай М. | | | |
| Н.контроль | | Атамбаев И. | | | |

49-2021-АС

«Капитальный ремонт здания ГКУ «Общеобразовательная Аккистауская средняя школа» расположенный по адресу: Атырауская область, Исатайский район, с. Аккистау, улица Д. Абилхайрова 1А».

Школа

| Стадия | Лист | Листов |
|---|---|---|
| РП | 34 | |

Лестница Л-1 Деталь приварки ступеней к пожарной лестнице

ТОО"Корпорация Асыл-Строй" г.Шымкент 2021г.

Копировал

А3

## Фрагмент плана

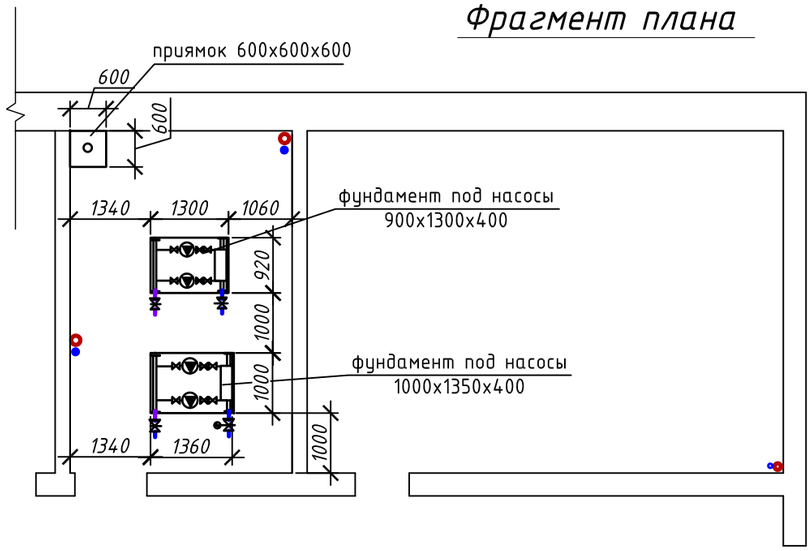


сечение 1-1

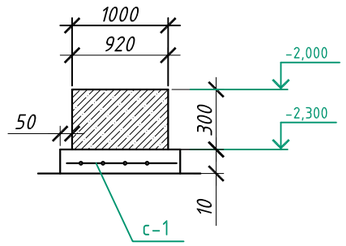


Люк металлический

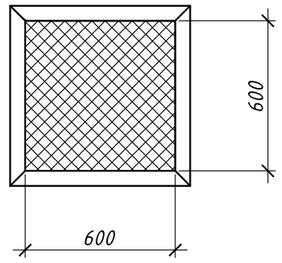


## План фундаментов под насосы

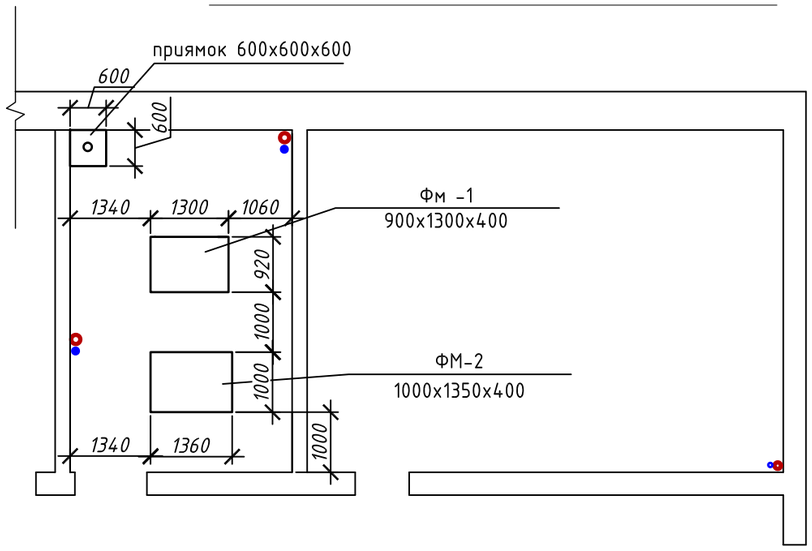


2 - 2

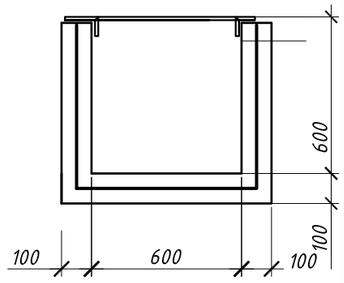


Сетка С-1

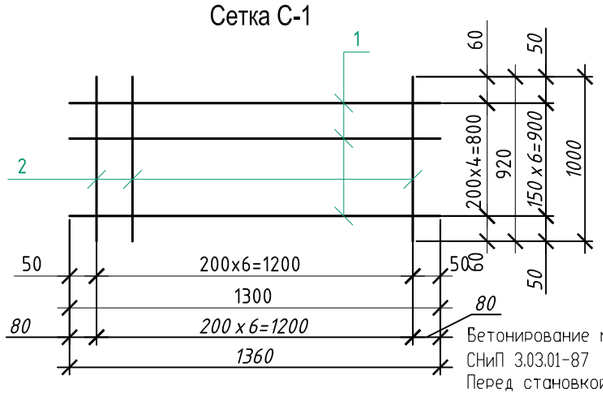


Бетонирование монолитных конструкций производить в соответствии с требованиями СНиП 3.03.01-87

Перед становкой в опалубку отдельные стержни объединить в каркасы хомутами при помощи вязальной проволоки ф1,5-2,0мм.

Снятие опалубки производить при достижении бетоном 70% проектной прочности.

В сечениях защитный слой дан до центра рабочей арматуры.

## Спецификация элементов

| Поз. | Обозначение | Наименование | Кол. | масса ед.кг | Приме-чание |
|---|---|---|---|---|---|
| Фм-1 | | Фундамент под насосы | 1 | | |
| | | Сетка С-1 | 1 | | |
| 1 | ГОСТ 5781-82* | Ø 12 А-III L= 1300 | 7 | 1,155 | 8,085 кг |
| 2 | ГОСТ 5781-82* | Ø 12 А-III L= 920 | 7 | 0,604 | 4,228 кг |
| | | Материалы: | | | |
| | | Бетон кл. В12,5 м3 | | 0,35 | |
| | | Приямок | | | |
| | ГОСТ 8478-87* | Сетка 5Вр1 100/100 м2 | 2,45 | 3,08 | 7,546 кг |
| | | Бетон кл.В12,5 м3 | 0,25 | | |
| | | Люк металлический | | | |
| 1 | ГОСТ 8706-78 | лист просечно-вытяжной -t=4мм 600х600мм м2 | 0,36 | 15,7 | 5,652 кг |
| 2 | ГОСТ 8509-93 | L 40х4 пог.м. | 2,4 | 2,42 | 5,81 кг |
| | | | | | |
| Фм-2 | | Фундамент под насосы | | | |
| | | Сетка С-1 | 1 | | |
| 1 | ГОСТ 5781-82* | Ø 12 А-III L= 1360 | 7 | 1,207 | 8,44 кг |
| 2 | ГОСТ 5781-82* | Ø 12 А-III L= 1000 | 7 | 0,604 | 4,228 кг |
| | | Материалы: | | | |
| | | Бетон кл. В12,5 м3 | | 0,4 | |
| | | Приямок | | | |
| | ГОСТ 8478-87* | Сетка 5Вр1 100/100 м2 | 2,45 | 3,08 | 7,546 кг |
| | | Бетон кл.В12,5 м3 | 0,25 | | |
| | | Люк металлический | | | |
| 1 | ГОСТ 8706-78 | лист просечно-вытяжной -t=4мм 600х600мм м2 | 0,36 | 15,7 | 5,652 кг |
| 2 | ГОСТ 8509-93 | L 40х4 пог.м. | 2,4 | 2,42 | 5,81 кг |

| Изм. | Кол. уч. | Лист | № док. | Подп. | Дата |
|---|---|---|---|---|---|
| ГИП | | Кучкинбаев К. | | | |
| Разработал | | Карибай М. | | | |
| Н.контроль | | Атамбаев И. | | | |

49-2021-АС

«Капитальный ремонт здания ГКУ «Общеобразовательная Аккистауская средняя школа» расположенный по адресу: Атырауская область, Исатайский район, с. Аккистау, улица Д. Абилхайрова 1А».

Школа

| Стадия | Лист | Листов |
|---|---|---|
| РП | 35 | |

Фрагмент плана, план фундаментов под насосы (монтажные работы)

ТОО"Корпорация Асыл-Строй" г.Шымкент 2021г.

Согласовано

Взам. инв. №

Подп. и дата

Инв. № подл.

Копировал

А3

Водосточная система

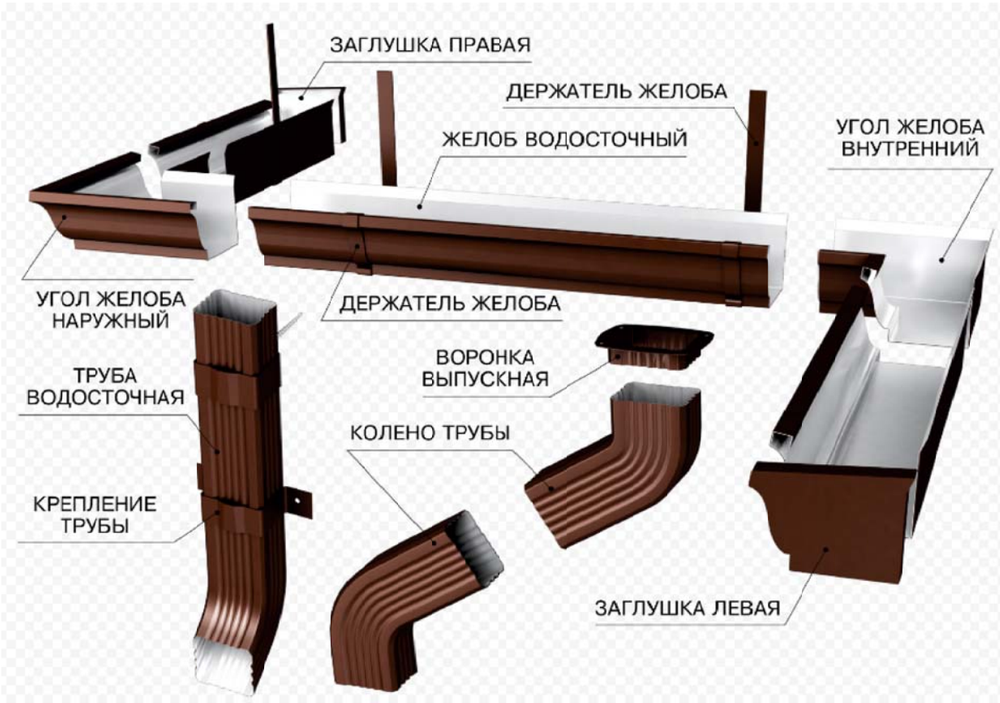


Спецификация материалов кровли

| Марка | Обозначение | Наименование | Кол. | Масса ед. кг | Примеч. |
|---|---|---|---|---|---|
| | | | | | |
| | | Коньковая планка LHS. L=2000мм, шт. | 73 | | 146,0 п.м |
| ОГ-1 | см.л. АС- | Ограждение кровли (ОГ-1) п.м. | 231,0 | 6,352 | 1467,31 кг |
| СО-1 | | Слуховое окно | 4 шт. | | |
| Водосточная система | | | | | |
| 1 | | Желоб водосточный D 125, L=3000мм | 88 | - | шт |
| 2 | | Держатель желоба D 125, | 528 | - | шт |
| 3 | | Воронка выпускная D 125*100 | 22 | - | шт |
| 4 | | Труба водосточная D 100 п.м. | 182 | - | |
| 5 | | Держатель трубы D 100 | 91 | - | шт |
| 6 | | Колено трубы D 100(80) | 22 | - | шт |
| 7 | | Колено трубы сливное D 100(80) | 11 | - | шт |

1. Все работы по устройству кровли вести в соответствии с требованиями СП РК 3.02-137-2013 СП РК 1.03-106-2012 "Охрана труда и техники безопасности в строительстве", СП РК 2.02-101-2014 "Пожарная бесопасность зданий и сооружений".

2. Деревянные элементы кровли выполнить из древесины хвойных пород 2 сорта влажностью не более 20%, обратных антисептиками и антипиренами "Антипирен МС (0-1)" ТУ 2494-002-23118566-95 согласно требованиий СНиП РК 2.01-101-2013.
Качество огнезащитной обработки должно быть таким, чтобы потерия массы огнезащитной древесины при испытании не должны превышать 25%.

3. Для крепления деревянных элементов кровли между собой использовать гвозди диаметром 3,0 - 4,0 мм и длиной 50-100 мм по ГОСТ 4023-63,

4. Деревянные элементы кровли, опирающиеся на стены, изолировать толью.

5. Коньковые элементы кровли и ендовы выполняется из специальных элементов, поставляемых в комплекте с металлочерепицей

6. Монтаж элементов металлочерепицы вести в соответствии с требованиями инструкции, поставляемой совместно с комплектующими деталями.

Водосток данные размеры уточнить по месту.

1. Монтаж водосточных систем выполняется специализирующей организацией
2. Воронки выпускные и заглушки желобов устанавливаются на герметик и заклепки (не мене 4шт.)
3. Водосборные желоба из оцинкованней стали с полимерным покрытием крепить на держателях желоба уклоном к водоприемным воронкам 2%.. Желоба стыковать между собой внахлест на толщину не мене 50мм с помощью заклепок. Стики загерметировать силиконовым герметиком по всей длине. Держат желоба расположить с шагом 500мм.
4. Росстояние от сливного колена до отмостки составляет 200-300 мм.

Согласовано

Взам. инв. №

Подп. и дата

Инв. № подл.

| Изм. | Кол. уч. | Лист | № док. | Подп. | Дата |
|---|---|---|---|---|---|
| ГИП | | Кучкинбаев К. | | | |
| Разработал | | Каридай М. | | | |
| Н.контроль | | Атамбаев И. | | | |

49-2021-АС

«Капитальный ремонт здания ГКУ «Общеобразовательная Аккистауская средняя школа» расположенный по адресу: Атырауская область, Исатайский район, с. Аккистау, улица Д. Абилхайрова 1А».

Школа

| Стадия | Лист | Листов |
|---|---|---|
| РП | 36 | |

Водосточная система (монтажные работы)

ТОО"Корпорация Асыл-Строй" г.Шымкент 2021г.

Копировал

А3

## Деталь устройства гипсокартонной перегородки

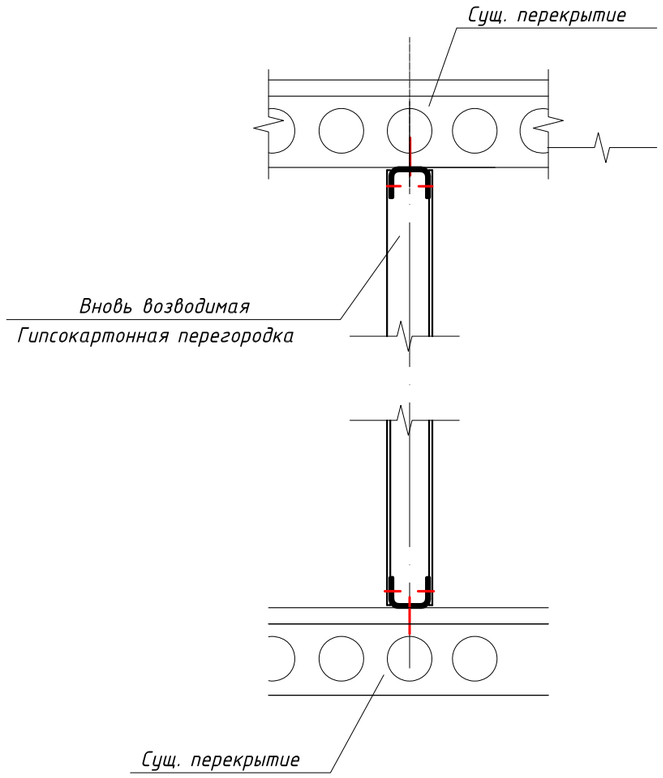


## Узел крепления перегородки из ГКЛ к потолку

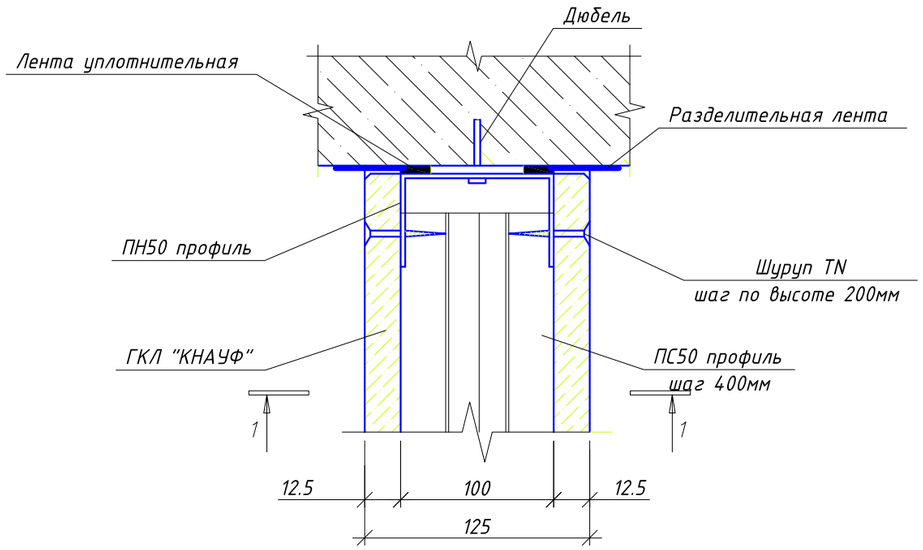


## 1 - 1

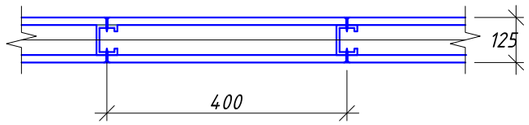


## Примечания:

1. Данный лист смотри совместно с листами АС-1
2. Все оставшиеся узлы перегородки С111 выполнить по Серии 1.031.9-2.07 в.1. "Комплектные системы КНАУФ.
Перегородки поэлементной сборки из гипсокартонных листов (КНАУФ-листов) на металлическом и деревянном каркасах для жилых, общественных и производственных зданий"

## Спецификация конструктивных элементов

| Марка | Обозначение | Наименование | Кол. | Масса ед. кг | Примеч. |
|---|---|---|---|---|---|
| | | Перегородка из ГКЛ м2 | 24,93 | | |
| | | | | | |

| Изм. | Кол. уч. | Лист | № док. | Подп. | Дата |
|---|---|---|---|---|---|
| ГИП | | Кучкинбаев К. | | | |
| Разработал | | Карибай М. | | | |
| Н.контроль | | Атамбаев И. | | | |

49-2021-АС

«Капитальный ремонт здания ГКУ «Общеобразовательная Аккистауская средняя школа» расположенный по адресу: Атырауская область, Исатайский район, с. Аккистау, улица Д. Абилхайрова 1А».

| Школа | Стадия | Лист | Листов |
|---|---|---|---|
| | РП | 37 | |

Деталь устройства гипсокартонной перегородки. Узел крепления перегородки из ГКЛ к потолку

ТОО"Корпорация Асыл-Строй" г.Шымкент 2021г.

Согласовано

Взам. инв. №

Подп. и дата

Инв. № подл.

Копировал

А3

## Схема расположения фундаментов ФМ-1

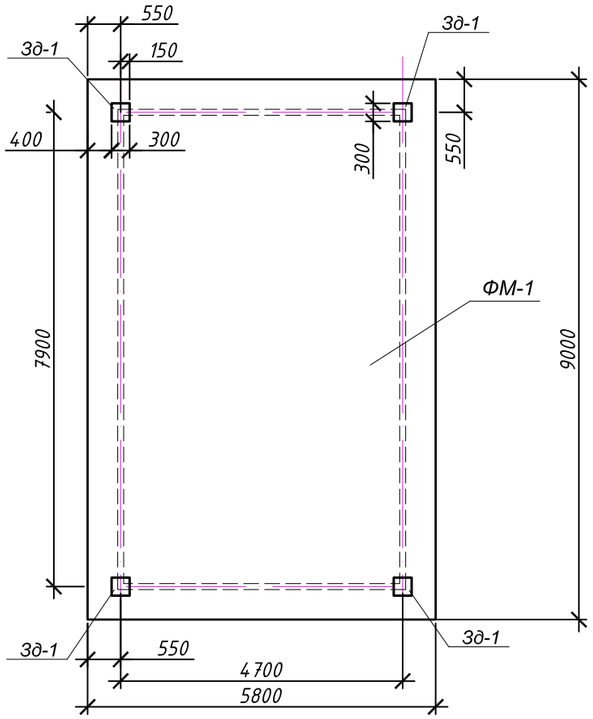


## 1 - 1

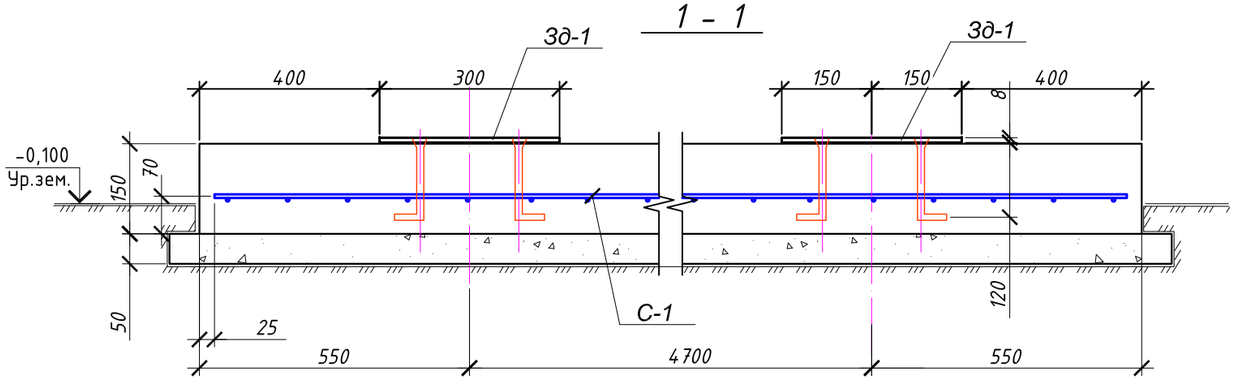


## Сетка С-1

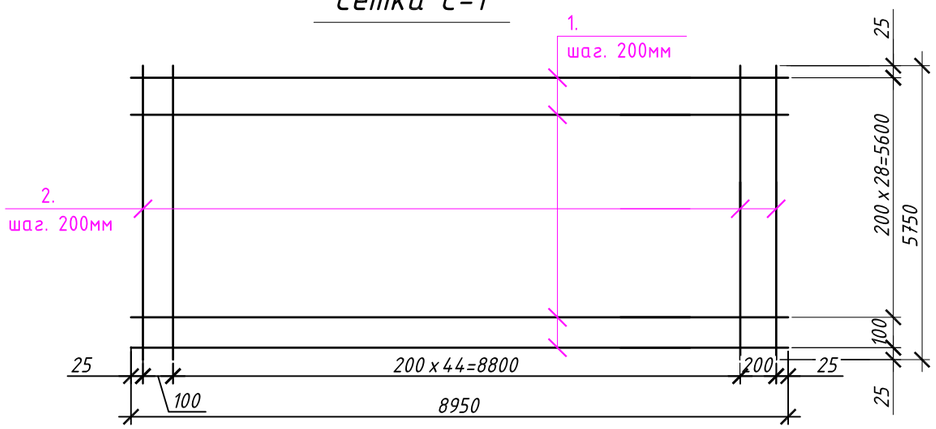


## Спецификация на фундамент

| Марка, поз. | Обозначение | Наименование | Кол. шт. | Масса ед., кг | Приме-чание |
|---|---|---|---|---|---|
| | | ФМ-1 | 1 | | |
| С-1 | | Сетки арматурные | 1 | | |
| 1 | ГОСТ 5781-82 | Ø12 А III l=8950 | 29 | 7,947 | 230,46 кг |
| 2 | ГОСТ 5781-82 | Ø12 А III l=5750 | 45 | 5,106 | 229,77 кг |
| ЗД-1 | | закладная деталь ЗД-1 | 4 | 6,152 | 24,608 кг |
| 1 | ГОСТ 5781-82 | Ø 10 А III L=200 | 4 | 0,1234 | 0,5 кг |
| 2 | ГОСТ 19903-74 | -8х300 L=300 | 1 | | 5,652 кг |
| | | Материалы: | | | |
| | | Бетон кл. В12,5 $м^3$ | 7,83 | | см. прим. |
| | | Бетон кл. В3,5 $м^3$ | 2,76 | | подготовка см. прим. |

## Закладная деталь ЗД - 1

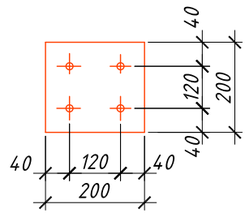


## а - а

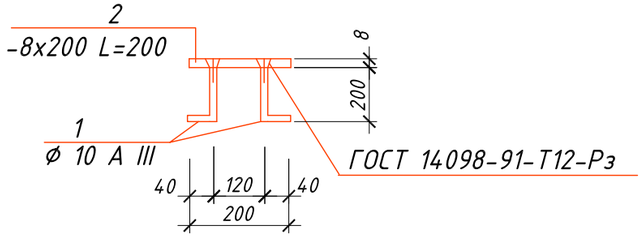


Согласовано

Взам. инв. №

Подп. и дата

Инв. № подл.

| Изм. | Кол. уч. | Лист | № док. | Подп. | Дата |
|---|---|---|---|---|---|
| ГИП | | Кучкиндаев К. | | | |
| Разработал | | Карибай М. | | | |
| Н.контроль | | Атамбаев И. | | | |

49-2021-АС

«Капитальный ремонт здания ГКУ «Общеобразовательная Аккистауская средняя школа» расположенный по адресу: Атырауская область, Исатайский район, с. Аккистау, улица Д. Абилхайрова 1А».

| Школа | Стадия | Лист | Листов |
|---|---|---|---|
| | РП | 38 | |

Устройство фундамента под котельную спецификация элементов

ТОО"Корпорация Асыл-Строй" г.Шымкент 2021г.

Копировал

А3

## Схема расположения фундаментов ФМ-1

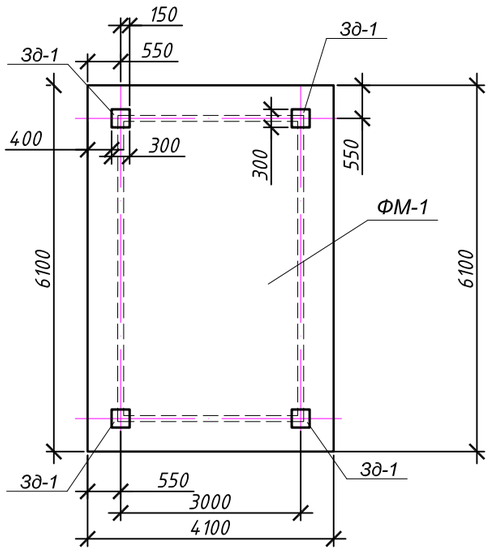


## Спецификация на фундамент

| Марка, поз. | Обозначение | Наименование | Кол. шт. | Масса ед., кг | Приме-чание |
|---|---|---|---|---|---|
| | | ФМ-1 | 1 | | |
| С-1 | | Сетки арматурные | 1 | | |
| 1 | ГОСТ 5781-82 | Ø12 А III l=6050 | 30 | 5,372 | 161,16 кг |
| 2 | ГОСТ 5781-82 | Ø12 А III l=4050 | 20 | 3,596 | 71,92 кг |
| ЗД-1 | | закладная деталь ЗД-1 | 4 | 6,152 | 24,608 кг |
| 1 | ГОСТ 5781-82 | ø 10 А III L=200 | 4 | 0,1234 | 0,5 кг |
| 2 | ГОСТ 19903-74 | -8х300 L=300 | 1 | | 5,652 кг |
| | | Материалы: | | | |
| | | Бетон кл. В12,5 $м^3$ | 3,75 | | см. прим. |
| | | Бетон кл. В3,5 $м^3$ | 1,35 | | подготовка см. прим. |

## 1 - 1

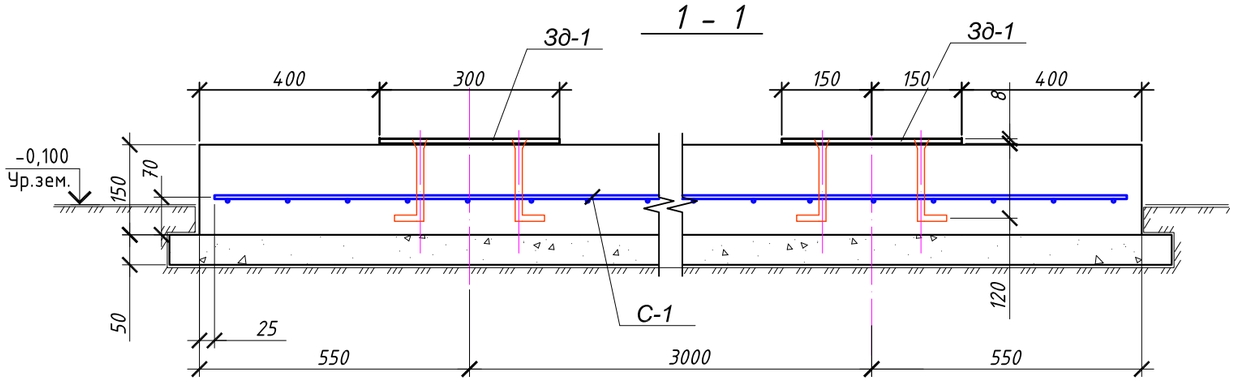


## Закладная деталь ЗД - 1

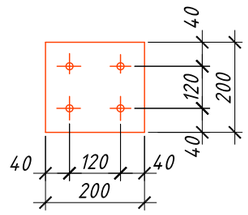


## а - а

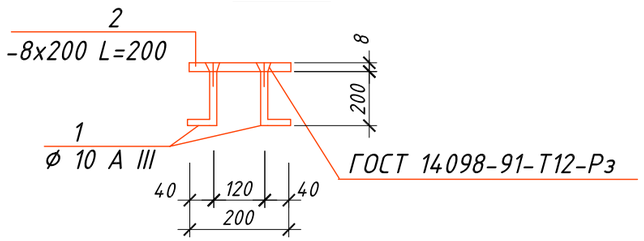


## Сетка С-1

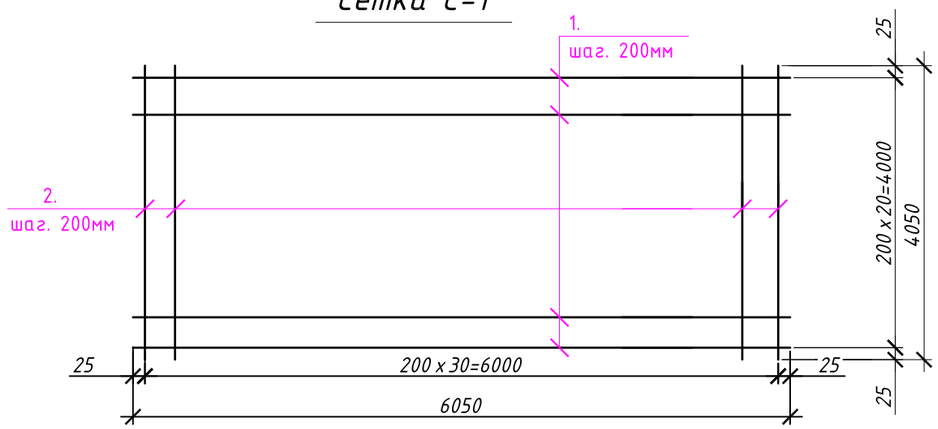


Согласовано

Взам. инв. №

Подп. и дата

Инв. № подл.

| Изм. | Кол. уч. | Лист | № док. | Подп. | Дата |
|---|---|---|---|---|---|
| ГИП | | Кучкиндаев К. | | | |
| Разработал | | Карибай М. | | | |
| Н.контроль | | Атамбаев И. | | | |

49-2021-АС

«Капитальный ремонт здания ГКУ «Общеобразовательная Аккистауская средняя школа» расположенный по адресу: Атырауская область, Исатайский район, с. Аккистау, улица Д. Абилхайрова 1А».

Школа

| Стадия | Лист | Листов |
|---|---|---|
| РП | 39 | |

Устройство фундамента под генератор спецификация элементов

ТОО"Корпорация Асыл-Строй" г.Шымкент 2021г.

Копировал

А3

## Схема расположения лотков для теплотрассы

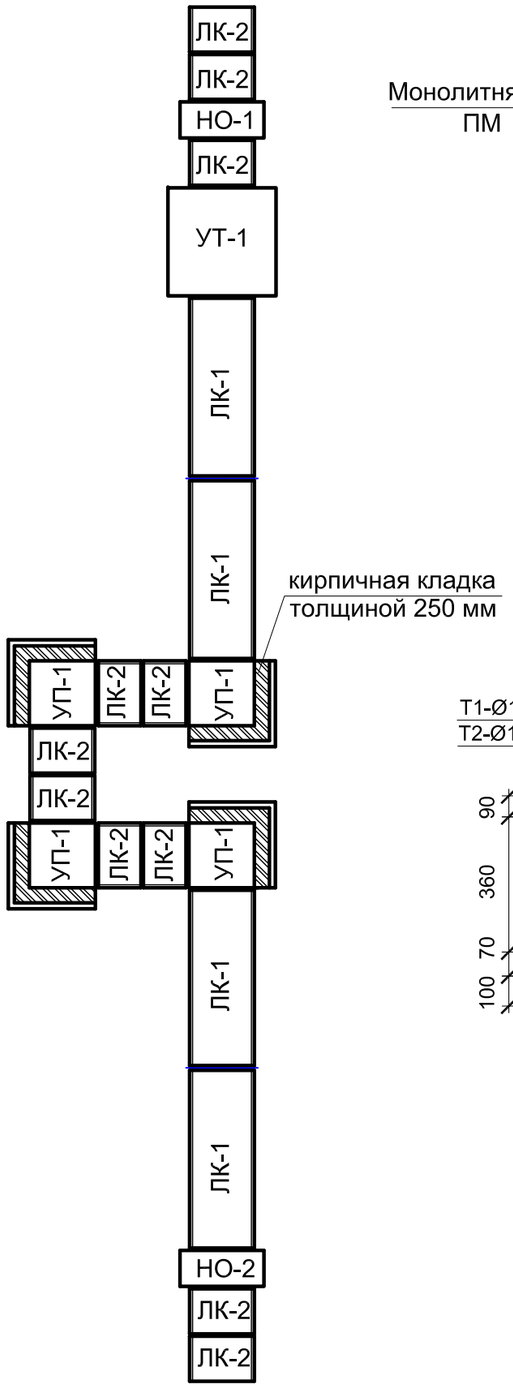


## Опора неподвижная Н-1, Н-2

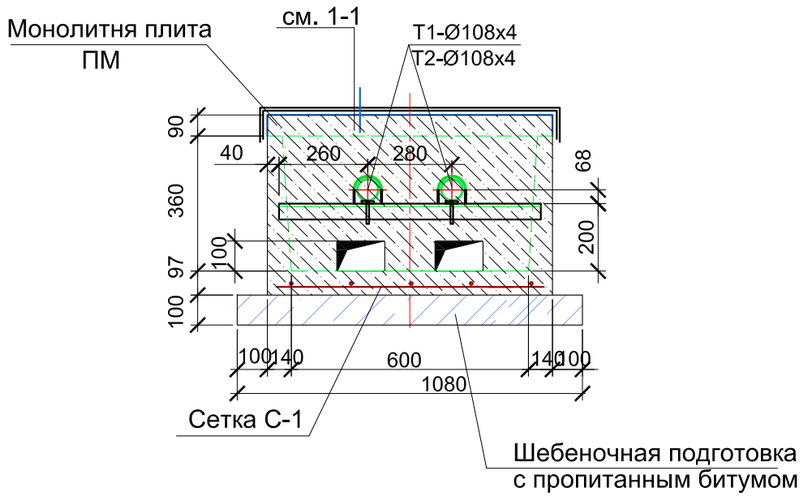


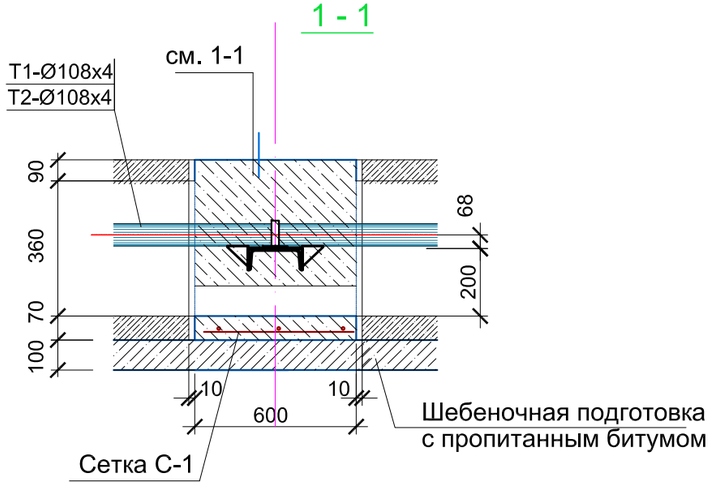


## Спецификация элементов

| Марка, поз. | Обозначение | Наименование | Кол. шт. | Масса ед., кг | Приме-чание |
|---|---|---|---|---|---|
| | | Лотки | | | |
| КЛ-1 | Серия 3.006.1-8 в. 0-1 | Лоток КЛ 98х50 | 4 | | |
| КЛ-2 | Серия 3.006.1-8 в. 0-1 | Лоток КЛ 98х50 | 11 | | |
| | | Плиты покрытия | | | |
| ПТУ-1 | Серия 3.006.1-8.0-2-2 | Плита угловая ПТУ 100.60.8-6 | 4 | 70 | 280 кг |
| ПДУ-1 | Серия 3.006.1-8.0-2-2 | Плита днища канала угловая ПДУ 80.90.8-6 | 1 | 330 | 330 кг |
| ПТ-1 | Серия 3.006.1-8.3-1-12 | Плита ПТ 300.120.12-9 | 4 | 1050 | 4200 кг |
| ПТ-2 | Серия 3.006.1-8.3-1-5 | Плита ПТ 75.120.12-9 | 11 | 260 | 2860 кг |
| | | | | | |
| | | Опора неподвижная Н-1,Н-2 | | | |
| Б-1 | ГОСТ 8240-97 | [ 16Э Балка Б-1 L=800 | 1 | 11,20 | |
| | | Сетка С-1 шт | 1 | 2,397 | |
| | | Бетон кл. В15 | м3 | 0,45 | |
| | | Сетка С-1 | | 2,397 | |
| 1 | ГОСТ 5781-82 | Ø8 А III l=830 | 4 | 0,328 | 1,312 кг |
| 2 | ГОСТ 5781-82 | Ø8 А III l=550 | 5 | 0,217 | 1,085 кг |
| | | Теплофикационный колодец УТ-1 | | | |
| НБК-1,8-1 | Серия 3.903 кл 13 в. 1-5 | Нижний блок камеры | 1 | 1850 | |
| СБК-1,8-1 | Серия 3.903 кл 13 в. 1-5 | Средний блок камеры с отверстиями СБК-1,8-1 | 2 | 830 | 1660 кг |
| ВБК-1,8-1 | Серия 3.903 кл 13 в. 1-5 | Верхний блок камеры с отверстиями ВБК-1,8-1 2Ø630 | 1 | 1650 | |

## Примечания:

1. Данный лист смотри совместно с листами АС-1
2. Расход кирпичной кладки толщиной 250 мм - 1,21 м3
Расход щебеночной подготовки с пропитанным битумом - 4,26 м3
3. Откопка грунта - 87,8 м3
Обратная засыпка грунта - 65,33 м3

Согласовано

Взам. инв. №

Подп. и дата

Инв. № подл.

| Изм. | Кол. уч. | Лист | № док. | Подп. | Дата |
|---|---|---|---|---|---|
| ГИП | | Кучкинбаев К. | | | |
| Разработал | | Каридай М. | | | |
| Н.контроль | | Атамбаев И. | | | |

49-2021-АС

«Капитальный ремонт здания ГКУ «Общеобразовательная Аккистауская средняя школа» расположенный по адресу: Атырауская область, Исатайский район, с. Аккистау, улица Д. Абилхайрова 1А».

Школа

| Стадия | Лист | Листов |
|---|---|---|
| РП | 40 | |

Схема расположения лотков для теплотрассы спецификация элементов

ТОО"Корпорация Асыл-Строй" г.Шымкент 2021г.

Копировал

А3

## Дренажный колодец ДК-1
## Чугунный люк и плита перекрытия условно не показаны

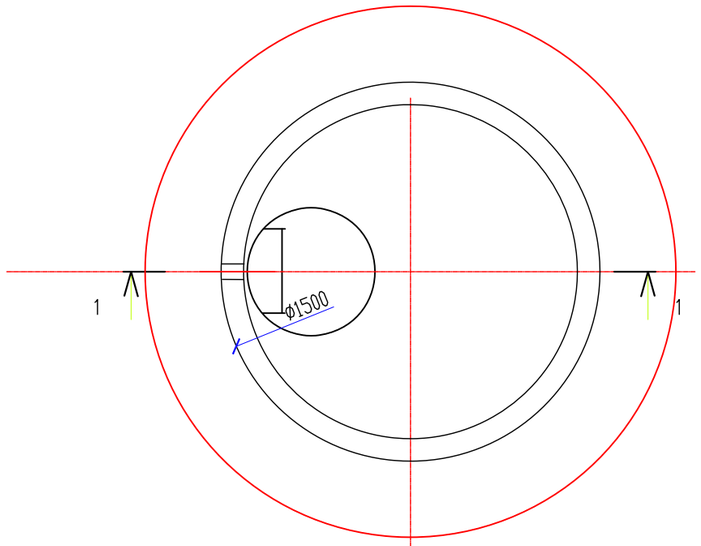


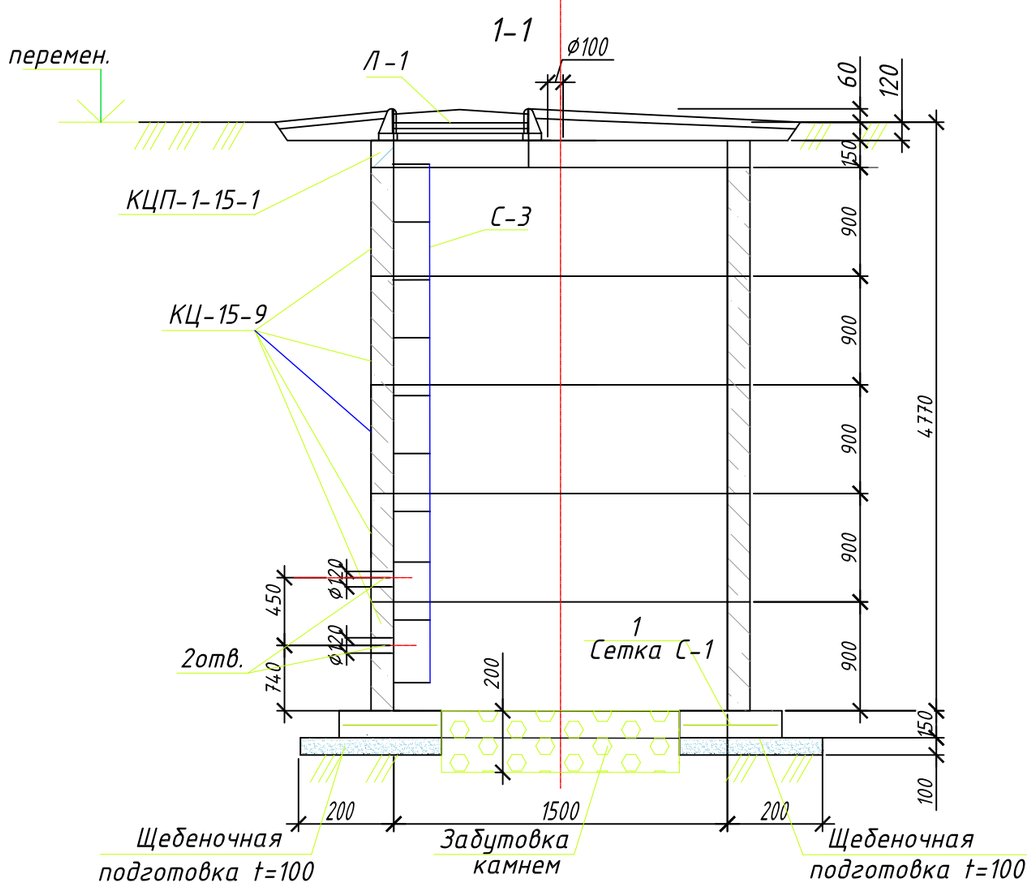


## Спецификация элементов

| Марка, поз. | Обозначение | Наименование | Кол., шт. | Масса ед., кг | Приме-чание |
|---|---|---|---|---|---|
| | | Лотки | | | |
| КЦ-15-9 | Серия 901-09-11.84 а.1 | Кольцо стеновое КС-15-9 | 5 | 1000 | |
| КЦП-1-15-1 | Серия 901-09-11.84 а.1 | Плита перекрытия КЦП-1-15-1 | 11 | 680 | |
| Л-1 | ГОСТ 3634-79 | Чугунный люк | 1 | 98 | |
| С-3 | ГОСТ 3634-79 | Стремянка С-3 | 1 | 38 | |
| | | Сетка С-1 | | | |
| 1 | ГОСТ 5781-82 | Ø10 А III l=200 | 20 | 0,14 | 2,80 |
| | | Материалы | | | |
| | | Бетон кл.В15 на днище м3 | 0,90 | | |
| | | Бутовый камень м3 | 0,40 | | |

## Примечания:

1. Данный лист смотри совместно с листами АС-1
2. Данный лист читать совместно с разделом ТС
3. Сборные ж/бетонные элементы устанавливать на цементно-песчаном растворе М 100
4. В основании плиты днища колодца выполнить песчаную подготовку толщиной 100 мм.

| Изм. | Кол. уч. | Лист | № док. | Подп. | Дата |
|---|---|---|---|---|---|
| ГИП | | Кучкинбаев К. | | | |
| Разработал | | Каридай М. | | | |
| Н.контроль | | Атамбаев И. | | | |

49-2021-АС

«Капитальный ремонт здания ГКУ «Общеобразовательная Аккистауская средняя школа» расположенный по адресу: Атырауская область, Исатайский район, с. Аккистау, улица Д. Абилхайрова 1А».

Школа

| Стадия | Лист | Листов |
|---|---|---|
| РП | 41 | |

Дренажный колодец ДК-1
сечение 1-1, спецификация элементов

ТОО"Корпорация Асыл-Строй" г.Шымкент 2021г.

Согласовано

Взам. инв. №

Подп. и дата

Инв. № подл.

Копировал

А3