Приложение 1
к приказу Министра
по инвестициям и развитию
Республики Казахстан
от 9 августа 2019 года № 632
Утвержден приказом Министра
по инвестициям и развитию
Республики Казахстан
от 24 апреля 2017 года№ 234
форма

Акт приемки объекта в эксплуатацию

«27» мая 2022 г.

Заказчик **Коммунальное государственное учреждение "Управление зеленой экономики города Алматы", в лице и.о. руководителя Адилбаева Серика Бикеновича, Республика Казахстан , город Алматы, Площадь Республики 4, почтовый индекс 050001**

фамилия, имя, отчество (при наличии) – для физических лиц, наименование организации – для юридических лиц, почтовый индекс, область, город, район, населенный пункт, наименование улицы, номер дома/здания (стационарного помещения)

на основании:

Декларации о соответствии (прилагается);

от «27» мая 2022 г. представленной подрядчиком ТОО «Сункар» в лице директора Булекбаева Виктора Ертасовича, РК, г. Алматы, ул. Ангарская 141, почтовый индекс 050014

дата декларации, наименование подрядной (генподрядной) организации, фамилия, имя, отчество (при наличии) руководителя, юридический адрес

Заключения о качестве строительно-монтажных работ (прилагается) **по данному объекту от «27» мая 2022 года представленного техническим надзором организацией ТОО «Мегалиты Алматы» РК, г. Алматы, Бостандыкский район, Сатпаева; 90/4; в лице директора Шыныбаева А. С. Эксперты Рыскелді Алмас Қастайұлы, Абдуллаев Аскар Бурханович; Ибраймов Есбол Абдилдабекович; KZ69VJE00020489; KZ38VJE00048401; KZ85VJE00033199 от 17.10.2016 0:00:00; 31.07.2019 0:00:00;12.12.2017 0:00:00**

дата заключения, наименование организации, фамилия, имя, отчество (при наличии) экспертов технического надзора, № и дата получения аттестатов

Заключения о соответствии выполненных работ проекту **(прилагается) по данному объекту от «27» мая 2022 года предоставленного авторским надзором ТОО «Тазару», Республика Казахстан, г. Алматы,**

Ауэзовский район , Микрорайон 6 , 26 а , 36 в лице руководителя проекта Иманбаева М.А., в соответствии с приказом от 24.02.2021 0:00:00 года №ПР-№2

дата заключения, наименование организации, фамилия, имя, отчество (при наличии) экспертов авторского надзора, № и дата получения аттестатов

произведя осмотр готовности предъявленного подрядчиком (генеральным подрядчиком) к приемке в эксплуатацию объекта: **«Реконструкция (Благоустройство) и озеленение скверов у Казахского Государственного академического театра оперы и балета»**

наименование объекта, вид строительства (новое, расширение, реконструкция, техническое перевооружение, модернизация, капитальный ремонт), уровень ответственности, техническая и технологическая сложность

объекта по адресу: **Республика Казахстан, г. Алматы, Алмалинский район ;**

(область, район, населенный пункт, микрорайон, квартал, улица, номер дома (корпуса)

проверив комплектность исполнительной технической документации подтверждает,

что:

1. Строительство объекта осуществлено на основании:

1) правоустанавливающего документа на земельный участок от **от 09.06.2017 года № 2/213. Постановление акимата города Алматы**;

документ, подтверждающий наступление юридических фактов (юридических составов), на основании которых возникают, изменяются или прекращаются права на земельный участок, в том числе договоры, решения судов, правовые акты исполнительных органов, свидетельство о праве на наследство, передаточный акт или разделительный баланс при реорганизации негосударственных юридических лиц, владеющих земельным участком на праве собственности или выкупивших право временного возмездного землепользования (аренды).

либо решения о реконструкции (перепланировке, переоборудовании) помещений (отдельных частей) существующих зданий

_____;

наименование органа вынесшего решение

2) талона о приеме уведомления о начале или прекращении осуществления деятельности или определенных действий **Коммунальное государственное учреждение "Управление комфортной городской среды города Алматы", KZ38REA00258981 30.12.2021 г.**

наименование органа принявшего уведомление, дата выдачи талона

3) проекта (проектно-сметной документации**) Рабочий проект № 146 н/к от 30.12.2019 года утвержден Коммунальным государственным учреждением "Управление зеленой экономики города Алматы",**

наименование организации, утвердившей (переутвердившей) проект и дата утверждения

2. Строительно-монтажные работы осуществлены в сроки:

начало работ **30.12.2021 года.;**

месяц, год

окончание работ **30.04.2022 года;**

месяц, год

при продолжительности строительства, месяц:

по норме или по проекту организации строительства, месяц: 7 ;
фактически, месяц: 4 ;

3. Объект (комплекс) имеет следующие основные технико-экономические показатели (мощность, производительность, производственная площадь, протяженность, вместимость, объем, пропускная способность, провозная способность, число рабочих мест и тому подобное, заполняется по всем объектам (кроме жилых домов) в единицах измерения соответственно целевой продукции или основным видам услуг):

Мощность, производительность и так далее	Единица измерения	По проекту		Фактически	
		общая (с учетом ранее принятых)	в том числе пускового комплекса или очереди	общая (с учетом ранее принятых)	в том числ пускового комплекса или очереди
Электротехнические решения					
Опоры со светильником	шт	143		146	—
Общая протяжённость линии	п.м	3440		3625	—
Шкаф управления ШУНО	шт	1		1	
Водопровод поливочный					
Общая протяженность трубопровода	М.п.	9332		9332	
Оросители для полива	шт	1412		1412	
Клапан электромагнитный	шт	35		35	
Пульт управления	шт	1		1	
Расходомер воды	шт	1		1	

Выпуск продукции (оказания услуг), предусмотренной проектом в объеме, соответствующем нормам освоения проектных мощностей в начальный период_____;
факт начала выпуска продукции с указанием объема

4. Технологические и архитектурно-строительные решения по объекту характеризуются следующими данными:

Поскольку парк имеет историческое значение как памятник истории становления Республики Казахстан, произвели восстановление тротуаров из гранитных плит толщиной 60 мм и гранитных поребриков. Ремонт и восстановление существующих фонтанов (замена технологического трубопровода; установка фонтанных гребенок, замена насосного оборудования, установка резервных насосов). Выполнено устройство двух подземных сооружений – камера для электрощитовой и насосная станция для автоматического полива. Произведено восстановление газонного травяного покрытие (дерн) с устройством автоматического полива и монтажом подземного резервуара с насосной станцией. Произведена частичная замена арычного лотка. Произведен демонтаж старых скамеек, урн, торшерных светильников, информационных стендов с установка новых скамеек с воссозданием изделий художественного литья чугунных ножек и чугунных урн. Отреставрированы арки и установлены «абажуры» на фонтане «Неделька». Произведено освещение парка и установлено освещение фонтанных композиций. Произведена замена существующего силового трансформатора мощностью 400кВА на трансформатор мощностью 630 кВА;. Запустили и отреставрировали уничтоженные фонтаны на входных группах. Произведена санитарная обрезка с поднятием штамба зеленных насаждений для продуваемости и наилучшего обзора парка.

Водопровод поливочный

Источником водоснабжения для поливочного водопровода является установленный резервуар для запаса воды. Резервуар оснащен подводящим, отводящим, переливным, спускным трубопроводом. Полив зеленых насаждений выполнен статическими выдвижными оросителями с набором встраиваемых форсунок, с помощью которых регулируется распыление струи и радиус. Полив запускается с электромагнитных клапанов и кранов.

Подземная система дождевания, разделенная на 35 зон, запроектирована из полиэтиленовых трубопроводов на фитинговых и компрессионных соединениях. Включение каждой зоны регулируется контроллером фирмы "Hunter". Для управления электрооборудованием системы автоматического полива насаждений предусмотрена установка в техническом помещении шкафа управления.

Электротехнические решения.

Реконструкция ТП

В объем реконструкции входит:

- замена существующего силового трансформатора мощностью 400кВА на трансформатор мощностью 630кВА;
- замена существующего питающего кабеля;

Питание сетей освещения осуществляется от существующей трансформаторной подстанции. Шкаф управления (ШУНО) установлен у наружной стены трансформаторной подстанции.
Освещение чаш фонтанов предусматривается подводными светодиодными светильниками. В чашах фонтанов для подключения светильников используется специальный водопогружной кабель с резиновой изоляцией, прокладываемый по конструкциям фонтана.

краткие технические характеристики по особенностям его размещения, по основным материалам и конструкциям, инженерному и технологическому оборудованию

5. На объекте установлено предусмотренное проектом оборудование в количестве согласно актам о его приемке после индивидуального испытания и комплексного опробования;

6. Наружные инженерные коммуникации (холодное и горячее водоснабжение, канализация, теплоснабжение, газоснабжение, электроснабжение и связь) обеспечивают нормальную эксплуатацию объекта (здания, сооружения, помещения) и приняты городскими эксплуатационными организациями;

7. Сметная стоимость по утвержденному проекту (проектной-сметной документации): всего **1 540 667, 080** тыс. тенге, в том числе строительно-монтажных работ **1 470 934 342** тыс. тенге; оборудования, инструмента и инвентаря **21 812,590** тыс. тенге;

8. Сметная стоимость основных фондов, принимаемых в эксплуатацию **1 462 941 ,476** тысяч тенге, в том числе:
стоимость строительно-монтажных работ **1 323 840,909** тысяч тенге;
стоимость оборудования, инструмента и инвентаря **21 812, 590** тысяч тенге;

9. Доля местного содержания предусмотрена в проектно-сметной документации 62,29% и фактически применено 58,32% (на объектах, финансируемых за счет государственных инвестиций и средств квазигосударственного сектора);

10. Класс энергоэффективности здания _____;

11. Объект построен в соответствии с утвержденным проектом (проектно-сметной документацией) и требованиями государственных нормативных документов в области архитектуры, градостроительства и строительства.

РЕШИЛ: **«Реконструкция (Благоустройство) и озеленение скверов у Казахского Государственного академического театра оперы и балета»**

наименование объекта (комплекса)

ПРИНЯТЬ В ЭКСПЛУАТАЦИЮ

Заказчик

КГУ "Управление зеленой экономики города Алматы"

И.О. руководителя Адилбаев С. Б.

фамилия, имя, отчество (при наличии), подпись руководителя Место печати (при наличии)

КГУ "Управление зеленой экономики города Алматы"

Заместитель руководителя Абдулдаев У.М.

фамилия, имя, отчество (при наличии), подпись руководителя Место печати (при наличии)

Технический надзор

ТОО "Мегалиты Алматы"

Директор Шыныбаев А. С.

фамилия, имя, отчество (при наличии), подпись эксперта Место печати (при наличии)

Авторский надзор

ТОО «Тазару»

Руководитель проекта Иманбаев М.А.

фамилия, имя, отчество (при наличии), подпись эксперта Место печати (при наличии)

Подрядчик (генеральный подрядчик)

ТОО «Сункар» директор Булекбаев В.Е.

фамилия, имя, отчество (при наличии), подпись руководителя Место печати (при наличии)

Приложение 3
к акту приемки объекта
в эксплуатацию
Форма

Технические характеристики объекта: **«Реконструкция (Благоустройство) и озеленение скверов Казахского Государственного академического театра оперы и балета»**
(линии электропередач)

№ п/п	Наименование	Единица измерения	Количество
1	2	3	4
1	Протяженность кабельной линий 0,4кВ	километр (далее – км)	3,625
2	Протяженность воздушной линий 0,4кв	км	0
3	Площадь реконструируемых опор	М2	
4	Опоры (новые устанавливаемые):		
5	Опора декоративная со светильником	штук (далее – шт)	146
6	Кабели		
	Кабель силовой число жил 4, напряжение 0,66 кВ марки АВВГ 4х16 (ок)-0,66	км	0,1
	Кабель силовой число жил 5, напряжение 0,66 кВ, марки АВБбШв 5х6 (ок)-0,66	км	0,427
	Кабель силовой число жил 5, напряжение 0,66, марки АВВГ 5х6,0 (ок)-0,66	км	3,098

Заказчик
КГУ "Управление зеленой экономики города Алматы",
И.О. руководителя Адилбаев С.Б.

фамилия, имя, отчество (при наличии), подпись руководителя Место печати (приналичии) М.П.

Авторский надзор
ТОО «Тазару»
Руководитель проекта Иманбаев М.А.

фамилия, имя, отчество (при наличии), подпись эксперта Место печати (при наличии) М.П.

Приложение 12
к акту приемки объекта
в эксплуатацию
форма

Технические характеристики объекта (зеленые насаждения) «Реконструкция (Благоустройство) и озеленение скверов у Казахского Государственного академического театра оперы и балета»

№ п.п.	Наименование	Единица измерение	Количество	Примечание
1	2	3	4	5
1	Длина улицы	м		
2	В том числе озелененная часть	м2		
3	Средняя ширина проезда	м		
4	Общая площадь объекта (проезд, сквер, парк, бульвар)	м2		
5	Под зелеными насаждениями, из них			
	под деревьями	м2		
	под кустарниками	м2		
	под цветниками	м2		
	под газонами	м2		
	в т.ч. - обыкновенные	м2		
	- партерные	м2		
	- луговые	м2		
6	Мафы			
	-Противотаранный боллард	шт	35	
	-Скамья со спинкой	шт	93	
	-Урна, тип 1	шт	120	
	Асфальтобетонное покрытие	м2	2784	
	Брусчатка гранитная	м2	8280	
	Поребрик гранитный 1000х200х80 мм	п.м	2887,44	
	Бордюр гранитный марки 1000х300х150	п.м	124,09	

7	Под строениями	м2		
8	Под сооружениями	м2		
9	Под водоемами	м2		
10	Прочие	м2		
11	деревья	шт		
12	кусты	шт		
13	кустарники	шт	722	
14	цветники			
15	газоны	м2	16 093	
16	порода деревьев			
17	возраст	год		

Заказчик

КГУ "Управление зеленой экономики города Алматы".

И.О. руководителя Адилбаев С.Б.

фамилия, имя, отчество (при наличии), подпись руководителя Место печати (при наличии) М.П.

Авторский надзор

ТОО «Тазару»

Руководитель проекта Иманбаев М.А.

фамилия, имя, отчество (при наличии), подпись эксперта Место печати (при наличии) М.П.

Приложение 13
к акту приемки объекта
в эксплуатацию
форма

Технические характеристики объекта «Реконструкция (Благоустройство) и озеленение скверов у Казахского Государственного академического театра оперы и балета»

(сети, водоводы, коллекторы и тому подобное)

№ п/п	Наименование	Единицы измерения	Количество, протяженность	Примечание
1	2	3	4	5
Водопровод				
1	Водоводы (общая протяженность)	м		
	1) из стальных труб	м		
	2) из чугунных труб	м		
	3) из асбестоцементных труб	м		
	4) из железобетонных труб	м		
	5) из полиэтиленовых труб	м		
2	Распределительная сеть (общая протяженность)	м	9332	
	1) из стальных труб	м		
	2) из чугунных труб	м		
	3) из асбестоцементных труб	м		
	4) из полиэтиленовых труб	м	9332	
	5)	м		
3	Прочие устройства			
	Камера	шт	1	
	Водомерный узел d- 40	шт	1	
	Питьевой фонтанчик	шт		

Канализация

1	Коллекторы (общая протяженность)	м		
	1) из керамических труб	м		
	2) из чугунных труб	м		
	3) из бетонных труб	м		
	4) из асбестоцементных труб	м		
	5) из железобетонных труб	м		
	6)	м		
	7)	м		
2	Канализационная сеть (общая протяженность)	м		
	1) из керамических труб	м		
	2) из чугунных труб	м		
	3) из бетонных труб	м		
	4) из асбестоцементных труб	м		
	5) из железобетонных труб	м		
	6)	м		
3	Прочие устройства			
	Смотровой колодец	шт		
	Выпуск	шт		

Горизонтальный разрез колодца	Вертикальный разрез колодца
Масштаб __М 150___	Масштаб __М 150____

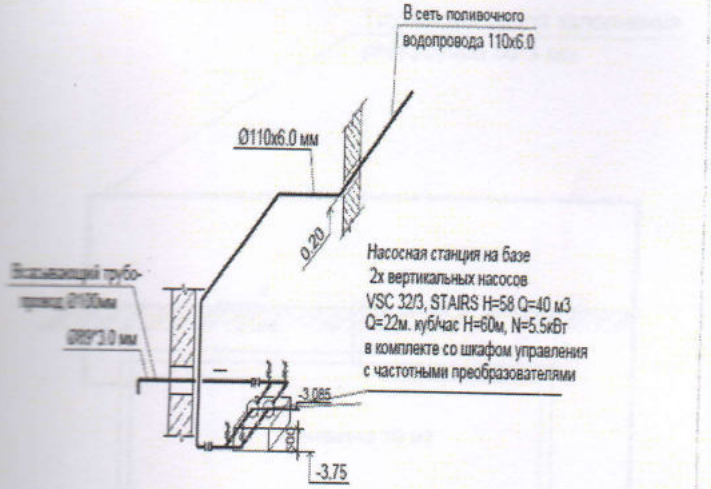

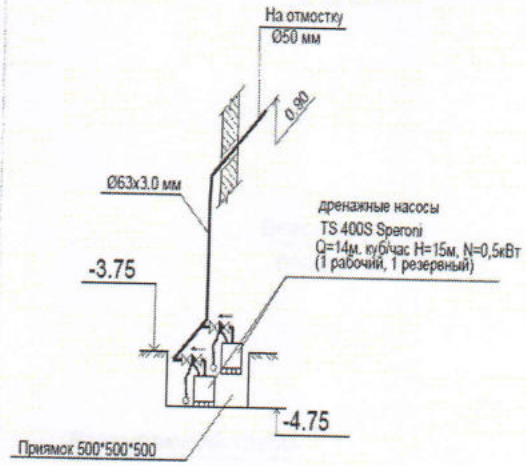

Спецификация

№ п/п	Наименование	Марка	Материал	Диаметр (мм) (размеры)	Количество	Примечание
1	Насосная камера		Тюбинг (блок 49)	2,4х2,8х4,2	1	

Схема обвязки насосной камеры

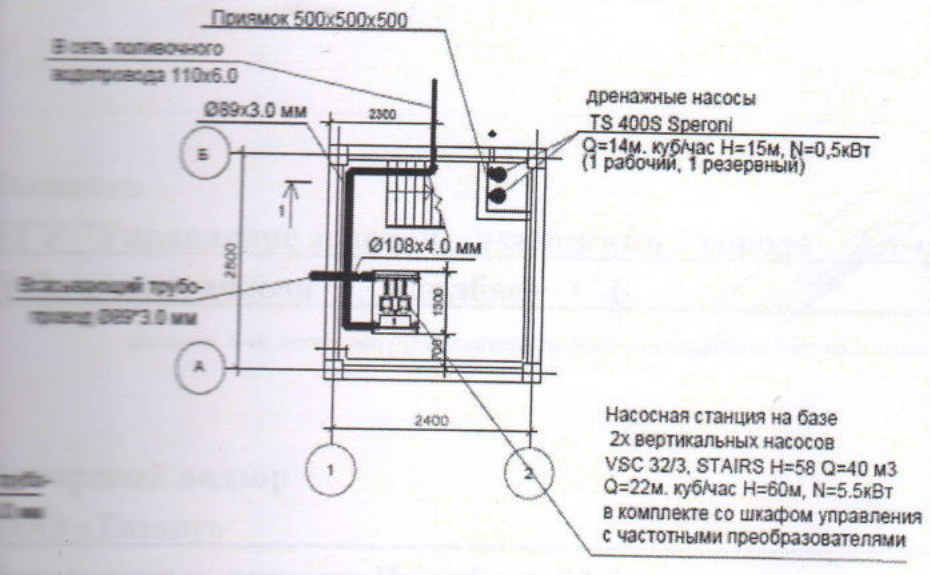

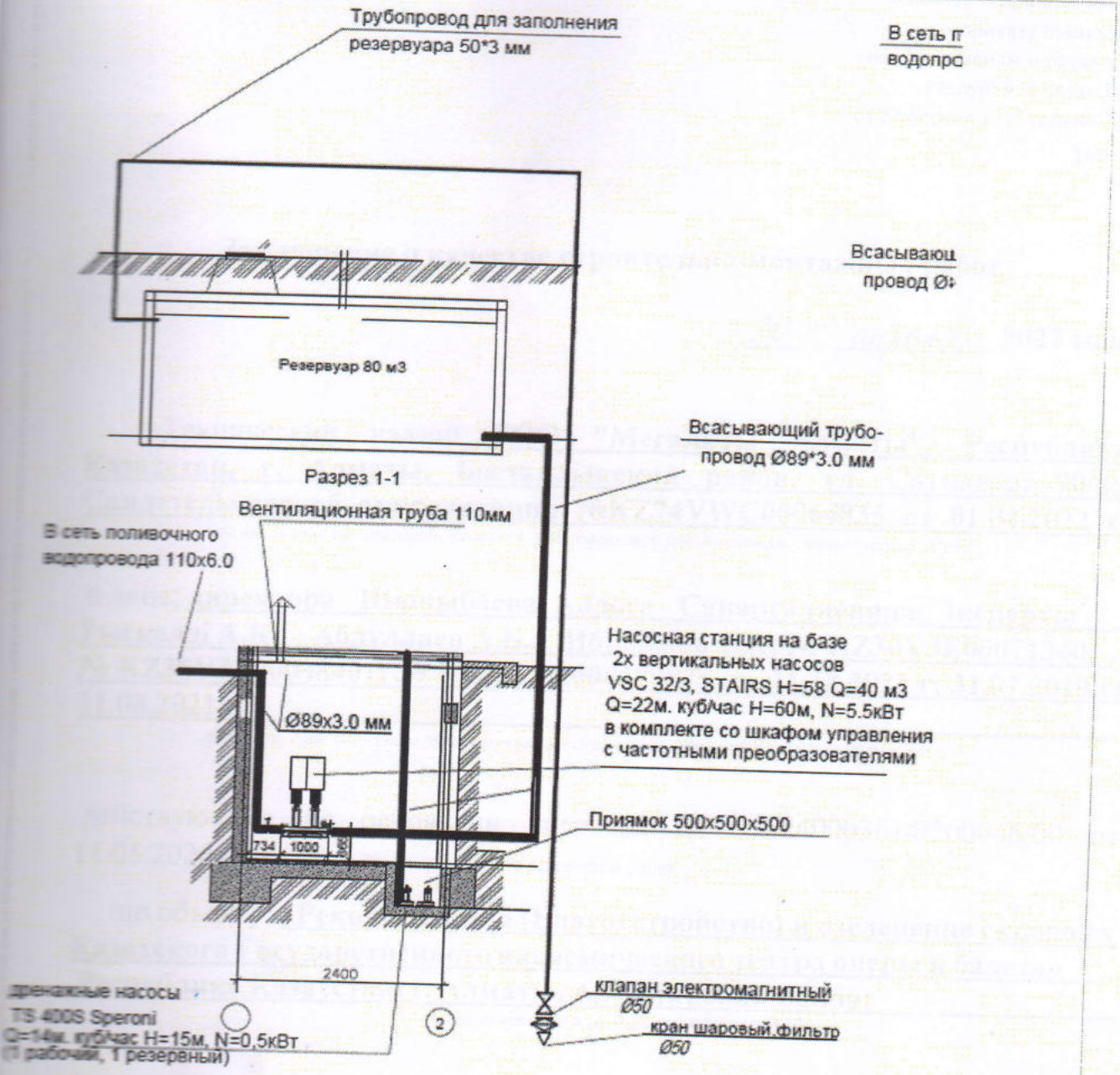

Заказчик

КГУ "Управление зеленой экономики города Алматы",

И.О. руководителя Адилбаев С.Б.

фамилия, имя, отчество (при наличии), подпись руководителя Место печати (при наличии) М.П.

Авторский надзор

ТОО «Тазару»

Руководитель проекта Иманбаев М.А.

фамилия, имя, отчество (при наличии), подпись эксперта Место печати (при наличии) М.П.

Приложение 1
к приказу Министра
по инвестициям и развитию
Республики Казахстан
от 24 апреля 2017 года№ 235
форма

Заключение о качестве строительно-монтажных работ

«27» мая **2022 года**

Технический надзор **ТОО «Мегалиты Алматы», Республика Казахстан, г. Алматы, Бостандыкский район, ул. Сатпаева; 90/4;, Свидетельство об аккредитации №KZ74VWC00064835 от 01.04.2022 г.**

наименование организации, фамилия, имя, отчество руководителя, юридический адрес

в лице; **директора Шыныбаева Айдоса Сапаргалиевича; Эксперты Рыскелді А.К ; Абдуллаев А.Б.; Ибраймов Е.А; № KZ30VJE00071340; № KZ38VJE00048401; № KZ60VJE00067987; от 21.12.2021 г; 31.07.2019 г; 11.08.2021 г.**

фамилия, имя, отчество (при наличии) экспертов, № аттестатов, дата получения

действующего на основании договора № 050240003614/200046/00 от 11.05.2020 г.

№ договора и дата

по объекту: **«Реконструкция (Благоустройство) и озеленение скверов у Казахского Государственного академического театра оперы и балета» Республика Казахстан, г. Алматы, Алмалинский район;**

наименование и местонахождение объекта

заказчиком которого является **Коммунальное государственное учреждение «Управление зеленой экономики города Алматы", в лице и.о. руководителя Адилбаева Серика Бикеновича, Республика Казахстан , город Алматы, Площадь Республики 4, почтовый индекс 050001**

наименование организации, фамилия, имя, отчество (при наличии) руководителя

подтверждает, что:

1. Строительство объекта осуществлялось

1) подрядчиком (генеральным подрядчиком) **ТОО «Сункар» ГСЛ №14017468 от 12.11.2014**

наименование организации, № лицензии и дата получения

в лице **директора Булекбаева В.Е.**

фамилия, имя, отчество (при наличии) руководителя

2) субподрядными организациями **ТОО «Galaxia electric» ГСЛ №17014884 от 28. 08.2017**

наименование организации, № лицензии и дата получения

в лице директора **Со Я. К.**
фамилия, имя, отчество (при наличии) руководителя

2. Строительно-монтажные работы осуществлены в сроки:
начало работ **30.12.2021 года.;**
месяц, год

окончание работ **30.04.2022 года;**
месяц, год

при продолжительности строительства, месяц:
по норме или по проекту организации строительства **7 месяцев**;
фактически 4 **месяца**;

3. Сметная стоимость по утвержденному проекту (проектной-сметной документации): всего **1 540 667, 080** тыс. тенге, в том числе строительно-монтажных работ **1 470 934 342** тыс. тенге; оборудования, инструмента и инвентаря **21 812,590** тыс. тенге;

4. Сметная стоимость основных фондов, принимаемых в эксплуатацию **1 462 941 ,476** тысяч тенге, в том числе:
стоимость строительно-монтажных работ **1 323 840,909** тысяч тенге;
стоимость оборудования, инструмента и инвентаря **21 812, 590** тысяч тенге;

5. Объект построен в соответствии с проектом (проектно-сметной документацией) **ТОО «City Road Centre», ГСЛ № 03687 от 10.08.2017 г., Рабочий проект**
наименование проектной организации, номер проекта

утвержденным(ой) **Рабочий проект № 146 н/к от 30.12.2019 года утвержден Коммунальным государственным учреждением "Управление зеленой экономики города Алматы"**
наименование организации утвердившей (переутвердившей) проект и дата утверждения

и требованиями государственных нормативных документов в области архитектуры, градостроительства и строительства;

6. Примененные строительные материалы, конструкции, оборудование и изделия соответствуют проекту и требованиям государственных нормативов;

6-1. Доля местного содержания предусмотрена в проектно-сметной документации 62,29 % и фактически применено 58,32 % (на объектах, финансируемых за счет государственных инвестиций и средств квазигосударственного сектора);

7. Исполнительная техническая документация имеется в полном объеме;

8. Замечания, выданные техническим надзором в процессе строительства, устранены;

9.Завершенный строительством объект обеспечивает прочность, устойчивость и надежность на протяжении всего срока службы (эксплуатации, использования, применения) и соответствует требованиям государственных нормативов направленных на обеспечение интересов и безопасности собственников (пользователей) и общества в целом.

Технический надзор: **ТОО "Мегалиты Алматы"**

Директор Шыныбаев А. С.

Наименование организации, фамилия, имя, отчество (при наличии) руководителя,

подпись, дата Место печати (при наличии)

Эксперты по техническому надзору :

Ибраймов Е.А. - № KZ60VJE00067987 от 11.08.2021 г.

подпись, дата Место печати (при наличии)

Рыскелді А.К. - № KZ30VJE00071340 от 21.12.2021 г

фамилия, имя, отчество (при наличии) эксперта (экспертов) № аттестатов

подпись, дата Место печати (при наличии)

Абдуллаев А.Б. - № KZ38VJE00048401 от 31.07.2019 г;

подпись, дата Место печати (при наличии)

Приложение 2
к приказу Министра
по инвестициям и развитию
Республики Казахстан
от 24 апреля 2017 года № 235
форма

Заключение о соответствии выполненных работ по проекту

«27» мая 2022 года

Авторский надзор **ТОО «Тазару», Республика Казахстан, г.Алматы, Ауэзовский район , Микрорайон 6 , 26 а , 36**
наименование организации, фамилия, имя, отчество (при наличии) руководителя

в лице **руководителя проекта Иманбаева Марата Аширалыұлы ГСЛ №01937 от 14.09.20 г. в соответствии с приказом № ПР-2 от 24.02.2021г.**
фамилия, имя, отчество (при наличии) экспертов, № аттестатов и дата получения

действующего на основании **№050240003614/210018/00 от 22.01.2021 г.**
№ договора и дата

по объекту: **«Реконструкция (Благоустройство) и озеленение скверов у Казахского Государственного академического театра оперы и балета» Республика Казахстан, г. Алматы, Алмалинский район**
наименование и местонахождение объекта

Заказчиком которого **Коммунальное государственное учреждение «Управление зеленой экономики города Алматы», в лице и.о. руководителя Адилбаева Серика Бикеновича**
наименование организации, фамилия, имя, отчество (при наличии) руководителя

подтверждает, что:

1. Строительство объекта осуществлялось

1) подрядчиком (генеральным подрядчиком) **ТОО «Сункар» ГСЛ № 14017468 от 12.11.2014.**
наименование организации, № лицензии и дата получения

в лице **директора Булекбаева В.Е.**
фамилия, имя, отчество (при наличии) руководителя

2) субподрядными организациями **ТОО «Galaxia electric» ГСЛ № 17014884 от 28.08.2017 г.**
наименование организации, № лицензии и дата получения

в лице директора Со Я.К.
фамилия, имя, отчество (при наличии) руководителя

2. Строительно-монтажные работы осуществлены в сроки:

начало работ **31.12.2021 года.;**
месяц, год

окончание работ **30.04.2022 года;**

при продолжительности строительства, месяц:

по норме или по проекту организации строительства: **7 месяцев**;

фактически: **4 месяца**;

3. Примененные строительные материалы, конструкции, оборудование и изделия соответствуют требованиям проекта;

4. Замечания, выданные авторским надзором в процессе строительства, устранены;

5. Внесенные изменения в проект (проектно-сметную документацию) в процессе строительства выполнены в соответствии с требованиями нормативов в области архитектуры, градостроительства и строительства;

6. Объект построен в соответствии с проектом (проектно-сметной документацией) **ТОО «City Road Centre», ГСЛ № 03687 от 10.08.2017 г., Рабочий проект**

наименование проектной организации, номер проекта

утвержденным (ой) **Рабочий проект № 146 н/к от 30.12.2019 года утвержден Коммунальным государственным учреждением "Управление зеленой экономики города Алматы"**

наименование организации, утвердившей (переутвердившей) проект и дата утверждения

Авторский надзор:

Авторский надзор

ТОО «Тазару»

Руководитель проекта Иманбаева М.А.

наименование организации, фамилия, имя, отчество (при наличии) руководителя

подпись, дата

Место печати (при наличии)

Эксперт по авторскому надзору **главный инженер**

приказ № 1 от 7 января 2021 г. Исламов Д.М.

фамилия, имя, отчество (при наличии) эксперта (экспертов) № аттестатов

подпись, дата

Место печати (при наличии)

Приложение 2 к к приказу Министра
по инвестициям и развитию
Республики Казахстан от
9 августа 2019 года № 632
Приложение 3
к приказу Министра
по инвестициям и развитию
Республики Казахстан
от 24 апреля 2017 года № 235
Форма

Декларация о соответствии

«27» мая 2022 года

Подрядчик (генеральный подрядчик) **ТОО «Сункар» РК; г. Алматы, ул. Ангарская 141, почтовый индекс 050014**
наименование организации, юридический адрес

в лице: **директора Булекбаева Виктора Ертасовича**
фамилия, имя, отчество (при наличии) руководителя организации

по объекту: **«Реконструкция (Благоустройство) и озеленение скверов у Казахского Государственного академического театра оперы и балета» Республика Казахстан, г. Алматы, Алмалинский район;**
наименование, местонахождения объекта

заказчиком, которого является: **Коммунальное государственное учреждение «Управление зеленой экономики города Алматы», в лице и.о. руководителя Адилбаева Серика Бикеновича**
наименование организации, фамилия, имя, отчество (при наличии) руководителя

удостоверяет, что:

1. Строительно-монтажные работы на объекте выполнены в соответствии с утвержденным проектом (проектно-сметной документацией), государственными нормативами в сфере архитектурной, градостроительной и строительной деятельности;

2. Субподрядные организации: **ТОО «Galaxia electric» ГСЛ № 17014884 от 28. 08.2017 г.**
наименование организации

3. Проект (проектно-сметная документация): **Рабочий проект № 146 н/к от 30.12.2019 года утвержден Коммунальным государственным учреждением "Управление зеленой экономики города Алматы"**
наименование организации, утвердившей (пере утвердившей) проект и дата утверждения

4. Объект (комплекс) имеет следующие основные технико-экономические показатели (мощность, производительность, производственная площадь, протяженность, вместимость, объем, пропускная способность, провозная способность, число рабочих мест и тому подобное, заполняется по всем объектам (кроме жилых домов) в единицах измерения соответственно целевой продукции или основным видам услуг):

Мощность, производительность и так далее	Единица измерения	По проекту		Фактически	
		общая (с учетом ранее принятых)	в том числе пускового комплекса или очереди	общая (с учетом ранее принятых)	в том числе пускового комплекса или очереди
Электротехнические решения					
Опоры со светильником	шт	143		146	—
Общая протяжённость	п.м	3440		3625	—
Шкаф управления ШУНО	шт	1		1	
Водопровод поливочный					
Общая протяженность	М.п.	9332		9332	
Дроссители для полива	шт	1412		1412	
Клапан электромагнитный	шт	35		35	
Пульт управления	шт	1		1	
Расходомер воды	шт	1		1	

5. Технологические и архитектурно-строительные решения по объекту характеризуется следующими данными:

Поскольку парк имеет историческое значение как памятник истории становления Республики Казахстан, произвели восстановление тротуаров из гранитных плит толщиной 60 мм и гранитных поребриков. Ремонт и восстановление существующих фонтанов (замена технологического трубопровода; установка фонтанных гребенок, замена насосного оборудования, установка резервных насосов). Выполнено устройство двух подземных сооружений – камера для электрощитовой и насосная станция для автоматического полива. Произведено восстановление газонного травяного покрытие (дерн) с устройством автоматического полива и монтажом подземного резервуара с насосной станцией. Произведена частичная замена арычного лотка. Произведен демонтаж старых скамеек, урн, торшерных светильников, информационных стендов с установка новых скамеек с воссозданием изделий художественного литья чугунных ножек и чугунных урн. Отреставрированы арки и установлены «абажуры» на фонтане «Неделька». Произведено освещение парка и установлено освещение фонтанных композиций. Произведена замена существующего силового трансформатора мощностью 400кВА на трансформатор мощностью 630 кВА;. Запустили и отреставрировали уничтоженные фонтаны на входных

группах. Произведена санитарная обрезка с поднятием штамба зеленных насаждений для продуваемости и наилучшего обзора парка.

Водопровод поливочный

Источником водоснабжения для поливочного водопровода является установленный резервуар для запаса воды. Резервуар оснащен подводящим, отводящим, переливным, спускным трубопроводом. Полив зеленых насаждений выполнен статическими выдвижными оросителями с набором встраиваемых форсунок, с помощью которых регулируется распыление струи и радиус. Полив запускается с электромагнитных клапанов и кранов.
Подземная система дождевания, разделенная на 35 зон, запроектирована из полиэтиленовых трубопроводов на фитинговых и компрессионных соединениях. Включение каждой зоны регулируется контроллером фирмы "Hunter". Для управления электрооборудованием системы автоматического полива насаждений предусмотрена установка в техническом помещении шкафа управления.

Электротехнические решения.

Реконструкция ТП
В объем реконструкции входит:
- замена существующего силового трансформатора мощностью 400кВА на трансформатор мощностью 630кВА;
- замена существующего питающего кабеля;
Питание сетей освещения осуществляется от существующей трансформаторной подстанции. Шкаф управления (ШУНО) установлен у наружной стены трансформаторной подстанции.
Освещение чаш фонтанов предусматривается подводными светодиодными светильниками. В чашах фонтанов для подключения светильников используется специальный водопогружной кабель с резиновой изоляцией, прокладываемый по конструкциям фонтана.

краткие технические характеристики по особенностям его размещения, по основным материалам и конструкциям, инженерному и технологическому оборудованию

6. На объекте установлено предусмотренное проектом оборудование в количестве согласно актам о его приемке после индивидуального испытания и комплексного опробования.

7. Мероприятия по охране труда, обеспечению взрывобезопасности, пожаробезопасности, охране окружающей природной среды и антисейсмические мероприятия, предусмотренные проектом выполнены.

8. Строительно-монтажные работы осуществлены в сроки:
начало работ **31.12.2021 года;**
месяц, год
окончание работ **30.04.2022 года;**
месяц, год
при продолжительности строительства, месяц:

по норме или по проекту организации строительства, месяц: 7 ;

фактически, месяц: 4 ;

9. Примененные строительные материалы, конструкции, оборудование и изделия соответствуют требованиям проекта и государственных нормативов.

9-1. Доля местного содержания предусмотрена в проектно-сметной документации 62,29% и фактически применено 58,32% (на объектах, финансируемых за счет государственных инвестиций и средств квазигосударственного сектора);

10. Исполнительная геодезическая съемка фактического положения подземных инженерных сетей и/или зданий (сооружений) выполнена (обязательное приложение к декларации о соответствии);

10-1. Исполнительная техническая документация имеется в полном объеме, в том числе в электронном модуле;

11. Наружные инженерные коммуникации (холодное и горячее водоснабжение, канализация, теплоснабжение, газоснабжение, электроснабжение и связь) обеспечивают нормальную эксплуатацию объекта, что подтверждается поставщиками услуг по инженерному и коммунальному обеспечению. Поставщики услуг по инженерному и коммунальному обеспечению:

наименование организации, фамилия, имя, отчество(при наличии), подпись руководителя, дата Место печати(при наличии)

Поставщики услуг по инженерному и коммунальному обеспечению мер:

АО «Алматы Алматы Қала Жарық »

ТОО «Eco Almaty»

наименование организации, фамилия, имя, отчество (при наличии), подпись руководителя, дата Место печати(при наличии)

12.Шумоизоляция здания соответствует проекту и подтверждается экспертным заключением выдаваемым государственной организацией осуществляющее санитарно-эпидемиологическую экспертизу по результатам лабораторных замеров проведенных аккредитованными испытательными лабораториями (центрами) (экспертное заключение прилагается)

13.Обеспечен доступ для маломобильных групп населения, что подтверждается органами социальной защиты населения.

Подрядчик (генеральный подрядчик) **ТОО «Сункар»** считает объект: **«Реконструкция (Благоустройство) и озеленение скверов у Казахского Государственного академического театра оперы и балета»**

(Наименование объекта (комплекса)),

готовым к приемке в эксплуатацию, гарантирует качество выполненных строительно-монтажных и специальных работ, и принимает на себя обязательство устранять дефекты, возникшие по его вине при строительстве объекта согласно гарантийного срока в соответствии с законодательством Республики Казахстан.

Подрядчик (генеральный подрядчик)
ТОО «Сункар» директор Булекбаев В.Е.

фамилия, имя, отчество (при наличии), подпись руководителя Место печати (при наличии)

Казакстан Республикасы Алматы қаласы СУНКАР ТОВАРИЩЕСТВО С ОГРАНИЧЕННОЙ ОТВЕТ-СТЬЮ город Алматы Республика Казахстан

Все прошито, пронумеровано
и скрепленно печатью
24 (двадцать четыре) **листов**
Подпись

«АЛМАТЫ ҚАЛАСЫ ҚАЛА ҚҰРЫЛЫСЫН БАҚЫЛАУ БАСҚАРМАСЫ»
КОММУНАЛДЫҚ МЕМЛЕКЕТТІК МЕКЕМЕСІ

КОММУНАЛЬНОЕ ГОСУДАРСТВЕННОЕ УЧРЕЖДЕНИЕ
«УПРАВЛЕНИЕ ГРАДОСТРОИТЕЛЬНОГО КОНТРОЛЯ ГОРОДА АЛМАТЫ»

050057 Алматы қаласы, Абай даңғылы, 90
тел/факс: (727) 2298136 e-mail: u.gask@almaty.gov.kz

050057 г. Алматы, пр. Абая, 90
тел/факс: (727) 2298136 e-mail: u.gask@almaty.gov.kz

01.06.2022 № 002226401498

ФН АО «Государственная корпорация «Правительство для граждан» по г. Алматы

КГУ «Управление зеленой экономики города Алматы»

Управление градостроительного контроля города Алматы, рассмотрев представленные документы (расписка №002226401498) по объекту «Благоустройство и озеленение скверов Казахского государственного академического театра оперы и балета имени Абая города Алматы», расположенного по адресу: г. Алматы, Алмалинский район сообщает, что представленные документы соответствуют приказам Министра по инвестициям и развитию РК от 24 апреля 2017 года за №234, 235, приказам Министра индустрии и инфраструктурного развития Республики Казахстан от 9 августа 2019 года №632, от 8 февраля 2021 года №53.

Дальнейшая регистрация в соответствии с п.8 ст.73 Закона РК «Об архитектурной, градостроительной и строительной деятельности в Республике Казахстан» осуществляется ФН АО «Государственная корпорация «Правительство для граждан» по городу Алматы.

Заместитель руководителя **О. Тулебаев**

Исп. Е. Шаяхметов
тел.: 229-20-99

«АЛМАТЫ ҚАЛАСЫ ҚАЛАЛЫҚ ЖОСПАРЛАУ ЖӘНЕ УРБАНИСТИКА БАСҚАРМАСЫ»
КОММУНАЛДЫҚ МЕМЛЕКЕТТІК МЕКЕМЕСІ

КОММУНАЛЬНОЕ ГОСУДАРСТВЕННОЕ УЧРЕЖДЕНИЕ
«УПРАВЛЕНИЕ ГОРОДСКОГО ПЛАНИРОВАНИЯ И УРБАНИСТИКИ ГОРОДА АЛМАТЫ»

050057, Алматы қаласы, Абай даңғылы, 90
тел: (727) 240 80 00, 240 80 01
тел/факс: (727) 240 80 03, e-mail:u.aig@almaty.gov.kz

050057, город Алматы, пр. Абая, 90
тел: (727) 240 80 00, 240 80 01
тел/факс: (727) 240 80 03, e-mail:u.aig@almaty.gov.kz

12.01.23 № 05.2.02-65-И

Филиал некоммерческого акционерного общества «Государственная корпорация «Правительство для граждан» по городу Алматы

КГУ «Управление зеленой экономики города Алматы»

Управление городского планирования и урбанистики города Алматы рассмотрев письмо за № 002236732819 от 11.01.2023 года, касательно регистрации прав (обременений) на недвижимое имущество сообщает.

Акт приемки объекта в эксплуатацию расположенного по адресу: г. Алматы, ул. Кабанбай батыра, 110, внесён в журнал учёта введенных в эксплуатацию объектов за № 25 от 12.01.2023г.

Заместитель руководителя **Т. Исмаилов**

исп. Акилбаева Г.
тел. 240-80-00, вн. 213

0092140