Инжиниринг
Проект 2050

«Инжиниринг Проект 2050» ЖШС, БСН 090540010192
140000, ҚР, Павлодар қ, Ломов к-сі, 177/1-114
тел: +7 (778) 780 11 77; e-mail: psd-2009@mail.ru

ТОО «Инжиниринг Проект 2050», БИН 090540010192
140000, РК, г.Павлодар, ул.Ломова, 177/1-114
тел: +7 (778) 780 11 77; e-mail: psd-2009@mail.ru

Заказчик: КГП на ПХВ «Индерская районная больница» Управления здравоохранения Атырауской области

Рабочий проект

«Капитальный ремонт врачебной амбулатории с. Елтай,
Индерского района, Атырауской области»

Том 2. Альбом 2.4.

Пожарная сигнализация

Директор
ТОО «Инжиниринг Проект 2050» **Жантурсунов И.Р.**

Главный инженер проекта **Калиакпаров Д.Е.**

г. Павлодар, 2021 г.

Ведомость рабочих чертежей основного комплекта

Лист	Наименование	Примечание
1	Общие данные	
2	Принципиальная схема.	
3	План расположения оборудования ПС на отметке 0,000	
4	Кабельный журнал	

Ведомость ссылочных и прилагаемых документов

Обозначение	Наименование	Примечание
	Прилагаемые документы	
ПУЭ РК 2015	Правило устройства электроустановок Республики Казахстан	
59/21-ПС.СО	Спецификация оборудования, изделий и материалов	

Обозначения условные

Наименование	Обозначения
Извещатель пожарный дымовой	ВТН
Извещатель пожарный тепловой	ВТК
Извещатель пожарный ручной	ВТМ
Прибор приемно-контрольный	ARK
Светоуказатель комбинированный Шыгу/Выход	Шыгу Выход BIAL
Оконечное устройство - резистор МЛТ-0,5	ZC
Коробка распределительная	XD

Технические решения, принятые в рабочем проекте, соответствуют требованиям экологических, санитарно-гигиенических, противопожарных и других норм, действующих на территории Республики Казахстан и обеспечивают безопасную для жизни и здоровья людей эксплуатацию объекта при соблюдении мероприятий, предусмотренных рабочими чертежами.

Главный инженер проекта: _____ Абылгазинов Р.К.

Общие указания

Проект разработан в соответствии с действующими нормативно - техническими документами:

- Технический регламент "Общие требования к пожарной безопасности"
- СН РК 2.02-11-2002 "Нормы оборудования зданий, помещений и сооружений системами автоматической пожарной сигнализации, автоматическими установками пожаротушения и оповещение людей о пожаре".
- СН РК 2.02-01-2014 "Пожарная безопасность зданий и сооружений".
- СН РК 2.02-02-2012 "Пожарная автоматика зданий и сооружений".

Техническая документация заводов-изготовителей на применяемое оборудование.

Принятые решения

В здании врачебной амбулатории запроектирована автоматическая установка пожарной сигнализации. Для обнаружения пожара и включения системы оповещения о пожаре дежурного персонала.

Пожарная сигнализация подключается к прибору "Гранит-8"

Для обнаружения пожара применяются извещатели тепловые ИП -114-5-А3 и дымовыми извещателями ИП-212-45. Также сигнализация может быть включена при помощи ручного пожарного извещателя ИПР-513-10 установленного в помщении на пути эвакуации.

Подключение извещателей и приборов производится кабелем КСВВнг(А)-LS 2х2х0,8 по стенам в кабельном канале и открыто на скобах по потолку.

Система оповещения и управление эвакуацией

Система оповещения Тип-2 включает в себя табло свето-звуковые Люкс-12К Включение системы осуществляется автоматически прибором при работе в режиме «Пожар».

Заземление

Для обеспечения безопасности людей все электрооборудование должно быть надежно заземлено в соответствии с требованиями ПУЭ РК 2015. Сопротивление заземляющего устройства должно быть не более 4 Ом.

Охрана труда и техника безопасности

К пусконаладочным работам (программирование панелей) допускаются компании, имеющие специалистов прошедших обучение и получивших сертификаты. Все работы производятся с письменного разрешения заказчика.

Согласовано

Взам. инв. N

Подпись и дата

Инв. N подл.

Изм.	Кол.уч.	Лист.	Nдок.	Подп.	Дата
Разраб.		Радченко			
Пров.		Бедрин А.С.			
Нач.отд.					

06.2021-ПС

Капитальный ремонт врачебной амбулаторий с. Елтай, Индерского района, Атырауской области

Автоматическая пожарная сигнализация	Стадия	Лист	Листов
	РП	1	4
Общие данные	ТОО "Инжиниринг Проект 2050"		

Формат: А3

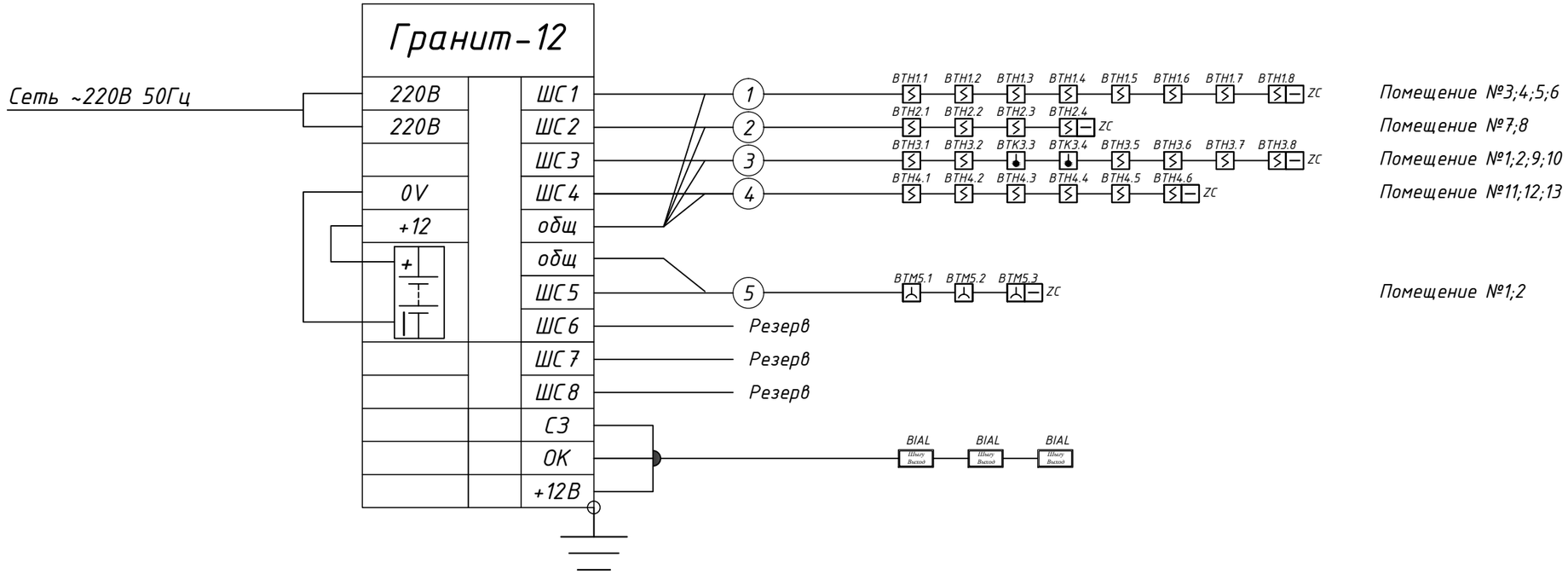

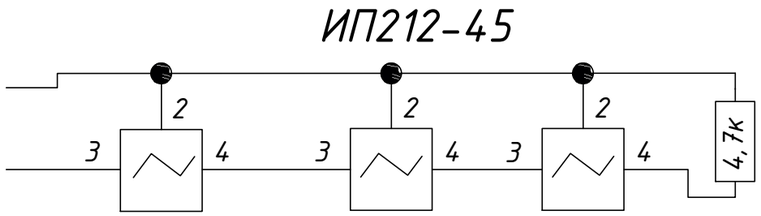

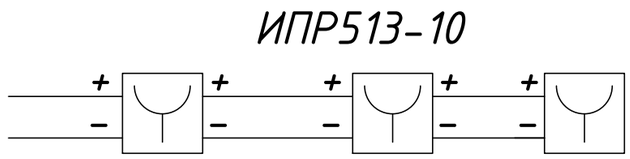

Примечание- прибор "Гранит-8" имеет 8 шлейфов, задействованы 5 шлейфов.

						06.2021-ПС		
						Капитальный ремонт врачебной амбулаторий с. Елтай, Индерского района, Атырауской области		
Изм.	Кол.уч.	Лист.	Nдок.	Подп.	Дата			
Разраб.		Радченко				Автоматическая пожарная сигнализация	Стадия	Лист	Листов
Пров.		Бедрин А.С.					РП	2	
Нач.отд.						Принципиальная схема	ТОО "Инжиниринг Проект 2050"		

Взам. инв. N

Подпись и дата

Инв. N подл.

Формат: А3

План на отм. 0.000 М1:100

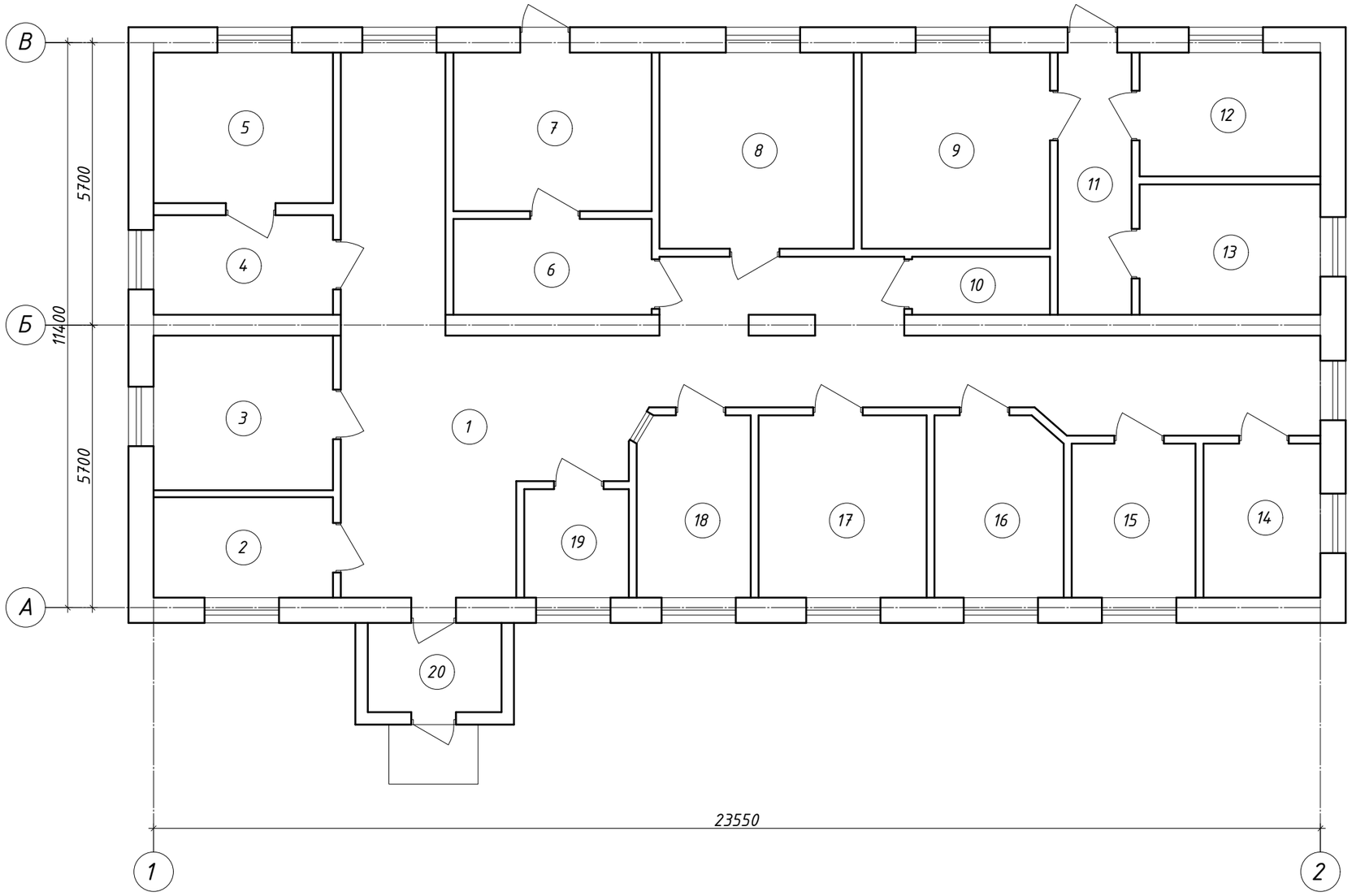

Экспликация помещений

№	Наименование	Площадь $м^2$
1	Коридор	69.6
2	Фильтр кабинет	7.4
3	Кабинет стоматолога	11.3
4	Кабинет здорового ребенка	7.2
5	Кабинет здорового ребенка	11.0
6	Акушер	7.4
7	Акушер	12.8
8	Кабинет ВОП	15.5
9	Кабинет дневного стационара	15.0
10	Сан. узел	3.1
11	Коридор	8.0
12	Гардероб персонала	9.1
13	Процедурная	9.6
14	Прививочная	7.3
15	Лаборатория	7.8
16	Палата интенсивной терапии	9.3
17	Кабинет педиатра	12.5
18	Регистратура	8.1
19	Подсобное помещение	4.6
20	Тамбур	4.8

Взам. и дв. №

Подпись и дата

Инв. № подл.

Изм	Кол.уч	Лист	№док	Подпись	Дата
ГИП					
Проверил					
Разработал					

06.2021-ПС

Капитальный ремонт "Елтайской врачебной амбулатории" расположенная по адресу: Атырауская область, Индерский район, Елтайский с.о, с.Елтай, ул.Кабиулы, д.27

Стадия	Лист	Листов
РП	xx	

План на отм. 0.000 М1:100

ТОО "Инжиниринг Проект 2050"

Формат А3

Номер кабеля	Откуда		Куда		ТИП кабеля	Длина кабеля в м.	Назначение	Вид прокладки
	Наименование прибора	Место размещения	Наименование прибора	Место размещения				
	Здание амбулатории							
1	ARK	Помещение №1	ВТН1.1...ВТН1.8	Помещение №3;4;5;6	КСВВ(А)нг-LS 2х2х0,8	31	Подключение извещателей	6С=2 7П=29
2	ARK	Помещение №1	ВТН2.1...ВТН2.4	Помещение №7,8	КСВВ(А)нг-LS 2х2х0,8	40	Подключение извещателей	6С=2 7П=38
3	ARK	Помещение №1	ВТН3.1...ВТН3.8	Помещение №1;2;9;10	КСВВ(А)нг-LS 2х2х0,8	28	Подключение извещателей	6С=2 7П=26
4	ARK	Помещение №1	ВТН4.1...ВТН4.6	Помещение №11;12;13	КСВВ(А)нг-LS 2х2х0,8	23	Подключение извещателей	6С=2 7П=21
5	ARK	Помещение №1	ВТМ5.1...ВТН5.3	Помещение №1;2	КСВВ(А)нг-LS 2х2х0,8	25	Подключение извещателей	6С=8 7П=17
6	ARK	Помещение №1	Люкс-12К	Помещение №1;2	КСВВ(А)нг-LS 2х2х0,8	21	Подключение извещателей	6С=5 7П=16

Таблица обозначений

Обозначение	Способ прокладки
1	В металлорукаве, в гофро трубе
4	В асбестовой трубе
5	В существующих стояках и трубной разводке
6	В коробе, лотке
7	Открыто
Н	Наружная (по ограждению, стене сооружения)
С	Внутренняя (по стене сооружения)
Г	Подземная (в грунте)
П	По потолку

1. В графе "Способ прокладки" таблицы указан вид прокладки кабелей и проводов в соответствии с таблицей обозначения.

Взам. инв. N

Подпись и дата

Инв. N подл.

Изм.	Кол.уч.	Лист.	Nдок.	Подп.	Дата
Разраб.		Радченко			
Пров.		Бедрин А.С.			
Нач.отд.					

06.2021-ПС

Капитальный ремонт врачебной амбулаторий с. Елтай, Индерского района, Атырауской области

Автоматическая пожарная сигнализация

Стадия	Лист	Листов
РП	4	

Кабельный журнал

ТОО "Инжиниринг Проект 2050"

Формат: А3

Позиция	Наименование и техническая характеристика	Тип, марка, обозначение документа, опросного листа	Код продукции	Поставщик	Единица измере-ния	Коли-чество	Масса единицы, кг	Примечание
	Оборудование ПС							
	Прибор приёмно-контрольный	Гранит-8			шт.	1		2308-0303-0306
	Светоуказатель комбинированный "Шыгу / Выход" 12В	Люкс-12-К			шт.	3		2308-0304-0301
	Извещатель пожарный дымовой	ИП-212-45			шт.	25		2308-0302-0304
	Извещатель пожарный тепловой	ИП 114-5-А3			шт.	3		2308-0302-0206
	Извещатель пожарный ручной	ИПР 513-10			шт.	3		2308-0302-0602
	Аккумулятор 12В 4.5А/ч	ТР12-4,5			шт.	1		2308-0306-0203
	Материалы ПС							
	Кабель для монтажа систем сигнализации	КСВВнг(А)-LS 2х2х0,8			м	168		2306-0410-0112
	Кабельный канал 25х16 L=2м	ПВХ			шт	11		2306-1710-0104
	Коробка универсальная	УК-2П			шт	12		2308-0306-0101

Взам. инв. N

Подпись и дата

Инв. N подл.

Изм.	Кол.уч.	Лист.	Nдок.	Подп.	Дата
Разраб.		Радченко			
Пров.		Бедрин А.С.			
Нач.отд.					

06.2021-ПС

Капитальный ремонт врачебной амбулаторий с. Елтай, Индерского района, Атырауской области

Автоматическая пожарная сигнализация

Стадия	Лист	Листов
РП	1	1

Спецификация оборудования изделий и материалов

ТОО "Инжиниринг Проект 2050"

Формат: А3